ကြေးမုံ

The Mirror Daily

Established in 1957

၁၃၈၁ ခုနှစ်၊ တပေါင်းလဆန်း ၃ ရက်၊ အင်္ဂါနေ့။ Tuesday, 25 February 2020 ၉၉၃၆

ကောင်းမှုကိုပြုလုပ်ဆည်းပူး

အနည်းငယ်သောကောင်းမှုသည် ငါ့အား အကျိုးရောက်လိမ့်မည်မဟုတ်ဟု မထီမဲ့မြင် မအောက်မေ့ရာ။ မိုးရေပေါက်သည် ကျဖန်များလတ်သော် ရေအိုးသည် ပြည့်ဘိသကဲ့သို့ ပညာရှိသည် အနည်းငယ်၊ အနည်းငယ်မျှသော ကောင်းမှုကို ပြုလုပ်ဆည်းပူးဖန်များလတ်သော် ကောင်းမှုဖြင့် ပြည့်၏။

ပါဠိဝင်(ဓမ္မပဒ-၁၂၂)

နိုင်ငံတော်၏အတိုင်ပင်ခံပုဂ္ဂိုလ် ဒေါ်အောင်ဆန်းစုကြည်

ကရင်ပြည်နယ် ကော့ကရိတ်နှင့် ကြာအင်းဆိပ်ကြီးမြို့နယ်တို့မှ ဒေသခံပြည်သူများနှင့် တွေ့ဆုံ

မော်လမြိုင် ဖေဖော်ဝါရီ ၂၄

နယ်စပ်ဒေသနှင့် တိုင်းရင်းသားလူမျိုးများ ဖွံ့ဖြိုးတိုးတက်ရေး ဗဟိုကော်မတီဥက္ကဋ္ဌ နိုင်ငံတော်၏အတိုင်ပင်ခံပုဂ္ဂိုလ် ဒေါ်အောင်ဆန်းစုကြည်သည် ပြည်ထောင်စုဝန်ကြီး ဒုတိယဗိုလ်ချုပ်ကြီး စိုးထွဋ်၊ ဒုတိယဗိုလ်ချုပ်ကြီး ရဲအောင်၊ သူရဦးအောင်ကို၊ ဒေါက်တာအောင်သူ၊ ဦးအုန်းဝင်း၊ ဒေါက်တာမြင့်ထွေး၊ ဒုတိယဝန်ကြီး ဦးလှမော်ဦး၊ မြန်မာနိုင်ငံရဲတပ်ဖွဲ့ ရဲချုပ် ဒုတိယရဲဗိုလ်ချုပ်ကြီး အောင်ဝင်းဦး၊ တာဝန်ရှိသူများနှင့်အတူ ယနေ့နံနက်ပိုင်းတွင် နေပြည်တော်မှ အထူးလေယာဉ်ဖြင့် ထွက်ခွာကြရာ မွန်ပြည်နယ် မော်လမြိုင်မြို့သို့ ရောက်ရှိကြသည်။

ကြိုဆိုနှုတ်ဆက်

နိုင်ငံတော်၏အတိုင်ပင်ခံပုဂ္ဂိုလ်နှင့်အဖွဲ့အား လူမှုဝန်ထမ်း၊ ကယ်ဆယ်ရေးနှင့် ပြန်လည်နေရာချထားရေးဝန်ကြီးဌာန ပြည်ထောင်စုဝန်ကြီး ဒေါက်တာဝင်းမြတ်အေး၊ ကရင်ပြည်နယ်ဝန်ကြီးချုပ် ဒေါ်နန်းခင်ထွေးမြင့်၊ မွန်ပြည်နယ်ဝန်ကြီးချုပ် ဒေါက်တာအေးဇံ၊ ပြည်နယ်ဝန်ကြီးများ၊ လွှတ်တော်ကိုယ်စားလှယ်များ၊ ဌာနဆိုင်ရာတာဝန်ရှိသူများ၊ ဒေသခံတိုင်းရင်းသား၊ တိုင်းရင်းသူများက မော်လမြိုင်လေဆိပ်၌ ကြိုဆိုနှုတ်ဆက်ကြသည်။

ရောက်ရှိ

ထို့နောက် နိုင်ငံတော်၏အတိုင်ပင်ခံပုဂ္ဂိုလ်နှင့်အဖွဲ့သည် ကရင်ပြည်နယ်ဝန်ကြီးချုပ်နှင့်အတူ ရဟတ်ယာဉ်များဖြင့် ဆက်လက်ထွက်ခွာကြရာ ကော့ကရိတ်မြို့သို့ ရောက်ရှိကြသည်။

နိုင်ငံတော်၏အတိုင်ပင်ခံပုဂ္ဂိုလ်နှင့်အဖွဲ့အား ကရင်ပြည်နယ်တရားသူကြီးချုပ် ဦးစောစံလင်း၊ ပြည်နယ်ဝန်ကြီးများ၊ တာဝန်ရှိသူများနှင့် ဒေသခံတိုင်းရင်းသား၊ တိုင်းရင်းသူများက ကြိုဆိုနှုတ်ဆက်ကြသည်။

ယင်းနောက် နိုင်ငံတော်၏အတိုင်ပင်ခံပုဂ္ဂိုလ်သည် ကော့ကရိတ်မြို့ ကရင်နှစ်သစ်ကူးကွင်း၌ ကော့ကရိတ်ခရိုင်အတွင်းရှိ မြို့နယ်များမှ ဒေသခံပြည်သူများနှင့် တွေ့ဆုံသည်။

နွေးနွေးထွေးထွေး ကြိုဆို

တွေ့ဆုံပွဲတွင် နိုင်ငံတော်၏အတိုင်ပင်ခံပုဂ္ဂိုလ်က "ကျွန်မတို့အနေနဲ့ ကော့ကရိတ်ခရိုင်အတွင်းက ပြည်သူလူထုနဲ့တွေ့ဆုံပွဲ ပြုလုပ်နိုင်တဲ့အတွက် ဝမ်းသာပါတယ်။ ကျွန်မတို့ကို နွေးနွေးထွေးထွေးနဲ့ ကြိုဆိုတဲ့အတွက် ကျေးဇူးတင်ပါတယ်။

ကျွန်မတို့ ပြည်သူလူထုနဲ့ တွေ့ဆုံပွဲပြုလုပ်ရခြင်းရဲ့ အဓိကရည်ရွယ်ချက်က ပြည်သူလူထုနဲ့ မျှဝေချင်လို့ပါ။ မျှဝေချင်တယ်ဆိုတာ နိုင်ငံရဲ့ အကောင်းအဆိုး၊ အကြောင်းအကျိုးအားလုံးကို ကျွန်မတို့ ပြည်သူလူထုနဲ့ မျှဝေချင်လို့ဖြစ်ပါတယ်။ ကောင်းတယ်ဆိုရင်လည်း

စာမျက်နှာ ၃ ကော်လံ ၁ သို့ ❐

တွေ့ဆုံ

နိုင်ငံတော်၏အတိုင်ပင်ခံပုဂ္ဂိုလ် ဒေါ်အောင်ဆန်းစုကြည် ကြာအင်းဆိပ်ကြီးမြို့နယ်ခန်းမ၌ ဒေသခံပြည်သူများနှင့် တွေ့ဆုံစဉ်။

KBZ BANK

BEST BANK IN MYANMAR

Awarded by World Finance | Awarded by Euromoney | Awarded by The FinanceAsia

ကြေးမုံ

နိုင်ငံတကာသတ်မှတ်ချက်ဖြင့် စီးပွားရေးချဲ့ထွင်

မြန်မာနိုင်ငံ၏ ထုတ်ကုန်ပစ္စည်းများ ကမ္ဘာ့အဆင့်မီလာစေရန်အတွက် ကုန်ပစ္စည်းများတွင် အဆင့်အတန်းနှင့်အညီ အမှတ်တံဆိပ် GS1 Myanmar Barcode အသုံးပြုခြင်းဖြင့် ပြည်တွင်းရှိ စီးပွားရေးလုပ်ငန်းများနှင့် စားသုံးသူများအတွက်ပါ အကျိုးရှိစေရန်ရည်ရွယ်၍ GS1 Myanmar Barcode မိတ်ဆက်ပွဲအခမ်းအနားကို ဖေဖော်ဝါရီလ ၂၂ ရက်နေ့က ရန်ကုန်မြို့၌ ကျင်းပခဲ့သည်။

ဘားကုဒ် (Barcode) ဆိုသည်မှာ ထုတ်ကုန်များတွင်ပါရှိသည့် အမှတ်အသားများဖြစ်သည်။ ယခုအခါ ကုန်ပစ္စည်းအမျိုးမျိုးတွင် ဒေါင်လိုက်မျဉ်းကြောင်းများနှင့် နံပါတ်များပါသည့် အမှတ်အသားများကို မြင်တွေ့ကြရမည်ဖြစ်သည်။ ဘားကုဒ်များတွင် ရှေ့ဆုံးခြောက်လုံးသည် manufacturer identification number ဖြစ်ပြီး နောက်ငါးလုံးသည် item number ဖြစ်သည်။ မိမိဝယ်ယူသည့် ကုန်ပစ္စည်းတစ်မျိုးကို မည်သည့်နိုင်ငံက ထုတ်လုပ်သည်ကိုသိလိုလျှင် ပထမရှေ့ဆုံးသုံးလုံးကို ဖတ်ကြည့်ရုံဖြင့် သိနိုင်သောအမှတ်အသားဖြစ်သည်။

နိုင်ငံတကာမှ ထုတ်လုပ်သောထုတ်ကုန်ပစ္စည်းတိုင်းတွင် ဘားကုဒ် အမှတ်အသားများပါရှိပြီး ပြည်တွင်း ပြည်ပ၌ တွင်ကျယ်စွာဖြန့်ချိနေသည်ကို မြင်တွေ့ရမည်ဖြစ်သည်။ မြန်မာနိုင်ငံမှထုတ်လုပ်သော ထုတ်ကုန်ပစ္စည်းများကို နိုင်ငံတကာနှင့်အတူ ရင်ပေါင်တန်းနိုင်ရန်အတွက် ထုတ်လုပ်သော ကုန်ပစ္စည်းများတွင် ပြည်ပမှ ဘားကုဒ်များအသုံးပြု၍ ထုတ်လုပ်ခဲ့ရသည်။ ယခုအခါ ဘယ်လ်ဂျီယံနိုင်ငံတွင် အခြေစိုက်သည့် GS1 Global တွင် အဖွဲ့ဝင်အဖြစ် ပါဝင်ဆောင်ရွက်ပြီး Myanmar Barcode Association (MBA) ဖွဲ့စည်းကာ မြန်မာနိုင်ငံမှ ထုတ်ကုန်ပစ္စည်းများတွင် ဘားကုဒ် အမှတ်အသားများထည့်သွင်းပြီး ပြည်တွင်းသာမက ပြည်ပသို့ပါ နိုင်ငံတကာအဆင့်အတန်းမီ တရားဝင်တင်ပို့ ဖြန့်ချိနိုင်ပြီဖြစ်သည်။

GS1 Myanmar Barcode ကို တရားဝင်သုံးစွဲနိုင်သောကြောင့် Supply Chain တစ်လျှောက် မည်သည့်နေရာဒေသတွင်မဆို ကုန်ပစ္စည်းနှင့် ပတ်သက်သောအချက်အလက်များကို တိကျမြန်ဆန်စွာသိရှိနိုင်ခြင်း၊ ကုန်ပစ္စည်းများ လေလွင့်ပျက်စီးဆုံးရှုံးမှုများကို လျှော့ချနိုင်ခြင်း၊ ကုန်ပစ္စည်း ဖြန့်ဖြူးခြင်းနှင့် သိုလှောင်ခြင်းတို့တွင် စနစ်တကျထိန်းချုပ်နိုင်ခြင်းနှင့် GS1 Myanmar Barcode များကို တစ်ကမ္ဘာလုံး လက်ခံသုံးစွဲသည့်အတွက် မိမိတို့၏ကုန်ပစ္စည်းများကို ပြည်တွင်းရှိ မည်သည့်လက်လီဆိုင်များတွင်မဆို ရောင်းချနိုင်သည့်အပြင် အခြားနိုင်ငံများသို့ တင်ပို့ရောင်းချရာတွင်လည်း အဆင်ပြေလွယ်ကူသည့် အကျိုးကျေးဇူးများကို ရရှိနိုင်မည်ဖြစ်သည်။

နိုင်ငံတော်အစိုးရအနေဖြင့် မြန်မာနိုင်ငံ၏ ပုဂ္ဂလိကစီးပွားရေးကဏ္ဍ ဖွံ့ဖြိုးတိုးတက်ရေးကို အားပေးမြှင့်တင်ဆောင်ရွက်ပေးလျက်ရှိရာ အသေးစား၊ အငယ်စား၊ အလတ်စားစီးပွားရေးလုပ်ငန်းများ ဖွံ့ဖြိုးတိုးတက်လာရေးကို အထူးဦးစားပေးဆောင်ရွက်လျက်ရှိသည်။ မြန်မာနိုင်ငံတွင် ယခင်ကာလက ထုတ်ကုန်ငယ်များကိုပင် ပြည်ပအပေါ် မှီခိုအားထားလာခဲ့ရာမှ ယခုအခါတွင် ပြည်တွင်းထုတ်ကုန်များကို နိုင်ငံတကာနှင့်တန်းတူ အရည်အသွေးမီအောင်၊ အဆင့်အတန်းမီအောင် ကြိုးပမ်းထုတ်လုပ်လာနိုင်သောကြောင့် နိုင်ငံတကာအသိအမှတ်ပြု ဘားကုဒ်အမှတ်အသားများကို ထိရောက်စွာအသုံးပြုဖို့ လိုအပ်လာပြီဖြစ်သည်။

သို့ဖြစ်ရာ ထုတ်ကုန်ပစ္စည်းများကို ပြည်တွင်းမှာသာမက ပြည်ပသို့ပါ ထိုးဖောက်တင်ပို့နိုင်ရေးအတွက် အရည်အသွေးမီ၊ အဆင့်အတန်းမြင့် ကုန်ပစ္စည်းများတွင် GS1 Myanmar Barcode များကို တွင်ကျယ်စွာ အသုံးပြုခြင်းအားဖြင့် နိုင်ငံတကာအထိ စီးပွားရေးဈေးကွက်ထိုးဖောက် နိုင်အောင် ဝိုင်းဝန်းကြိုးပမ်းအားထုတ်ကြရမည် ဖြစ်ပါကြောင်း။ ။

MYANMAR Digital News
Presented by NPE
www.mdn.gov.mm

၂၀၂၀ ပြည့်နှစ်၊ (၇၅)နှစ်မြောက် စိန်ရတုတပ်မတော်နေ့ ဦးတည်ချက်များ

(၁) ပြည်ထောင်စုမပြိုကွဲရေး၊ တိုင်းရင်းသားစည်းလုံးညီညွတ်မှုမပြိုကွဲရေး၊ အချုပ်အခြာအာဏာတည်တံ့ခိုင်မြဲရေးဟူသော ဒို့တာဝန်အရေး (၃) ပါးကို အမျိုးသားရေးမူဝါဒအဖြစ် ဦးထိပ်ပန်ဆင်ပြီး နိုင်ငံတော်အတွက် အသက်ပေးတာဝန်ထမ်းဆောင်ရေး။

(၂) ထာဝရငြိမ်းချမ်းရေးရရှိအောင် ဆောင်ရွက်နိုင်ရန် တပ်မတော်၏ငြိမ်းချမ်းရေးမူဝါဒ (၆) ရပ်ဖြင့် နိုင်ငံတော်အစိုးရနှင့်အတူ ငြိမ်းချမ်းရေး လုပ်ငန်းစဉ်များတွင် ပါဝင်ဆောင်ရွက်ရေး။

(၃) နိုင်ငံတော် တည်ငြိမ်အေးချမ်းရေးနှင့် ပြည်သူလူထုအကျိုးစီးပွား ကာကွယ်စောင့်ရှောက်ရေးတို့အတွက် အင်အားတောင့်တင်းပြီး စွမ်းရည်ထက်မြက်သော ခေတ်မီတပ်မတော်တည်ဆောက်ရေး။

(၄) နိုင်ငံတော်ကာကွယ်ရေးတာဝန်နှင့် အမျိုးသားနိုင်ငံရေးတာဝန်များကို ခေတ်အဆက်ဆက် ကျေပွန်စွာထမ်းဆောင်ခဲ့သည့် တပ်မတော်၏ အစဉ်အလာကောင်းများကို ဆက်လက်ထိန်းသိမ်းဆောင်ရွက်ရေး။

တရားမအထွေထွေလျှောက်ထားမှု (စာချွန်တော်) ငါးမှုကို စီရင်ချက်ချမှတ်ပြီး ခုနစ်မှုကို ရုံးထိုင်ကြားနာ

နေပြည်တော် ဖေဖော်ဝါရီ ၂၄

ပြည်ထောင်စုတရားလွှတ်တော်ချုပ် ပြည်ထောင်စုတရားသူကြီးချုပ် ဦးထွန်းထွန်းဦး၊ ပြည်ထောင်စုတရားလွှတ်တော်ချုပ် တရားသူကြီးများ ဖြစ်ကြသော ဦးအောင်ဇော်သိန်းနှင့် ဦးမျိုးဝင်းတို့ပါဝင်သည့် အပြီးသတ်ကြားနာဆုံးဖြတ်ရေးအဖွဲ့သည် ယနေ့ နံနက် ၉ နာရီခွဲတွင် ပြည်ထောင်စုတရားလွှတ်တော်ချုပ် ရုံးခန်းအမှတ် (၁)၌ ရုံးထိုင်၍ တရားမအထွေထွေလျှောက်ထားမှု (စာချွန်တော်) ငါးမှုကို စီရင်ချက်ချမှတ်ပြီး ခုနစ်မှုကို ရုံးထိုင်ကြားနာခဲ့ကြောင်း သိရသည်။

သတင်းစဉ်

ပြည်ထောင်စုဝန်ကြီး ဦးစိုးဝင်း ထိုင်းနိုင်ငံ NEDA ကိုယ်စားလှယ်အဖွဲ့အား လက်ခံတွေ့ဆုံ

နေပြည်တော် ဖေဖော်ဝါရီ ၂၄

စီမံကိန်း၊ ဘဏ္ဍာရေးနှင့် စက်မှုဝန်ကြီးဌာန ပြည်ထောင်စုဝန်ကြီး ဦးစိုးဝင်းသည် ထိုင်းနိုင်ငံ ဘဏ္ဍာရေးဝန်ကြီးဌာန Neighbouring Countries Economic Development Cooperation Agency (NEDA) ကိုယ်စားလှယ်အဖွဲ့အား ယနေ့ ညနေ ၃ နာရီခွဲတွင် နေပြည်တော်ရှိ စီမံကိန်း၊ ဘဏ္ဍာရေးနှင့် စက်မှုဝန်ကြီးဌာန ပြည်ထောင်စုဝန်ကြီးရုံး၌ လက်ခံတွေ့ဆုံသည်။

ဆွေးနွေး

တွေ့ဆုံစဉ် စီမံကိန်း၊ ဘဏ္ဍာရေးနှင့် စက်မှုဝန်ကြီးဌာနနှင့် NEDA တို့အကြား Loan Agreement on Third GMS Sub-region Corridor Towns Development Project (Water Supply and Solid Waste Management in Myawaddy) သဘောတူစာချုပ် လက်မှတ်ရေးထိုးရေးဆိုင်ရာကိစ္စ၊ မြောက်ဥက္ကလာပနှင့် မြောက်ဒဂုံမြို့နယ်တို့တွင် ဆောင်ရွက်မည့် The Power System Development in Yangon City Project ကိစ္စ၊ ထားဝယ် အထူးစီးပွားရေးဇုန်တွင် ရင်းနှီးမြှုပ်နှံမည့်ကိစ္စ၊ မြန်မာ-ထိုင်း နယ်စပ်ဂိတ် (ထီးခီး-ဖူနာရွန်) အကြား ဆက်သွယ်ထားသည့် နှစ်လမ်းသွားကားလမ်းဖောက်လုပ်ရေး စီမံကိန်းဆိုင်ရာ ကိစ္စရပ်များကို ဆွေးနွေးခဲ့ကြသည်။

သတင်းစဉ်

ရန်ကုန်စတော့အိတ်ချိန်းဈေးကွက် (၂၄-၂-၂၀၂၀)

ကုမ္ပဏီအမည်	အဖွင့်ဈေး (ကျပ်)	အပိတ်ဈေး (ကျပ်)	ရှယ်ယာ စောင်ရေ	ရှယ်ယာတန်ဖိုး (ကျပ်)
FMI	၁၂,၀၀၀	၁၂,၀၀၀	၁,၆၀၄	၁၉,၂၄၈,၀၀၀
MTSH	၃,၉၅၀	၄,၀၀၀	၃,၃၆၇	၁၃,၃၆၆,၆၀၀
MCB	၈,၇၀၀	၈,၇၀၀	၁၀	၈၇,၀၀၀
FPB	၂၂,၅၀၀	၂၂,၅၀၀	၇၂	၁,၆၂၀,၀၀၀
TMH	၂,၉၀၀	၂,၉၀၀	၉၄	၂၇၂,၆၀၀

ရန်ကုန်စတော့အိတ်ချိန်းမှ ရယူသည်။

ရွှေဈေး၊ စက်သုံးဆီဈေးနှင့် နိုင်ငံခြားငွေလဲလှယ်နှုန်း

နေပြည်တော် ဖေဖော်ဝါရီ ၂၄

ရန်ကုန်(ရွှေဈေး) ၁၂၆၀၀၀၀ မန္တလေး(ရွှေဈေး) ၁၂၆၀၀၀၀

စက်သုံးဆီဈေးနှုန်း

		ရန်ကုန်	မန္တလေး
(က) ဒီဇယ်	တစ်လီတာ	၈၀၀/၈၆၅ ကျပ်	၈၅၀/၈၇၀ ကျပ်
(ခ) အောက်တိန်း ၉၅	တစ်လီတာ	၈၆၀/၉၀၀ ကျပ်	၉၁၀/၉၄၀ ကျပ်
(ဂ) အောက်တိန်း ၉၂	တစ်လီတာ	၇၄၀/၇၈၀ ကျပ်	၈၀၀/၈၁၀ ကျပ်
(ဃ) အဆင့်မြင့်ဒီဇယ်	တစ်လီတာ	၈၁၀/၈၈၀ ကျပ်	၈၆၅/၈၈၀ ကျပ်

ရန်ကုန် လက်ကားဈေး

ဒီဇယ် တစ်လီတာ ၇၃၀/၇၄၅ ကျပ်၊ အဆင့်မြင့်ဒီဇယ် တစ်လီတာ ၇၄၀/၇၆၀ ကျပ်၊ အောက်တိန်း ၉၂ တစ်လီတာ ၆၉၅/၇၀၀ ကျပ်

(မြန်မာနိုင်ငံစက်သုံးဆီအသင်း)

နိုင်ငံခြားငွေလဲလှယ်နှုန်း

(က) အမေရိကန်	တစ်ဒေါ်လာ	=	၁၄၄၇.၁
(ခ) ဥရောပ	တစ်ယူရို	=	၁၅၆၈.၄
(ဂ) တရုတ်	တစ်ယွမ်	=	၂၀၅.၉၁
(ဃ) ထိုင်း	တစ်ဘတ်	=	၄၅.၇၁၅
(င) မလေးရှား	တစ်ရင်းဂစ်	=	၃၄၂.၅၁
(စ) အိန္ဒိယ	တစ်ရူပီး	=	၂၀.၁၅၀
(ဆ) ဂျပန်	တစ်ရာယန်း	=	၁၂၉၉.၄
(ဇ) တောင်ကိုရီးယား	တစ်ရာဝမ်	=	၁၁၈.၈၈
(ဈ) ဩစတြေးလျ	တစ်ဒေါ်လာ	=	၉၅၄.၈၀
(ည) စင်ကာပူ	တစ်ဒေါ်လာ	=	၁၀၃၂.၅

ပြည်ထောင်စုသမ္မတမြန်မာနိုင်ငံတော် ဗဟိုဘဏ်ဝက်ဘ်ဆိုက်မှ ရယူသည်။

ကြေးမုံ

စာတည်းမှူးချုပ် - ဦးဝင်းရွှေ
စာတည်းမှူး - ဦးဝင်းနိုင်
စာတည်းများ - ဦးစန်းအောင်၊ ဦးအေဝမ်းစိုး၊ ဒေါ်ခင်ခင်သက်၊ ဒေါ်ယုဝါဝါ၊ ဒေါ်သီသီမင်း
သတင်းထောက်မှူး - ဦးမြင့်စိုး
ဘာသာပြန်စာတည်းများ - ဦးဇော်ဝင်း၊ ဦးအောင်ကျော်ကျော်
အကြီးတန်းသတင်းထောက်များ - ဦးဟိန်းထက်လင်း၊ ဦးနိုင်လင်းကြည်၊ ဒေါ်နေဇာဇာထွန်း၊ ဦးသက်ထွေး၊ ဦးကိုမင်း၊ ဒေါ်စန်းယဉ်ဥ
အငယ်တန်းသတင်းထောက်များ - ဦးအောင်ကျော်ဦး၊ ဦးအောင်ကျော်ဝင်း၊ ဦးသန်းတင်အောင်၊ ဒေါ်ခင်မို့မို့အောင်၊ ဒေါ်ခင်မျိုးနိုင်၊ ဒေါ်ခင်စုစုလှိုင်၊ ဦးအေးမင်းသူ၊ ဒေါ်မာမာစိုး
ဓာတ်ပုံသတင်းထောက် - ဦးခင်မောင်ဝင်း

ပုံနှိပ်ခြင်းလုပ်ငန်းအမှတ် (၀၀၆၄၀)၊ ပုံနှိပ်ထုတ်ဝေခွင့်အမှတ်(၀၀၇၇၁)ဖြင့် ကြေးမုံသတင်းစာတိုက်က ထုတ်ဝေသည်။

ကြေးမုံ The Mirror Daily Established in 1957
၁၉၅၇ မေ ၁၆ တွင် စတင်တည်ထောင်သည်။

themirror.npt@gmail.com
www.facebook.com/themirrordaily

နေပြည်တော် - စာတည်းမှူး ၀၆၇-၃၆၁၂၆၊ စာတည်းအဖွဲ့ ၀၆၇-၃၆၁၂၈၊ ၀၆၇-၃၆၁၃၀၊ ဖက်စ် ၀၆၇-၃၆၁၃၁
ရန်ကုန်ရုံးခွဲ - အမှတ် ၇၇၊ ၅၂ လမ်းနှင့် မဟာဗန္ဓုလလမ်းထောင့်၊ ပုဇွန်တောင်မြို့နယ်၊ ရန်ကုန်မြို့၊ စာတည်းဌာန ၀၁-၂၉၂၈၃၂
မန်နေဂျာ - ၀၁-၈၆၁၀၆၈၅၊ စီမံ/ငွေစာရင်း ၀၁-၂၉၁၄၅၄၊ ဖြန့်ချိရေး ၀၁-၂၉၂၈၁၀၊ ကြော်ငြာ ၀၁-၃၉၇၃၃၀၊ ဖက်စ် ၀၁-၂၀၃၃၅၁

နိုင်ငံတော်၏အတိုင်ပင်ခံပုဂ္ဂိုလ် ဒေါ်အောင်ဆန်းစုကြည် ကော့ကရိတ်ခရိုင်အတွင်းရှိ မြို့နယ်များမှ ဒေသခံပြည်သူများနှင့် တွေ့ဆုံစဉ်။

❐ ရှေ့ဖုံးမှ

ကောင်းတာတွေကို မျှဝေချင်လို့ပါ။ ဆိုးတာဆိုရင်လည်း ဆိုးတာတွေကို မျှဝေပြီး အတူခံမယ်၊ အတူစံမယ်။ ဒါနိုင်ငံသူ နိုင်ငံသားတွေရဲ့ တာဝန်နဲ့ လုပ်ပိုင်ခွင့်ပါ။

အမြဲတစေ ထိတွေ့မှုလိုအပ်

ကိုယ်တိုင် စံရတယ်ဆိုတာက ကိုယ့်ရဲ့အခွင့်အရေး၊ ခံရတယ်ဆိုတာက ကိုယ့်ရဲ့ တာဝန်ပါ။ ကျွန်မတို့ တစ်တိုင်းပြည်လုံးမှာ ပြည်သူလူထုနဲ့ တွေ့ဆုံပွဲတွေ လုပ်တယ်ဆိုတာ ဒီရည်ရွယ်ချက်နဲ့ ဖြစ်ပါတယ်။ ပြည်သူတွေပါဝင်ပြီး တာဝန်ယူစောင့်ရှောက်ပေးနိုင်တဲ့၊ အကာအကွယ်စောင့်ရှောက်မှုလည်း ပေးနိုင်တဲ့ အစိုးရမျိုးကို ကျွန်မတို့ ထူထောင်ချင်ပါတယ်။ ဒီလိုအစိုးရမျိုး ထူထောင်ချင်တယ်ဆိုရင် အစိုးရနဲ့ ပြည်သူကြားမှာ အမြဲတစေ ထိတွေ့မှုလိုအပ်ပါတယ်။ ဒါကြောင့် ကျွန်မတို့ ဒီလိုတွေ့ဆုံပွဲတွေ လုပ်တာပါ။

အဲဒီလို တွေ့ဆုံပွဲတွေ လုပ်တဲ့အခါမှာ ပြည်သူတွေရဲ့ အသံကိုလည်း ကြားချင်တယ်။ ကျွန်မတို့ရဲ့ အဖြေတွေကိုလည်း ပြည်သူတွေက ပြန်ပြီး ကြားစေချင်ပါတယ်။ ကျွန်မတို့ တစ်တိုင်းပြည်လုံးထဲကနေပြီး တချို့နေရာတွေက ပိုပြီးအရေးကြီးပါတယ်။ ဥပမာ ကော့ကရိတ်လိုနေရာမျိုးဆို ပိုပြီးအရေးကြီးတယ်လို့ ကျွန်မတွေးမိပါတယ်။ ဘာဖြစ်လို့ ပိုပြီးအရေးကြီးတယ်လို့ သတ်မှတ်ရလဲဆိုရင် ကျွန်မတို့ရဲ့ နိုင်ငံသူနိုင်ငံသားတွေကို တစ်နေရာက ပိုပြီးအရေးပါတယ်။ တစ်နေရာက ပိုပြီးအရေးမပါဘူးဆိုပြီး အဲဒီလိုခွဲခြားဆက်ဆံဖို့ မဟုတ်ပါဘူး။

သမိုင်းကြောင်းအရ ကရင်ပြည်နယ်ဟာ ပြည်တွင်းစစ်ရဲ့ဒဏ်တွေကို ကောင်းကောင်းခံစားခဲ့ရတဲ့ ပြည်နယ်လည်း ဖြစ်ပါတယ်။ အခုဆိုရင် အပစ်အခတ် ရပ်စဲရေး သဘောတူညီချက်တွေကြောင့် တချို့နေရာတွေမှာ အေးချမ်းသွားတဲ့အခါ အရင်တုန်းက ငြိမ်းချမ်းရေးမရှိခင်တုန်းက အတွေ့အကြုံနဲ့ ငြိမ်းချမ်းရေးရပြီးတဲ့ အတွေ့အကြုံ နှစ်မျိုးစလုံးကို ကရင်ပြည်နယ်က ပြည်သူပြည်သားတွေ သိကြပါတယ်။ ဒါကြောင့် ကျွန်မတို့ နိုင်ငံအတွက် အရေးကြီးတယ်လို့ ပြောတာပါ။

ပြည်တွင်းစစ်ကြောင့် ဖွံ့ဖြိုးမှုနောက်ကျခဲ့တဲ့ ကိစ္စတွေကိုလည်း ကျွန်မတို့ ပြန်ပြင်ဖို့လိုပါတယ်။ ပြည်သူတွေ ချမ်းသာလာဖို့နဲ့ လုံခြုံလာဖို့ ဒီဟာတွေလုပ်ဖို့ ကြိုးစားတဲ့နေရာမှာ ပြည်သူတွေပါမှ ကျွန်မတို့လည်း အောင်မြင်နိုင်မှာပါ။ ကျွန်မ စောစောကပြောသလို ငြိမ်းချမ်းရေးရှိခြင်းနဲ့ မရှိခြင်းရဲ့ အကျိုးဆက်တွေကို ငြိမ်းချမ်းရေးရှိခြင်းကိုလည်း သိတယ်။ မရှိခြင်းကိုလည်း ခံစားခဲ့ရတဲ့ ပြည်သူတွေသာ နားလည်ပါတယ်။

အများကြီးလုပ်ယူရ

ကျွန်မ ပထမဦးဆုံးအကြိမ် လူငယ်တွေနဲ့လုပ်တဲ့ ငြိမ်းချမ်းရေးဆွေးနွေးပွဲမှာ ဆိုရင် ကရင်ပြည်နယ်က လူငယ်တွေ ပြောသွားတဲ့စကားကို ကျွန်မအခုထက်ထိ မှတ်မိနေပါတယ်။ ဒီကလေးတွေဟာ ၂၀ ကျော်ကျော်လေးတွေ၊ ၂၀ ကျော်တွေဆိုတော့ အပစ်အခတ်ရပ်စဲရေး မရခင်တုန်းက အချိန်နဲ့ ရပြီးတဲ့အချိန်တွေကို သိပါတယ်။ ဒီတော့ ကျွန်မမေးပါတယ်။ ဘယ်လိုကွာခြားသလဲ၊ ခံစားမှုရှိသလားဆိုတော့ ဘယ်လိုအကျိုးရှိတယ်ဆိုတာကို သူတို့က လူငယ်တွေဆိုတော့ ရိုးရိုးရှင်းရှင်းပဲပြောပါတယ်။ လမ်းတွေသိပ်ကောင်းလာတယ်၊ သွားရေးလာရေး သိပ်အဆင်ပြေလာတယ်လို့ ပြောပါတယ်။ အဲဒီတော့ ကျွန်မရှင်းပြပါတယ်။ သူတို့အတွက် သွားရေးအဆင်ပြေတယ်ဆိုတာ လမ်းကောင်းရုံတင်မဟုတ်ပါဘူး၊ အလုပ်လုပ်ရတာ၊ စာသင်ရတာ၊ စီးပွားရေးလုပ်ရတာနဲ့ ကျန်းမာရေးစောင့်ရှောက်မှု ပိုပြီးလွယ်လာပါတယ်။ ဒါက ဒီလမ်းလေးကောင်းလာတာနဲ့ အများကြီး အကျိုးဆက်တွေ ရှိပါတယ်။ ဒီလမ်းတွေကောင်းဖို့ဆိုတာ ကျွန်မတို့က အများကြီးလုပ်ယူရပါတယ်။

ငြိမ်းချမ်းရေးက အရေးကြီး

ထိုနည်းလည်းကောင်းပဲ လျှပ်စစ်ဓာတ်အား မရှိတဲ့နေရာနဲ့ ရှိတဲ့နေရာက အခြေအနေသိပ်ကွာပါတယ်။ ဘာဖြစ်လို့ ဒီလိုအခြေအနေကွာလဲဆိုရင် လျှပ်စစ်ဓာတ်အားရှိတယ်ဆိုရင် ကိုယ့်အလုပ်ကို လုပ်ချင်သလောက် လုပ်လို့ရပါတယ်။ ကိုယ်ကြိုက်သလို ကိုယ့်ရဲ့နေ့ကို ကိုယ်ကနေပြီး စီစဉ်လို့ရပါတယ်။ အဲဒီလို အကျိုးဆက်တွေဖြစ်ဖို့ ငြိမ်းချမ်းရေးက အရေးကြီးပါတယ်။ ငြိမ်းချမ်းရေးရှိမှ ဖွံ့ဖြိုးတိုးတက်ရေးကို ရရှိနိုင်မှာပါ။ မြန်မာနိုင်ငံရဲ့ ရေရှည်ဖွံ့ဖြိုးတိုးတက်ရေး စီမံကိန်းထဲမှာ ငြိမ်းချမ်းရေးနဲ့ ဖွံ့ဖြိုးရေးဟာ ဘယ်လိုမှ ခွဲခြားလို့မရဘူးဆိုတာ သေသေချာချာ အသိအမှတ်ပြုထားပါတယ်။ ငြိမ်းချမ်းမှ ဖွံ့ဖြိုးမယ်။ ဖွံ့ဖြိုးမှ ငြိမ်းချမ်းရေးကို ဆက်ပြီး ခိုင်မာအောင် လုပ်နိုင်မယ်။ ဒါကို ကရင်ပြည်နယ်မှာရှိတဲ့ ပြည်ထောင်စုဖွား တိုင်းရင်းသားတွေ အားလုံးက ဝိုင်းပြီး ကြိုးစားပေးစေချင်ပါတယ်။ ငြိမ်းချမ်းရေးဆိုတာ နောက်ဆုံး ကိုယ့်စိတ်ထဲက စတာပါ။ မငြိမ်းချမ်းတဲ့နေရာနဲ့ ပုဂ္ဂိုလ်တွေဟာ စိတ်ထဲက စတာပါ။ ငြိမ်းချမ်းနိုင်တဲ့ အရည်အချင်းရှိတယ်ဆိုတာ ကိုယ့်ကိုယ်ကိုယ် ယုံကြည်ဖို့ ပထမလိုပါတယ်။ ဒါကြောင့် ယုံကြည်မှုတည်ဆောက်ရေးလို့ ကျွန်မ ထပ်တလဲလဲ ပြောပါတယ်။ ယုံကြည်မှုတည်ဆောက်နိုင်မှ ငြိမ်းချမ်းနိုင်မယ်။ ယုံကြည်မှုတည်ဆောက်တယ်ဆိုတာ ပထမဆုံး ကိုယ့်ကိုယ်ကိုယ် ယုံကြည်မှုတည်ဆောက်ရမယ်။ ငါဟာ ငြိမ်းငြိမ်းချမ်းချမ်း နေနိုင်တဲ့လူဆိုတာကို ယုံကြည်မှုရှိရမယ်။ ငါဟာ ငြိမ်းချမ်းရေးကို လက်ကိုင်ပြီး နိုင်ငံငြိမ်းချမ်းရေးကို သွားသင့်သွားထိုက်တဲ့ နေရာကိုသွားအောင်လို့ လုပ်နိုင်တဲ့လူမျိုးဆိုတာကို လက်ခံနိုင်ရမယ်။ ငါဟာ ငြိမ်းချမ်းရေးလက်နက်ကလွဲလို့ ဘာတခြားနည်းကိုမှ မလိုဘူးဆိုတဲ့ ကိုယ့်ကိုယ်ကိုယ် ယုံကြည်မှုတွေရှိလာရမယ်။ အဲဒီလို ယုံကြည်မှုတွေ ပြည်သူပြည်သားတွေရဲ့ကြားထဲမှာ ကလေးဘဝကတည်းက တစ်ခါတည်း ထည့်ပေးစေချင်ပါတယ်။ ဒီလို စိတ်ဓာတ်တွေရှိရမယ်။ ကိုယ့်ရဲ့အရည်အချင်း အပေါင်းလက္ခဏာဆောင်တဲ့ အရည်အချင်းတွေ၊ မေတ္တာစေတနာတွေကို အခြေခံပြီး ကိုယ်လိုချင်တဲ့ ပန်းတိုင်ရောက်အောင်သွားနိုင်တယ်ဆိုတဲ့ ယုံကြည်ချက်ကို အားလုံးရဲ့စိတ်ထဲမှာရှိဖို့ လိုအပ်ပါတယ်။

ပြည်သူတွေအနေနဲ့ ယုံကြည်ချက်ရှိဖို့ဆိုတာ အစိုးရကလည်း အများကြီး ကူညီဆောင်ရွက်ပေးရမယ်။ အစိုးရရဲ့ အဓိကဦးတည်ချက်တွေထဲမှာ တရားဥပဒေစိုးမိုးရေးဆိုတာ ပါပါတယ်။ တရားဥပဒေစိုးမိုးရေးကို တချို့က ဘယ်လိုထင်လဲဆိုတော့ တရားဥပဒေစိုးမိုးရေးဆိုတာ ရဲတွေ၊ တရားရုံးတွေနဲ့ဆိုင်တဲ့ကိစ္စလို့ မြင်ကြပါတယ်။ တရားဥပဒေစိုးမိုးရေးကို ကျဉ်းကျဉ်းလေးမြင်ကြပါတယ်။

ကျွန်မပြောချင်တဲ့ တရားဥပဒေစိုးမိုးရေးဆိုတာ ပြည်သူလူထုတွေကို လုံခြုံမှုပေးတဲ့ တရားဥပဒေစိုးမိုးရေးကို ပြောတာပါ။ လုံခြုံမှုဆိုတာ ရုပ်ပိုင်းနဲ့ စိတ်ပိုင်းဆိုင်ရာလုံခြုံမှုပါ။ တရားဥပဒေစိုးမိုးရေး ရှိတာကို ကျွန်မအနေနဲ့ ပြည်သူတွေကို ရိုးရိုးလေးပြောရမယ်ဆိုရင် အိပ်နိုးချမ်းသာပါ။ အိပ်တဲ့အခါကျရင် စိတ်ချမ်းချမ်းသာသာနဲ့ အိပ်နိုင်တယ်။ နိုးလာတဲ့အခါကျရင်လည်း စိတ်ချမ်းချမ်းသာသာနဲ့ နိုးနိုင်တယ်။ ညအိပ်တဲ့အခါမှာ ငါ့အိမ်က လုံခြုံတယ်။ ငါ့ဝင်းက လုံခြုံတယ်။ ငါဘာမှ စဉ်းစားစရာ မရှိဘူး။ လုံခြုံရေး ရှိလား/မရှိလား စဉ်းစားဖို့ မလိုပါဘူးဆိုတဲ့ စိတ်ဓာတ် ပြည်သူတွေထဲမှာ ဖြစ်ပြီဆိုရင် တရားဥပဒေစိုးမိုးရေး ရှိလို့ပါ။ ကိုယ့်ရဲ့ အိမ်ထဲမှာ လုံခြုံမှုရှိတဲ့အပြင် အိမ်အပြင်ထွက်ပြီး အလုပ်လုပ်တဲ့အခါ၊ ကျောင်းသွားတဲ့အခါ၊ ဈေးသွားတဲ့အခါ လုံခြုံတယ်ဆိုတဲ့စိတ်က တရားဥပဒေစိုးမိုးရေးရှိလို့ပါ။ ဒါတွေကို ကျွန်မတို့ ဦးတည်ပါတယ်။

ပူးပေါင်းဆောင်ရွက်

ဒီလို ဦးတည်တဲ့အခါမှာ ပြည်သူလူထုရဲ့ ပူးပေါင်းဆောင်ရွက်မှုကတော့ အဓိကပါပဲ။ ဘယ်အစိုးရမှ ဘယ်လောက်ကောင်းတယ်၊ တော်တယ် ပြောပြော ပြည်သူလူထုရဲ့ ထောက်ခံမှု၊ ပူးပေါင်းဆောင်ရွက်မှု မရှိဘဲနဲ့ တကယ့်ကြီးကျယ်တဲ့ စီမံကိန်းကြီးတွေကို အောင်မြင်အောင် မလုပ်နိုင်ပါဘူး။ အစိုးရတွေက ပြည်သူတွေ မလိုဘူး၊ ငါတို့ဘာသာ ငါတို့လုပ်နိုင်တယ်ဆိုတဲ့ အစိုးရတွေဟာ ဒီမိုကရေစီအစိုးရလည်း မဟုတ်ဘူး။ ရေရှည်မှာလည်း အောင်မြင်မယ့် အစိုးရမဟုတ်ဘူး။ ပြည်သူရဲ့ ထောက်ခံမှုမရှိဘဲနဲ့၊ ပြည်သူရဲ့ ပူးပေါင်းဆောင်ရွက်မှုမရှိဘဲနဲ့ ရေတိုမှာ အောင်မြင်နိုင်မယ်၊ ရေရှည်မှာ ဘယ်တော့မှ မအောင်မြင်နိုင်ပါဘူး။

နိုင်ငံအတွက် အဓိကကျ

ဒါကြောင့် ပြည်သူတွေဟာ နိုင်ငံအတွက် အဓိကကျပါတယ်။ ပြည်သူလူထုရဲ့ အရည်အချင်းဟာ နိုင်ငံရဲ့ အရည်အချင်းပါ။ ပြည်သူလူထုရဲ့ တန်ဖိုးဟာ နိုင်ငံရဲ့တန်ဖိုးပါ။ ဒါကြောင့် ကျန်းမာရေး၊ ပညာရေးကို အလေးထားတယ်ဆိုတာ ကျွန်မတို့ရဲ့ ကလေးတွေကို တန်ဖိုးရှိတဲ့လူကြီးတွေဖြစ်အောင်လို့ပါ။ ကျွန်မတို့ ကလေးတွေဟာ ကျန်းမာတယ်ဆိုရင် ရုပ်ပိုင်းဆိုင်ရာ တန်ဖိုးပြည့်တာပါ။ ပညာရှိတယ်ဆိုရင် စိတ်ပိုင်းဆိုင်ရာ တန်ဖိုးပြည့်တာပါ။ ပညာရှိတယ်ဆိုတဲ့နေရာမှာ တက္ကသိုလ်ဘွဲ့ရတာတွေ ပြောနေတာ မဟုတ်ပါဘူး။ ပညာရှိတယ်ဆိုတာ ဘဝပြဿနာတွေကို ရင်ဆိုင်ကျော်လွှားနိုင်တဲ့ အရည်အချင်းတွေကို ဆိုလိုတာပါ။ ဒါကြောင့် အသက်မွေးဝမ်းကျောင်း ပညာကို ကျွန်မ အလွန်အားပေးပါတယ်။ တစ်ကမ္ဘာလုံးကို ပြန်ကြည့်လိုက်ရင် ဖွံ့ဖြိုးတဲ့နိုင်ငံ၊ အဖွံ့ဖြိုးဆုံးနိုင်ငံတွေမှာ တက္ကသိုလ်ပညာရထားပြီး အလုပ်မရတဲ့ ပုဂ္ဂိုလ်တွေ၊ သူတို့ကြိုက်တဲ့ အလုပ်ကို ကျေကျေနပ်နပ်နဲ့ လုပ်နိုင်တဲ့ အလုပ်မရသူတွေရဲ့ နှုန်းဟာ များများလာတယ်ဆိုတာ တွေ့ရပါတယ်။

ဒါကြောင့် တိုးတက်တဲ့နိုင်ငံတွေမှာ အသက်မွေးဝမ်းကျောင်းပညာကို ပိုပြီး အလေးထားရမယ်ဆိုတာကို နားလည်လာပါပြီ။ ကျွန်မတို့ရဲ့ နိုင်ငံက ပညာရေးအရ အနောက်မှာ ကျန်ရစ်ခဲ့တဲ့ နိုင်ငံဆိုတော့ တခြားသူတွေရဲ့ အမှားတွေနဲ့ ပြဿနာတွေကို ကြည့်ပြီး သင်ခန်းစာယူနိုင်ပါတယ်။ ဒါကြောင့် ပညာရေးစနစ်ကို ထူထောင်တဲ့အခါမှာ တက္ကသိုလ်ပညာရေးနဲ့ အသက်မွေးဝမ်းကျောင်း ပညာရေး နှစ်ခုစလုံးကို တန်းတူယှဉ်တွဲပြီး ကျွန်မတို့က ဖော်ဆောင်ဖို့ ကြိုးစားနေတာဖြစ်ပါတယ်။ အဲဒီမှာ ပြည်သူလူထု နားလည်ပြီး ကျွန်မတို့နဲ့ ပူးပေါင်းဖို့ အင်မတန်မှ အရေးကြီးပါတယ်။ ပြည်သူတွေက အခုဆိုရင် အသက်မွေးဝမ်းကျောင်းသင် ကျောင်းတွေ ဖွင့်ပေးဖို့နဲ့ ပညာသင်ယူနိုင်အောင်

စာမျက်နှာ ၄ သို့ ❐

နိုင်ငံတော်၏အတိုင်ပင်ခံပုဂ္ဂိုလ် ဒေါ်အောင်ဆန်းစုကြည် ကော့ကရိတ်မြို့ ဒေသခံတိုင်းရင်းသား တိုင်းရင်းသူလေးများနှင့် မှတ်တမ်းတင်ဓာတ်ပုံရိုက်စဉ်။

စာမျက်နှာ ၃ မှ ❒

အခွင့်အရေးတွေ ပေးဖို့ဆိုပြီး တောင်းဆိုလာတာကို ကျွန်မတို့ မြင်ရပါတယ်။ ဒါတက္ကသိုလ်ပညာသာလျှင် ပညာမဟုတ်ဘူးဆိုတာကို ပြည်သူတွေက လက်တွေ့ကျကျ ကိုယ့်ဘဝကိုယ် ကြည့်မြင်နေပြီလို့ ပြောလို့ရပါတယ်။

နီးကပ်မှုရှိအောင်

ဒါနိုင်ငံရဲ့ ဖွံ့ဖြိုးမှုနောက်ကျခြင်း အကျိုးတစ်ခုပါ။ ဖွံ့ဖြိုးမှုနောက်ကျခြင်းရဲ့ ဆိုးကျိုးတွေကို အားလုံးသိကြပါတယ်။ ဒါပေမယ့် ကောင်းကျိုးတွေလည်း ရှိတယ်ဆိုတာကို နားလည်စေချင်ပါတယ်။ ကျွန်မ ဒီကိုလာတဲ့အခါမှာ ပြည်သူလူထုတွေဆီက မေးခွန်းတွေမေးဖို့နဲ့ ပြောချင်တဲ့အချက်တွေကိုတင်ပြဖို့ ဖိတ်ခေါ်ပါတယ်။ ဒီလိုလုပ်ရတဲ့အကြောင်းက ပြည်သူနဲ့အစိုးရ နီးကပ်မှုရှိအောင်လို့ပါ။ ဒါဒီမိုကရေစီအရ ပြည်သူကနေ ရွေးချယ်တင်မြှောက်ထားတဲ့ အစိုးရဖြစ်တာကြောင့် ပြည်သူနဲ့ ဘယ်တော့မှ ကင်းကွာလို့မဖြစ်ပါဘူး။

ပြည်သူလူထုရဲ့အသံနဲ့ ကင်းကွာဖို့ဆိုတာလည်း မဖြစ်ပါဘူး။ ဒါကြောင့် ကျွန်မတို့ရဲ့ ပြည်သူပြည်သားတွေမှာ ဘာစိုးရိမ်ကြောင့်ကြမှုတွေရှိသလဲ၊ ဘာပြဿနာတွေရှိသလဲ၊ ဘာမျှော်လင့်ချက်တွေရှိသလဲဆိုတာကို သိအောင်လုပ်ရပါတယ်။ ဒီစိုးရိမ်ကြောင့်ကြမှုတွေ ပျောက်ကွယ်သွားအောင် ကျွန်မတို့ ဘယ်လိုလုပ်ပေးနိုင်မလဲ၊ မျှော်လင့်ချက်တွေကို ဘယ်လိုပုံစံနဲ့ ဖြည့်ဆည်းပေးနိုင်မလဲဆိုတဲ့ အဖြေကိုရှာဖို့အတွက် ကျွန်မတို့က မေးခွန်းတွေနဲ့ တင်ပြချက်တွေကို ဖိတ်ခေါ်ရခြင်း ဖြစ်ပါတယ်။

ဒီလိုဖိတ်ခေါ်တဲ့အခါမှာ တစ်နေရာနဲ့တစ်နေရာ မတူဘူးဆိုတာကို ကျွန်မသတိပြုမိပါတယ်။ တချို့ပရိသတ်တွေက အင်မတန်မှ စည်းကမ်းရှိတယ်။ ပေးထားတဲ့အခွင့်အရေးကို လေးလေးစားစား မှန်မှန်ကန်ကန် သူတို့ သုံးပါတယ်။ ဒါဟာ နိုင်ငံက တကယ့်ကို စစ်မှန်တဲ့ ဖက်ဒရယ်ပြည်ထောင်စု ဖြစ်နိုင်တဲ့ နိုင်ငံဖြစ်နေပြီ၊ စစ်မှန်တဲ့ ဖက်ဒရယ်ပြည်ထောင်စု တစ်ခုကို ထူထောင်နိုင်တဲ့ ပြည်သူတွေဖြစ်နေပြီလို့ ကျွန်မစိတ်ထဲမှာ ဖြစ်ပါတယ်။

တချို့ကတော့ တစ်ခါတလေ ပေးထားတဲ့အခွင့်အရေးကို အလွဲသုံးစားလုပ်ချင်ပါတယ်။ စည်းနဲ့ကမ်းနဲ့ မလုပ်ချင်ဘူး။ ဥပမာ မဲမပေါက်ပေမယ့်လည်း ပြောချင်တယ်ဆိုပြီး အတင်းပြော၊ အတင်းတောင်းဆိုတာတွေကို ကျွန်မတို့ မြင်ခဲ့ရပါတယ်။ နောက်ပြီး ကျွန်မတို့တွေ ခဏခဏပြောပါတယ်။ အများအတွက် အကျိုးဖြစ်မယ့် မေးခွန်းတွေကို မေးပါ။ အများအတွက် အကျိုးဖြစ်မယ့် တင်ပြချက်တွေ တင်ပြကြတာကို ကျွန်မ အားရပါတယ်။ ဒါပေမယ့် တချို့တလေ အနည်းစုက သူတို့အတွက် ပုဂ္ဂိုလ်ရေးကိစ္စတွေ၊ နောက်ပြီး နည်းနည်းတိုက်ချင်ခိုက်ချင်တဲ့ ကိစ္စတွေကို ဦးစားပေးပြီး မလုပ်ပါနဲ့လို့ ကျွန်မအနေနဲ့ မေတ္တာရပ်ခံပါတယ်။

ဘာဖြစ်လို့လဲဆိုတော့ တကယ်တိုးတက်တဲ့ နိုင်ငံဖြစ်ချင်ရင် အများအတွက် စဉ်းစားနိုင်ရမယ်လို့ ကျွန်မ ခဏခဏပြောပါတယ်။ ပရဟိတ၊ အတ္တဟိတ နှစ်ခုစလုံးရှိရမယ်ဆိုတာ အတ္တဟိတဆိုတာ ကိုယ့်အတွက်၊ ပရဆိုတာ အခြားသူတွေအတွက်လည်း စဉ်းစားနိုင်ရမယ်။ အခြားသူတွေအတွက် စဉ်းစားနိုင်ရမယ်ဆိုတာ ကလေးတွေ ငယ်ငယ်ကတည်းက ကိုယ့်အိမ်မှာ၊ ကိုယ့်ရဲ့မိသားစုထဲမှာ ကြီးလာကတည်းက နားလည်ရမယ့်ကိစ္စပါ။ မိသားစုဆိုကတည်းက တစ်ယောက်တည်း မဟုတ်ဘူး။ တစ်ယောက်တည်းဆို မိသားစုမဟုတ်ပါဘူး။ မိသားစုဆိုကတည်းက မိဘတွေ၊ အဘိုးအဘွားတွေ၊ ညီအစ်ကိုမောင်နှမတွေ၊ ဒေါ်ကြီး၊ ဘကြီးတွေနဲ့ အတူနေတာပါ။ အစကတည်းက အခြားသူတွေနဲ့နေရင် အခြားသူတွေရဲ့ အကျိုးကိုလည်း စဉ်းစားတန်ဖိုးထားတတ်ရမယ်။ ဒါကြောင့် ကလေးတွေကို ငယ်ငယ်ကတည်းက ကိုယ့်အကျိုးရှိသလို တခြားသူတွေလည်း အကျိုးရှိရမယ်။ အခြားသူတွေရဲ့ အကျိုးရှိမှလည်း ကိုယ့်အကျိုးကို အောင်မြင်နိုင်မယ်ဆိုတာကို မိဘတွေက သင်ပေးရမယ့်အပြင် ကိုယ်တိုင်လည်း လုပ်ပြစေချင်ပါတယ်။

ကိုယ်ကိုယ်တိုင်

ကျွန်မရဲ့ အတွေ့အကြုံအရ မိဘတွေအနေနဲ့ ကလေးတွေကို သင်ပြပေးရင် "ငါပြောသလိုလုပ်၊ ငါလုပ်သလို မလုပ်နဲ့ဆိုပြီး" ပြောလို့မရပါဘူး။ ကိုယ်တိုင်က လုပ်ပုံ၊ ကိုင်ပုံမမှန်လို့ရှိရင် ကလေးတွေက သွန်သင်ဆုံးမလို့ရမှာ မဟုတ်ဘူး။ ကိုယ်ကနေပြီး ကလေးတွေကို ဖြောင့်မတ်စေချင်ရင် ကိုယ်ကိုယ်တိုင်ဖြောင့်မတ်ပါ။ ကိုယ့်ကလေးတွေကို ကြိုးစားစေချင်ရင် ကိုယ်ကိုယ်တိုင်ကြိုးစားပါ။ ကိုယ်က ကလေးတွေကို ယဉ်ကျေးစေချင်တယ်ဆိုရင် ကိုယ်ကိုယ်တိုင် ယဉ်ကျေးပါ။ အဲဒီလိုနည်းနဲ့ ကလေးတွေကို သင်ပေးတာ အထိရောက်ဆုံးပဲလို့ ကျွန်မအနေနဲ့ ပြောချင်ပါတယ်။

အခု ကျွန်မတို့ကို တင်ပြကြတဲ့ မေးခွန်းတွေကို ပထမ ကျွန်မဖြေပါမယ်။ ဒါလည်း ကျွန်မ ခဏခဏပြောတဲ့ကိစ္စပါ။ မေးခွန်းတွေ မေးတဲ့သူတွေက တိုတိုနဲ့လိုရင်းမေးဖို့လိုသလို ဖြေတဲ့ အစိုးရဘက်က ပုဂ္ဂိုလ်တွေကလည်း တိုတိုနဲ့လိုရင်းဖြေဖို့ လိုပါတယ်။

ကျွန်မတို့ အစိုးရအဖွဲ့တွေမှာ တာဝန်ရှိပါတယ်။ မေးခွန်းတစ်ခု မေးတယ်ဆိုတာ အဖြေတစ်ခု လိုချင်လို့ပါ။ အဲဒီတော့ အဖြေကို ရှင်းရှင်းလင်းလင်းနဲ့ တိတိကျကျဖြေစေချင်ပါတယ်။ အစိုးရအဖွဲ့တွေကို မေတ္တာရပ်ခံချင်ပါတယ်။ လုပ်ပေးနိုင်တယ်ဆိုရင် လုပ်ပေးနိုင်တယ်လို့ ပြောပါ။ ဘယ်လောက်အချိန် အတွင်းမှာ လုပ်ပေးနိုင်တယ်လို့ ပြောပါ။ မလုပ်ပေးနိုင်ဘူးဆိုရင် ဘာဖြစ်လို့ မလုပ်ပေးနိုင်ဘူးလို့ပြောပါ။ အခု မလုပ်ပေးနိုင်ဘူး နောက်ကြာမှ လုပ်ပေးနိုင်မယ်ဆိုရင် ဘယ်လောက်ကြာမှ လုပ်ပေးနိုင်မယ်၊ ဘယ်လို အခြေအနေမှာ လုပ်ပေးနိုင်မယ်ဆိုတာကို ရှင်းရှင်းလင်းလင်းပြောစေချင်ပါတယ်။ တစ်ဆက်တည်းမှာ ပြည်သူလူထု နားလည်သင့်၊ နားလည်ထိုက်တဲ့ အစိုးရရဲ့မူဝါဒ၊ စည်းမျဉ်း စည်းကမ်းတွေကိုလည်း တိုတိုနဲ့လိုရင်းပဲ ရှင်းပြသွားစေချင်ပါတယ်။ အခုထုံးစံအတိုင်းပဲ ပထမဦးဆုံးရေးပြီး တင်ထားတဲ့ မေးခွန်းတွေကို ကျွန်မတို့ ဖြေပါမယ်။ ဖြေပြီးမှ မဲနှိုက်ပြီး မဲပေါက်တဲ့သူတွေရဲ့ မေးခွန်းတွေနဲ့ တင်ပြချက်တွေကို ကျွန်မတို့ ဖိတ်ခေါ်ပါမယ်။ ကျေးဇူးတင်ပါတယ်" ဟု ပြောကြားသည်။

ထို့နောက် တွေ့ဆုံပွဲသို့ ကြိုတင်တင်ပြ မေးမြန်းထားသည့် ကော့ကရိတ်မြို့ အမှတ်(၇)ရပ်ကွက်မှ ဦးမောင်မာ၏ အမှတ်(၇)ရပ်ကွက် နတ်စင်မြောင်းမကြီးအား အုတ်စီရေမြောင်းပြုလုပ်ပေးရေး၊ ထီးဟူးသံကျေးရွာမှ ဦးစောကျော်လွင်၏ ထီးဟူးသံ-မိခွမ်း ကျေးရွာလမ်းအား ကတ္တရာလမ်းခင်းပေးနိုင်ရေး၊ ခရင်းကျေးရွာမှ ဦးစောလေးမင်း၏ ဝင်းက - ပီကုန်း - မူးဝါ - ဝင်သလွဲ- အုန်းနှစ်ပင်-လှိုင်သ မြေသားလမ်းအား ကတ္တရာလမ်းအဖြစ် ဆောင်ရွက်ပေးရန်၊ ကော့ပေါက်ကျေးရွာမှ ဦးတင်အေးထွန်း၏ ကော့ဘိန်း တိုက်နယ်အတွင်းရှိ ကျေးရွာ ၁၁ ရွာ အတွက် လျှပ်စစ်မီးရရှိရေးအတွက် ဓာတ်အားခွဲရုံ တည်ဆောက်ပေးရေး၊ ကော့ပေါက်ကျေးရွာမှ ဦးကျော်စိုး၏ ကျုံဒိုး-ကမ်းနီ မြစ်ကူးတံတား တည်ဆောက်ပေးရေး၊ ကော့ပေါက်ကျေးရွာမှ ဦးမောင်မောင်၏ ကော့ဘိန်း တိုက်နယ်ဆေးရုံတွင် ဓာတ်မှန်ဆောင်နှင့် ဒစ်ဂျစ်တယ် ဓာတ်မှန်စက် ဆောင်ရွက်ပေးရေး၊ နဘူးကျေးရွာမှ ဦးသက်ဦး၏ နဘူးနှစ်ခြားကျေးရွာ လျှပ်စစ်မီးရရှိရေး၊ တံတားကျိုး-မြပတိုင်၊ နဘူး-ညောင်ကုန်း ကတ္တရာလမ်းအား လမ်းတိုးချဲ့ပေးရေးနှင့် ကော့ကရိတ်-နဘူး-ပိုင်ကျိုးလမ်းပေါ်ရှိ နဘူးတံတားအား ကွန်ကရစ်တံတား တည်ဆောက်ပေးရေး၊ အမှတ်(၁)ရပ်ကွက်မှ ဦးစောမြတ်လေး၏ ကော့ကရိတ် အမှတ် (၁)ရပ်ကွက် လမ်းဆုံ၌ အချက်ပြမီးတပ်ဆင်ပေးရေး၊ အမှတ်(၂)ရပ်ကွက်မှ ဦးထွန်းညွန့်၏ ကော့ကရိတ် ပြည်သူ့ဆေးရုံကြီး၌ အထူးဆရာဝန်များ ဖြည့်ဆည်းပေးနိုင်ရေး၊ ဆေးရုံသုံးပစ္စည်းများ ပြည့်ဝစွာရရှိရေးနှင့် ဆရာဝန်၊ သူနာပြု၊ ဝန်ထမ်းများ ဖွဲ့စည်းပုံအပြည့်ခန့်ထားပေးနိုင်ရေး မေးခွန်းများနှင့်စပ်လျဉ်း၍လည်းကောင်း။

ရှင်းလင်းပြောကြား

တွေ့ဆုံပွဲသို့ တက်ရောက်လာကြသူများထဲမှ မေးခွန်းမေးမြန်းလိုသူ ၂၉ ဦးအနက် မဲပေါက်သူ ခုနစ်ဦးဖြစ်သည့် အမှတ်(၂)ရပ်ကွက်မှ ဒေါ်ခင်ထွေးမော်၏ အမှတ်(၂)ရပ်ကွက်ရှိ ပိတ်သိမ်းထားသော သင်္ချိုင်းမြေအား ပြန်လည်ခွင့်ပြုပေးရန်၊ ခရာအတွင်းကျေးရွာမှ ဦးငွေလှိုင်၏ သိမ်းဆည်းခံလယ်ယာမြေများ ပြန်လည်ရရှိရေး၊ ဇာသပြင်ကျေးရွာမှ ဦးတင်လှ၏ သိမ်းဆည်းခံလယ်ယာမြေများပြန်လည်ရရှိရေး၊ ကော့ကရိတ်မြို့ ကရင်စာပေနှင့်ယဉ်ကျေးမှုအဖွဲ့မှ ဦးစောကျော်ဝင်း၏ ကရင်စာပေနှင့် ယဉ်ကျေးမှုခန်းမ ဆောင်ရွက်ပေးနိုင်ရေး၊ အမှတ် (၃) ရပ်ကွက်မှ ဒေါ်ချိုချိုထိုက်၏ သိမ်းဆည်းခံလယ်ယာမြေများ ပြန်လည်ရရှိရေး၊ ကော့ကရိတ်မြို့နယ် ဘာသာပေါင်းစုံ ချစ်ကြည်ညီညွတ်ရေးအဖွဲ့ ဒုတိယဥက္ကဋ္ဌ ဦးခင်မောင်သန်း၏ ကော့ကရိတ်မြို့နယ် သာသာပေါင်းစုံ ချစ်ကြည်ညီညွတ်ရေးအဖွဲ့အတွက် ရုံးမြေနေရာ၊ အဆောက်အဦနှင့် မော်တော်ယာဉ်လိုအပ်ချက်အား ပံ့ပိုးဆောင်ရွက်ပေးနိုင်ရေး၊ ကျုံဖဲကျေးရွာမှ ဦးရဲထွန်း၏ ကျုံဖဲကျေးရွာအား လျှပ်စစ်မီးရရှိအောင် ဆောင်ရွက်ပေးနိုင်ရေးမေးခွန်းများကိုလည်းကောင်း မေးမြန်းတင်ပြကြရာ နိုင်ငံတော်၏ အတိုင်ပင်ခံပုဂ္ဂိုလ် ဒေါ်အောင်ဆန်းစုကြည်၊ ပြည်ထောင်စုဝန်ကြီး ဒေါက်တာမြင့်ထွေး၊ ပြည်နယ်ဝန်ကြီးချုပ် ဒေါ်နန်းခင်ထွေးမြင့်၊ ပြည်နယ်ဝန်ကြီးများနှင့် တာဝန်ရှိသူများက ချက်ချင်း ဆောင်ရွက်ပေးနိုင်မည့် အခြေအနေများ၊ ရေရှည်ဆောင်ရွက်ပေးရမည့်အခြေအနေများ၊ စိစစ်ဆောင်ရွက်ပေးသွားရမည့် အခြေအနေများနှင့်စပ်လျဉ်း၍ ရှင်းလင်းပြောကြားကြသည်။

ထို့နောက် နိုင်ငံတော်၏ အတိုင်ပင်ခံပုဂ္ဂိုလ်က ယခုတွေ့ဆုံပွဲတွင် မေးမြန်းတင်ပြကြသူများအနေဖြင့် တိတိကျကျမေးမြန်းတင်ပြခဲ့သည့်အတွက် ကျေးဇူးတင်ပါကြောင်း၊ တွေ့ဆုံပွဲတွင် ကိစ္စ သုံးခုတင်ပြခဲ့ကြပါကြောင်း၊ လမ်းပန်းဆက်သွယ်ရေး၊ လျှပ်စစ်မီးရရှိရေးနှင့် လယ်ယာမြေကိစ္စတို့ဖြစ်ပါကြောင်း၊ လယ်ယာမြေကိစ္စနှင့်ပတ်သက်ပြီး လွှတ်တော်က ဥပဒေများ ပြဋ္ဌာန်းပြီးနောက်ပိုင်း ပိုင်ဆိုင်မှုကိစ္စများ ထပ်တလဲလဲ တစ်နိုင်ငံလုံးတွင် ဖြစ်နေပါကြောင်း၊ ယင်းကိစ္စမှာ အမွေဆိုးများဖြစ်ပါကြောင်း၊ အမွေဆက်ခံရာတွင် အကောင်းသာယူပြီး အဆိုးကို ဖယ်ထား၍မရပါကြောင်း၊ မိမိတို့ ရွေးချယ်ပိုင်ခွင့်မရှိပါကြောင်း၊ ပြည်သူများအနေဖြင့် နားလည်ပေးစေလိုကြောင်း၊ တစ်နိုင်ငံလုံး၌ မိမိတို့ ပြည်သူများအနေဖြင့် ညီညွတ်ကြပါကြောင်း၊ ပြည်သူများအနေဖြင့် မိမိတို့ ဒေသအတွက်၊ နိုင်ငံအတွက် ဆောင်ရွက်နိုင်သည်ဆိုသည့် စိတ်ဓာတ်ကို မွေးမြူကြစေလိုကြောင်း၊ ပြည်သူများအနေဖြင့်လည်း မိမိတို့တာဝန်ကို ကျေပွန်ကြစေလိုကြောင်း၊ ပြည်သူများအနေဖြင့် ရွေးချယ်ပိုင်ခွင့်ကို မှန်မှန်ကန်ကန် အသုံးချစေလိုကြောင်း၊ ထို့ပြင် မိမိအတွက်သာမက အခြားသူများအတွက်ပါ ရွေးချယ်ကြစေလိုကြောင်း၊ ပြည်သူများကို ယခုလိုတွေ့ဆုံသည်မှာ မိမိ၏အသိ၊ ခံစားချက်များကို မျှဝေလို၍ဖြစ်ပါကြောင်းပြောကြားပြီး တွေ့ဆုံပွဲသို့ တက်ရောက်လာကြသူ တိုင်းရင်းသား၊ တိုင်းရင်းသူများနှင့် မှတ်တမ်းတင် ဓာတ်ပုံရိုက်သည်။

ကြိုဆိုနှုတ်ဆက်

ယင်းနောက် နိုင်ငံတော်၏ အတိုင်ပင်ခံပုဂ္ဂိုလ်နှင့် အဖွဲ့သည် ကော့ကရိတ်မြို့မှ ရဟတ်ယာဉ်များဖြင့် ဆက်လက်ထွက်ခွာကြပြီး ကြာအင်းဆိပ်ကြီးမြို့သို့ ရောက်ရှိကြရာ ပြည်နယ်စာရင်းစစ်ချုပ်၊ ပြည်နယ်ဝန်ကြီးများ၊ ဌာနဆိုင်ရာ တာဝန်ရှိသူများနှင့် ဒေသခံ တိုင်းရင်းသား၊ တိုင်းရင်းသူများက ကရင်ရိုးရာဒုံးယိမ်းအကအဖွဲ့နှင့်အတူ ကြိုဆိုနှုတ်ဆက်ကြသည်။

ထို့ပြင် ကြာအင်းဆိပ်ကြီးမြို့တွင်း လမ်းမတစ်လျှောက်၌ ဒေသခံ တိုင်းရင်းသား ပြည်သူများက သောင်းသောင်းဖြဖြ ကြိုဆိုနှုတ်ဆက်ကြသည်။

ထို့နောက် နိုင်ငံတော်၏ အတိုင်ပင်ခံပုဂ္ဂိုလ်သည် ကြာအင်းဆိပ်ကြီးမြို့နယ်ခန်းမ၌ ဒေသခံ ပြည်သူများနှင့် တွေ့ဆုံသည်။

တွေ့ဆုံပွဲတွင် နိုင်ငံတော်၏ အတိုင်ပင်ခံပုဂ္ဂိုလ်က "ပြည်သူတွေနဲ့ ဆွေးနွေးပွဲတွေ လုပ်ခြင်းက ပြည်သူတွေရဲ့အသံတွေကို ကြားချင်လို့ပါ။ ကျွန်မတို့ရဲ့ အမြင်တွေကိုလည်း သိစေချင်လို့ပါ။ စောစောတုန်းက ပြည်နယ်ဝန်ကြီးချုပ် ဒေါ်နန်းခင်ထွေးမြင့်က ဖွဲ့စည်းပုံအခြေခံဥပဒေနဲ့ပတ်သက်ပြီး မေးချင်တဲ့ မေးခွန်းတွေရှိတယ်။ မမေးဖို့ ပြောရမလားလို့ မေးပါတယ်။ ကျွန်မက မမေးဖို့ မပြောပါနဲ့လို့ ပြန်ပြောလိုက်ပါတယ်။ ပြည်သူတွေအနေနဲ့ မေးပိုင်ခွင့်၊ သိပိုင်ခွင့်လည်း ရှိပါတယ်။ ဘာတွေကို သိချင်တာလဲဆိုတော့ အဓိကလွှတ်တော်တွေထဲမှာ တပ်မတော်ကိုယ်စားလှယ်တွေ ၂၅ ရာခိုင်နှုန်းပါတဲ့ကိစ္စနဲ့ ၅၉(စ)ကိစ္စကို သိချင်ပါတယ်လို့ ပြောပါတယ်။ ဒါတွေကို ကျွန်မတို့ ပြန်ဖြေပါ့မယ်။ ဒါဟာ ပြည်သူအားလုံးနဲ့ဆိုင်တဲ့ ကိစ္စဖြစ်ပါတယ်။

ပြည်သူအားလုံးနဲ့ဆိုင်တဲ့ကိစ္စ

ဖွဲ့စည်းပုံအခြေခံ ဥပဒေဆိုတာ ပြည်သူအားလုံးနဲ့ဆိုင်တဲ့ ကိစ္စဖြစ်ပါတယ်။ တခြားဘယ်တွေ့ဆုံပွဲမှာမှ ဒီလိုမျိုး မမေးပါဘူး။ ပြည်သူလူထုတွေအကြား ဖွဲ့စည်းပုံအခြေခံဥပဒေနဲ့ ပတ်သက်လို့ စိတ်ဝင်စားတာ ကြိုက်ပါတယ်။ မေးချင်တာကို ကျွန်မသဘောကျပါတယ်။ ဒီလို ပြည်သူတွေက ကိုယ့်ရဲ့နိုင်ငံမှာ ဘာတွေဖြစ်နေသလဲဆိုတာ စိတ်ဝင်စားပြီးသိချင်မှ ကျွန်မတို့နိုင်ငံဟာ တိုးတက်နိုင်မှာဖြစ်ပါတယ်။

စာမျက်နှာ ၅ သို့ ❒

နိုင်ငံတော်၏အတိုင်ပင်ခံပုဂ္ဂိုလ် ဒေါ်အောင်ဆန်းစုကြည်အား ကော့ကရိတ်မြို့မှ ဒေသခံတိုင်းရင်းသား၊ တိုင်းရင်းသူများက ကြိုဆိုနှုတ်ဆက်ကြစဉ်။

❒ စာမျက်နှာ ၄ မှ

ဖွဲ့စည်းပုံအခြေခံဥပဒေဆိုတာအားလုံး သိတဲ့အတိုင်း နိုင်ငံတစ်နိုင်ငံရဲ့ အခြေခံဥပဒေဖြစ်ပါတယ်။ နိုင်ငံဟာ ဘယ်လိုနိုင်ငံမျိုးဖြစ်မယ်ဆိုတာ အဓိကဆုံးဖြတ်တာ ဖွဲ့စည်းပုံအခြေခံဥပဒေဖြစ်ပါတယ်။ မြန်မာနိုင်ငံ လွတ်လပ်ရေးကို ပြည်ထောင်စုမြန်မာနိုင်ငံတော်ဆိုပြီး ရယူခဲ့ပါတယ်။ အဲဒီကတည်းက ကျွန်မတို့ရဲ့လွတ်လပ်ရေး ခေါင်းဆောင်ကြီးတွေဟာပြည်ထောင်စုဆိုတဲ့ အတွေးအခေါ်ကို လက်ခံထားပါတယ်။ ပြည်ထောင်စုနိုင်ငံတစ်ခုကို လိုလားတောင့်တပြီး တန်ဖိုးထားတယ်ဆိုတာ အင်မတန်မှရှင်းပါတယ်။

ကျွန်မတို့နိုင်ငံက ပြည်ထောင်စုဖြစ်ပါတယ်။ နိုင်ငံသူ နိုင်ငံသားတွေအနေနဲ့ ပြည်ထောင်စုသားချင်းတွေဖြစ်တယ်ဆိုတာကို နှလုံးသွင်းပါဆိုပြီး ကျွန်မ ခဏခဏ သတိပေးပါတယ်။ ဘာဖြစ်လို့ အဲဒီလို ပြောရသလဲဆိုရင် ကျွန်မတို့နိုင်ငံဟာ တိုင်းရင်းသားလူမျိုးပေါင်းစုံနဲ့ ဖွဲ့စည်းထားတဲ့နိုင်ငံပါ။ ဒီလို နိုင်ငံတစ်ခု တည်တံ့ခိုင်မြဲဖို့၊ တိုးတက်ဖို့၊ အေးချမ်းဖို့ဆိုရင် ပြည်ထောင်စုစိတ်ဓာတ်ဟာ အင်မတန်မှ အရေးကြီးပါတယ်။ ပြည်ထောင်စုစိတ်ဓာတ်ရှိမှ ကျွန်မတို့နိုင်ငံဟာ တကယ်ကို တောင့်တင်းခိုင်မာမှာပါ။

ပြည်ထောင်စုစိတ်ဓာတ် ဆိုတာ ညီညွတ်တဲ့စိတ်ဓာတ်ပါ။ ညီညွတ်ခြင်း၊ သွေးစည်းခြင်းဆိုတာ တစ်စိတ်တည်း၊ တစ်ဝမ်းတည်းရယ်လို့ အားလုံးက မဟုတ်ပါဘူး။ တစ်သွေး၊ တစ်သံ၊ တစ်မိန့် မဟုတ်ပါဘူး။ သွေးစည်းတယ်၊ ညီညွတ်တယ်ဆိုတာ မတူတဲ့ သဘောထားတွေ ညှိနှိုင်းနိုင်တဲ့ အရည်အချင်းတွေအပေါ်မှာ အခြေခံပါတယ်။ ကျွန်မတို့အားလုံးဟာ တစ်ယောက်နဲ့တစ်ယောက် မတူတဲ့ သဘောထားတွေရှိတယ်။ ဒီမတူတဲ့ သဘောထားတွေကြောင့် တစ်ယောက်နဲ့တစ်ယောက် ရန်ပြုနေမယ်၊ သတ်ဖြတ်နေမယ်ဆိုရင် နိုင်ငံဟာ ဘယ်တော့မှ မအေးချမ်းနိုင်ပါဘူး။

မတူတဲ့သဘောထားတွေကို ညှိနှိုင်းနိုင်တဲ့ အရည်အချင်းရှိဖို့က ပြည်ထောင်စုသားအားလုံးရဲ့ လိုအပ်ချက်တစ်ခုပါ။ ဒါကို ကြီးငယ်မရွေး သဘောပေါက်စေချင်ပါတယ်။ ပြည်ထောင်စုစိတ်ဓာတ်ဆိုတာ မတူတဲ့ စိတ်ဓာတ်တွေကို ညှိနှိုင်းတာ၊ ဘယ်သူကမှ ငါလိုချင်တာကို တစ်ရာရာခိုင်နှုန်းရမှဖြစ်မယ်ဆိုတဲ့ စိတ်ဓာတ်ကို မကိုင်စွဲထားပါနဲ့။ တစ်ယောက်ချင်း၊ တစ်ယောက်ချင်းဟာ ငါလိုချင်တာကိုပဲ တစ်ရာရာခိုင်နှုန်း ရမယ်ဆိုတဲ့ စိတ်ဓာတ်ကို ကိုင်စွဲထားရင် ကျွန်မတို့နိုင်ငံ ဘယ်တော့မှ တည်ငြိမ်နိုင်မှာ၊ တိုးတက်နိုင်မှာ မဟုတ်ပါဘူး။ ဥပမာ ဒီခန်းမထဲမှာ အားလုံးက ရှေ့တန်းကနေ ထိုင်ရမှ ကျေနပ်မယ်ဆိုရင် ကျွန်မတို့ ဘယ်အခမ်းအနားကိုမှ ပြုလုပ်နိုင်မှာ၊ ကျင်းပနိုင်မှာ မဟုတ်ပါဘူး။ ဒါကြောင့် အပေးအယူဆိုတာ ရှိရပါတယ်။ ညှိယူရပါတယ်။ ကလေးတွေကို ရှေ့မှာထားတာက ကျွန်မတို့တွေ့ဆုံပွဲတွေမှာ အစဉ်အလာလို ဖြစ်လာပါတယ်။

ကလေးတွေရဲ့ပါဝင်မှု

တချို့နေရာတွေမှာဆိုရင် ကလေးတွေကလည်း ပါချင်တယ်။ နေရာကလည်း မရှိတဲ့အခါ ကလေးတွေကို ရှေ့မှာခေါ်ပြီး ဒီလိုပဲ ထိုင်ခိုင်းပါတယ်။ တချို့က ထင်ကြပါတယ်။ ကလေးတွေက ဘာမှလည်း စိတ်ဝင်စားတာ မဟုတ်ဘူး။ နားလည်တာလည်း မဟုတ်ဘူး။ ဒါပေမယ့် ကျွန်မအနေနဲ့ ငယ်ငယ်ကတည်းက ကလေးတွေကို နိုင်ငံရေးကို စိတ်ဝင်စားအောင်လို့ လုပ်ပေးရမယ်ဆိုတဲ့ ယုံကြည်ချက်နဲ့ ကလေးတွေရဲ့ပါဝင်မှုကို အားပေးတာဖြစ်ပါတယ်။

ကြာအင်းဆိပ်ကြီးက ပြည်သူတွေကနေပြီး ဖွဲ့စည်းပုံအခြေခံဥပဒေနဲ့ ပတ်သက်လို့ သိချင်တာကို ကျွန်မ သဘောကျကြိုဆိုပါတယ်။ ပြည်သူတွေသိချင်တဲ့ အချက်နှစ်ချက်ကို ကျွန်မပြောပါ့မယ်။ ပထမတစ်ချက်က လွှတ်တော်တွေထဲမှာ ၂၅ ရာခိုင်နှုန်း တပ်မတော်သား ကိုယ်စားလှယ်ပါတဲ့ ကိစ္စပါ။ ဒုတိယကိစ္စက ၅၉ (စ)ကိစ္စပါ။ ဒီနှစ်ခုမှာ ကျွန်မတို့ လွှတ်တော်ထဲမှာ ဖွဲ့စည်းပုံအခြေခံဥပဒေပြုပြင်ပြောင်းလဲရေးနဲ့ပတ်သက်လို့ လုပ်ဆောင်နေတယ်ဆိုတာကို တချို့သိရင်လည်း သိမယ်။ မသိရင်လည်း မသိဘူး။ သိတဲ့သူတွေကလည်း ဒီဟာကို လေ့လာပြီး ဘာတွေဖြစ်နေသလဲ၊ ဘာတွေပြောနေသလဲဆိုတာကို သေချာသတင်းစာထဲမှာ ဖတ်ထားလို့ဖြစ်မှာပါ။

ဖွဲ့စည်းပုံအခြေခံဥပဒေ ပြုပြင်ပြောင်းလဲရေးကို ဘာဖြစ်လို့ ကျွန်မတို့အစိုးရက လုပ်နေသလဲဆိုရင် လွယ်လွယ်ပြောရရင် ပြည်သူတွေကို ပေးခဲ့တဲ့ ကတိကဝတ်ပါ။ ကျွန်မတို့ ရွေးကောက်ပွဲဝင်ပြိုင်တုန်းက ဖွဲ့စည်းပုံအခြေခံဥပဒေပြုပြင်ပြောင်းလဲရေးကို လုပ်မယ်ဆိုတာ ကတိကဝတ်တစ်ခုဖြစ်ပါတယ်။ အလွယ်ဖြေလိုက်တာ မဟုတ်ပါဘူး။ ဘာကြောင့် ကျွန်မတို့ ဖွဲ့စည်းပုံအခြေခံဥပဒေကို ပြောင်းချင်တာလဲဆိုတာက ပိုပြီး အရေးကြီးပါတယ်။ ဒါကို ပြည်သူတွေ နားလည်ဖို့ လိုအပ်ပါတယ်။ အတိုင်းအတာတစ်ခုအထိ နားလည်တယ်လို့ ကျွန်မယုံကြည်ပါတယ်။ ဘာဖြစ်လို့ ဒီလိုပြောရသလဲဆိုတော့ ၅၉(စ) ပြုပြင်ပြောင်းလဲရေးနဲ့ ပတ်သက်လို့ ကရင်ပြည်နယ်ကို လာခဲ့တဲ့အခါတုန်းက ကျွန်မတို့ အံ့အားသင့်ရလောက်အောင် ရွာကကလေးတွေကပါ ဒီကိစ္စကို စိတ်ဝင်စားပြီး ထောက်ခံကြတာကို တွေ့ခဲ့ရပါတယ်။

ဒီမိုကရေစီဖက်ဒရယ်နိုင်ငံဖြစ်

ကရင်ပြည်နယ်ဘက်မှာ သာမန်ရွာသူရွာသားတွေက နိုင်ငံ့ရဲ့အရေးကို စိတ်ဝင်စားတယ်ဆိုတာကို ပြတာပါ။ ကျွန်မတို့က ဖွဲ့စည်းပုံအခြေခံဥပဒေကို ပြုပြင်ပြောင်းလဲချင်တယ်ဆိုတာ ရည်ရွယ်ချက်မရှိဘဲ လုပ်တာမဟုတ်ပါဘူး။ နိုင်ငံကို စစ်မှန်တဲ့ဒီမိုကရေစီဖက်ဒရယ်နိုင်ငံဖြစ်စေချင်လို့ ဒီဖွဲ့စည်းပုံအခြေခံဥပဒေကို ပြောင်းလဲချင်တာပါ။ စစ်မှန်တဲ့ ဒီမိုကရေစီဖက်ဒရယ်နိုင်ငံဖြစ်ဖို့ လိုတဲ့အချက်အလက်တွေကို ကျွန်မတို့က ဖွဲ့စည်းပုံအခြေခံဥပဒေထဲမှာ ပါဝင်စေချင်တာဖြစ်ပါတယ်။

ဒီလို လုပ်နေတဲ့အချိန်မှာ မမေ့ဘဲ ဦးတည်ဆောင်ရွက်နေတာက အမျိုးသားရင်ကြားစေ့ရေးဖြစ်တယ်ဆိုတာကို ကျွန်မတို့ ဘယ်တော့မှ မမေ့ပါဘူး။ ဒါက အမျိုးသားဒီမိုကရေစီအဖွဲ့ချုပ် စတင်ထူထောင်ကတည်းက အမျိုးသားပြန်လည်ရင်ကြားစေ့ရေးကို ဦးတည်မယ်ဆိုပြီး ကျွန်မတို့ ပြောထားတာပါ။ အဲဒီတုန်းက အမျိုးသားရင်ကြားစေ့ရေးဆိုပြီး ပြောတာက ဘာကို ပြောတာလည်းဆိုရင် ဒီမိုကရေစီကို ယုံကြည်တဲ့ အသိုင်းအဝိုင်းတွေနဲ့ ဒီမိုကရေစီကို မယုံကြည်တဲ့ အသိုင်းအဝိုင်းတွေကြားထဲမှာ ရင်ကြားစေ့ရေးကို ကျွန်မတို့ အဓိကပြောခဲ့တာပါ။

ဘာဖြစ်လို့လဲဆိုတော့ အမျိုးသားဒီမိုကရေစီအဖွဲ့ချုပ်က ၁၉၈၈ ခုနှစ် ဒီမိုကရေစီလှုပ်ရှားမှုကနေ ပေါက်ဖွားလာတာပါ။ အဲဒီတုန်းကတည်းက ကျွန်မတို့ဟာ ဒီမိုကရေစီကို ယုံကြည်တယ်။ ဒီမိုကရေစီကို ယုံကြည်ရတဲ့ အကြောင်းကလည်း ရိုးရိုးလေးပါ။ ဒီမိုကရေစီဆိုတာကို အားလုံးသိတယ်လို့ ကျွန်မထင်ပါတယ်။

ဒီမိုကရေစီဆိုတာ ပြည်သူရဲ့ အုပ်ချုပ်ရေးလို့ အဓိပ္ပာယ်သက်ရောက်ပါတယ်။ ပြည်သူရဲ့အုပ်ချုပ်ရေးဆိုပြီး အဓိပ္ပာယ်သက်ရောက်တဲ့အတွက် ပြည်သူတွေကနေ တကယ်ပဲ တစ်နိုင်ငံလုံးကို အုပ်ချုပ်နိုင်မှာလားဆိုတာ လက်တွေ့ကျကျ မဖြစ်နိုင်ပါဘူး။ ဒါကြောင့် ကိုယ်စားပြုဒီမိုကရေစီဆိုပြီး ပြည်သူတွေကနေ ရွေးချယ်တင်မြှောက်လိုက်တဲ့ ပုဂ္ဂိုလ်တွေနဲ့ အစိုးရဖွဲ့တာဖြစ်ပါတယ်။

လူသားတွေဟာ ခြောက်ပစ်ကင်းသဲလဲစင် မဟုတ်ပါဘူး။ လူသားတွေဟာ အပြစ်အနာအဆာတွေ ရှိပါတယ်။ ဒီတော့ လူသားတွေ ဖန်တီးတဲ့စနစ်တစ်ခုဟာလည်း အပြစ်အနာအဆာတွေရှိမှာဖြစ်ပါတယ်။ ဘယ်လိုမှ ချောချောမွေ့မွေ့နဲ့ အပြစ်အနာအဆာ ကင်းတယ်ဆိုတာ မဖြစ်နိုင်ဘူး။ ဒါပေမယ့် ကမ္ဘာကျော်နိုင်ငံရေးသုခမိန်ကြီး တစ်ဦးပြောခဲ့သလို ဒီမိုကရေစီဟာ အပြစ်အနာအဆာရှိပေမယ့် လူတွေထွင်ခဲ့တဲ့ စနစ်တွေထဲမှာ အခုထိ အကောင်းဆုံးပါ။ လူတွေထွင်ခဲ့တဲ့ နိုင်ငံရေးစနစ်တွေထဲမှာ ဒီမိုကရေစီက အကောင်းဆုံးဆိုပေမယ့် အပြစ်မဲ့တယ်လို့ ဆိုလိုတာမဟုတ်ပါဘူး။ ဒါကို ကျွန်မ လက်ခံပါတယ်။ အပြစ်မဲ့မဟုတ်ပါဘူး၊ ဒီမိုကရေစီမှာ အားနည်းချက်ရှိပါတယ်။

ဒီမိုကရေစီစနစ်က အကောင်းဆုံး

ဒါပေမယ့် လူသားတွေ ထွင်ခဲ့တဲ့ နိုင်ငံရေးစနစ်တွေ အားလုံးထဲမှာ ဒီမိုကရေစီစနစ်က အကောင်းဆုံးပါ။ ဘာဖြစ်လို့ အကောင်းဆုံးဆိုပြီး ကျွန်မပြောရသလဲဆိုရင် ပြည်သူကို လေးစားတန်ဖိုးထားရတဲ့ စနစ်မို့ပါ။ ပြည်သူကို တန်ဖိုးထားတယ်၊ ပြည်သူကို လေးစားတယ်ဆိုတာကို ရှင်းရှင်းလေးပြောရရင် အများကို လေးစားတယ်၊ အများကို တန်ဖိုးထားတယ်ဆိုတာပါ။ ဒီမိုကရေစီစနစ်ကို ပိုပြီး အနှစ်သာရရှိအောင် ဘယ်လို ထည့်ပြောသလဲဆိုရင် အများရဲ့ဆန္ဒအရ ဖြစ်ရမယ်၊ အနည်းစုရဲ့ အခွင့်အရေးတွေကိုလည်း ကာကွယ်ရမယ် ဒါဒီမိုကရေစီပါ။ ရှင်းရှင်းလေးပြောရရင် ဘာလို့ကျွန်မတို့ဒီစနစ်ကို လိုချင်သလဲ။ အများရဲ့ဆန္ဒအရ နိုင်ငံတစ်နိုင်ငံကို အုပ်ချုပ်တဲ့စနစ်ဖြစ်ပြီး လူနည်းစုရဲ့ အခွင့်အရေးတွေကို ကာကွယ်ပေးတဲ့ စနစ်လည်း ဖြစ်ပါတယ်။ ဒါအခုအထိ လူသားတွေ ထွင်ခဲ့တဲ့စနစ်တွေထဲမှာ အကောင်းဆုံးစနစ်ဆိုပြီး ကျွန်မတို့ယူဆလို့ ဒီမိုကရေစီကို ထောက်ခံတာပါ။

ရင်ကြားစေ့ရေး

ဒီမိုကရေစီကို မထောက်ခံတဲ့ လူတွေနဲ့ အားမပေးတဲ့လူတွေ ရှိပါတယ်။ ဒီမိုကရေစီဆိုတာ ဒီနိုင်ငံက ပေါက်ဖွားလာတာ မဟုတ်ပါဘူး။ တိုင်းတစ်ပါးက ပေါက်ဖွားလာတဲ့ စနစ်ဖြစ်တယ်ဆိုပြီး မြင်တဲ့သူတွေ ရှိပါတယ်။ ၁၉၈၈ ခုနှစ် ဒီမိုကရေစီ အရေးတော်ပုံကြီးနောက်ပိုင်းကို တိုတိုနဲ့ ပြောရမယ်၊ ရှင်းအောင်ပြောရမယ်ဆိုရင် ဒီမိုကရေစီကို ယုံကြည်တဲ့ သူတွေနဲ့ ဒီမိုကရေစီကို မယုံကြည်တဲ့ သူတွေဆိုပြီး အဲဒီလို အင်အားစုနှစ်ခုက ကျွန်မတို့ရဲ့နိုင်ငံအတွင်းမှာ ပေါ်နေပါတယ်။ ဒါကြောင့် အမျိုးသားရင်ကြားစေ့ရေးဆိုပြီး အဲဒီတုန်းက ကျွန်မတို့ ပြောတာက ဒီမိုကရေစီကို မလိုလားတဲ့ အင်အားစုနဲ့ ဒီမိုကရေစီကို လိုလားတဲ့အင်အားစုတွေကြားမှာ ရင်ကြားစေ့ရေးဖြစ်ပါတယ်။ အားလုံးက ကျွန်မတို့ရဲ့ နိုင်ငံသူ နိုင်ငံသားတွေပါ။

ပြည်ထောင်စုဖွား သားချင်းတွေ အားလုံးကြားထဲမှာ ရင်ကြားစေ့ရေးကို ဦးတည်မယ်ဆိုပြီး ကျွန်မတို့မူအဖြစ်နဲ့ ကိုင်ခဲ့တာဖြစ်ပါတယ်။ အခုနောက်ပိုင်း အမျိုးသားရင်ကြားစေ့ရေးဆိုတာ ကျွန်မတို့ရဲ့ ငြိမ်းချမ်းရေး လုပ်ငန်းစဉ်တွေနဲ့လည်း ဆက်စပ်ပါတယ်။ ဖွဲ့စည်းပုံအခြေခံဥပဒေကို ပြန်ပြီးပြင်မယ်ဆိုရင် ၅၉ (စ)နဲ့ပတ်သက်ပြီး ဒီကိုလာပြီး စည်းရုံးရေးဆင်းတဲ့ အချိန်ကာလတုန်းက ပြောထားတဲ့အတိုင်း ကျွန်မ ပြောပါမယ်။ ၅၉ (စ)ဆိုတာ ကိုယ့်ရဲ့ခင်ပွန်းဖြစ်ဖြစ်၊ သားသမီးတွေဖြစ်ဖြစ် တခြားနိုင်ငံသားအဖြစ် ခံယူထားလို့ရှိရင် ဒုသမ္မတတို့၊ သမ္မတတို့ အဆင့်ကို မလုပ်နိုင်ပါဘူး။ ခပ်တိုတိုပဲ ပြောရရင် အများက ကျွန်မကို ရည်ရွယ်ပြီး ထည့်ထားတယ်ဆိုတာ သဘောပေါက်မှာပါ။ ကျွန်မလည်း အဲဒီလို နည်းနည်းသဘောပေါက်ပါတယ်။

ပုဂ္ဂိုလ်ရေးအရမဟုတ်

၅၉ (စ)ကို အမျိုးသားဒီမိုကရေစီအဖွဲ့ချုပ်အနေနဲ့ ကန့်ကွက်ခဲ့တာက ပုဂ္ဂိုလ်ရေးအရ မဟုတ်ဘူး ဒီမိုကရေစီမူအရပါ။ ဒီမိုကရေစီမူအရဆိုတာ လူတိုင်းလူတိုင်း၊ တစ်ယောက်ချင်း တစ်ယောက်ချင်းရဲ့ ရပိုင်ခွင့်တန်ဖိုးနဲ့ အခွင့်အရေးတွေကို ကျွန်မတို့အလေးထားရမယ်၊ တန်းတူညီမျှထားရမယ်။ အဲဒီလို လုပ်တဲ့အခါမှာ ကျွန်မတို့ရဲ့ အခြေခံဥပဒေတွေထဲမှာ ဖွဲ့စည်းပုံအခြေခံဥပဒေကို ပြောတာမဟုတ်ပါဘူး။ ကျွန်မတို့ ကျင့်သုံးနေတဲ့တည်ဆဲဥပဒေထဲမှာ လူတစ်ယောက်ဟာ အသက် ၁၈ နှစ်ကျော်သွားရင် လူလားမြောက်ပါပြီ။ လူလားမြောက်သွားလို့ရှိရင် သူ့ရဲ့ကံကြမ္မာအတွက် သူက တာဝန်ယူရပါမယ်။

အသက် ၁၈ နှစ်အောက် ကလေးတစ်ယောက်လုပ်တဲ့ကိစ္စကို မိဘတွေက တာဝန်ယူရပါမယ် တာဝန်ရှိပါတယ်။ ဒါပေမယ့် သူဟာ အသက်ပြည့်သွားလို့ရှိရင် မိဘတွေက တာဝန်မရှိတော့ပါဘူး။ မိဘတွေအနေနဲ့ ဒီကလေးတွေရဲ့ လုပ်ရပ်အတွက်ကို တာဝန်ယူစရာလဲ မလိုပါဘူး။ အဲဒီကလေးက ပြဿနာဖြစ်လို့ရှိရင် မိဘတွေကို ဒီကလေးတွေကြောင့်ဆိုပြီး အပြစ်ပေးလို့လည်း မရပါဘူး။ ဒါကို ရှင်းရှင်းပြောရမယ်ဆိုရင် လူလားမြောက်လာတဲ့ ကလေးတွေရဲ့ ဘဝနဲ့ မိဘရဲ့ဘဝနဲ့ ဒွန်တွဲပြီး ဥပဒေတစ်ခုလုပ်တယ်ဆိုတာက အခြေခံစံနှုန်းစံထားတွေနဲ့ မကိုက်ညီပါဘူး။ ဒါကြောင့် အခြေခံဒီမိုကရေစီမူနဲ့ မကိုက်ညီဘူးဆိုပြီး ကျွန်မတို့က ကန့်ကွက်တာဖြစ်ပါတယ်။ ကျွန်မကို ဦးတည်လို့ မဟုတ်ပါဘူး။

လွှမ်းမိုးနိုင်ခွင့်မရှိ

ဒုတိယကိစ္စဖြစ်တဲ့ တပ်မတော်သား လွှတ်တော်ကိုယ်စားလှယ် ၂၅ ရာခိုင်နှုန်း လွှတ်တော်တွေထဲမှာ ရှိတယ်ဆိုတာကို ကျွန်မတို့က တပ်မတော်ရယ်လို့ မဟုတ်ပါဘူး။ ဒီမိုကရေစီစနစ်ကို တကယ်ကျင့်သုံးတဲ့နိုင်ငံမှာ ပြည်သူလူထုက ရွေးချယ်တင်မြှောက်တဲ့ ကိုယ်စားလှယ်မဟုတ်တဲ့ပုဂ္ဂိုလ်၊ ဘယ်အဖွဲ့အစည်းကလာလာ လွှတ်တော်ကို လွှမ်းမိုးနိုင်ခွင့်မရှိပါဘူး။ ဘာဖြစ်လို့လဲဆိုတော့ ဒီမိုကရေစီဆိုတာ ပြည်သူကနေပြီး အုပ်ချုပ်တဲ့စနစ်၊ ပြည်သူရွေးချယ်တင်မြှောက်တဲ့ ကိုယ်စားလှယ်တွေကသာ စိုးမိုးရမယ်၊ ဩဇာရှိရမယ်။ ပြည်သူရွေးချယ်တင်မြှောက်ခြင်းမရှိတဲ့ ကိုယ်စားလှယ်တွေ မပါဘူးလားဆိုတော့ ပါနိုင်ပါတယ်။

သို့သော် သူတို့ရဲ့လုပ်ပိုင်ခွင့်တွေက အကန့်အသတ်နဲ့ပါ။ ကျွန်မတို့ ဖွဲ့စည်းပုံအခြေခံဥပဒေမှာ အဲဒီလို လိုအပ်တဲ့ အကန့်အသတ်တွေ မရှိပါဘူး။ ဒါကြောင့် ဒီကိစ္စကိုပြောင်းရမယ်လို့ ကျွန်မတို့ ပြောတာပါ။ ကျွန်မတို့က တပ်မတော်ကို ရည်ရွယ်တာ မဟုတ်ပါဘူး။ တခြား အဖွဲ့အစည်းတွေကိုလည်း ဒီလိုအခွင့်အရေးပေးရင် ကျွန်မတို့ ကန့်ကွက်မှာပါ။ ဘယ်အဖွဲ့အစည်းမဆို ဒီမိုကရေစီကို ယုံကြည်လို့ရှိရင် ဒီမိုကရေစီမူတွေနဲ့ မကိုက်ညီတဲ့အခွင့်အရေးတွေကို မယူသင့်ပါဘူး။ ဒါတွေကို ကျွန်မတို့ ကန့်ကွက်မှာ ဖြစ်ပါတယ်။

ဒါကို ၂၀၁၅ ခုနှစ်မတိုင်ခင် ၂၀၁၄ ခုနှစ်ကဆိုရင် ကျွန်မတို့ လွှတ်တော်ထဲမှာ ဖွဲ့စည်းပုံအခြေခံဥပဒေပြုပြင်ပြောင်းလဲရေးနဲ့ပတ်သက်လို့ အခြေအတင်ပြောတုန်းက အမျိုးသားဒီမိုကရေစီအဖွဲ့ချုပ်အနေနဲ့ ဒီကိစ္စကို ပြောင်းလဲချင်တဲ့ အချက်အနေနဲ့ တင်ပြခဲ့ပါတယ်။ ဒါကို ကျွန်မတို့ ခိုးကြောင်ခိုးဝှက်နဲ့လုပ်တာ မဟုတ်ဘူး။ အားလုံးကို အသိပေးပြီး ကျွန်မတို့ ပွင့်ပွင့်လင်းလင်းနဲ့ လုပ်တဲ့ကိစ္စဖြစ်ပါတယ်။ လက်ရှိအချိန်အခါမှာ ဖွဲ့စည်းပုံအခြေခံဥပဒေပြုပြင်ပြောင်းလဲရေးနဲ့ပတ်သက်ပြီး ကျွန်မတို့ လွှတ်တော်ထဲမှာ တင်ပြလိုတဲ့ကိစ္စလည်း ဖြစ်ပါတယ်။

ဒီကိစ္စနဲ့ပတ်သက်ပြီး ရှင်းပြဖို့ ကျွန်မ ဝန်မလေးပါဘူး။ ဒါကို ကျွန်မတို့က တပ်မတော်ကို ကပ်ချင်တဲ့စိတ်၊ ရန်လိုချင်တဲ့စိတ်နဲ့ လုပ်တာမဟုတ်ပါဘူး။ ဖွဲ့စည်းပုံအခြေခံဥပဒေဟာ တကယ်စစ်မှန်တဲ့ ဒီမိုကရေစီဖက်ဒရယ် ပြည်ထောင်စုတစ်ခုနဲ့ ကိုက်ညီအောင် ပြောင်းလဲရမယ်ဆိုပြီး ကျွန်မတို့ အဲဒီလို ခံယူချက်နဲ့လုပ်တာ ဖြစ်ပါတယ်။ ဒီလိုလုပ်တဲ့အထဲမှာ ကျွန်မတို့က နိုင်ငံရဲ့ တည်ငြိမ်ရေးနဲ့ အမျိုးသားရင်ကြားစေ့ရေးကို ဦးတည်ပြီး တစ်ဆင့်ပြီး တစ်ဆင့် လုပ်သွားမယ်ဆိုပြီး လုပ်တာပါ။ လက်ရှိမှာ ၂၅ ရာခိုင်နှုန်းနဲ့ပတ်သက်ပြီး တစ်ဆင့်ပြီးတစ်ဆင့် လျှော့ဖို့ ကျွန်မတို့အနေနဲ့ အဆိုပြုတာပဲ ရှိပါတယ်။ ကျွန်မတို့ ဒီမိုကရေစီနိုင်ငံရေး လုပ်တယ်ဆိုရင် အလျှော့အတင်းဆိုတာရှိရမယ်။

စာမျက်နှာ ၆ သို့ ❒

နိုင်ငံတော်၏အတိုင်ပင်ခံပုဂ္ဂိုလ် ဒေါ်အောင်ဆန်းစုကြည် ကြာအင်းဆိပ်ကြီးမြို့ ဒေသခံတိုင်းရင်းသား၊ တိုင်းရင်းသူများနှင့် မှတ်တမ်းတင်ဓာတ်ပုံရိုက်စဉ်။

ပြည်တွင်းရေးရာ

❒ စာမျက်နှာ ၅ မှ

နိုင်ငံတည်ငြိမ်ရေးအတွက်၊ ပြည်သူတွေ အေးချမ်းဖို့အတွက် ကျွန်မတို့ရဲ့ နိုင်ငံလွတ်လပ်ရေးနဲ့ ညီညွတ်ရေးအတွက် အလျှော့အတင်းဆိုတာ လုပ်ရပါတယ်။ ငါလိုချင်တာရမှ၊ ငါ့အဖွဲ့လိုချင်တာရမှ အဲဒီလိုမျိုးစိတ်တွေနဲ့ဆိုရင် ကျွန်မတို့ရဲ့နိုင်ငံဟာ ဘယ်လိုမှ အေးချမ်းနိုင်မှာ မဟုတ်ပါဘူး။ မအေးချမ်းရင် မတိုးတက်ဘူး၊ မတိုးတက်ရင် မအေးချမ်းပါဘူး၊ ဒီသံသရာမှာ ကျွန်မတို့ ဆက်လည်နေမှာပါ။ ဒါကြောင့် ဖွဲ့စည်းပုံအခြေခံဥပဒေနဲ့ပတ်သက်ရင် ဒီနှစ်ချက်ကို ကြာအင်းဆိပ်ကြီးက ပြည်သူတွေက သိချင်တာ၊ စိတ်ဝင်စားတာကို ကျွန်မ သဘောကျပါတယ်။

နိုင်ငံတော်၏အတိုင်ပင်ခံပုဂ္ဂိုလ် ဒေါ်အောင်ဆန်းစုကြည် ကြာအင်းဆိပ်ကြီးမြို့ရှိ နယ်စပ်ဒေသတိုင်းရင်းသားလူငယ်များ ဖွံ့ဖြိုးရေးသင်တန်းကျောင်းမှ ကျောင်းသားလူငယ်များအား ရင်းရင်းနှီးနှီး တွေ့ဆုံစဉ်။

နှလုံးသွင်းစေချင်

ကျွန်မတို့ရဲ့နိုင်ငံဟာ ဘယ်အခြေအနေမှာ ရောက်နေသလဲ၊ ဘယ်ခရီးတွေ သွားနေသလဲဆိုတာကို စိတ်ဝင်စားကြပါ။ တစ်ယောက်နဲ့တစ်ယောက် ဆွေးနွေးကြပါ။ ကိုယ်ဖြစ်စေချင်တာတွေ၊ ဖြစ်သင့်ဖြစ်ထိုက်တာတွေကို တတ်နိုင်သမျှ ဝန်းရံကြပါ။ တချို့က အစိုးရအားလုံးလုပ်ပါစေ၊ အစိုးရက ဟိုဟာမလုပ်ဘူးလား၊ ဒီဟာမလုပ်ဘူးလားဆိုပြီး ပြောကြပါတယ်။ အစိုးရလုပ်ငန်းတွေ အောင်မြင်အောင်လို့ ပြည်သူလူထုရဲ့ ပံ့ပိုးမှုကအရေးကြီးတယ်ဆိုတာကို နှလုံးသွင်းစေချင်ပါတယ်။ ကိုယ့်ရဲ့တန်ဖိုးကို လျှော့မတွက်ပါနဲ့၊ လူတစ်ဦးချင်းစီမှာ တန်ဖိုးရှိတယ်ဆိုတာကို ကျွန်မ မမေ့စေချင်ပါဘူး။

ဒါကို နောက်ဆုံးဘာနဲ့ ပြလဲဆိုရင် ရွေးကောက်ပွဲနဲ့ ပြရပါမယ်။ ရွေးကောက်ပွဲမှာ ပြည်သူတစ်ယောက်ချင်းစီက မဲတစ်ပြားစီ ရပါတယ်။ ဒါက တစ်ယောက်ချင်း တစ်ယောက်ချင်းမှာ တန်ဖိုးရှိတယ် ဆိုတာကိုပြတာပါ။ ရွေးကောက်ပွဲမှာ နိုင်ငံတော်သမ္မတကလည်း မဲတစ်ပြားပဲ ရပါတယ်။ တခြားသာမန်မဲပေးပိုင်ခွင့်ရှိတဲ့ပြည်သူတွေကလည်း မဲတစ်ပြားပဲရပါတယ်။ နောက်ဆုံးကျတော့ ကိုယ့်တန်ဖိုးဟာ အဲဒီနေရာမှာ ကြည့်လိုက်လို့ရှိရင် နိုင်ငံတော်အထွတ်အထိပ်ရဲ့ တန်ဖိုးနဲ့ အတူတူဖြစ်သွားပါတယ်။

ဒါကြောင့် ဒီမိုကရေစီစနစ်အောက်မှာ ပြည်သူတိုင်း၊ ပြည်သူတိုင်းက တန်ဖိုးရှိပါတယ်။ ကိုယ့်တန်ဖိုးကို မှန်မှန်ကန်ကန် သုံးပါ၊ ကိုယ့်အတွက်လည်းသုံးပါ၊ ကိုယ့်နိုင်ငံအတွက်လည်း သုံးပါ၊ ကိုယ့်ရဲ့ပြည်နယ်အတွက်လည်း သုံးပါ။ ဒီလိုစိတ်တွေနဲ့ လုပ်မယ်ဆိုရင် အများကြီး တိုးတက်မှာဖြစ်ပါတယ်။ ပြည်သူတွေအတွက် လိုအပ်ချက်တွေ အများကြီး ရှိသေးတယ်ဆိုတာကို ကျွန်မတို့ သိပါတယ်။ အဲဒီလိုအပ်ချက်တွေ ဖြည့်ဆည်းနိုင်ဖို့အတွက်လည်း ဝိုင်းဝန်းပြီး အားလုံးက ကူညီကြပါ။ ကျွန်မတို့ဘက်ကလည်း ကြိုးစားမယ်၊ ပြည်သူတွေဘက်ကလည်း ကြိုးစားပါ။ တိုးတက်တဲ့ ဘယ်နိုင်ငံမဆို ပြည်သူတော်လို့ တိုးတက်တာပါ။ အစိုးရတော်လို့ တိုးတက်တယ်ဆိုတာ မရှိပါဘူး။

ပြည်သူတွေရဲ့အရည်အချင်း

အစိုးရ ဘယ်လောက်တော်တော် ပြည်သူက မပါလို့ရှိရင် မတိုးတက်နိုင်ပါဘူး။ ဒုတိယကမ္ဘာစစ်ကြီးနောက်ပိုင်းမှာ ထိပ်ဆုံးထိ တိုးတက်သွားတဲ့နိုင်ငံတွေရှိပါတယ်။ စစ်ရှုံးတဲ့နိုင်ငံတွေလည်းပါတယ်။ စစ်နိုင်တဲ့ နိုင်ငံတွေလည်းပါတယ်။ နောက်ဆုံး အရှုံးအနိုင်ဆိုတာ တခဏပါ။ ဒီအရှုံးအနိုင်ကို ရေရှည်မှာပြန်ပြီး ကိုယ့်ရဲ့တိုးတက်မှုတစ်ခု၊ အောင်မြင်မှုတစ်ခုဖြစ်အောင် လုပ်ဖို့ဆိုတာ ပြည်သူတွေရဲ့ အရည်အချင်းပါ။

ပြည်သူတွေ အရည်အချင်းရှိရင် ဘယ်နှခါရှုံးရှုံး ပြန်ပြီးနိုင်မှာပါ။ နောက်ဆုံး အရှုံးထက် အနိုင်ကများပြီး အောင်မြင်မှုကိုရမှာပါ။ ဒါကြောင့် ကျွန်မအနေနဲ့ ကြာအင်းဆိပ်ကြီးကို ခင်မင်ရတာက အရင်တုန်းက ခက်ခက်ခဲခဲနဲ့ လာခဲ့ရတဲ့ဒေသဖြစ်တဲ့အတွက် သံယောဇဉ် ရှိနေတာပါပါတယ်။ နိုင်ငံတိုးတက်ရေးနဲ့ အမျိုးသားရင်ကြားစေ့ရေး၊ ညီညွတ်ရေးနဲ့ ငြိမ်းချမ်းရေး ရဖို့အတွက် အားလုံးက ဝိုင်းဝန်းပြီး ပူးပေါင်းဆောင်ရွက်ကြပါလို့ ကျွန်မအနေနဲ့ မေတ္တာရပ်ခံချင်ပါတယ်။

ကြိုတင်တင်ပြမေးမြန်း

ယင်းနောက် တွေ့ဆုံပွဲသို့ ကြိုတင်တင်ပြမေးမြန်းထားသည့် ကြာအင်းဆိပ်ကြီးမြို့ အမှတ်(၅)ရပ်ကွက်မှ ဦးသိန်းဇော်ဦး၏ ကြာအင်းဆိပ်ကြီးမြို့ သောက်သုံးရေလုံလောက်စွာ ရရှိရေးအတွက် ဇမိမြစ်ရေတင်စီမံကိန်းအား အမြန်ဆုံးဆောင်ရွက်ပေးနိုင်ရေး၊ အမှတ်(၆)ရပ်ကွက်မှ ဦးမောင်မောင်ညွန့်၏ ကူးတို့ဆိပ်ကျေးရွာသို့ ဆက်သွယ်မည့် ဇမိမြစ်ကူးတံတား ဆောင်ရွက်ပေးရေး၊ နတ်ချောင်းကျေးရွာမှ ဦးလှဝင်း၏ ကြာအင်းဆိပ်ကြီး-ဘုရားသုံးဆူ ကားလမ်းပေါ်ရှိ တံတားဦးချောင်းကူးသစ်သားတံတား အဆင့်မြှင့်တင်ပေးရေး၊ အမှတ် (၂) ရပ်ကွက်မှ ဦးအောင်သွင်လှိုင်၏ ချောင်းဝချောင်းကူးတံတားနှင့် ချဉ်းကပ်လမ်း အဆင့်မြှင့်တင်ပေးရေး၊ အမှတ်(၄) ရပ်ကွက်မှ ဦးထိန်လင်း၏ ကြာအင်းဆိပ်ကြီး - ချောင်းနှစ်ခွ ကားလမ်းအား အဆင့်မြှင့်တင်ပေးရေး၊ အမှတ်(၃)ရပ်ကွက်မှ ဦးငြိမ်းမင်း၏ ကြာအင်းဆိပ်ကြီးမြို့ စားသုံးသူရေးရာ ဦးစီးဌာနပိုင်မြေမှာ လုပ်ငန်းများ ဆောင်ရွက်ခြင်း မရှိသည့်အတွက် အာဇာနည်နေ့အခမ်းအနားကျင်းပနိုင်ရန်နေရာအဖြစ် ဆောင်ရွက်ခွင့်ပြုရေး၊ အမှတ်(၃)ရပ်ကွက်မှ ဦးဟိန်းမိုးဦး၏ ကြာအင်းဆိပ်ကြီး ခုတင် ၅၀ ဆံ့ ဆေးရုံအား ခုတင် ၁၀၀ ဆံ့ဆေးရုံအဖြစ် အဆင့်မြှင့်တင်ပေးရေး၊ အမှတ်(၂)ရပ်ကွက်မှ ဦးသန်းစိုးမြင့်၏ ကြာအင်းဆိပ်ကြီး - မဲသရောလမ်း (ကြာအင်းဆိပ်ကြီးမြို့အပိုင်းအပိုင်း) အား အဆင့်မြှင့်တင်ပေးရေး၊ ကော့ကသောင်ကျေးရွာမှ ဦးလှရွှေ၏ ကော့ကသောင်ကျေးရွာနှင့် ဝင်ကကျေးရွာချင်းဆက်လမ်းအား အဆင့်မြှင့်တင်ပေးရေး၊ အမှတ်(၆) ရပ်ကွက်မှ ဦးစောညွန့်၏ ကျိုက်ဒုံမြို့ တောင်ကလေးကျေးရွာ အုပ်စုရှိ လျာထားမြေနေရာ၌ ခနောက်စိမ်းသတ္တုရိုင်း အသေးစားခွတ်သတ္တု စမ်းသပ်တိုင်းတာခွင့်လုပ်ငန်းလိုင်စင် ချထားပေးရေး၊ အမှတ်(၂)ရပ်ကွက်မှ ဦးသောင်းတင်၏ ဘုရားသုံးဆူ-သံဖြူဇရပ်လမ်းပိုင်းအနက် ၂၅ မိုင် ၅ ဖာလုံအား အဆင့်မြှင့်တင်ပေးရေး၊ ဘုရားသုံးဆူမြို့ အမှတ်(၁) ရပ်ကွက်၌ မြန်မာ-ထိုင်းနယ်စပ်ဂိတ်အား ပြန်လည်ဖွင့်လှစ်ပေးရေး၊ ကရင်စုရပ်ကွက်မှ ဦးစောသိန်းမြိုင်၏ ဘုရားသုံးဆူမြို့အား လျှပ်စစ်မီးရရှိရန် ဆောင်ရွက်ပေးရေး၊ အမှတ်(၁)ရပ်ကွက်မှ ဦးကျော်ခိုင်ထွေး၏ ဘုရားသုံးဆူမြို့ဆေးရုံ၌ ဆရာဝန်တစ်ဦး ထပ်မံခန့်ထားပေးရေး၊ အမှတ်(၆)ရပ်ကွက်မှ ဒေါ်ကြည်စိန်၏ ကျိုက်ဒုံမြို့အဝင် ဟောင်သရောမြစ်ကူးတံတားအား ကွန်ကရစ်တံတား တည်ဆောက်ပေးရေး၊ အမှတ်(၄)ရပ်ကွက်မှ ဦးအောင်ကျော်ဆန်း၏ ကျိုက်ဒုံမြို့အား လျှပ်စစ်မီးရရှိရန် ဆောင်ရွက်ပေးရေး၊ အဇင်းကျေးရွာမှ ဦးစိုးနိုင်၏ ကျိုက်ဒုံ- အဇင်း- ဂျိုးဖြူ-တောင်ကလေးလမ်းပိုင်း ကျန် ၁၅ မိုင်အား ကတ္တရာခင်းပေးနိုင်ရေးနှင့် KPF/BGF ကြီးကြပ်ကွပ်ကဲရေးအဖွဲ့မှ စောဒေါဒေါက ကျိုက်ဒုံ-ကော့ကရိတ်လမ်းအရှည် ၄၃ မိုင် ၁ ဖာလုံအနက် ၂၃ မိုင် ၁ ဖာလုံအား ကွန်ကရစ်လမ်း ဆောင်ရွက်ပေးနိုင်ရေး မေးခွန်းတို့နှင့်စပ်လျဉ်း၍ လည်းကောင်း။

ရှင်းလင်းပြောကြား

တွေ့ဆုံပွဲသို့ တက်ရောက်လာကြသူများထဲမှ မေးခွန်းမေးမြန်းလိုသူ ၁၁ ဦးအနက် မဲပေါက်သူ ငါးဦးဖြစ်သည့် ကြာအင်းဆိပ်ကြီး အမှတ်(၆)ရပ်ကွက်မှ ဒေါ်သန်းအေး၏ လွှတ်တော်များတွင် ပါဝင်နေသည့် တပ်မတော်သား ကိုယ်စားလှယ် ၂၅ ရာခိုင်နှုန်းအား လျှော့ချလိုခြင်းကိစ္စ၊ အမှတ်(၆)ရပ်ကွက်မှ ဒေါ်သီတာလွင်၏ တိုင်းရင်းသားဒေသများအတွက် ဖက်ဒရယ်ပေးနိုင်သည့် ဖွဲ့စည်းပုံအခြေခံဥပဒေပုဒ်မ (၂၆၁)အား ပြင်ဆင်ရန် မည်သည့်အတွက်ကြောင့် ကြန့်ကြာနေခြင်းကိစ္စ၊ အမှတ်(၄) ရပ်ကွက်မှ ဒေါ်သီတာချို၏ ဘုရားသုံးဆူမြို့ လမ်းများ ပြုပြင်ပေးနိုင်ရေးနှင့် လျှပ်စစ်မီးရရှိရေး၊ ထီးမံထိုးကျေးရွာမှ ဦးစောလှမိုး၏ ထိမံထိုး-ထိဖိုးနိုင်းလမ်းအား အဆင့်မြှင့်တင်ပေးနိုင်ရေး၊ အမှတ်(၆) ရပ်ကွက်မှ ဒေါ်ရီရီဝင်း၏ ဖွဲ့စည်းပုံအခြေခံဥပဒေပုဒ်မ ၅၉ (စ) အား မည်သည့်အတွက်ကြောင့် ပြင်ဆင်လိုခြင်းကိစ္စ မေးခွန်းတို့ကို လည်းကောင်း မေးမြန်းတင်ပြကြရာ နိုင်ငံတော်၏အတိုင်ပင်ခံပုဂ္ဂိုလ် ဒေါ်အောင်ဆန်းစုကြည်၊ ပြည်ထောင်စုဝန်ကြီး ဦးအုန်းဝင်းနှင့် ဒေါက်တာမြင့်ထွေး၊ ပြည်နယ်ဝန်ကြီးချုပ် ဒေါ်နန်းခင်ထွေးမြင့်၊ ပြည်နယ်ဝန်ကြီးများနှင့် တာဝန်ရှိသူများက ချက်ချင်းဆောင်ရွက်ပေးနိုင်မည့်အခြေအနေများ၊ ရေရှည်ဆောင်ရွက်ပေးရမည့် အခြေအနေများ၊ စိစစ်ဆောင်ရွက်ပေးသွားရမည့် အခြေအနေများနှင့်စပ်လျဉ်း၍ ရှင်းလင်းပြောကြားကြသည်။

ထို့နောက် နိုင်ငံတော်၏အတိုင်ပင်ခံပုဂ္ဂိုလ်က မိမိတို့လက်ထက်တွင် နောင်လာ နောက်သားများအတွက် ကောင်းမွန်သည့်အမွေများကို ချထားပေးခဲ့လိုပါကြောင်း၊ ထို့အတွက် မိမိတို့ ပြည်သူများအနေဖြင့် နောင်လာ နောက်သားများအတွက် တန်ဖိုးရှိသည့် အမွေများကို သေချာထိန်းသိမ်းပြီး အလေးထားရမည့် အမွေများကို ထားခဲ့နိုင်အောင် ဝိုင်းဝန်းကူညီကြစေလိုကြောင်း ပြောကြားပြီး တွေ့ဆုံပွဲသို့ တက်ရောက်လာကြသူ တိုင်းရင်းသား တိုင်းရင်းသူများနှင့် မှတ်တမ်းတင်ဓာတ်ပုံရိုက်သည်။

ထောက်ပံ့ငွေများပေးအပ်

ယင်းနောက် နိုင်ငံတော်၏ အတိုင်ပင်ခံပုဂ္ဂိုလ်သည် ကြာအင်းဆိပ်ကြီးမြို့ရှိ နယ်စပ်ရေးရာဝန်ကြီးဌာန ပညာရေးနှင့်လေ့ကျင့်ရေးဦးစီးဌာန နယ်စပ်ဒေသတိုင်းရင်းသားလူမျိုးများဖွံ့ဖြိုးတိုးတက်ရေးသင်တန်းကျောင်းသို့ ရောက်ရှိပြီး ကျောင်းသားလူငယ်များအား ရင်းရင်းနှီးနှီး တွေ့ဆုံ၍ ကျောင်းသားများ၏ ပညာရေး၊ ကျန်းမာရေး၊ စိတ်ဝင်စားသည့် ဘာသာရပ်များနှင့်စပ်လျဉ်း၍ သိလိုသည်များကို မေးမြန်းကာ ကျောင်းသားများအတွက် စားသောက်ဖွယ်ရာများနှင့် ထောက်ပံ့ငွေများကို ပေးအပ်သည်။

ထို့နောက် နိုင်ငံတော်၏အတိုင်ပင်ခံပုဂ္ဂိုလ်သည် စာကြည့်တိုက်၊ သင်တန်းကျောင်းသားအိပ်ဆောင်နှင့် စားရိပ်သာတို့ကို လိုက်လံကြည့်ရှုသည်။

ယင်းနောက် နိုင်ငံတော်၏ အတိုင်ပင်ခံပုဂ္ဂိုလ်နှင့် အဖွဲ့သည် ကြာအင်းဆိပ်ကြီးမြို့မှ ရဟတ်ယာဉ်များဖြင့် ပြန်လည်ထွက်ခွာခဲ့ကြရာ ညနေပိုင်းတွင် မော်လမြိုင်မြို့သို့ ပြန်လည်ရောက်ရှိကြသည်။

ညပိုင်းတွင် နိုင်ငံတော်၏ အတိုင်ပင်ခံပုဂ္ဂိုလ် ဒေါ်အောင်ဆန်းစုကြည်သည် မော်လမြိုင်မြို့ Strand Walking Street သို့ ရောက်ရှိပြီး ဈေးဆိုင်ခန်းများ ရောင်းချနေမှုကို ကြည့်ရှုအားပေးကာ ဒေသခံပြည်သူများအား ရင်းရင်းနှီးနှီး နှုတ်ဆက်ပြီး Culture Show ၌ မွန်ရိုးရာယဉ်ကျေးမှုအဖွဲ့များ၏ ကပြဖျော်ဖြေမှုကို ကြည့်ရှုအားပေးသည်။

သတင်းစဉ်

နိုင်ငံတော်၏အတိုင်ပင်ခံပုဂ္ဂိုလ် ဒေါ်အောင်ဆန်းစုကြည် မော်လမြိုင်မြို့ Strand Walking Street ရှိ Culture Show ၌ မွန်ရိုးရာယဉ်ကျေးမှုအဖွဲ့များ၏ ကပြဖျော်ဖြေမှုကို ကြည့်ရှုအားပေးစဉ်။

ပြည်ထောင်စုလွှတ်တော်နာယက ဦးတီခွန်မြတ်၊ အမျိုးသားလွှတ်တော်ဥက္ကဋ္ဌ မန်းဝင်းခိုင်သန်း၊ ပြည်သူ့လွှတ်တော် ဒုတိယဥက္ကဋ္ဌ ဦးထွန်းထွန်းဟိန်၊ အမျိုးသားလွှတ်တော် ဒုတိယဥက္ကဋ္ဌ ဦးအေးသာအောင်၊ IPU မှ နိုင်ငံတကာလူသားချင်းစာနာမှု ဥပဒေအားလေးစားမှုမြှင့်တင်ရေးကော်မတီဥက္ကဋ္ဌ ဟန်ဂေရီလွှတ်တော်ကိုယ်စားလှယ် Dr. Agnes Vadai နှင့် နိုင်ငံတကာကျွမ်းကျင်သူများ၊ AIPA ပူးပေါင်းကော်မတီဥက္ကဋ္ဌ ဦးဇော်သိန်း၊ နိုင်ငံတကာပါလီမန်များအဖွဲ့ဆိုင်ရာ ပူးပေါင်းကော်မတီဥက္ကဋ္ဌ ဒေါက်တာသန်းဝင်းနှင့် တာဝန်ရှိသူများ စုပေါင်းမှတ်တမ်းတင် ဓာတ်ပုံရိုက်ကြစဉ်။

★ ကျောဖုံးမှ

နိုင်ငံတကာ လူသားချင်းစာနာမှု ဥပဒေအား လေးစားမှုမြှင့်တင်ရေး ကော်မတီဥက္ကဋ္ဌ ဟန်ဂေရီလွှတ်တော်ကိုယ်စားလှယ် Dr. Agnes Vadai၊ နိုင်ငံတကာပါလီမန်များ အဖွဲ့ဆိုင်ရာ ပူးပေါင်းကော်မတီဥက္ကဋ္ဌ ဒေါက်တာသန်းဝင်းနှင့် ကော်မတီဝင်များ၊ ပြည်ထောင်စုလွှတ်တော်ကိုယ်စားလှယ်များ၊ တိုင်းဒေသကြီးနှင့် ပြည်နယ်လွှတ်တော်ကိုယ်စားလှယ်များ၊ အထူးဖိတ်ကြားထားသူများ၊ လွှတ်တော်ဝန်ထမ်းများနှင့် တာဝန်ရှိသူများ တက်ရောက်ကြသည်။

ဆွေးနွေးပွဲ ဖွင့်ပွဲအခမ်းအနားတွင် ပြည်ထောင်စု လွှတ်တော်နာယက ဦးတီခွန်မြတ်က ငြိမ်းချမ်းရေး ဖော်ဆောင်မှုနှင့် အမျိုးသားပြန်လည်ရင်ကြားစေ့ရေးလုပ်ငန်းဆိုင်ရာ အတွေ့အကြုံရှိသည့် နိုင်ငံတကာမှ လွှတ်တော်ကိုယ်စားလှယ်များ၊ ကျွမ်းကျင်သူများနှင့် မြန်မာ့လွှတ်တော်ကိုယ်စားလှယ်များ ငြိမ်းချမ်းရေးလုပ်ငန်းစဉ်တွင် ပါဝင်ဆောင်ရွက်နေကြသည့် သက်ဆိုင်သူများအကြား အပြုသဘောဆောင်သည့်အမြင်များ အပြန်အလှန်ဖလှယ်နိုင်ရန်၊ ဆွေးနွေးညှိနှိုင်း အဖြေရှာနိုင်ရန်စသည့် ရည်ရွယ်ချက်ကောင်းများနှင့် ယခုဆွေးနွေးပွဲကို ကျင်းပရခြင်း ဖြစ်ပါကြောင်း။

အပြန်အလှန်နားလည်မှု

ဆွေးနွေးပွဲ ဖြစ်မြောက်ရေးအတွက် ကြိုးပမ်းဆောင်ရွက်ရာတွင် နိုင်ငံတကာပါလီမန်များအဖွဲ့ (IPU) နှင့် မြန်မာလွှတ်တော်တို့အကြား အပြန်အလှန်နားလည်မှု၊ ချစ်ကြည်ရင်းနှီးမှုနှင့် နီးကပ်သည့် ပူးပေါင်းဆောင်ရွက်နိုင်မှုများက အဓိကအခန်းကဏ္ဍမှ ပါဝင်လျက်ရှိကြောင်း။

မိမိတို့နိုင်ငံအတွင်း နယ်မြေဒေသအချို့တွင် လက်နက်ကိုင်ပဋိပက္ခများ၏ နောက်ဆက်တွဲအခြေအနေများကြောင့် တိုင်းရင်းသားပြည်သူများ၏ လူမှုဘဝဖွံ့ဖြိုးမှုများ ပျက်စီးဆုံးရှုံးလျက်ရှိပါကြောင်း၊ ပဋိပက္ခဖြစ်ပွားခဲ့သည့် နယ်မြေဒေသအချို့တွင် ဖွံ့ဖြိုးတိုးတက်ရေးလမ်းစများ မှေးမှိန်ထိခိုက်လျက်ရှိပြီး နိုင်ငံသားပြည်သူများ၏ ဒီမိုကရေစီနှင့် အခြေခံလူ့အခွင့်အရေးများပါ နစ်နာဆုံးရှုံးလျက်ရှိပါကြောင်း၊ ပြည်ထောင်စုတစ်ဝန်း ဖွံ့ဖြိုးတိုးတက်ရေးနှင့် ဒီမိုကရေစီစနစ် ရှင်သန်ခိုင်မာရေးအတွက် ပြည်တွင်းလက်နက်ကိုင်ပဋိပက္ခချုပ်ငြိမ်းရေးနှင့် ရေရှည်တည်တံ့ခိုင်မြဲသည့် ငြိမ်းချမ်းရေးရရှိရန် နိုင်ငံတော်အနေဖြင့် ငြိမ်းချမ်းရေးလုပ်ငန်းစဉ်များကို အဓိကဦးစားပေးပြီး မူဝါဒများ ချမှတ်အကောင်အထည်ဖော်ဆောင်ရွက်လျက် ရှိပါကြောင်း။

မိမိတို့နိုင်ငံတွင် ဒီမိုကရေစီနှင့် ဖက်ဒရယ်ဆိုင်ရာအခြေခံမူများ အခြေခိုင်စေရန် အားထုတ်ကြိုးပမ်းလျက်ရှိသည့် ယခုအချိန်တွင် ပြင်ပဖိအားများကြောင့် ပေါ်ပေါက်လာသည့် အကြမ်းဖက်မှုနှင့် ထိပ်တိုက်တွေ့မှုများ၊ ပဋိပက္ခဖြစ်ပွားရာဒေသများတွင် လူ့အခွင့်အရေး ချိုးဖောက်ကြောင်း စွပ်စွဲမှုများသည် မိမိတို့၏ အားထုတ်မှုအပေါ် ထိခိုက် ယုတ်လျော့စေလျက်ရှိပါကြောင်း၊ မိမိတို့အနေဖြင့် နိုင်ငံတော်အတွင်း ငြိမ်းချမ်းရေးနှင့် အမျိုးသားပြန်လည်သင့်မြတ်ရေးကို ကြိုးစားရယူပြီး ဒီမိုကရေစီဖက်ဒရယ်ပြည်ထောင်စု တည်ထောင်ရေးရည်မှန်းချက်နှင့် နိုင်ငံရေးဆွေးနွေးမှုဖြစ်သည့် ပြည်ထောင်စုငြိမ်းချမ်းရေးညီလာခံ-၂၁ ရာစုပင်လုံနှင့် ဆက်စပ်အစည်းအဝေးများ ကျင်းပဆောင်ရွက်နေခြင်း ဖြစ်ပါကြောင်း။

အားထုတ်ကြိုးပမ်း

ထိုသို့ဆောင်ရွက်ရာတွင် စစ်မှန်သည့် ငြိမ်းချမ်းရေးနှင့် အမျိုးသားပြန်လည်ရင်ကြားစေ့ရေးမှတစ်ဆင့် ပြည်သူများ၏ နေ့စဉ်လူမှုဘဝ ဖြတ်သန်းမှုများတွင် ပကတိငြိမ်းချမ်းမှုကို ရရှိခံစားနိုင်စေမည့် ပြုပြင်ပြောင်းလဲအကောင်အထည်ဖော်မှုများကို အားထုတ်ကြိုးပမ်း ဆောင်ရွက်ကြရန် လိုအပ်ပါကြောင်း။

လွှတ်တော်ကိုယ်စားလှယ်များအနေဖြင့် အားလုံးပါဝင်ပြီး ငြိမ်းချမ်းသည့် ဒီမိုကရေစီမူဝါဒများကို မြှင့်တင်ပေးခြင်း၊ ငြိမ်းချမ်းရေးအသိများကို မိမိတို့မဲဆန္ဒနယ်မြေများတွင် ပြန်လည်မွေးမြူထိန်းသိမ်းခြင်းတို့ကို ဆောင်ရွက်ခြင်းဖြင့် ငြိမ်းချမ်းရေးဖော်ဆောင်မှုလုပ်ငန်းစဉ်တွင် လွှတ်တော်၏ အခန်းကဏ္ဍကို ပါဝင်ဆောင်ရွက်ရာ ရောက်ပါကြောင်း။

လွှတ်တော်အတွင်း အမုန်းစကားပြောဆိုမှုများကိုရှောင်ကြဉ်ပြီး အမုန်းစကား (hate speech)နှင့် ဆက်နွယ်သည့် ပြဿနာများကို ဖြေရှင်းရာတွင်လည်း ပါဝင်ကူညီရန် တိုက်တွန်းလိုပါကြောင်း၊ “ပြည်သူ့အသံ လွှတ်တော်အသံ၊ ပြည်သူ့ဆန္ဒ လွှတ်တော်ဆန္ဒ၊ ပြည်သူတို့မျှော်လင့်ချက် လွှတ်တော်က ဖော်ဆောင်ရွက်”ဆိုသည့် လွှတ်တော်ဆောင်ပုဒ်နှင့်အညီ လွှတ်တော်၏ မူဝါဒရေးရာ ချမှတ်သည့် လုပ်ငန်းစဉ်များ၊ ပြည်သူကို အကာအကွယ်ပေးသည့် ဥပဒေပြုခြင်း လုပ်ငန်းစဉ်များတွင် ပြည်သူကို အမှန်တကယ် ကိုယ်စားပြုဆောင်ရွက်နိုင်သည့် အဖွဲ့အစည်းအဖြစ် ခိုင်ခိုင်မာမာရပ်တည်နိုင်ရေး ကြိုးစားဆောင်ရွက်ကြရမည် ဖြစ်ပါကြောင်း။

လွှတ်တော်ကိုယ်စားလှယ်များအနေဖြင့် ယခုဆွေးနွေးပွဲမှတစ်ဆင့် ငြိမ်းချမ်းရေးဖော်ဆောင်မှု လုပ်ငန်းစဉ်များတွင် လွှတ်တော်ကိုယ်စားလှယ်များ၏ အခန်းကဏ္ဍနှင့် စပ်လျဉ်းသည့် ပြည်တွင်းနှင့် နိုင်ငံတကာအခြေအနေ ရှုမြင်သုံးသပ်မှုများ၊ လက်တွေ့ဆောင်ရွက်နိုင်မည့် အသိပညာစွမ်းရည်နှင့် နည်းလမ်းတို့ကို ပိုမိုသိရှိနားလည်လာနိုင်ရန် မျှော်လင့်ပါကြောင်း။

ဥပဒေပြု လွှတ်တော်များနှင့် လွှတ်တော်ကိုယ်စားလှယ်များသည် ငြိမ်းချမ်းရေး၊ တရားဥပဒေစိုးမိုးရေး၊ ဒီမိုကရေစီနှင့် လူ့အခွင့်အရေးတို့ကို မြှင့်တင်ဆောင်ရွက်ရန် တာဝန်ရှိပါကြောင်း၊ လွှတ်တော်များသည် ထိရောက်မှု၊ လုပ်ရှားတက်ကြွမှု၊ ပွင့်လင်းမြင်သာမှုတို့ရှိပြီး ပြည်သူအားလုံး၏ လူမှုစီးပွားဘဝ ပြည့်စုံရေးကို ဖြည့်ဆည်းပေးနိုင်မှသာလျှင် ဒီမိုကရေစီစနစ်သည် ရှင်သန်ဖွံ့ဖြိုးနိုင်မည်ဖြစ်ပါကြောင်း၊ ရေရှည်တည်တံ့သည့် ငြိမ်းချမ်းရေးရရှိစေရန်အတွက် လူ့အဖွဲ့အစည်းများအကြား ကွဲပြားမှုများကို ဆွေးနွေးညှိနှိုင်း ဖြေရှင်းနိုင်ကြပါစေကြောင်း ပြောကြားသည်။

အမှာစကားပြောကြား

ထို့နောက် IPU မှ နိုင်ငံတကာ လူသားချင်းစာနာမှု ဥပဒေအား လေးစားမှုမြှင့်တင်ရေး ကော်မတီဥက္ကဋ္ဌ ဟန်ဂေရီလွှတ်တော်ကိုယ်စားလှယ် Dr. Agnes Vadai နှင့် နိုင်ငံတကာ ပါလီမန်များအဖွဲ့ဆိုင်ရာ ပူးပေါင်းကော်မတီဥက္ကဋ္ဌ ဒေါက်တာသန်းဝင်းတို့က အမှာစကား ပြောကြားကြသည်။

ယင်းနောက် ပြည်ထောင်စု လွှတ်တော်နာယက ဦးတီခွန်မြတ်၊ အမျိုးသားလွှတ်တော်ဥက္ကဋ္ဌ မန်းဝင်းခိုင်သန်း၊ ပြည်သူ့လွှတ်တော် ဒုတိယဥက္ကဋ္ဌ ဦးထွန်းထွန်းဟိန်၊ အမျိုးသားလွှတ်တော် ဒုတိယဥက္ကဋ္ဌ ဦးအေးသာအောင်၊ IPU မှနိုင်ငံတကာလူသားချင်းစာနာမှု ဥပဒေအားလေးစားမှုမြှင့်တင်ရေးကော်မတီဥက္ကဋ္ဌ ဟန်ဂေရီလွှတ်တော်ကိုယ်စားလှယ် Dr. Agnes Vadai နှင့် နိုင်ငံတကာကျွမ်းကျင်သူများ၊ AIPA ပူးပေါင်းကော်မတီဥက္ကဋ္ဌ ဦးဇော်သိန်း၊ အတွင်းရေးမှူး ဒေါ်ထုမေ၊ နိုင်ငံတကာပါလီမန်များအဖွဲ့ဆိုင်ရာ ပူးပေါင်းကော်မတီဥက္ကဋ္ဌ ဒေါက်တာသန်းဝင်း၊ အတွင်းရေးမှူး ဦးဘိုဘိုဦးနှင့် ပြည်ထောင်စုငြိမ်းချမ်းရေး ဆွေးနွေးမှုပူးတွဲကော်မတီ၊ နိုင်ငံရေးကိစ္စရပ်များ ဆွေးနွေးမှုလုပ်ငန်း ကော်မတီဝင် အမျိုးသားလွှတ်တော်ကိုယ်စားလှယ် ဦးအောင်ကြည်ညွန့်တို့သည် စုပေါင်းမှတ်တမ်းတင် ဓာတ်ပုံရိုက်ကြသည်။

ထို့နောက် “ပဋိပက္ခဆိုးမွေနှင့် လွှတ်တော်ကိုယ်စားလှယ်များ၏ အခန်းကဏ္ဍ”ခေါင်းစဉ်ဖြင့် ဆွေးနွေးပွဲစကားဝိုင်းကို ဆက်လက်ကျင်းပရာ ပြည်ထောင်စုငြိမ်းချမ်းရေး ဆွေးနွေးမှုပူးတွဲကော်မတီ၊ နိုင်ငံရေးကိစ္စရပ်များ ဆွေးနွေးမှုလုပ်ငန်း ကော်မတီဝင် အမျိုးသားလွှတ်တော် ကိုယ်စားလှယ် ဦးအောင်ကြည်ညွန့်၊ တောင်အာဖရိက လွှတ်တော်ကိုယ်စားလှယ်ဟောင်း Mr. Roelf Petrus Meyer၊ ထိုင်းလွှတ်တော်ကိုယ်စားလှယ်ဟောင်း Ms. Tuenjai Deetes၊ ဖိလစ်ပိုင်လွှတ်တော်ကိုယ်စားလှယ်ဟောင်း Mr. Neri Colmenares နှင့် Equality Myanmar မှ Executive Director ဦးအောင်မျိုးမင်းတို့က ဆွေးနွေးကြသည်။

ယင်းနောက် တက်ရောက်လာသည့် လွှတ်တော်ကိုယ်စားလှယ်များက မေးခွန်းများမေးမြန်းခြင်းနှင့် ဆွေးနွေးပွဲစကားဝိုင်းတွင် ပါဝင်ဆွေးနွေးကြသူများက ပြန်လည်ရှင်းလင်းဖြေကြားခြင်းတို့ကို ဆောင်ရွက်ကြသည်။

ထို့နောက် IPU မှ နိုင်ငံတကာ လူသားချင်းစာနာမှု ဥပဒေအား လေးစားမှုမြှင့်တင်ရေးကော်မတီ ဥက္ကဋ္ဌ ဟန်ဂေရီလွှတ်တော် ကိုယ်စားလှယ် Dr. Agnes Vadai က ငြိမ်းချမ်းရေးဖော်ဆောင်မှု လုပ်ငန်းစဉ်များတွင် လွှတ်တော်များ၏ အရေးပါမှုနှင့် စပ်လျဉ်းသည့် နိုင်ငံတကာပါလီမန်များအဖွဲ့ (IPU)က ပေးပို့သောသဝဏ်လွှာကို ဖတ်ကြားသည်။

ငြိမ်းချမ်းရေး ဖော်ဆောင်မှု လုပ်ငန်းစဉ်များတွင် လွှတ်တော်၏ အခန်းကဏ္ဍ ဆွေးနွေးပွဲနှင့် အပြန်အလှန်ဆွေးနွေးမှုများကို ဖေဖော်ဝါရီ ၂၄ ရက်မှ ၂၆ ရက်အထိ နေပြည်တော်ရှိ Kempinski ဟိုတယ်၌ ဆက်လက်ကျင်းပသွားမည်ဖြစ်ကြောင်း သိရသည်။

သတင်းစဉ်

အမျိုးသားလွှတ်တော်၊ အစိုးရ၏အာမခံချက်များ၊ ကတိများနှင့်တာဝန်ခံချက်များ စိစစ်ရေးကော်မတီနှင့် ပြည်ထောင်စုအဆင့်အဖွဲ့အစည်း၊ ဝန်ကြီးဌာနများမှတာဝန်ရှိပုဂ္ဂိုလ်များ လုပ်ငန်းညှိနှိုင်းအစည်းအဝေး ကျင်းပ

နေပြည်တော် ဖေဖော်ဝါရီ ၂၄

အမျိုးသားလွှတ်တော်၊ အစိုးရ၏အာမခံချက်များ၊ ကတိများနှင့် တာဝန်ခံချက်များ စိစစ်ရေးကော်မတီသည် ကတိဖြစ်မေးခွန်းများနှင့်စပ်လျဉ်း၍ မေးခွန်းရှင်များ၊ နိုင်ငံတော်စီးပွားရေးရာ ပေါင်းစပ်ညှိနှိုင်းရေးကော်မတီ၊ ပြည်ထဲရေးဝန်ကြီးဌာန၊ ရင်းနှီးမြှုပ်နှံမှုနှင့် နိုင်ငံခြားစီးပွားဆက်သွယ်ရေးဝန်ကြီးဌာန၊ စိုက်ပျိုးရေး၊ မွေးမြူရေးနှင့် ဆည်မြောင်းဝန်ကြီးဌာန၊ သယံဇာတနှင့် သဘာဝပတ်ဝန်းကျင် ထိန်းသိမ်းရေးဝန်ကြီးဌာန၊ ပြည်ထောင်စုရှေ့နေချုပ်ရုံး၊ ကချင်ပြည်နယ်အစိုးရအဖွဲ့တို့မှ တာဝန်ရှိပုဂ္ဂိုလ်များနှင့် လုပ်ငန်းညှိနှိုင်းအစည်းအဝေးကို ယနေ့မွန်းလွဲ ၁ နာရီတွင် နေပြည်တော်ရှိ အမျိုးသားလွှတ်တော် ကော်မတီရေးရာဆောင်အမှတ် (I-20) အပေါ်ထပ် အစည်းအဝေးခန်းမ၌ ကျင်းပသည်။

အစည်းအဝေးတွင် ကော်မတီဥက္ကဋ္ဌ ဦးသိမ်းဆွေက အဖွင့်အမှာစကားပြောကြားပြီး ကချင်ပြည်နယ်နှင့် ရန်ကုန်တိုင်းဒေသကြီးသို့ ကွင်းဆင်းစိစစ်ခဲ့သည့် မေးခွန်းများနှင့် စပ်လျဉ်းသည့် ကိစ္စရပ်များကို ဆွေးနွေးသည်။

ထို့နောက် မေးခွန်းရှင်များ၊ ကော်မတီအဖွဲ့ဝင်များက ကွင်းဆင်းလေ့လာစိစစ်တွေ့ရှိချက်များကို တင်ပြခဲ့ပြီး၊ နိုင်ငံတော်စီးပွားရေးရာ ပေါင်းစပ်ညှိနှိုင်းရေးကော်မတီ၊ ပြည်ထဲရေးဝန်ကြီးဌာန၊ ရင်းနှီးမြှုပ်နှံမှုနှင့် နိုင်ငံခြားစီးပွားဆက်သွယ်ရေးဝန်ကြီးဌာန၊ စိုက်ပျိုးရေး၊ မွေးမြူရေးနှင့် ဆည်မြောင်း ဝန်ကြီးဌာန၊ သယံဇာတနှင့် သဘာဝပတ်ဝန်းကျင်ထိန်းသိမ်းရေးဝန်ကြီးဌာန၊ ပြည်ထောင်စုရှေ့နေချုပ်ရုံးနှင့် ကချင်ပြည်နယ်အစိုးရအဖွဲ့တို့မှ တာဝန်ရှိပုဂ္ဂိုလ်များ၏ ပြန်လည်ရှင်းလင်းတင်ပြမှုများအပေါ် ကော်မတီဥက္ကဋ္ဌ ဦးသိမ်းဆွေက ပေါင်းစပ်ညှိနှိုင်းပေးခဲ့သည်။

သတင်းစဉ်

ဒုတိယအကြိမ် ပြည်သူ့လွှတ်တော် (၁၅)ကြိမ်မြောက် ပုံမှန်အစည်းအဝေး ဒသမနေ့ ကျင်းပ

နေပြည်တော်   ဖေဖော်ဝါရီ   ၂၄

ဒုတိယအကြိမ် ပြည်သူ့လွှတ်တော်(၁၅)ကြိမ်မြောက် ပုံမှန်အစည်းအဝေး ဒသမနေ့ကို ယနေ့ နံနက် ၁၀ နာရီတွင် နေပြည်တော်ရှိ ပြည်သူ့လွှတ်တော် အစည်းအဝေးခန်းမ၌ ကျင်းပသည်။

အစည်းအဝေးတွင် ချောက်မဲဆန္ဒနယ်မှ ဦးဘိုကြီး၏ ပြည်ထောင်စုတရားလွှတ်တော်ချုပ်က လိုအပ်သည့် လူ့စွမ်းအားအရင်းအမြစ်နှင့် အခြားအရင်းအမြစ်များ တင်ပြတောင်းခံရန်နှင့် ပြည်ထောင်စုအစိုးရက ပံ့ပိုးပေးရန်အစီအစဉ် ရှိ၊ မရှိ မေးခွန်းနှင့်စပ်လျဉ်း၍ ပြည်ထောင်စုတရားလွှတ်တော်ချုပ် တရားသူကြီး ဦးမျိုးတင့်က တစ်နိုင်ငံလုံး၏ တရားရုံးများအတွက် ခွဲဝေချထားပေးသည့် ရန်ပုံငွေစာရင်းအရ ၂၀၁၈-၂၀၁၉ ဘဏ္ဍာနှစ်တွင် ငွေလုံးငွေရင်းအသုံးစရိတ်သည် တစ်ပြည်လုံးအသုံးစရိတ်၏ သုည ဒသမ ၁၃၁ ရာခိုင်နှုန်းဖြစ်ပြီး သာမန်အသုံးစရိတ်၏ သုည ဒသမ ၁၀၆ ရာခိုင်နှုန်းဖြစ်ပါကြောင်း၊ ၂၀၁၉-၂၀၂၀ ဘဏ္ဍာနှစ်တွင် တစ်ပြည်လုံးအသုံးစရိတ်၏ သုည ဒသမ ၁၁၄ ရာခိုင်နှုန်းနှင့် သာမန်အသုံးစရိတ် သုည ဒသမ ၀၉၅ ရာခိုင်နှုန်းကို ခွဲဝေရရှိပါကြောင်း၊ ရရှိသည့်ရန်ပုံငွေအပေါ် မူတည်၍ ဝန်ထမ်းအင်အားတိုးချဲ့ခြင်းနှင့် လိုအပ်သည့်အထောက်အကူပစ္စည်းများကို ဖြည့်တင်းလျက်ရှိပါကြောင်း။

တောင်းခံရရှိသည့် ရန်ပုံငွေအလိုက် ဝန်ထမ်းအင်အား ဖြည့်ဆည်းခြင်းနှင့် လိုအပ်သည့်အထောက်အကူပြု အရင်းအမြစ်များကို ဖြည့်ဆည်းသွားမည်ဖြစ်

ပြည်ထောင်စုတရားလွှတ်တော်ချုပ်အနေဖြင့် ခေတ်မီသည့်အထောက်အကူပစ္စည်းအရင်းအမြစ်များနှင့် ခေတ်မီသည့်နည်းပညာများကို သုံးစွဲခြင်းဖြင့် လိုအပ်သည့် ဝန်ထမ်းအင်အားကို လျှော့ချနိုင်ရေးအတွက် စီမံဆောင်ရွက်လျက်ရှိသကဲ့သို့ တစ်ဖက်တွင်လည်း ပြည်ထောင်စုအစိုးရအဖွဲ့ရုံး၏ ညွှန်ကြားချက်နှင့်အညီ နှစ်စဉ်ရန်ပုံငွေကို တောင်းခံလျက်ရှိပါကြောင်းနှင့် တောင်းခံရရှိသည့် ရန်ပုံငွေအလိုက် ဝန်ထမ်းအင်အားဖြည့်ဆည်းခြင်းနှင့် လိုအပ်သည့်အထောက်အကူပြုအရင်းအမြစ်များကို ဖြည့်ဆည်းသွားမည်ဖြစ်ကြောင်း ရှင်းလင်းဖြေကြားသည်။

ဆော့လော်မဲဆန္ဒနယ်မှဦးလာမာလေး၏ကချင်ပြည်နယ်တရားလွှတ်တော် အဆောက်အဦအသစ် သီးခြားဆောက်လုပ်နိုင်ရန် မြေနေရာရရှိရေးအတွက် အထွေထွေအုပ်ချုပ်ရေးဦးစီးဌာန(ရုံးချုပ်)ပိုင်မြေကွက်အား ညှိနှိုင်းဆောင်ရွက်ပေးနိုင်ခြင်းရှိ၊ မရှိမေးခွန်းနှင့်စပ်လျဉ်း၍ ပြည်ထောင်စုတရားလွှတ်တော်ချုပ် တရားသူကြီး ဦးမျိုးတင့်က ကချင်ပြည်နယ် တရားလွှတ်တော်အဆောက်အဦသစ် သီးခြားဆောက်လုပ်နိုင်ရန် မြစ်ကြီးနားမြို့နယ် မန်ခိန်ရပ်ကွက် ကွင်းအမှတ်(၄/ ယောရင်ကွင်း)၊ ဦးပိုင်အမှတ်(၃၅/၂-င) ဧရိယာပေ(၂၀၀ x ၇၀၀) (၃ ဒသမ ၂၂၄)ဧကရှိ မြေနေရာရရှိရေးအတွက် ပြည်ထောင်စုအစိုးရအဖွဲ့ရုံး ဝန်ကြီးဌာနသို့ တင်ပြတောင်းခံထားပါကြောင်း ရှင်းလင်းဖြေကြားသည်။

ဆက်လက်၍ အဆိုပါမေးခွန်းနှင့်စပ်လျဉ်း၍ ပြည်ထောင်စုအစိုးရအဖွဲ့ရုံး ဝန်ကြီးဌာန ဒုတိယဝန်ကြီး ဦးတင်မြင့်က ကချင်ပြည်နယ်တရားလွှတ်တော်ရုံးမှ အဆောက်အဦသစ် သီးခြားဆောက်လုပ်နိုင်ရန် မြေနေရာရရှိရေးတင်ပြတောင်းခံမှုနှင့်စပ်လျဉ်း၍ အထွေထွေအုပ်ချုပ်ရေးဦးစီးဌာန (ရုံးချုပ်)ပိုင် မြစ်ကြီးနားမြို့ မန်ခိန်ရပ်ကွက် ကွင်းအမှတ်(၄)ယောရင်ကွင်း ဦးပိုင်အမှတ် (၃၅/ ၂-င) ဧရိယာ ၃ ဒသမ ၂၂၄ ဧကရှိ မြေကွက်တွင် ကချင်ပြည်နယ် တရားလွှတ်တော်ရုံးအဆောက်အဦအသစ် ဆောက်လုပ်ခွင့်ကို ခွင့်ပြုဆောင်ရွက်ပေးသွားမည်ဖြစ်ပါကြောင်း၊ သို့သော်လည်း ယင်းမြေနေရာကို အထွေထွေအုပ်ချုပ်ရေးဦးစီးဌာန (ရုံးချုပ်)အမည်ပေါက်အတိုင်းသာ ဆက်လက်ထားရှိ၍ ဆောင်ရွက်ပေးသွားမည်ဖြစ်ပါကြောင်း ရှင်းလင်းဖြေကြားသည်။

ကျောက်ပါးစပ်ကျေးရွာအား တရားဝင်အမည်ပေါက်ကျေးရွာအဖြစ် သတ်မှတ်နိုင်ရေး ဆောင်ရွက်လျက်ရှိ

ဝန်းသိုမဲဆန္ဒနယ်မှ ဦးနေစိုးအောင်၏ ဝန်းသိုမြို့နယ် တောင်ကုန်းကျေးရွာအုပ်စု ကျောက်ပါးစပ်ကျေးရွာအား ပြည်ထဲရေးအမည်ပေါက်ကျေးရွာအဖြစ် သတ်မှတ်ပေးရန် အစီအစဉ် ရှိ၊ မရှိမေးခွန်းနှင့်စပ်လျဉ်း၍ ဒုတိယဝန်ကြီး ဦးတင်မြင့်က ကျောက်ပါးစပ်ကျေးရွာအား တရားဝင်အမည်ပေါက်ကျေးရွာအဖြစ် သတ်မှတ်နိုင်ရေး ဆောင်ရွက်လျက်ရှိပါကြောင်းနှင့် သယံဇာတနှင့် သဘာဝပတ်ဝန်းကျင်ထိန်းသိမ်းရေးဝန်ကြီးဌာန၏ သဘောထားမှတ်ချက်ရရှိပါက သက်ဆိုင်ရာဌာနများနှင့်ပေါင်းစပ်ညှိနှိုင်းပြီး ကျေးရွာသစ်ဖွဲ့စည်းခြင်း အမှုတွဲအား ဥပဒေ၊ လုပ်ထုံးလုပ်နည်းညွှန်ကြားချက်များနှင့်အညီ တင်ပြဆောင်ရွက်ပေးသွားမည်ဖြစ်ပါကြောင်း စစ်ကိုင်းတိုင်းဒေသကြီးအစိုးရအဖွဲ့ကိုယ်စား ရှင်းလင်းဖြေကြားသည်။

ပြည်ထောင်စုတရားလွှတ်တော်ချုပ် တရားသူကြီး ဦးမျိုးတင့်

ချောက်မဲဆန္ဒနယ်မှ ဦးဘိုကြီး

ဒုတိယဝန်ကြီး ဦးတင်မြင့်

ဝန်းသိုမဲဆန္ဒနယ်မှ ဦးနေစိုးအောင်

ဒုတိယဝန်ကြီး ဦးခင်မောင်ဝင်း

ဆိပ်ဖြူမဲဆန္ဒနယ်မှ ဦးအောင်သိုက်

ဖလမ်းမဲဆန္ဒနယ်မှ ဒေါက်တာဆလိုင်းရီယန်းဗဲလ်၏ ဖလမ်းမြို့နယ် သီးဆင်ကျေးရွာအုပ်စု ဝေဠုဝန်စခန်းကို ဒေသခံပြည်သူများ၏အခေါ်အဝေါ်နှင့် ကိုက်ညီသော ဗားလုံ (Valung) ကျေးရွာအဖြစ် ပြောင်းလဲပြင်ဆင်ပေးရန်အစီအစဉ်ရှိ၊ မရှိမေးခွန်းနှင့်စပ်လျဉ်း၍ ဒုတိယဝန်ကြီး ဦးတင်မြင့်က ဖလမ်းမြို့နယ် သီးဆင်ကျေးရွာအုပ်စု ဝေဠုဝန်စခန်းအား ဗားလုံကျေးရွာအဖြစ် ကျေးရွာအမည်ပြောင်းလဲသတ်မှတ်နိုင်ရေးအတွက် လက်ရှိအချိန်တွင် ဖလမ်းမြို့နယ် အထွေထွေအုပ်ချုပ်ရေးဦးစီးဌာနက လုပ်ထုံးလုပ်နည်းနှင့်အညီ အမှုတွဲပြုစုဆောင်ရွက်လျက်ရှိပါကြောင်းနှင့် အမှုတွဲတည်ဆောက်ပြီး တင်ပြလာပါက ဗားလုံကျေးရွာအဖြစ် စိစစ်တင်ပြ ဆောင်ရွက်ပေးသွားမည်ဖြစ်ပါကြောင်း ရှင်းလင်းဖြေကြားသည်။

ဆိပ်ဖြူမဲဆန္ဒနယ်မှ ဦးအောင်သိုက်၏ ဆိပ်ဖြူမြို့နယ်အတွင်းရှိ ကျေးရွာများလျှပ်စစ်ဓာတ်အားရရှိရေးအတွက် လက်ဆည်ကျေးရွာနှင့် ညောင်နီချောင်းကျေးရွာတို့တွင် (၆၆/၁၁ KVA)(5MVA) ဓာတ်အားခွဲရုံ နှစ်ရုံ တည်ဆောက်ပေးရန် အစီအစဉ်ရှိ၊ မရှိမေးခွန်းနှင့်စပ်လျဉ်း၍ လျှပ်စစ်နှင့်စွမ်းအင်ဝန်ကြီးဌာန ဒုတိယဝန်ကြီး ဦးခင်မောင်ဝင်းက ဆိပ်ဖြူမြို့နယ်အတွင်းရှိ ကျေးရွာ ၈၆ ရွာအနက်မှ ကျေးရွာ ၅၀ လျှပ်စစ်ဓာတ်အားရရှိရေးအတွက် ၁၃၂ ကေဗွီ တညောင်ပင်မဓာတ်အားခွဲရုံမှ လက်ဆည်ကျေးရွာသို့ ၆၆ ကေဗွီဓာတ်အားလိုင်း ၁၇ မိုင်နှင့် လက်ဆည်ကျေးရွာတွင် ၆၆/ ၁၁ ကေဗွီ ၅ အမ်ဗွီအေ ဓာတ်အားခွဲရုံ တစ်ရုံ တည်ဆောက်ခြင်းလုပ်ငန်းကို ဆောင်ရွက်ရမည်ဖြစ်ပါကြောင်း၊ ကျန် ၃၆ ရွာ မီးလင်းရေးအတွက် ၁၃၂ ကေဗွီ တညောင်ပင်မဓာတ်အားခွဲရုံမှ ညောင်နီချောင်းကျေးရွာသို့ ၆၆ ကေဗွီဓာတ်အားလိုင်း ၃၇ မိုင်နှင့် ညောင်နီချောင်းကျေးရွာတွင် ၆၆/၁၁ ကေဗွီ ၅ အမ်ဗွီအေ ဓာတ်အားခွဲရုံတစ်ရုံတို့ကို တည်ဆောက်ပေးရမည်ဖြစ်ပါကြောင်း။

လက်ဆည်ကျေးရွာကို သွယ်တန်းမည့် ၆၆ ကေဗွီ ၁၇ မိုင်နှင့် ၅ အမ်ဗွီအေ ခွဲရုံတစ်ရုံတည်ဆောက်ရန်အတွက် လိုအပ်မည့်ကုန်ကျစရိတ်သည် ခန့်မှန်းငွေကျပ် ၄၃၅၄ ဒသမ ၈၀၆ သန်းနှင့် ညောင်နီချောင်းကျေးရွာသို့ ၆၆ ကေဗွီလိုင်း ၃၇ မိုင် နှင့် ၅ အမ်ဗွီအေ ခွဲရုံတစ်ရုံတည်ဆောက်ရန်အတွက် လိုအပ်သည့် ခန့်မှန်းကုန်ကျစရိတ် ငွေကျပ် ၆၆၀၂ ဒသမ ၃၃၄ သန်းတို့ကို ၂၀၂၂-၂၀၂၃ ဘဏ္ဍာနှစ် ပြည်ထောင်စုရန်ပုံငွေဖြင့် ဆောင်ရွက်နိုင်ရန် စီမံချက်ရေးဆွဲထားပြီးဖြစ်ပါကြောင်းနှင့် ဘဏ္ဍာငွေရရှိမှုအပေါ် မူတည်၍ အကောင်အထည်ဖော် ဆောင်ရွက်ပေးသွားမည်ဖြစ်ပါကြောင်း ရှင်းလင်းဖြေကြားသည်။

ဆက်လက်၍ ကျောက်တံတားမဲဆန္ဒနယ်မှ ဦးနေမျိုးထက်၏ ပြည်သူများ လျှပ်စစ်သုံးစွဲမှုပိုမိုကောင်းမွန်စေရန်၊ ဝန်ဆောင်မှုများအဆင်ပြေစေရန်၊ ဓာတ်အားပျောက်ဆုံးမှုလျော့နည်းစေရန်နှင့် အလေအလွင့်မဖြစ်စေရန်အတွက် ပြည်တွင်း ပြည်ပရင်းနှီးမြှုပ်နှံမှုများကိုဖိတ်ခေါ်ပြီး YESC (ရန်ကုန်လျှပ်စစ်ဓာတ်အားပေးရေးကော်ပိုရေးရှင်း)၊ MESC(မန္တလေးလျှပ်စစ်ဓာတ်အားပေးရေးကော်ပိုရေးရှင်း)၊ ESE တို့အား ပြုပြင်ပြောင်းလဲရန်အစီအစဉ်ရှိ၊ မရှိမေးခွန်းနှင့် ဖားဆောင်းမဲဆန္ဒနယ်မှ ဒေါ်နန်းထွေးသူ၏ ဖားဆောင်းမြို့နယ် လျှပ်စစ်အင်ဂျင်နီယာရုံးတွင် လစ်လပ်နေသော လျှပ်စစ်ဝန်ထမ်းများအား အမြန်ဆုံးခန့်အပ်ပေးရန်အစီအစဉ်ရှိ၊ မရှိမေးခွန်းတို့နှင့်စပ်လျဉ်း၍ ဒုတိယဝန်ကြီး ဦးခင်မောင်ဝင်းက ရှင်းလင်းဖြေကြားသည်။

ထို့နောက် အမျိုးသားလွှတ်တော်မှ ပြင်ဆင်ချက်ဖြင့်အတည်ပြု၍ ပေးပို့လာသော ယာဉ်အန္တရာယ်ကင်းရှင်းရေးနှင့် မော်တော်ယာဉ် စီမံခန့်ခွဲမှုဥပဒေကြမ်းနှင့်စပ်လျဉ်း၍ ဥပဒေကြမ်းကော်မတီဝင် ဦးဇော်ဝင်းက အမျိုးသားလွှတ်တော်၏ ပြင်ဆင်ချက်များအနက် သဘောတူသင့်သည့်အချက် ၈၄ ချက်နှင့် ဥပဒေကြမ်းကော်မတီမှ ပြင်ဆင်ထားသည့် ပြင်ဆင်ချက် ၁၀၉ ချက်တို့ကို တင်ပြခြင်း၊ ပြင်ဆင်ချက်နှစ်ချက်နှင့်စပ်လျဉ်း၍ ဥပဒေကြမ်းကော်မတီနှင့် ဒက္ခိဏသီရိမဲဆန္ဒနယ်မှ ဦးသန့်ဇင်ထွန်းတို့က ဆွေးနွေးခြင်းတို့ဆောင်ရွက်ကြပြီး ပြည်သူ့လွှတ်တော်ဥက္ကဋ္ဌ ဦးတီခွန်မြတ်က ပို့ဆောင်ရေးနှင့်ဆက်သွယ်ရေးဝန်ကြီးဌာန၏သဘောထားရယူ၍ လွှတ်တော်၏အဆုံးအဖြတ် ရယူအတည်ပြုသည်။

ယင်းနောက် ပြည်သူ့လွှတ်တော်ဥက္ကဋ္ဌက ယာဉ်အန္တရာယ်ကင်းရှင်းရေးနှင့် မော်တော်ယာဉ်စီမံခန့်ခွဲမှုဥပဒေကြမ်းတစ်ရပ်လုံးကို ပြင်ဆင်ထားသည့် အပိုဒ်၊ အပိုဒ်ခွဲများအတိုင်း အတည်ပြုရန် လွှတ်တော်၏သဘောထားရယူရာ သဘောမတူသူမရှိသည့်အတွက် အတည်ပြုကြောင်းနှင့် ဆက်လက်ဆောင်ရွက်သွားမည်ဖြစ်ကြောင်း ကြေညာသည်။

ဒုတိယအကြိမ် ပြည်သူ့လွှတ်တော် (၁၅) ကြိမ်မြောက် ပုံမှန်အစည်းအဝေး (၁၁) ရက်မြောက်နေ့ကျင်းပမည့် ရက်နှင့်အချိန်ကို ထပ်မံကြေညာမည်ဖြစ်ကြောင်း သိရသည်။

အေးအေးသန့်(သတင်းစဉ်)

ပြည်သူ့လွှတ်တော်သို့ လာရောက်လေ့လာကြည့်ရှု

နေပြည်တော်   ဖေဖော်ဝါရီ   ၂၄

ဒုတိယအကြိမ် ပြည်သူ့လွှတ်တော် (၁၅) ကြိမ်မြောက် ပုံမှန်အစည်းအဝေး ဒသမနေ့တွင် ထားဝယ်တက္ကသိုလ် ဥပဒေပညာဌာနမှ ဒေါက်တာစိမ်းလဲ့လဲ့အောင် (ပါမောက္ခ၊ ဌာနမှူး) ဦးဆောင်သည့် ကြီးကြပ်သူဆရာမများနှင့် ကျောင်းသား ကျောင်းသူ ၁၁၀ တို့သည် ယနေ့ နံနက် ၁၀ နာရီတွင် ကျင်းပသည့် ပြည်သူ့လွှတ်တော်အစည်းအဝေးသို့ တက်ရောက်လေ့လာပြီး လွှတ်တော်အဆောက်အဦများကို လေ့လာကြည့်ရှုခဲ့ကြသည်။

ဒုတိယအကြိမ် ပြည်သူ့လွှတ်တော်ပထမပုံမှန်အစည်းအဝေး စတင်ကျင်းပသည့်နေ့ရက်မှ ယနေ့အထိ ပြည်သူ့လွှတ်တော်သို့ လာရောက်လေ့လာသည့် ပြည်တွင်းဧည့်သည် ၆၁၅၇၅ ဦးနှင့် ပြည်ပဧည့်သည် ၂၄၈၁ ဦး စုစုပေါင်းဧည့်သည် ၆၄၀၅၆ ဦးရှိပြီဖြစ်ကြောင်းနှင့် ပြည်သူ့လွှတ်တော်၊ အမျိုးသားလွှတ်တော်၊ ပြည်ထောင်စုလွှတ်တော်သို့လာရောက်လေ့လာလိုပါက ပြည်သူ့လွှတ်တော်ရုံး၊ အမျိုးသားလွှတ်တော်ရုံး၊ ပြည်ထောင်စုလွှတ်တော်ရုံးတို့မှ သက်ဆိုင်ရာညွှန်ကြားရေးမှူးချုပ်တို့ထံ လိပ်မူပြီး အစိုးရရုံးပိတ်ရက်များမပါ သုံးရက်ကြိုတင်ပေးပို့လျှောက်ထားနိုင်ကြောင်း သိရသည်။

သတင်းစဉ်

○ ဂျပန်-အာဆီယံ ယူ -၁၉ မှ

အုပ်စုခွဲဝေထားမှုအရ အုပ်စု (က) တွင် မလေးရှား၊ လာအို၊ ဂျပန်၊ ကာဂိုရှီမာ လက်ရွေးစင်ယူ-၁၈ အသင်း၊ အုပ်စု (ခ) တွင် ကမ္ဘောဒီးယား၊ တီမော၊ မြန်မာနှင့် ကာဂိုရှီမာယူနိုက်တက်အသင်းတို့ ပါဝင်နေသည်။ မြန်မာအသင်းသည် အုပ်စုပွဲစဉ်များအဖြစ် ဖေဖော်ဝါရီ ၂၆ ရက်တွင် ကာဂိုရှီမာယူနိုက်တက်အသင်း၊ ဖေဖော်ဝါရီ ၂၇ ရက်တွင် တီမောအသင်း၊ ဖေဖော်ဝါရီ ၂၈ ရက်တွင် ကမ္ဘောဒီးယားအသင်းနှင့် ယှဉ်ပြိုင်ကစားရမည်ဖြစ်သည်။

ဖိတ်ခေါ်ပြိုင်ပွဲဖြစ်သည့်အပြင် ဂျပန်-အာဆီယံချစ်ကြည်ရေး အထိမ်းအမှတ်ဖြစ်သောကြောင့် အုပ်စုပွဲများကို ဆက်တိုက်ကစားရမည်ဖြစ်ပြီး ဖိုင်နယ်ပွဲမရှိဘဲအုပ်စုပွဲစဉ်များအပြီးတွင် တစ်ဖက်အုပ်စုမှ အဆင့်တူရပ်တည်သည့်အသင်းနှင့်သာ ပြန်လည်ကစားရမည်ဖြစ်သည်။ မြန်မာယူ-၁၉ အသင်းသည် ယခုနှစ်အတွင်း ကျင်းပမည့် ၂၀၂၀ အာဆီယံယူ-၁၉ ပြိုင်ပွဲအတွက် ကြိုတင်ပြင်ဆင်သည့်အနေဖြင့် ပြိုင်ပွဲများ ယှဉ်ပြိုင်လျက်ရှိပြီး Juniror Lions အသင်းအမည်ဖြင့် ပြည်တွင်းလိဂ်ပြိုင်ပွဲဖြစ်သော MNL-2 ပြိုင်ပွဲတွင် ဝင်ရောက်ယှဉ်ပြိုင်လျက်ရှိသည်။

မြန်မာယူ-၁၉အသင်းသည် ယင်းပြိုင်ပွဲယှဉ်ပြိုင်ရန် ဖေဖော်ဝါရီ ၂၃ ရက်က ဂျပန်နိုင်ငံသို့ ထွက်ခွာသွားသည်။

သတင်း-ရှိုင်းထက်ဇော်၊ ဓာတ်ပုံ-MFF

ဒုတိယအကြိမ် အမျိုးသားလွှတ်တော် (၁၅)ကြိမ်မြောက် ပုံမှန်အစည်းအဝေး ဒသမနေ့ကျင်းပ

ဒုတိယဝန်ကြီး
ဗိုလ်ချုပ်သန်းထွဋ်

ဒုတိယဝန်ကြီး
ဦးမောင်မောင်ဝင်း

ဒုတိယဝန်ကြီး
ဦးလှကျော်

ကချင်ပြည်နယ် မဲဆန္ဒနယ်
အမှတ်(၃)မှ ဦးဇယ်ခေါင်

စစ်ကိုင်းတိုင်းဒေသကြီး မဲဆန္ဒနယ်
အမှတ်(၁)မှ ဦးကျော်သောင်း

အမျိုးသားလွှတ်တော်ဥပဒေကြမ်း
ကော်မတီဝင် ဒေါ်နန်းနီနီအေး

နေပြည်တော် ဖေဖော်ဝါရီ ၂၄

ယနေ့ကျင်းပသည့် ဒုတိယအကြိမ် အမျိုးသားလွှတ်တော် (၁၅)ကြိမ်မြောက် ပုံမှန်အစည်းအဝေး ဒသမနေ့တွင် ကြယ်ပွင့်ပြမေးခွန်းများ မေးမြန်းခြင်းနှင့် ဖြေကြားခြင်း၊ ပြည်သူ့လွှတ်တော်က ပြင်ဆင်ချက်ဖြင့် အတည်ပြုပြီး ပေးပို့လာသော နည်းဥပဒေနှစ်ခုတို့နှင့်စပ်လျဉ်း၍ လွှတ်တော်သို့တင်ပြ၍ အတည်ပြုချက်ရယူခြင်းတို့ကို ဆောင်ရွက်ကြသည်။

ဝိုင်းမော်မြို့နယ်ရှိ စင်ကြိုင် - ဂူခန် ကျေးရွာချင်းဆက်လမ်းအား ကျောက်ချောလမ်းအဖြစ် ဖောက်လုပ်ပေးရန် ၂၀၂၀ - ၂၀၂၁ ဘဏ္ဍာနှစ် စီမံကိန်းလျာထားချက်တွင် အဆိုပြုထည့်သွင်းလျာထားပြီးဖြစ်

အစည်းအဝေးတွင် ကချင်ပြည်နယ် မဲဆန္ဒနယ်အမှတ်(၃)မှ ဦးဇယ်ခေါင်၏ ကချင်ပြည်နယ် ဝိုင်းမော်မြို့နယ်ရှိ စင်ကြိုင် – ဂူခန် ကျေးရွာချင်းဆက်လမ်းအား ကျောက်ချောလမ်းအဖြစ် လာမည့်ဘဏ္ဍာနှစ်တွင် ဖောက်လုပ်ပေးရန် အစီအစဉ် ရှိ၊ မရှိ မေးခွန်းနှင့်စပ်လျဉ်း၍ နယ်စပ်ရေးရာဝန်ကြီးဌာန ဒုတိယဝန်ကြီး ဗိုလ်ချုပ်သန်းထွဋ်က ဝိုင်းမော်မြို့နယ် စင်ကြိုင် – ဂူခန် ကျေးရွာချင်းဆက်လမ်းအား လမ်းသားချဲ့ခြင်းနှင့် ကျောက်ချောခင်းခြင်း (၈)မိုင်၊ ကွန်ကရစ်တံတားပေ ၅၀ တစ်စင်း၊ ပေ ၄၀ တစ်စင်း၊ ၁၀ ပေ တစ်စင်း၊ Box Culvert ၁၁ စင်းနှင့် Pipe Culvert သုံးစင်းတို့အား ဆောင်ရွက်ပေးရန် လွှတ်တော်ကိုယ်စားလှယ် ဦးဇယ်ခေါင်က စီမံကိန်းအဆိုပြုလွှာဖြင့် နယ်စပ်ရေးရာဝန်ကြီးဌာနသို့ တင်ပြလာခဲ့ပါကြောင်း၊ ယင်းတင်ပြချက်နှင့်ပတ်သက်၍ မိမိတို့ဝန်ကြီးဌာနအနေဖြင့် ၂၀၂၀ – ၂၀၂၁ ဘဏ္ဍာနှစ် စီမံကိန်းလျာထားချက်တွင် အဆိုပြုထည့်သွင်း လျာထားပြီးဖြစ်ပါကြောင်းနှင့် ၎င်းလုပ်ငန်းများအား ဘဏ္ဍာငွေရရှိမှုအပေါ်မူတည်၍ လုပ်ငန်းဦးစားပေးအစီအစဉ်အရသာ ဆောင်ရွက်ပေးသွားနိုင်မည်ဖြစ်ပါကြောင်း ဖြေကြားသည်။

ရခိုင်ပြည်နယ် မဲဆန္ဒနယ်အမှတ်(၁၁)မှ ဒေါ်ထုမေ၏ ရခိုင်ပြည်နယ် ရမ်းဗြဲမြို့နယ် လေးတောင်မြို့ ဇရပ်ပြင် အခြေခံပညာအထက်တန်းကျောင်း၏ နှစ်ထပ်ကျောင်းဆောင်သည် အန္တရာယ်ရှိသော ကျောင်းဆောင်အဖြစ် ရောက်ရှိနေပါသဖြင့် ဆောက်လုပ်ရန် လိုအပ်လျက်ရှိသည့် ကျောင်းဆောင်များအား နှစ်အလိုက် ဦးစားပေးပြီး လာမည့်ဘဏ္ဍာနှစ်တွင် အခြေခံပညာအထက်တန်းကျောင်းနှင့် ကိုက်ညီသည့် ပေ(၁၅၀ x ၃၀) သို့မဟုတ် စံကိုက်နှစ်ထပ်ကျောင်းဆောင်သစ်တစ်ဆောင် ဦးစားပေးအဖြစ် သတ်မှတ်ပြီး ပြန်လည်ဆောက်လုပ်ပေးရန် အစီအစဉ် ရှိ၊ မရှိ မေးခွန်းနှင့်စပ်လျဉ်း၍ ပညာရေးဝန်ကြီးဌာန ပြည်ထောင်စုဝန်ကြီး ဒေါက်တာမျိုးသိမ်းကြီးက ရမ်းဗြဲမြို့နယ် ဇရပ်ပြင် အခြေခံပညာအထက်တန်းကျောင်းတွင် ပေ(၁၅၀ x ၃၀) RC နှစ်ထပ်ဆောင် တစ်ဆောင် ဆောက်လုပ်ပေးရန်အတွက် လိုအပ်သောရန်ပုံငွေကို ၂၀၂၀ – ၂၀၂၁ ဘဏ္ဍာနှစ် ငွေလုံးငွေရင်း (တည်ဆောက်ရေး) ရန်ပုံငွေခေါင်းစဉ်အောက်တွင် မြို့နယ်ဦးစားပေးအစီအစဉ်အရ စိစစ်ထည့်သွင်း လျာထားဆောင်ရွက်ပေးသွားမည်ဖြစ်ပါကြောင်း ဖြေကြားသည်။

စစ်ကိုင်းတိုင်းဒေသကြီး မဲဆန္ဒနယ်အမှတ်(၁)မှ ဦးကျော်သောင်း၏ စစ်ကိုင်းမြို့နယ် ကာဘိုးဆည် ရေလှောင်တကတ်(၅) တူးမြောင်း ရေဖျားသောက်လယ်ကွင်းများအား မူးမြစ် မြစ်ရေတင်စီမံကိန်း ဆောင်ရွက်ပေးရန် အစီအစဉ် ရှိ၊ မရှိ မေးခွန်းနှင့်စပ်လျဉ်း၍ စိုက်ပျိုးရေး၊ မွေးမြူရေးနှင့် ဆည်မြောင်းဝန်ကြီးဌာန ဒုတိယဝန်ကြီး ဦးလှကျော်က မူးမြစ် မြစ်ရေတင်စီမံကိန်းအသစ် အကောင်အထည်ဖော် ဆောင်ရွက်ရာတွင် မြေပြင်တိုင်းတာခြင်း၊ အသေးစိတ်တိုင်းတာခြင်းနှင့် ပုံထုတ်ခြင်း၊ စီမံကိန်းတည်ဆောက်ခြင်း အစရှိသည့် လုပ်ငန်းစဉ်များကို ဆောင်ရွက်သွားရမည်ဖြစ်ပါကြောင်း၊ အဆိုပါလုပ်ငန်းစဉ်များ ဆောင်ရွက်နိုင်ရန်အတွက် ၂၀၂၀–၂၀၂၁ ဘဏ္ဍာနှစ်မှစတင်၍ စစ်ကိုင်းတိုင်းဒေသကြီးအစိုးရအဖွဲ့၏ ငွေလုံးငွေရင်း ရန်ပုံငွေတွင်ထည့်သွင်း လျာထားဆောင်ရွက်သွားရန် စီစဉ်ထားပြီးဖြစ်ပါကြောင်း၊ ရန်ပုံငွေရရှိမှုအပေါ်မူတည်၍ မြစ်ရေတင်စီမံကိန်းကို အကောင်အထည်ဖော် ဆောင်ရွက်ပေးသွားမည်ဖြစ်ပါကြောင်း စစ်ကိုင်းတိုင်းဒေသကြီးအစိုးရအဖွဲ့၏ ဖြေကြားချက်နှင့်အတူ ပေါင်းစပ်ရှင်းလင်းဖြေကြားသည်။

ဧရာဝတီတိုင်းဒေသကြီး မဲဆန္ဒနယ်အမှတ်(၇)မှ ဒေါက်တာပြည့်ဖြိုး၏ ၂၀၁၉ – ၂၀၂၀ ပြည်ထောင်စု၏ အခွန်အကောက်ဥပဒေနှင့် ပြင်ဆင်ပြီးခဲ့သော မြန်မာနိုင်ငံ တံဆိပ်ခေါင်းခွန်ဥပဒေများအရ စည်းကြပ်မှုမှ လွတ်ကင်းနေသော ဝင်ငွေခွန် ရာခိုင်နှုန်းများ လျှော့ချပြင်ဆင်ခဲ့သည့်အပေါ် ယနေ့အချိန်ထိ ရရှိသော ပုံမှန်ဝင်ငွေခွန်၊ စည်းကြပ်မှုမှ လွတ်ကင်းနေသော ဝင်ငွေခွန်၊ တံဆိပ်ခေါင်းခွန်များ ရရှိမှုအခြေအနေနှင့် သက်ဆိုင်ရာ ပြည်တွင်းအခွန်များဦးစီးဌာနတို့က အခွန်တိမ်းရှောင်မှုအပေါ် ဥပဒေပြဋ္ဌာန်းပြီးသည်မှ ယနေ့အချိန်ထိ အရေးယူဆောင်ရွက်မှုအရေအတွက်နှင့် အခြေအနေတို့ကို သိရှိလိုခြင်းမေးခွန်းတို့နှင့် စပ်လျဉ်း၍ စီမံကိန်း၊ ဘဏ္ဍာရေးနှင့် စက်မှုဝန်ကြီးဌာန ဒုတိယဝန်ကြီး ဦးမောင်မောင်ဝင်းက ပုံမှန်ဝင်ငွေခွန် ကောက်ခံရရှိမှုနှင့်စပ်လျဉ်း၍ စည်းကြပ်မှုမှ လွတ်ကင်းနေသော ဝင်ငွေမှအပ ကျန်ဝင်ငွေခေါင်းစဉ်များမှ ယခင်နှစ် ပထမ သုံးလတွင် ငွေကျပ်သန်းပေါင်း ၅၇၂ ဒသမ ၈၆၈ ဘီလီယံ ကောက်ခံရရှိခဲ့ပြီး ယခုနှစ် ပထမသုံးလတွင် ငွေကျပ်သန်းပေါင်း ၅၉၈ ဒသမ ၀၉၄ ဘီလီယံ ကောက်ခံရရှိခဲ့သည့်အတွက် ငွေကျပ်သန်းပေါင်း ၂၅ ဒသမ ၂၂၆ ဘီလီယံတိုးတက်ကောက်ခံရရှိသည်ကိုလည်း တွေ့ရှိရပါကြောင်း၊ တိုးတက်မှုရာခိုင်နှုန်းအနေဖြင့် ၄ ဒသမ ၄၀၃ ရာခိုင်နှုန်းဖြစ်ပါကြောင်း။

ထို့ပြင် ၂၀၁၉ ခုနှစ် ပြည်ထောင်စု၏ အခွန်အကောက်ဥပဒေပုဒ်မ ၂၅ (က) တွင် စည်းကြပ်မှုမှ လွတ်ကင်းနေသော ဝင်ငွေအပေါ် ကျသင့်မည့် အခွန်နှုန်းထားများကို လျှော့ပေါ့သက်သာခွင့်ပေးခဲ့သဖြင့် အဆိုပါနှုန်းထားများဖြင့် အခွန်ပေးဆောင်လျက်ရှိပါကြောင်း၊ ယခင်နှစ် အလားတူကာလနှင့် နှိုင်းယှဉ်ပါက ပထမသုံးလတွင် စည်းကြပ်မှုမှလွတ်ကင်းနေသော ဝင်ငွေအပေါ် အခွန်ထမ်းဦးရေအားဖြင့်သော်လည်းကောင်း၊ အခွန်ပေးဆောင်မှု ပမာဏအားဖြင့်သော်လည်းကောင်း၊ ၎င်းနှင့်ဆက်စပ်၍ တံဆိပ်ခေါင်းခွန် ပေးဆောင်သည့် ပမာဏအားဖြင့်သော်လည်းကောင်း တိုးတက်ပေးဆောင်လာသည်ကို တွေ့ရှိရပါကြောင်းနှင့် ဥပဒေပြဋ္ဌာန်းပြီးသည့်အချိန်မှ ယနေ့အချိန်အထိ အခွန်တိမ်းရှောင်မှုများ ပေါ်ပေါက်မှု မရှိသေးပါကြောင်း ဖြေကြားသည်။

အလားတူ ချင်းပြည်နယ်မဲဆန္ဒနယ် အမှတ်(၃)မှ ဦးဘွဲခိန်း၏ ချင်းပြည်နယ် ထန်တလန်မြို့နယ် ဘုန်တလန်ကျေးရွာတွင် သောက်သုံးရေရှားပါးသည့်အတွက် ၂၀၂၀ – ၂၀၂၁ ဘဏ္ဍာနှစ်တွင် သောက်သုံးရေသန့် သွယ်ယူပေးရန် အစီအစဉ် ရှိ၊ မရှိ မေးခွန်းနှင့် ကယားပြည်နယ် မဲဆန္ဒနယ်အမှတ်(၃)မှ ဦးဘော်ရယ်စိုးဝေ၏ ကယားပြည်နယ် ဒီးမော့ဆိုမြို့နယ် ဒေါဖုကျေးရွာအုပ်စုအတွင်းရှိ ဒေါဖု–ဘိုးလျားကျေးရွာချင်းဆက် မြေသားလမ်းအား ၁၂ ပေအကျယ် ကျောက်ချောလမ်း သို့မဟုတ် ကတ္တရာလမ်းအဖြစ် အဆင့်မြှင့်တင်ဆောင်ရွက်ပေးရန် အစီအစဉ် ရှိ၊ မရှိ မေးခွန်းတို့နှင့်စပ်လျဉ်း၍ ဒုတိယဝန်ကြီး ဗိုလ်ချုပ်သန်းထွဋ်ကလည်းကောင်း၊ ချင်းပြည်နယ် မဲဆန္ဒနယ်အမှတ်(၁၂)မှ ဦးမျိုးထပ် (ခ) ဆလိုင်းမျိုးထိုက်၏ ချင်းပြည်နယ် ပလက်ဝမြို့နယ် ဆမီးမြို့ အမှတ်(၂)ရပ်ကွက်ရှိ လိပ်ကုန်း(၂) အခြေခံပညာအလယ်တန်းကျောင်းတွင် ပေ(၁၃၀ x ၃၀) RC နှစ်ထပ်ကျောင်းဆောင်သစ် ဆောက်လုပ်ပေးရန် အစီအစဉ် ရှိ၊ မရှိ မေးခွန်းနှင့်စပ်လျဉ်း၍ ပြည်ထောင်စုဝန်ကြီး ဒေါက်တာမျိုးသိမ်းကြီးကလည်းကောင်း ပြန်လည်ရှင်းလင်းဖြေကြားခဲ့သည်။

ထို့ပြင် ရှမ်းပြည်နယ် မဲဆန္ဒနယ်အမှတ်(၁၂)မှ ဦးစိုင်းစံအောင်၏ "ဝ" ကိုယ်ပိုင်အုပ်ချုပ်ခွင့်ရတိုင်း ဟိုပန်မြို့နယ် ပန်လုံမြို့တွင် နွေရာသီကာလ သောက်သုံးရေ သိုလှောင်နိုင်မည့် ရေဂါလန် ၃၃ သိန်းဆံ့ ကြာကန် ပြုပြင်မွမ်းမံခြင်းလုပ်ငန်းနှင့် ရေဂါလန် ရှစ်သိန်းဆံ့ ကျောက်စီရေလှောင်ကန်တစ်လုံး ဆောက်လုပ်ပေးရန် အစီအစဉ် ရှိ၊ မရှိ မေးခွန်းနှင့် စစ်ကိုင်းတိုင်းဒေသကြီး မဲဆန္ဒနယ် အမှတ်(၉)မှ ဦးမောင်မောင်လတ်၏ စစ်ကိုင်းတိုင်းဒေသကြီး တမူးမြို့နယ် ကွန်းတောင်းကျေးရွာရှိ ရေတင်စက် ရေပိုက်များနှင့် ဝက်ရှုကျေးရွာရှိ စက်ရေတွင်းအား ပြန်လည်ပြင်ဆင်မွမ်းမံပေးရန် အစီအစဉ် ရှိ၊ မရှိ မေးခွန်းတို့နှင့်စပ်လျဉ်း၍ ဒုတိယဝန်ကြီး ဦးလှကျော်ကလည်းကောင်း၊ ရန်ကုန်တိုင်းဒေသကြီး မဲဆန္ဒနယ် အမှတ်(၈)မှ ဦးကျော်ထွေး၏ SME ကဏ္ဍ ဖွံ့ဖြိုးရေးအတွက် ပြည်ထောင်စုအစိုးရနှင့် JICA၊ KFW အစရှိသော နိုင်ငံတကာအဖွဲ့အစည်းများမှ ချေးငွေများကို ထိရောက်စွာအသုံးချနိုင်ရေးအတွက် မည်သို့စီမံဆောင်ရွက်နေသည်ကို သိရှိလိုခြင်းနှင့် ချေးငွေပမာဏ မည်မျှကိုစီမံထား၍ SME များသို့ ထုတ်ချေးပြီး ပမာဏမည်မျှရှိသည်ကို သိရှိလိုခြင်းမေးခွန်း။

ချင်းပြည်နယ် မဲဆန္ဒနယ်အမှတ်(၁၁)မှ ဦးဇော့တင်း၏ ချင်းပြည်နယ် ပလက်ဝမြို့နယ်အတွင်းရှိ ကျေးလက်နေ တောင်သူလယ်သမားများအတွက် "ဝ" ဥစိုက်ပျိုးရေး ချေးငွေထုတ်ချေးပေးရန် အစီအစဉ် ရှိ၊ မရှိ မေးခွန်း၊ ကယားပြည်နယ် မဲဆန္ဒနယ်အမှတ်(၉)မှ ဦးစိုးသိန်း၏ နိုင်ငံတော်အစိုးရအနေဖြင့် ဝန်ထမ်းများ အငြိမ်းစားယူသည့်အခါ သို့မဟုတ် နုတ်ထွက်သည့်အခါ စုဆောင်းငွေတစ်ရပ် ရရှိရန် General Provident Fund (GPF) ဆောင်ရွက်ရန် အစီအစဉ် ရှိ၊ မရှိ မေးခွန်းနှင့် စစ်ကိုင်းတိုင်းဒေသကြီး မဲဆန္ဒနယ်အမှတ်(၈)မှ ဦးကိုကိုနိုင်၏ ပြည်ထောင်စုသမ္မတမြန်မာနိုင်ငံတော်တွင် နှစ်စဉ် တစ်လတစ်ကြိမ် ၁ ရက်နေ့တိုင်း ဖွင့်လှစ်ပေးနေသည့် အောင်ဘာလေဆုမဲများကို ထီကံစမ်းထားသည့် အများပြည်သူ ထီပေါက်ခွင့် (ကံထူးခွင့်) အခွင့်အလမ်းများ ပိုမိုလာစေရန် ယခုလက်ရှိ ဖွင့်လှစ်ပေးနေသည့် ဆုမဲများမှ ထပ်ဆောင်းဖွင့်လှစ်ပေးရန် အစီအစဉ် ရှိ၊မရှိမေးခွန်းတို့နှင့်စပ်လျဉ်း၍ ဒုတိယဝန်ကြီး ဦးမောင်မောင်ဝင်းကလည်းကောင်း ပြန်လည်ရှင်းလင်းဖြေကြားခဲ့ကြသည်။

ထို့နောက် အမျိုးသားလွှတ်တော်ဥပဒေကြမ်းကော်မတီဝင် ဒေါ်နန်းနီနီအေးက ပြည်သူ့လွှတ်တော်ကပြင်ဆင်ချက်ဖြင့် အတည်ပြုပြီး ပေးပို့လာသော အမျိုးသားစာကြည့်တိုက်ဥပဒေကြမ်းနှင့်စပ်လျဉ်း၍ ဥပဒေကြမ်းကော်မတီ၏ အစီရင်ခံစာကို ပြန်လည်ဖတ်ကြားရှင်းလင်းသည်။

ယင်းနောက် အမျိုးသားလွှတ်တော်ဥက္ကဋ္ဌ မန်းဝင်းခိုင်သန်းက အဆိုပါဥပဒေကြမ်းကို အမျိုးသားလွှတ်တော်၏ အဆုံးအဖြတ် ရယူအတည်ပြုသည်။

ဆက်လက်၍ အမျိုးသားလွှတ်တော်ဥက္ကဋ္ဌက ပြည်သူ့လွှတ်တော်က ပြင်ဆင်ချက်ဖြင့် အတည်ပြုပြီး ပေးပို့လာသော တိုင်းရင်းသားလူမျိုးများ၏ အခွင့်အရေး ကာကွယ်စောင့်ရှောက်သည့် နည်းဥပဒေများနှင့် အမှုတွဲ မိတ္တူကူးခြင်းဆိုင်ရာ နည်းဥပဒေများတို့နှင့်စပ်လျဉ်း၍ လွှတ်တော်သို့တင်ပြ၍ အတည်ပြုချက်ရယူသည်။

ဒုတိယအကြိမ် အမျိုးသားလွှတ်တော် (၁၅)ကြိမ်မြောက် ပုံမှန်အစည်းအဝေး ၁၁ ရက်မြောက်နေ့ကို မတ် ၆ ရက်တွင် ဆက်လက်ကျင်းပသွားမည်ဖြစ်ကြောင်း သိရသည်။

သတင်း–အောင်ရဲသွင်(သတင်းစဉ်)
ဓာတ်ပုံ – စိုးဝင်းထွန်း

ဒသမအကြိမ် တိုင်းရင်းဆေးသုတေသနစာတမ်းဖတ်ပွဲ
The 10th Traditional Medicine Research Congress
၂၀၂၀ ပြည့်နှစ် ဖေဖော်ဝါရီလ ၂၆–၂၇ ရက်နေ့

တိုင်ကြားပေးပို့လာသော မူးယစ်ဆေးဝါးသတင်းများနှင့်စပ်လျဉ်း၍ ထပ်မံဖော်ထုတ်ရရှိမှုများ ထုတ်ပြန်

ပြည်ထောင်စုသမ္မတမြန်မာနိုင်ငံတော်
နိုင်ငံတော်သမ္မတရုံး
သတင်းထုတ်ပြန်ချက်အမှတ်၊၈ / ၂၀၂၀
၁၃၈၁ ခုနှစ်၊ တပေါင်းလဆန်း ၂ ရက်
(၂၀၂၀ ပြည့်နှစ်၊ ဖေဖော်ဝါရီလ ၂၄ ရက်)

“တိုင်ကြားပေးပို့လာသော မူးယစ်ဆေးဝါးသတင်းများနှင့်စပ်လျဉ်း၍ ထပ်မံဖော်ထုတ်ရရှိမှုများ ထုတ်ပြန်ခြင်း”

၁။ မူးယစ်ဆေးဝါးနှင့် စိတ်ကိုပြောင်းလဲစေသည့် ဆေးဝါးအန္တရာယ်တားဆီးကာကွယ်နှိမ်နင်းရေးအတွက် ပြည်သူလူထုထံမှ ပေးပို့တိုင်ကြားလာသည့် သတင်းအချက်အလက်များကို စနစ်တကျလက်ခံရယူနိုင်ရန် **“မူးယစ်ဆေးဝါးအထူးသတင်းတိုင်ကြားရေးဌာန”**ကို ဤရုံးတွင် ဖွင့်လှစ်ထားရှိကြောင်း ၂၀၁၈ ခုနှစ်၊ ဇွန်လ ၂၆ ရက်နေ့တွင် အများပြည်သူသို့ထုတ်ပြန်ကြေညာခဲ့ပါသည်။

၂။ **“မူးယစ်ဆေးဝါး အထူးသတင်းတိုင်ကြားရေးဌာန”** သို့ ၂၀၂၀ ပြည့်နှစ်၊ ဖေဖော်ဝါရီလ ၂၂ ရက်နေ့အထိ ပေးပို့တိုင်ကြားလာသည့် မူးယစ်ဆေးဝါးသတင်းများနှင့်စပ်လျဉ်း၍ နိုင်ငံတော်သမ္မတရုံး၏ ညွှန်ကြားချက်အရ ပြည်ထဲရေးဝန်ကြီးဌာနက အောက်ပါအတိုင်း ထပ်မံဖော်ထုတ်ဖမ်းဆီးအရေးယူနိုင်ခဲ့ပါသည်-

စဉ်	သတင်းလက်ခံရရှိမှု	ဖော်ထုတ်ဖမ်းဆီးအရေးယူမှု
၁	စစ်ကိုင်းတိုင်းဒေသကြီး၊ မော်လိုက်မြို့နယ်၊ တပ်ကုန်းကျေးရွာနေ ခင်မောင်ဝင်းသည် မူးယစ်ဆေးဝါးများ ဖြန့်ဖြူးရောင်းချနေကြောင်း သတင်းပေးပို့ခြင်း။	၁၆-၂-၂၀၂၀ ရက်နေ့တွင် မော်လိုက်မြို့နယ်၊ တပ်ကုန်းကျေးရွာနေ ခင်မောင်ဝင်း(၄၉)နှစ်၊ (ဘ)ဦးပွားအောင်၏နေအိမ်အား ဝင်ရောက်ရှာဖွေရာ 88/1 စာတန်းပါ စိတ်ကြွဆေးပြားများနှင့်အတူ ဖမ်းဆီးရမိသဖြင့် မမစ(မော်လိုက်) မယ(ပ)၈/၂၀၂၀၊ မူး/စိတ်ပုဒ်မ ၁၆(ဂ)ဖြင့် အမှုဖွင့် အရေးယူထားရှိပါသည်။
၂	စစ်ကိုင်းတိုင်းဒေသကြီး၊ မော်လိုက်မြို့နယ်၊ တပ်ကုန်းကျေးရွာနေ ထွန်းထွန်းသည် မူးယစ်ဆေးဝါးများ ဖြန့်ဖြူးရောင်းချနေကြောင်း သတင်းပေးပို့ခြင်း။	၁၆-၂-၂၀၂၀ ရက်နေ့တွင် မော်လိုက်မြို့နယ်၊ တပ်ကုန်းကျေးရွာနေ ထွန်းထွန်း(၄၅)နှစ်၊ (ဘ)ဦးအောင်သောင်း၏နေအိမ်အား ဝင်ရောက်ရှာဖွေရာ 88/1 စာတန်းပါ စိတ်ကြွဆေးပြားများနှင့်အတူ ဖမ်းဆီးရမိသဖြင့် မမစ (မော်လိုက်) မယ(ပ)၉/၂၀၂၀၊ မူး/စိတ်ပုဒ်မ ၁၉(က)/ ၂၀(က) ဖြင့် အမှုဖွင့် အရေးယူထားရှိပါသည်။
၃	စစ်ကိုင်းတိုင်းဒေသကြီး၊ ဗန်းမောက်မြို့နယ်၊ နောင်ပတ်ကျေးရွာနေ ကတုံးသည် မူးယစ်ဆေးဝါးများဖြန့်ဖြူးရောင်းချနေကြောင်း သတင်းပေးပို့ခြင်း။	၁၉-၂-၂၀၂၀ ရက်နေ့တွင် ဗန်းမောက်မြို့နယ်၊ နောင်ပတ်ကျေးရွာနေ ကတုံး(ခ)ကျော်ကျော်အောင် (၂၄)နှစ်၊ (ဘ) ဦးသန်းထွန်း၏ နေအိမ်အား ဝင်ရောက်ရှာဖွေရာ ၎င်းနှင့်အတူ တစ်ရွာတည်းနေ ကံထူး(ခ) ကံမောင် (၃၁) နှစ်၊ (ဘ) ဦးအောင်စိန်တို့(၂)ဦးအား ဘိန်းဖြူများနှင့်အတူ ဖမ်းဆီးရမိသဖြင့် နမစ (မံစီကြီး)မယ (ပ)၈/ ၂၀၂၀၊ မူး/ စိတ်ပုဒ်မ ၁၆(ဂ)/၂၁ဖြင့် အမှုဖွင့် အရေးယူထားရှိပါသည်။
၄	စစ်ကိုင်းတိုင်းဒေသကြီး၊ ဖောင်းပြင်မြို့နယ်၊ သရောင်းကျေးရွာနေ စိုးမြင့်သည် မူးယစ်ဆေးဝါးများ ဖြန့်ဖြူးရောင်းချနေကြောင်း သတင်းပေးပို့ခြင်း။	၁၉-၂-၂၀၂၀ ရက်နေ့တွင် ဖောင်းပြင်မြို့နယ်၊ သရောင်းကျေးရွာနေ စိုးမြင့်(၄၁)နှစ်၊ (ဘ)ဦးအောင်သိန်း၏နေအိမ်အား ဝင်ရောက်ရှာဖွေရာ ဘိန်းဖြူများနှင့်အတူ ဖမ်းဆီးရမိသဖြင့် မမစ (ဖောင်းပြင်) မယ (ပ)၂၇/ ၂၀၂၀၊ မူး/ စိတ်ပုဒ်မ၁၆(ဂ)ဖြင့် အမှုဖွင့် အရေးယူထားရှိပါသည်။
၅	စစ်ကိုင်းတိုင်းဒေသကြီး၊ ဖောင်းပြင်မြို့နယ်၊ တဲမကျေးရွာနေ မြင့်ကိုသည် မူးယစ်ဆေးဝါးများ ဖြန့်ဖြူးရောင်းချနေကြောင်း သတင်းပေးပို့ခြင်း။	၂၁-၂-၂၀၂၀ ရက်နေ့တွင် ဖောင်းပြင်မြို့နယ်၊ တဲမကျေးရွာနေ မြင့်ကို(၄၅)နှစ်၊ (ဘ)ဦးအောင်သန်း၏နေအိမ်အား ဝင်ရောက်ရှာဖွေရာ ဘိန်းဖြူများနှင့်အတူ ဖမ်းဆီးရမိသဖြင့် မမစ(ဖောင်းပြင်) မယ(ပ) ၃၂/ ၂၀၂၀၊ မူး/ စိတ်ပုဒ်မ ၁၉(က)ဖြင့် အမှုဖွင့်အရေးယူထားရှိပါသည်။
၆	စစ်ကိုင်းတိုင်းဒေသကြီး၊ မင်းကင်းမြို့နယ်၊ ပန်းကောက်ကျေးရွာနေ ဒေါ်ညိုညိုဝင်းသည် မူးယစ်ဆေးဝါးများ ဖြန့်ဖြူးရောင်းချနေကြောင်း သတင်းပေးပို့ခြင်း။	၂၀-၂-၂၀၂၀ ရက်နေ့တွင် မင်းကင်းမြို့နယ်၊ ပန်းကောက်ကျေးရွာနေ ဒေါ်ညိုညိုဝင်း(၃၂)နှစ်၊ (ဘ)ဦးဘတင်၏နေအိမ်အား ဝင်ရောက်ရှာဖွေရာ ဘိန်းဖြူများနှင့်အတူ ဖမ်းဆီးရမိသဖြင့် နမစ(မောက္ကတော်)မယ(ပ) ၁/၂၀၂၀၊ မူး/စိတ်ပုဒ်မ ၁၆(ဂ)ဖြင့် အမှုဖွင့် အရေးယူထားရှိပါသည်။
၇	တနင်္သာရီတိုင်းဒေသကြီး၊ ကော့သောင်းမြို့၊ အောင်သုခရပ်ကွက်၊ အနော်ရထာ(၁)(၂)(၃) (၄)(၅)လမ်းတို့တွင် မူးယစ်ဆေးဝါးများ ဖြန့်ဖြူးရောင်းချနေကြောင်း သတင်းပေးပို့ခြင်း။	ယခင်သီတင်းပတ်၌ အမှု(၃)မှုဖော်ထုတ်နိုင်ခဲ့ပြီး တရားခံကျား(၃)ဦးအား စိတ်ကြွဆေးပြားများနှင့်အတူ ဖမ်းဆီးရမိပြီး ဥပဒေနှင့်အညီ အမှုဖွင့် အရေးယူထားကြောင်း သတင်းထုတ်ပြန်ပြီး ဖြစ်ပါသည်။ ၂၁-၂-၂၀၂၀ ရက်နေ့တွင် ယခင်ဖမ်းဆီးရမိမှုများမှ ကွင်းဆက်သတင်းအရ ကော့သောင်းမြို့၊ အောင်သုခရပ်ကွက်၊ အနော်ရထာ(၁)လမ်းပေါ်၌ နှင်းဆီ(၁) လမ်းနေ ငြိမ်းချမ်းမင်း(၁၇)နှစ်၊ (ဘ)ဦးဇော်မင်းလတ်အား WY စာတန်းပါ စိတ်ကြွဆေးပြားများနှင့်အတူ ဖမ်းဆီးရမိသဖြင့် မမစ (ကော့သောင်း)မယ(ပ)၂၅/၂၀၂၀၊ မူး/ စိတ်ပုဒ်မ ၁၉(က)/၂၀(က)ဖြင့်လည်းကောင်း၊ ဆက်လက်၍ ၎င်းနှင့်အတူ ရွှေဝါထွန်း(၂)လမ်းနေ အောင်ကိုလတ်(ခ)အငယ်လေး(၂၃)နှစ်၊ (ဘ)ဦးဝင်းရွှေအား WY စာတန်းပါ စိတ်ကြွဆေးပြားများနှင့်အတူ ဖမ်းဆီးရမိပြီး ငြိမ်းချမ်းမင်းထံမှ ဝယ်ယူရရှိခဲ့ကြောင်း သိရှိရသဖြင့် ၎င်းတို့(၂)ဦးအား မမစ(ကော့သောင်း) မယ(ပ) ၂၆/၂၀၂၀၊ မူး/စိတ်ပုဒ်မ ၁၆(ဂ)/၂၁ ဖြင့်လည်းကောင်း အသီးသီးအမှုဖွင့် အရေးယူထားရှိပါသည်။
၈	ရန်ကုန်တိုင်းဒေသကြီး၊ မင်္ဂလာတောင်ညွန့်မြို့နယ်၊ ကန်တော်လေးရပ်ကွက်နေ ကျော်မင်းထွန်းသည် မူးယစ်ဆေးဝါးများ ဖြန့်ဖြူးရောင်းချနေကြောင်း သတင်းပေးပို့ခြင်း။	၂၂-၂-၂၀၂၀ ရက်နေ့တွင် ပန်းဘဲတန်းမြို့နယ်၊ (၁၀)ရပ်ကွက်၊ မဟာဗန္ဓုလလမ်းနှင့်(၃၂)လမ်းထိပ်၌ မင်္ဂလာတောင်ညွန့်မြို့နယ်၊ ကန်တော်လေးရပ်ကွက်နေ ကျော်မင်းထွန်း (ခ)ရိဒ်ဝါးန်(၂၀)နှစ်၊ (ဘ)ဦးမျိုးမင်းထွန်း(ခ)ဗလအား စိစစ်ရာ WY စာတန်းပါ စိတ်ကြွဆေးပြားများနှင့်အတူ ဖမ်းဆီးရမိသဖြင့် မမစ(ပန်းဘဲတန်း)မယ(ပ)၅/၂၀၂၀၊ မူး/စိတ်ပုဒ်မ ၁၆(ဂ)ဖြင့် အမှုဖွင့် အရေးယူထားရှိပါသည်။

၃။ တိုင်ကြားလာသောသတင်းများအနက် အထက်ဖော်ပြပါ ယခုသီတင်းပတ်အတွင်း ဖော်ထုတ်ဖမ်းဆီးရမိမှုအပါအဝင် မူးယစ်ဆေးဝါးအထူးသတင်း တိုင်ကြားရေးဌာန စတင်ဖွင့်လှစ်ဆောင်ရွက်ခဲ့သည့် ၂၆-၆-၂၀၁၈ ရက်နေ့မှ ၂၂-၂-၂၀၂၀ ရက်နေ့အထိ စုံစမ်းဖော်ထုတ်ချက်များအရ အမှုပေါင်း (၉၉၀)မှု ဖွင့်လှစ်အရေးယူခဲ့ပြီး တရားခံကျား(၁၂၇၃)ဦး၊ မ(၂၅၂)ဦး၊ ပေါင်း(၁၅၂၅)ဦး ဖမ်းဆီးရမိခဲ့၍ ဘိန်းဖြူ(၇၆၅၀.၈၈၁၄)ဂရမ်၊ ICE (၁၃၄၇.၄၂) ဂရမ်၊ ဘိန်း(၄၀၃၃၉.၀၂၁၆၆)ဂရမ်၊ အဆင့်နိမ့်ဘိန်း(၆၆၁.၂၇)ဂရမ်၊ ဘိန်းစာမှုန့် (၅၃၂၄၂.၇၆)ဂရမ်၊ ဘိန်းစာရွက် (၁၂၀၉၇.၃၂)ဂရမ်၊ ဘိန်းစာရည်(၂.၅)လီတာ၊ စိတ်ကြွဆေးပြား(၅၀၃၆၃၉)ပြား၊ ဆေးခြောက်(၁၀၃၁၁.၄၂)ဂရမ်၊ ဘိန်းရည်(၀.၁)လီတာ၊ ဘိန်းဆီခဲ(၅၂၀.၂၈)ဂရမ်၊ ဘိန်းစေ့(၆၀)ဂရမ်၊ စိတ်ကြွဆေးပြား အကြေမှုန့်(၅၅.၄၅)ဂရမ်၊ ECSTASY အကြေ(၀.၀၀၁)ဂရမ်၊ လက်နက်မျိုးစုံ(၂၄)လက်၊ ကျည်မျိုးစုံ(၆၀၉)တောင့်၊ လက်ပစ်ဗုံး(၁)လုံးတို့အား သိမ်းဆည်းရမိခဲ့ကြောင်းနှင့် မူးယစ်ဆေးဝါးသတင်းများနှင့် ပတ်သက်၍ ဖော်ထုတ်ဖမ်းဆီး အရေးယူမှုကို အရှိန်အဟုန်မြှင့်ဆောင်ရွက်လျက်ရှိပြီး ထပ်မံဖော်ထုတ်ဖမ်းဆီး အရေးယူနိုင်မှုအခြေအနေအား ဆက်လက်ထုတ်ပြန်သွားမည်ဖြစ်ပါသည်။

၄။ မူးယစ်ဆေးဝါးများ ပိုမိုဖမ်းဆီးရမိနိုင်ရေးနှင့်စပ်လျဉ်း၍ ပြည်ထဲရေးဝန်ကြီးဌာနနှင့် တိုင်းဒေသကြီး/ ပြည်နယ်အစိုးရအဖွဲ့များသို့ တိုင်ကြားနိုင်သည့်အပြင် ထူးခြားသည့်ကိစ္စရပ်များနှင့် ကြီးမားသည့် မူးယစ်ဆေးဝါး ရောင်း/ဝယ်မှု ကိစ္စရပ်များကို နိုင်ငံတော်သမ္မတရုံး၏ **“မူးယစ်ဆေးဝါး အထူးသတင်းတိုင်ကြားရေးဌာန”**အောက်ဖော်ပြပါ တယ်လီဖုန်း/ဖက်စ်ဖုန်းနှင့် အီးမေးလ်လိပ်စာတို့သို့ ရုံးချိန်အတွင်း လုံခြုံစိတ်ချစွာ တိုင်ကြားနိုင်ပါကြောင်း ထပ်မံအသိပေးအပ်ပါသည်-

ဆက်သွယ်ရန်-

အော်တိုတယ်လီဖုန်းနံပါတ်	-	၀၆၇-၅၉၀၂၀၀
ဖက်စ်ဖုန်းနံပါတ်	-	၀၆၇-၅၉၀၂၃၃
အီးမေးလ်လိပ်စာ	-	antinarcotics@presidentoffice.gov.mm

ကာမိုင်းမြို့အနီး၌ အင်အားအနည်းငယ်ရှိ မြေငလျင်တစ်ခု ထပ်မံလှုပ်

ကာမိုင်း ဖေဖော်ဝါရီ ၂၄

ယနေ့ မြန်မာစံတော်ချိန် နံနက် ၂ နာရီ ၃ မိနစ် ၂၅ စက္ကန့်အချိန်တွင် မြစ်ကြီးနားမြေငလျင်စခန်းမှ အနောက်ဘက် ၄၃ မိုင်ခန့်ကွာဝေးသော မြန်မာနိုင်ငံပြည်တွင်း ကာမိုင်းမြို့၏ အရှေ့မြောက်ဘက် ၆ မိုင်ခန့်အကွာ၊ မြောက်လတ္တီတွဒ် ၂၅ ဒသမ ၅၆ ဒီဂရီ၊ အရှေ့လောင်ဂျီတွဒ် ၉၆ ဒသမ ၇၉ ဒီဂရီ၊ အနက် ၁၀ ကီလိုမီတာကို ဗဟိုပြု၍ အင်အားရစ်(ချ်)တာစကေး ၄ ဒသမ ၃ အဆင့်ရှိ အင်အားအနည်းငယ်ရှိသော မြေငလျင်တစ်ခု လှုပ်ရှားသွားကြောင်း မိုးလေဝသနှင့် ဇလဗေဒညွှန်ကြားမှုဦးစီးဌာန၏ ထုတ်ပြန်ချက်အရ သိရသည်။

ဖွဲ့သူရအောင် (ပြန်/ဆက်)

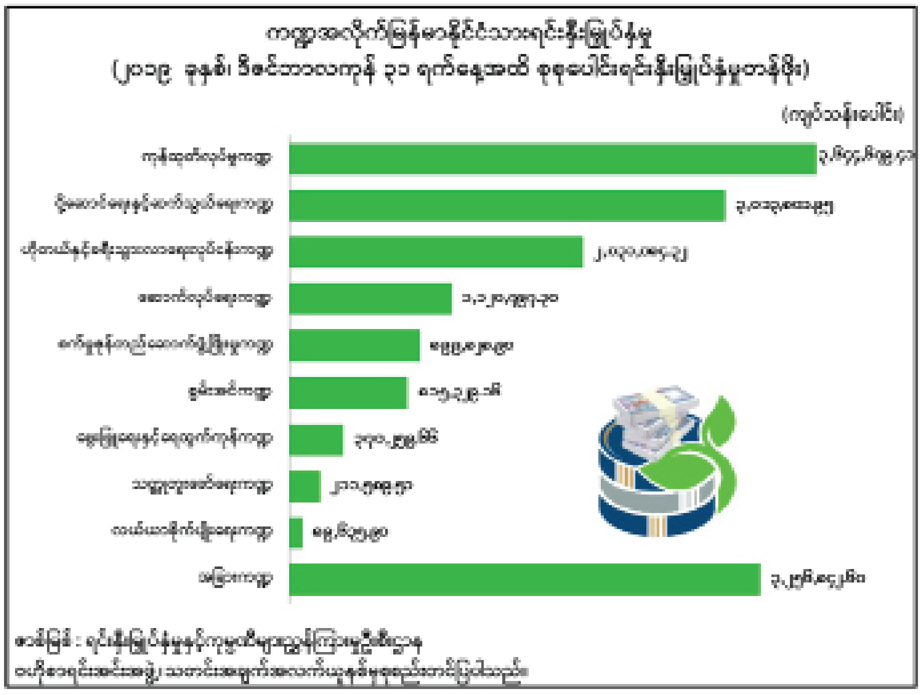

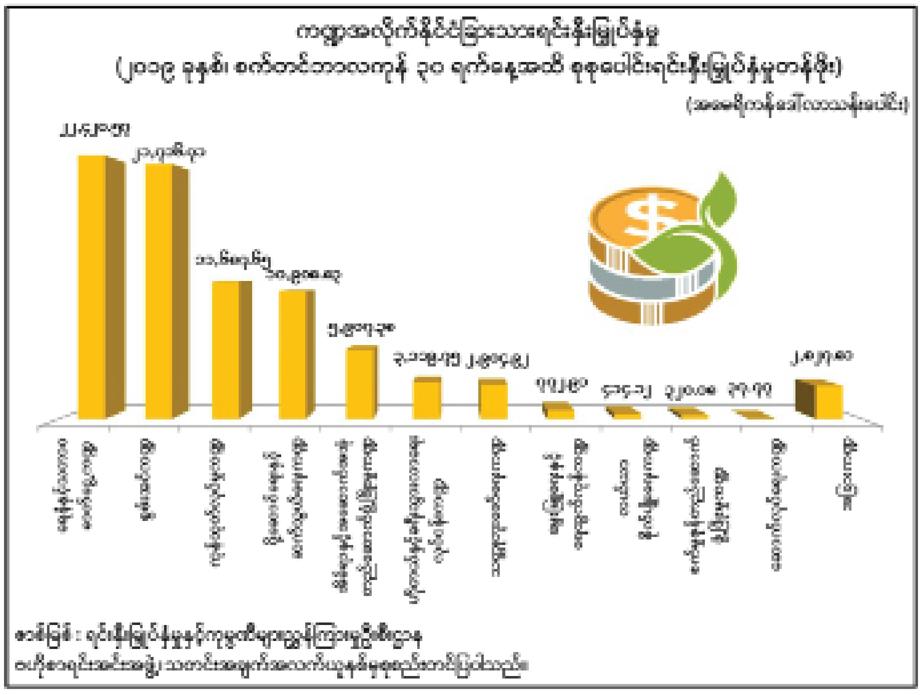

ပြည်ထောင်စုဝန်ကြီး ဦးဟန်ဇော် GMS Corridor Towns Development Project အတွက် NEDA ချေးငွေရယူမည့် အစီအစဉ်နှင့်စပ်လျဉ်းသည့် လက်မှတ်ရေးထိုးခြင်းအခမ်းအနားသို့ တက်ရောက်

နေပြည်တော် ဖေဖော်ဝါရီ ၂၄

မဟာမဲခေါင်ဒေသခွဲ စကြံ်လမ်းတစ်လျှောက်ရှိ မြို့ဖြစ်သည့် မော်လမြိုင်၊ ဘားအံ၊ မြဝတီမြို့များအနက် မြဝတီမြို့၊ မြို့ပြဖွံ့ဖြိုးရေးစီမံကိန်းနှင့် အခြေခံအဆောက်အဦဖွံ့ဖြိုးတိုးတက်ရေးအတွက် GMS Corridor Towns Development Project ကို Neighbouring Countries Economic Development Cooperation Agency(NEDA)ထံမှ ချေးငွေရယူမည့်အစီအစဉ်နှင့်စပ်လျဉ်းသည့် လက်မှတ်ရေးထိုးခြင်းအခမ်းအနားကို ယနေ့ မွန်းလွဲ ၂ နာရီက နေပြည်တော် ဆောက်လုပ်ရေးဝန်ကြီးဌာန အစည်းအဝေးခန်းမဆောင်၌ ကျင်းပသည်။

အကြိုလေ့လာဆန်းစစ်မှုများ ပြုလုပ်ခဲ့ပြီးဖြစ်

ရှေးဦးစွာ ဆောက်လုပ်ရေးဝန်ကြီးဌာန ပြည်ထောင်စုဝန်ကြီး ဦးဟန်ဇော်က ဆောက်လုပ်ရေးဝန်ကြီးဌာနအနေဖြင့် မဟာမဲခေါင်ဒေသခွဲ အရှေ့အနောက် စီးပွားရေးစကြံလမ်းတစ်လျှောက်ရှိ စီးပွားရေးအရ အရေးပါသောမြို့များဖြစ်သည့် မော်လမြိုင်မြို့၊ ဘားအံမြို့၊ မြဝတီမြို့များ၏ မြို့ပြဖွံ့ဖြိုးရေးနှင့် အခြေခံအဆောက်အဦဖွံ့ဖြိုးတိုးတက်ရေးကို ရည်ရွယ်၍ အာရှဖွံ့ဖြိုးရေးဘဏ်(ADB)၏ အကူအညီဖြင့် အကြိုလေ့လာဆန်းစစ်မှုများ ပြုလုပ်ခဲ့ပြီးဖြစ်ပါကြောင်း၊

အဆိုပါ ဆန်းစစ်လေ့လာမှုများအရ မော်လမြိုင်မြို့၊ ဘားအံမြို့နှင့် မြဝတီမြို့များ၏ မြို့ပြဖွံ့ဖြိုးရေးနှင့် အခြေခံအဆောက်အဦဖွံ့ဖြိုးတိုးတက်ရေးအတွက် အာရှဖွံ့ဖြိုးရေးဘဏ်(ADB)၏ ချေးငွေအကူအညီ အမေရိကန်ဒေါ်လာသန်း ၈၀ နှင့် NEDA ချေးငွေ အမေရိကန် ဒေါ်လာ ၂၄ ဒသမ ၃ သန်းတို့ဖြင့် အကောင်အထည်ဖော်ဆောင်ရွက်သွားမည်ဖြစ်ပါကြောင်း၊

စတင်လုပ်ဆောင်နေ

(ADB)ချေးငွေဖြင့် အကောင်အထည်ဖော်ဆောင်မည့် စီမံကိန်းမှာ မွန်ပြည်နယ် မော်လမြိုင်မြို့နှင့် ကရင်ပြည်နယ် ဘားအံမြို့နေပြည်သူများအတွက် မြို့ပြအခြေခံဝန်ဆောင်မှုလိုအပ်ချက်များဖြစ်သည့် ရေကောင်းရေသန့်ရရှိရေး၊ စနစ်တကျအမှိုက်စွန့်ပစ်ရေး၊ ပြည်သူ့ဝန်ထမ်းများအတွက် စွမ်းဆောင်ရည်မြှင့်တင်ရေး သင်တန်းများပေးခြင်း၊ မော်လမြိုင်မြို့ ရေးဟောင်းအဆောက်အဦ ပြင်ဆင်ထိန်းသိမ်းခြင်းလုပ်ငန်း၊ ဘားအံစက်မှုဇုန်စီမံကိန်း ရေးဆွဲခြင်းနှင့် မြဝတီ-မဲဆောက် Joint Spatial Development Plan ရေးဆွဲခြင်းလုပ်ငန်းတို့ ပါဝင်မည်ဖြစ်ပါကြောင်း၊ လက်ရှိအချိန်တွင် စီမံကိန်းအကောင်အထည်ဖော်ဆောင်မည့် အကြံပေးအဖွဲ့(FCG Consultant)နှင့် လုပ်ငန်းအပ်နှံစာချုပ်ချုပ်ဆိုပြီး စီမံကိန်းအကောင်အထည်ဖော်ခြင်းလုပ်ငန်းများ စတင်လုပ်ဆောင်နေပြီဖြစ်ပါကြောင်း၊

ပါဝင်မည်

NEDA ချေးငွေစီမံကိန်းမှာ ကရင်ပြည်နယ် မြဝတီမြို့၏ အိမ်ထောင်စု ၁၄၀၀၀ အတွက် ရေကောင်းရေသန့်ရရှိရေး၊ ၉၈ ရာခိုင်နှုန်းအထိ လွှမ်းခြုံနိုင်မည့် စနစ်တကျ အမှိုက်သိမ်းဆည်းစွန့်ပစ်ရေးနှင့် ပြည်သူ့ဝန်ထမ်းများအတွက် စွမ်းဆောင်ရည်မြှင့်တင်ရေးသင်တန်းများပေးခြင်းတို့ ပါဝင်မည်ဖြစ်ပါကြောင်း၊

GMS Project အတွက် စီမံကိန်းကြီးကြပ်ရေးလုပ်ငန်းများကို ဆောက်လုပ်ရေးဝန်ကြီးဌာနက Executing Agency (EA)အဖြစ် ဆောင်ရွက်မှာဖြစ်ပြီး ကရင်ပြည်နယ်နှင့် မွန်ပြည်နယ်မှ အစိုးရအဖွဲ့များက Implementing Agency (IA)များအဖြစ် ဆောင်ရွက်မည်ဖြစ်ပါကြောင်း၊ စီမံကိန်းလုပ်ငန်းများ အကောင်အထည်ဖော်ဆောင်ခြင်းနှင့် ချေးငွေပြန်လည်ပေးဆပ်နိုင်ရေးအတွက်လည်း သက်ဆိုင်ရာ PIU (Project Implementation Unit)များက PMU များ Consultant များနှင့် ပူးပေါင်းဆောင်ရွက်သွားရမည်ဖြစ်ပါကြောင်း၊

အထောက်အကူဖြစ်စေ

ယခု ချေးငွေစီမံကိန်းများသည် မဟာမဲခေါင်ဒေသခွဲ စီးပွားရေးစကြံလမ်းတစ်လျှောက်ရှိ ပြည်နယ်မြို့ကြီးများ၏ လူမှုစီးပွားနှင့် အခြေခံအဆောက်အဦကဏ္ဍအား တိုးတက်မြင့်မားစေပြီး စဉ်ဆက်မပြတ် ဖွံ့ဖြိုးတိုးတက်မှုပန်းတိုင်နံပါတ် ၁၁ ပါ မြို့ပြများ ရေရှည်ဖွံ့ဖြိုးတိုးတက်စေရန်အတွက် အထောက်အကူဖြစ်စေသည့် စီမံကိန်းဖြစ်ပါကြောင်း၊

မြန်မာနိုင်ငံ၏ အဓိကနယ်စပ်ကုန်သွယ်ရေးမြို့ဖြစ်သော မြဝတီမြို့၏ မြို့ပြဖွံ့ဖြိုးရေးနှင့် အခြေခံအဆောက်အဦဖွံ့ဖြိုးရေးစီမံကိန်းကို လုပ်ဆောင်ခြင်းဖြင့် နှစ်နိုင်ငံကုန်သွယ်မှုလုပ်ငန်းများ ပိုမိုကောင်းမွန်လာခြင်း၊ စီးပွားရေးအခြေအနေများ ပိုမိုကောင်းမွန်လာခြင်းစသော အကျိုးကျေးဇူးများအပြင် နှစ်နိုင်ငံပူးပေါင်းဆောင်ရွက်ရေးလုပ်ငန်းများ ပိုမိုတိုးတက်လာမည်ဖြစ်ပါကြောင်း၊

ယင်းစီမံကိန်းမှတစ်ဆင့် မြန်မာနိုင်ငံအတွင်း GMS Corridor ကို တိုးချဲ့ပြီး စီးပွားရေးအရ အရေးပါသောတိုင်းဒေသကြီးနှင့် ပြည်နယ်များရှိ မြို့ကြီးများ၏ မြို့ပြနှင့် အခြေခံအဆောက်အဦ ဖွံ့ဖြိုးရေးလုပ်ငန်းများကို ဆင့်ပွားလုပ်ဆောင်သွားနိုင်မည်ဟု မျှော်လင့်ပါကြောင်း ပြောကြားသည်။

အမှာစကားပြောကြား

ထို့နောက် မြန်မာနိုင်ငံဆိုင်ရာ ထိုင်းနိုင်ငံသံအမတ်ကြီး မစ္စစ် ဆူဖက်ထရာဆရီမိုင်းသရီဖိတပ်၊ စီမံကိန်း၊ ဘဏ္ဍာရေးနှင့် စက်မှုဝန်ကြီးဌာန ဒုတိယဝန်ကြီး ဦးမောင်မောင်ဝင်း၊ NEDA မှ Chairperson Ms. Chularat Suteethom တို့က အမှာစကားပြောကြားကြသည်။

ယင်းနောက် မဟာမဲခေါင်ဒေသခွဲ စကြံလမ်းတစ်လျှောက်ရှိ မြို့ဖြစ်သော မြဝတီမြို့၏ မြို့ပြဖွံ့ဖြိုးတိုးတက်မှုနှင့် အခြေခံအဆောက်အဦဖွံ့ဖြိုးတိုးတက်မှုစီမံကိန်းအတွက် ချေးငွေရယူရေးနှင့်စပ်လျဉ်း၍ စီမံကိန်း၊ ဘဏ္ဍာရေးနှင့် စက်မှုဝန်ကြီးဌာန ငွေတိုက်ဦးစီးဌာနမှ ညွှန်ကြားရေးမှူးချုပ် ဒေါ်စီစီပြုံးနှင့် NEDA မှ President ဖြစ်သူ Mr. Perames Vudthitornetiraks တို့က လက်မှတ်ရေးထိုးပြီး အပြန်အလှန်လဲလှယ်ကြသည်။

တိုးတက်လာမည်

ယနေ့ ကျင်းပသည့် ချေးငွေစီမံကိန်းသည် မဟာမဲခေါင်ဒေသခွဲ စီးပွားရေးစကြံလမ်းတစ်လျှောက်ရှိ ပြည်နယ်မြို့ကြီးများ၏ လူမှုစီးပွားနှင့် အခြေခံအဆောက်အဦကဏ္ဍအား တိုးတက်မြင့်မားစေပြီး စဉ်ဆက်မပြတ်ဖွံ့ဖြိုးတိုးတက်မှု ပန်းတိုင်နံပါတ် ၁၁ ပါ မြို့ပြများရေရှည်ဖွံ့ဖြိုးတိုးတက်စေရန်အတွက် အထောက်အကူဖြစ်စေသည့် စီမံကိန်းဖြစ်သကဲ့သို့ မြန်မာနိုင်ငံ၏ အဓိကနယ်စပ်ကုန်သွယ်ရေးမြို့ဖြစ်သော မြဝတီမြို့၏ မြို့ပြဖွံ့ဖြိုးရေးနှင့် အခြေခံအဆောက်အဦဖွံ့ဖြိုးရေးစီမံကိန်းကို ဆောင်ရွက်ခြင်းဖြင့် နှစ်နိုင်ငံကုန်သွယ်မှုလုပ်ငန်းများ ပိုမိုကောင်းမွန်လာခြင်း၊ စီးပွားရေးအခြေအနေများ ပိုမိုကောင်းမွန်လာခြင်းစသည့် အကျိုးကျေးဇူးများအပြင် နှစ်နိုင်ငံပူးပေါင်းဆောင်ရွက်ရေးလုပ်ငန်းများလည်း တိုးတက်လာမည်ဖြစ်ကြောင်း သိရသည်။

သတင်းစဉ်

ပြည်သူ့ရေးရာမူဝါဒနှင့် အခြေခံလူမှုရေး သုတေသနနည်းစနစ်သင်တန်း ဖွင့်လှစ်

နေပြည်တော် ဖေဖော်ဝါရီ ၂၄

ပြည်သူ့ရေးရာမူဝါဒ(Public Policy)နှင့် အခြေခံလူမှုရေးသုတေသနနည်းစနစ်(Basic Social Research Methodology)သင်တန်းဖွင့်ပွဲ အခမ်းအနားကို ယနေ့နံနက် ၉ နာရီခွဲတွင် နေပြည်တော်ရှိ ပြန်ကြားရေးဝန်ကြီးဌာန စုပေါင်းခန်းမ၌ ကျင်းပသည်။

အရေးကြီး

အခမ်းအနားတွင် ပြန်ကြားရေးဝန်ကြီးဌာန ဒုတိယဝန်ကြီး ဦးအောင်လှထွန်းက ယနေ့ပို့ချမည့် ပြည်သူ့ရေးရာမူဝါဒ (Public Policy)နှင့် အခြေခံလူမှုရေး သုတေသနနည်းစနစ် (Basic Social Research Methodology)တို့သည် ရာထူးအဆင့်အသီးသီးတွင် တာဝန်ထမ်းဆောင်နေကြသည့် နိုင်ငံ့ဝန်ထမ်းများအတွက် အများပြည်သူနှင့်သက်ဆိုင်သည့် မူဝါဒများချမှတ်ရာတွင် အလွန်အရေးကြီးပါကြောင်း၊ မူဝါဒဟုဆိုရာတွင် ဆောင်ရန်၊ ရှောင်ရန်ကိစ္စရပ်များ ပါဝင်ပါကြောင်း၊ မူဝါဒမှန်ကန်စေရန်အတွက် နည်းစနစ်မှန်ကန်စွာဖြင့် သုတေသနလုပ်ကိုင်တတ်ရန် အရေးကြီးပါကြောင်း၊ သုတေသနမှရရှိလာသည့် ရလဒ်များကို သုံးသပ်ပြီး ကာလဒေသအခြေအနေအချိန်အခါနှင့် သင့်လျော်ကိုက်ညီပြီး မှန်ကန်ကောင်းမွန်သည့် မူဝါဒများကို ချမှတ်ရပါကြောင်း၊ ထို့ကြောင့် သင်တန်းသား သင်တန်းသူများအနေဖြင့် ယခုသင်တန်းကို စိတ်ပါဝင်စားစွာဖြင့် တက်ရောက်သင်ယူပြီး သင်တန်းမှ ရရှိရလာမည့် အဖိုးတန်အသိပညာ၊ ဗဟုသုတများကို ဌာနအတွက်၊ နိုင်ငံအတွက် အကောင်းဆုံးဖြစ်အောင် ထိထိရောက်ရောက် အသုံးချပြီး သင်တန်းတက်ရောက်ခွင့်မရရှိသည့် လုပ်ဖော်ကိုင်ဖက်များကိုလည်း ထပ်ဆင့်မျှဝေစေလိုပါကြောင်း ပြောကြားသည်။

ဆက်လက်၍ The Asia Foundation မှ အထူးစီမံကိန်းများ ယူနစ်မန်နေဂျာ ဒေါ်မီကီကျော်မြင့်က သင်တန်းဖွင့်လှစ်ရခြင်းနှင့်စပ်လျဉ်း၍ ရှင်းလင်းပြောကြားသည်။

သင်တန်းကို ဖေဖော်ဝါရီ ၂၈ ရက်အထိ ငါးရက်တာဖွင့်လှစ်သွားမည်ဖြစ်ပြီး သင်တန်းသို့ ပြန်ကြားရေးဝန်ကြီးဌာနမှ အရာထမ်း၊ အမှုထမ်း ၃၁ ဦး တက်ရောက်ကြသည်။

သတင်းစဉ်

၂၀၁၉ ခုနှစ် ဒီဇင်ဘာလူထုအားကစားလှုပ်ရှားမှုအထိမ်းအမှတ် ဆောင်းပါး၊ ဝတ္ထုတို၊ ကဗျာနှင့် ခာတ်ပုံပြိုင်ပွဲ ဆုရရှိသူများအား ဆုချီးမြှင့်ပွဲအခမ်းအနား ကျင်းပမည်

နေပြည်တော် ဖေဖော်ဝါရီ ၂၄

၂၀၁၉ ခုနှစ် ဒီဇင်ဘာလူထုအားကစားလှုပ်ရှားမှုအထိမ်းအမှတ် ဆောင်းပါး၊ ဝတ္ထုတို၊ ကဗျာနှင့် ခာတ်ပုံပြိုင်ပွဲများ၏ ဆုချီးမြှင့်ပွဲအခမ်းအနားကို မတ်လအတွင်း အားကစားနှင့် ကာယပညာဦးစီးဌာန နေပြည်တော်၌ ကျင်းပမည်ဖြစ်ကြောင်း သိရသည်။

ဒီဇင်ဘာလူထုအားကစားလှုပ်ရှားမှုအထိမ်းအမှတ် ဆောင်းပါး၊ ဝတ္ထုတို၊ ကဗျာနှင့် ခာတ်ပုံပြိုင်ပွဲများသို့ ဆောင်းပါး ၈၃ ပုဒ်၊ ဝတ္ထုတို ၄၆ ပုဒ်၊ ကဗျာ ၆၈ ပုဒ်နှင့် ခာတ်ပုံ ၄၂၇ ပုံ ပေးပို့ဝင်ရောက်ယှဉ်ပြိုင်ခဲ့ကြသည်။

ဆောင်းပါးပြိုင်ပွဲတွင် ဒေါ်ရွှေရွှေမြင့်(ရွှေလေညင်း)က ရောဂါကင်းလို့ကျန်းမာဖို့ နေ့စဉ်လမ်းလျှောက်ကြပါစို့ဖြင့် ပထမ၊ မာလာဦးက ရောဂါကင်းလို့ကျန်းမာဖို့ နေ့စဉ်လမ်းလျှောက်ကြပါစို့ဖြင့် ဒုတိယ၊ မို့မို့အောင်သန်း(ဥပဒေ)က နိုင်ငံ့အားကစားမြှင့်တင်ရန် လူထုအားကစားကို အခြေခံဖြင့် တတိယရရှိကြပြီး ဇော်မင်းဌေး(ထားဝယ်)၊ ဒေါ်ခင်အုန်းမြင့်(မယ်မွှေး-ပညာရေး)၊ ဒေါ်မေနှင်းသန့်(နှင်းပွင့်ဖြူ)၊ ဦးဝင်းတင်(မဟော်ဂနီ)နှင့် ရောမောင်တို့က နှစ်သိမ့်ဆုကိုလည်းကောင်း၊

ဝတ္ထုတိုပြိုင်ပွဲတွင် ဦးဇော်လင်း(လင်းထက်-အင်းတော်ကြီး)က ပီတိစား၍အားရှိသည်ဖြင့် ပထမ၊ ခင်လပြည့်ဝန်းက နှင်းပုံရိပ်လွှာဖြင့် ဒုတိယ၊ ဒေါ်မေစိမ်းဝင်း(ကောင်းကင်မေ-စီးပွားရေးတက္ကသိုလ်)က ပန်းနုရောင်ဝေ့ါကင်းရှူးလေးဖြင့် တတိယရရှိကြပြီး ဒေါ်သဇ္ဇာမိုး(သဇ္ဇာလှိုင်-လားရှိုး)၊ ဦးထိန်လင်း(လင်းအရုဏ်ဦး-ပဲခူး)၊ ဦးစိုးမိုးကျော်(နွေကုံကော်-မြို့လှ)၊ ဦးမြင့်မောင်(မောင်စူးရှ-အနောက်ရိုးမ)နှင့် တင်မိုးအေးတို့က နှစ်သိမ့်ဆုကိုလည်းကောင်း၊

ကဗျာပြိုင်ပွဲတွင် ဒေါ်မြင့်မြင့်သန်း(မြင့်-ရွှေဘို)က နိုင်ငံ့အားကစားမြှင့်တင်ရန် လူထုအားကစားကိုအခြေခံဖြင့် ပထမ၊ မဆောင်းသဇင်(သမီးပျို)က ကိုယ်လက်လှုပ်ရှားဆေးတစ်ပါးဖြင့် ဒုတိယ၊ ဦးဌေးလှိုင်(ခန့်ကျော်ထင်လှိုင်-လှိုင်ကော်)က ဒီဇင်ဘာလူထုလမ်းလျှောက်ပွဲမှသည်ဖြင့် တတိယရရှိကြပြီး ဦးခင်မောင်ထွန်း(မင်းသွေးနွယ်-ဇီးကုန်း)၊ ဦးမျိုးဝင်း (ဘိုမျိုး-ရွှေဘို)၊ ဦးညိုဝင်း(မောင်မိုးလှိုင်-သစ္စာမြေ)၊ ဦးကျော်နိုင်(လုလင်-မှော်ဝန်းမြေ)နှင့် ဦးထွန်းအောင်ကျော်(စွမ်းဝေ-ဇီးကုန်း)တို့က နှစ်သိမ့်ဆုကိုလည်းကောင်း၊

ခာတ်ပုံပြိုင်ပွဲတွင် ဇော်ဇော်ဝေ(ဆင်ဖြူကျွန်း)က ပထမ၊ ဌေးဝင်း(ရမ္မာဝတီ)က ဒုတိယ၊ Dr. မြတ်ဇော်ဟိန်းတို့က တတိယရရှိကြပြီး အောင်ကျော်ထွန်း (ပုသိမ်ကြီး)က နှစ်သိမ့်ဆုတစ်ဆုနှင့် နှစ်သိမ့်ဆုနှစ်ဆု၊ မျိုးမင်းကြွယ်(ရွှေတောင်ကြား)က နှစ်သိမ့်ဆု သုံးဆု၊ အထူးဆုများအဖြစ် မျိုးမင်းကြွယ်(ရွှေတောင်ကြား)၊ စိုင်းအောင်မြတ်(တောင်ကြီး)၊ သန်းလှိုင်ဦး၊ Dr.မြတ်ဇော်ဟိန်း၊ နိုင်ထူးအောင်၊ အောင်မြတ်မင်း(ပြန်/ဆက်)နှင့် အောင်ကျော်ထွန်း(ပုသိမ်ကြီး)တို့ကလည်းကောင်း ဆွတ်ခူးရရှိခဲ့သည်။

ဆုပေးပွဲကျင်းပမည့်ရက်အား ဆုရရှိသူများထံ ဆက်သွယ်အကြောင်းကြားသွားမည်ဖြစ်ပြီး အသေးစိတ်သိရှိလိုပါက တယ်လီဖုန်းနံပါတ် ၀၆၇ - ၈၁၀၄၃၃၄၊ ၀၆၇ - ၈၁၀၄၃၃၅၊ ၀၉ - ၂၀၀၂၁၉၆ တို့သို့ ဆက်သွယ်မေးမြန်းစုံစမ်းနိုင်ပါကြောင်း သိရသည်။

သတင်းစဉ်

ပြည်ထောင်စုဝန်ကြီး ဦးအုန်းမောင် မန္တလေးတိုင်းဒေသကြီး ဒေသဆိုင်ရာခရီးသွားလုပ်ငန်းကော်မတီဝင်များနှင့် တွေ့ဆုံ

နေပြည်တော် ဖေဖော်ဝါရီ ၂၄

ဟိုတယ်နှင့် ခရီးသွားလာရေးဝန်ကြီးဌာန ပြည်ထောင်စုဝန်ကြီး ဦးအုန်းမောင်သည် ယမန်နေ့နံနက်ပိုင်းက မန္တလေးတိုင်းဒေသကြီး ဒေသဆိုင်ရာခရီးသွားလုပ်ငန်းကော်မတီဝင်များ၊ ဟိုတယ်နှင့် ခရီးသွားလုပ်ငန်းရှင်များနှင့် မန္တလေးစွမ်းဟိုတယ်၌ တွေ့ဆုံသည်။

ပူးပေါင်းဆောင်ရွက်

ရှေးဦးစွာ ပြည်ထောင်စုဝန်ကြီး ဦးအုန်းမောင်က ဒေသတွင်း ခရီးသွားလုပ်ငန်းဖွံ့ဖြိုးတိုးတက်ရေးအတွက် ဖြစ်ပေါ်နေသည့် အခက်အခဲများကို ဝိုင်းဝန်းအဖြေရှာ ပူးပေါင်းဆောင်ရွက်ကြစေလိုကြောင်း၊ ယခုဖြစ်ပေါ်နေသော 2019 Novel Coronavirus အဆုတ်ရောင်ရောဂါနှင့် ပတ်သက်၍ ဝန်ကြီးဌာနအနေဖြင့် ဆက်စပ်ဝန်ကြီးဌာနများနှင့် ပူးပေါင်းဆောင်ရွက်လျက်ရှိပါကြောင်း၊ ဗိုင်းရပ်စ် အလွန်ကာလတွင် ခရီးသွားလုပ်ငန်း ပြန်လည်ဦးမော့လာစေရေးအတွက် အနောက်နိုင်ငံအချို့ကို ဆိုက်ရောက်ဗီဇာရရှိရေးအတွက် ညှိနှိုင်းဆောင်ရွက်လျက်ရှိပါကြောင်း၊ "Quality Tourism" ခရီးသွားလုပ်ငန်းဖြစ်ပေါ်လာစေရန်၊ အရေအတွက်ထက် အရည်အသွေးကို ဦးစားပေးသည့် ခရီးသွားလုပ်ငန်းဆောင်ရွက်ရန် လိုအပ်ပါကြောင်း ပြောကြား သည်။

ထို့နောက် ဟိုတယ်နှင့် ခရီးသွားလာရေးဝန်ကြီးဌာန ဒုတိယဝန်ကြီး ဦးတင်လတ်၊ မန္တလေးတိုင်းဒေသကြီး စီမံကိန်းနှင့် ဘဏ္ဍာရေးဝန်ကြီး ဦးမြတ်သူ၊ မန္တလေးမြို့တော်ဝန် ဒေါက်တာရဲလွင်တို့က မန္တလေးတိုင်းဒေသကြီးအတွင်း ခရီးသွားလုပ်ငန်းဖွံ့ဖြိုးတိုးတက်ရေးအတွက် ဆောင်ရွက်မှုများကို ဆွေးနွေးတင်ပြကြရာ ပြည်ထောင်စုဝန်ကြီးက လိုအပ်သည်များကို ပေါင်းစပ်ဆောင်ရွက်ပေးသည်။

တက်ရောက်

ညနေပိုင်းတွင် ပြည်ထောင်စုဝန်ကြီး ဦးအုန်းမောင်နှင့် ဒုတိယဝန်ကြီး ဦးတင်လတ်တို့သည် နေပြည်တော်ရှိ Hilton Hotel ၌ ပြုလုပ်သည့် Essence of Myanmar Travel & Tour Co.,Ltd. ၏ စီစဉ်မှုဖြင့် ဘယ်လ်ဂျီယမ်နိုင်ငံသား ၄၄ ဦး ပါဝင်သော ခေတ်ဟောင်းမော်တော်ယာဉ် ၂၂ စီးဖြင့် မြန်မာနိုင်ငံခရီးစဉ်ဒေသများကို ကိုယ်တိုင်မောင်းနှင်လှည့်ပတ်သည့် ခရီးစဉ်၏ ဂုဏ်ပြုညစာစားပွဲသို့ တက်ရောက်ခဲ့ကြပြီး ခရီးသွားဧည့်သည်များအား တွေ့ဆုံနှုတ်ဆက်သည်။

ထို့အပြင် ဒုတိယဝန်ကြီး ဦးတင်လတ်သည် ယင်းနေ့နံနက်ပိုင်းတွင် မန္တလေးမြို့ Mandalay Region Chamber of Commerce & Industry (MRCCI)တွင် ကျင်းပသော "Visit Nepal Year 2020" အခမ်းအနားသို့ တက်ရောက်ပြီး မွန်းလွဲပိုင်းတွင် ဒုတိယဝန်ကြီးသည် မန္တလေးမြို့တော်စည်ပင်သာယာရေးကော်မတီရုံးခန်းတွင် ပြုလုပ်သည့် မန္တလေးလမ်းလျှောက်သကြိန်အား မြန်မာ့ရိုးရာယဉ်ကျေးမှုများနှင့်အညီ အောင်မြင်စွာကျင်းပနိုင်ရေး ညှိနှိုင်းအစည်းအဝေးသို့ တက်ရောက်အမှာစကားပြောကြားကာ ညနေပိုင်းတွင် ပြင်ဦးလွင်မြို့သို့ သွားရောက်၍ ခရိုင်၊ မြို့နယ်ဌာနဆိုင်ရာများ၊ မြို့မိ မြို့ဖများ၊ ဟိုတယ်နှင့် ခရီးသွားလုပ်ငန်းရှင်များ စိမ်းလန်းပြင်ဦးလွင်အဖွဲ့၊ May Myo Heritage Trust အဖွဲ့တို့နှင့် ပြင်ဦးလွင်မြို့ ဟိုတယ်ရွှေနန်းထိုက်၌ တွေ့ဆုံပြီး ၂၀၁၈ ခုနှစ်တွင် ပြင်ဆင်ပြဋ္ဌာန်းခဲ့သည့် မြန်မာနိုင်ငံခရီးသွားလုပ်ငန်းဥပဒေပါ ပြဋ္ဌာန်းချက်များနှင့်အညီ တိုင်းဒေသကြီး၊ ပြည်နယ်များသို့ လုပ်ပိုင်ခွင့်ခွဲဝေဆောင်ရွက်နေမှုများ၊ ဝန်ကြီးဌာန၏ ခရီးသွားလုပ်ငန်းဖွံ့ဖြိုးတိုးတက်ရေး၊ ခရီးစဉ်ဒေသသစ်များ ဖော်ဆောင်ရေးတို့အတွက် တိုင်းဒေသကြီး၊ ပြည်နယ်များအလိုက် ပေါင်းစပ်ဆောင်ရွက်မှုများ၊ သက်ဆိုင်ရာဒေသအလိုက် ခရီးစဉ်စီမံခန့်ခွဲမှုအဖွဲ့(DMO)များ ဖွဲ့စည်းဆောင်ရွက်ရေးဆိုင်ရာများ၊ 2019 Novel Coronavirus အဆုတ်ရောင်ရောဂါ တားဆီးကာကွယ်ရေးဆောင်ရွက်နေမှုများနှင့်စပ်လျဉ်း၍ ဆွေးနွေးခဲ့ကြသည်။

ထို့နောက် ဒုတိယဝန်ကြီးသည် ပြင်ဦးလွင်မြို့ရှိ အမျိုးသားအမွေအနှစ်အဖြစ် သတ်မှတ်ရေးတင်ပြမည့် ၁၉၀၀ ပြည့်နှစ်က တည်ဆောက်ခဲ့သော ပြည်သူ့ဆေးရုံကြီးနှင့် ၁၉၁၂ ခုနှစ်က တည်ဆောက်ခဲ့သည့် သန့်ရှင်းသူအပေါင်း ဘုရားကျောင်း(All Saint Church)သို့ သွားရောက်ကြည့်ရှုလေ့လာခဲ့ကြောင်း သိရသည်။

သတင်းစဉ်

ရုပ်ရှင်ဇာတ်ကားများအား ဒစ်ဂျစ်တယ်နည်းပညာဖြင့် ထိန်းသိမ်းခြင်း အလုပ်ရုံဆွေးနွေးပွဲ ကျင်းပ

ရန်ကုန် ဖေဖော်ဝါရီ ၂၄

ရုပ်ရှင်ဇာတ်ကားများအား ဒစ်ဂျစ်တယ်နည်းပညာဖြင့် ထိန်းသိမ်းခြင်းအလုပ်ရုံဆွေးနွေးပွဲ(Film Digital Restoration Workshop)ကို ယနေ့ မွန်းလွဲပိုင်းက ရန်ကုန်မြို့ ဗဟန်းမြို့နယ် ရွှေတောင်ကြားလမ်း အမှတ်(၅၀) အနုပညာ ရုပ်ဝန်းရှိ ရုပ်ရှင်ဖွံ့ဖြိုးတိုးတက်ရေးစင်တာ(FDC) သင်တန်းခန်းမ၌ ကျင်းပသည်။

အဆိုပါသင်တန်းကို ဖေဖော်ဝါရီ ၂၄ ရက် မှ ၂၈ ရက်အထိ ငါးရက်ကြာ သင်ကြားပို့ချမှုများ ပြုလုပ်သွားမည်ဖြစ်ပြီး သင်တန်းတွင် Digital Scan ဖတ်ထားသည့် ယခင်ခေတ်ကာလက ဖလင်ဖြင့် ရိုက်ကူးခဲ့သော ရုပ်ရှင်ဇာတ်ဝင်တေးတစ်ပုဒ်အား ပြုပြင်ထိန်းသိမ်းနည်း၊ အရောင်ချိန်ညှိနည်းများ အပါအဝင် ရုပ်ရှင်ဇာတ်ကားများအား ဒစ်ဂျစ်တယ်နည်းပညာဖြင့် ထိန်းသိမ်းနည်းပညာများကို ဂျပန်နိုင်ငံ Imagica Lab အဖွဲ့မှ ပညာရှင်များက စာတွေ့၊ လက်တွေ့သင်ကြားပို့ချသွားမည်ဖြစ်သည်။

သင်တန်းစီစဉ်သူ Save Myanmar Film ပရောဂျက် ဒါရိုက်တာ ကိုဥက္ကာက "အရင်တုန်းက ရုပ်ရှင်ဖလင်နဲ့ရိုက်ခဲ့တဲ့ဇာတ်ကားတွေကို ဒစ်ဂျစ်တယ်နည်းနဲ့ ထိန်းသိမ်းတဲ့သင်တန်းပါ။ အရင်တုန်းက ရုပ်ရှင်ဖလင်နဲ့ရိုက်ခဲ့တဲ့ကားတွေကို ဒစ်ဂျစ်တယ်ပြောင်းပြီးတဲ့အခါမှာ ပြုပြင်ထိန်းသိမ်းနည်းတွေ၊ အရောင်ချိန်ညှိတာတွေနဲ့ ပတ်သက်ပြီး လက်တွေ့ သင်ကြားပေးသွားမှာဖြစ်ပါတယ်" ဟု သင်တန်းနှင့်ပတ်သက်၍ ပြောသည်။

ဂျပန်နိုင်ငံ Imagica Lab မှ ညှိနှိုင်းရေးမှူး ဆာတိုကို ဆာကေးဂူချိက "မြန်မာ့ရုပ်ရှင် နှစ်(၁၀၀)ပြည့်ပွဲတော်မှာ ပြသမယ့် ဂျပန့်ရင်သွေးရုပ်ရှင်ဇာတ်ကားဟာဆိုရင် ၁၉၃၅ ခုနှစ်မှာ ရိုက်ကူးခဲ့တာဖြစ်ပါတယ်။ အဲဒီလိုပဲ မြန်မာ့ခေတ်ဟောင်း ရုပ်ရှင်ဇာတ်ကားတွေလည်း အများကြီးကျန်ရှိဦးမယ်လို့ ထင်ပါတယ်။ ကျန်ရှိတဲ့ ရုပ်ရှင်ဇာတ်ကားတွေကို ဆက်ပြီးထိန်းသိမ်းနိုင်ဖို့အတွက် အခုအလုပ်ရုံဆွေးနွေးပွဲကို ပြုလုပ်တာပါ။ ထိန်းသိမ်းနည်းပညာတွေကို နောက်မျိုးဆက်သစ်တွေကို ဝေမျှခွင့်ရတဲ့အတွက် ဝမ်းသာပါတယ်" ဟု ပြောသည်။

သင်တန်းသား ကိုထူးတေဇာက "ကျွန်တော်က ဓာတ်ပုံရိုက်တာပါ။ ဖလင်တွေလည်း ကိုယ်တိုင်ဆေးတော့ စိတ်ဝင်စားလို့ လာတက်တာပါ။ ဖလင်နဲ့ပတ်သက်ပြီး အခုလို ထိန်းသိမ်းတဲ့ သင်တန်းတွေ မကြုံဖူးပါဘူး။ ရှေးခေတ်က ပုံတွေကို ပြုပြင်ထိန်းသိမ်းနည်းတွေလည်း သေချာသင်ပေးမှာဆိုတော့ ပညာတွေ အများကြီးရမယ်လို့မျှော်လင့်တယ်။ ဒီကရတဲ့ပညာနဲ့ ဓာတ်ပုံဖလင်တွေနဲ့ ရှေးခေတ်ကပုံတွေကို ပြန်လည်ထိန်းသိမ်းဖို့စဉ်းစားထားတယ်။ အခွင့်ကြုံရင် မြန်မာ့ရုပ်ရှင်ဖလင်တွေကို ပြုပြင်ထိန်းသိမ်းမှုတွေမှာ ပါဝင်သွားဖို့ စိတ်ကူးထားတယ်" ဟု ပြောသည်။

အဆိုပါ သင်တန်းကို ပြန်ကြားရေးဝန်ကြီးဌာန ရုပ်ရှင်မြှင့်တင်ရေးဌာနခွဲ၊ ဂျပန်နိုင်ငံ ယဉ်ကျေးမှု၊ အနုပညာနှင့် အားကစားဆိုင်ရာဝန်ကြီးဌာန၊ မြန်မာနိုင်ငံဆိုင်ရာ ဂျပန်သံရုံး၊ Save Myanmar Film၊ ဝဿန်ရုပ်ရှင်ပွဲတော်အဖွဲ့၊ ဂျပန်နိုင်ငံမှ Imagica Lab တို့၏ ပူးပေါင်းမှုနှင့်အတူ B2HD Computer, Gaming PC and High End Workstation မှ နည်းပညာပိုင်းဆိုင်ရာ စက်စွဲသည်းများ ပံ့ပိုးကူညီမှုတို့ဖြင့် ပို့ချခြင်းဖြစ်သည်။

ယခင်ခေတ်ကာလက ဖလင်ဖြင့် ရိုက်ကူးခဲ့သော ရုပ်ရှင်ဇာတ်ကားဟောင်းများကို ပြန်လည်ထိန်းသိမ်းနိုင်ရေးအတွက် ရည်ရွယ်ကာ အဆိုပါသင်တန်းကို ပြုလုပ်ခြင်းဖြစ်ပြီး ဂျပန်နိုင်ငံမှ ရိုက်ကူးခဲ့သော "ဂျပန့်ရင်သွေး" ရုပ်ရှင်ဇာတ်ကားအား မြန်မာ့ရုပ်ရှင်နှစ်(၁၀၀)ပြည့်ပွဲတော်တွင် ပြသနိုင်ရေးအတွက် စတင်ကြိုးစားခဲ့ရာမှ အခြေပြုဖြစ်ပေါ်လာသည့် သင်တန်းဖြစ်ကြောင်း သိရသည်။

သတင်းနှင့် ဓာတ်ပုံ-ဇော်ကြီး

COVID-19 လတ်တလောအသက်ရှုလမ်းကြောင်းဆိုင်ရာရောဂါ စောင့်ကြပ်ကြည့်ရှုမှုနှင့်ပတ်သက်၍ သတင်းထုတ်ပြန်

(၂၄-၂-၂၀၂၀) ရက်နေ့၊ ည (၈:၀၀) နာရီ

၁။ ကျန်းမာရေးနှင့်အားကစားဝန်ကြီးဌာနသည် တရုတ်ပြည်သူ့သမ္မတနိုင်ငံနှင့် ကမ္ဘာ့နိုင်ငံအချို့တွင် ကူးစက်ပျံ့နှံ့လျက်ရှိသည့် COVID-19 လတ်တလောအသက်ရှုလမ်းကြောင်းဆိုင်ရာ ရောဂါဖြစ်ပွားမှုဖြစ်စဉ်နှင့် ပတ်သက်၍ ရောဂါစောင့်ကြပ်ကြည့်ရှုခြင်းလုပ်ငန်းများအား အပြည်ပြည်ဆိုင်ရာ ဝင်ပေါက်၊ ထွက်ပေါက်ဂိတ်များတွင်လည်းကောင်း၊ ဆေးရုံအခြေပြုအဖြစ် လည်းကောင်း၊ ပြည်သူလူထုအခြေပြု စောင့်ကြပ်ကြည့်ရှုခြင်းလုပ်ငန်းများဖြင့် လည်းကောင်း၊ ပုဂ္ဂလိကဆေးရုံများနှင့် ပူးပေါင်း၍လည်းကောင်း ဆောင်ရွက်လျက်ရှိပါသည်။

၂။ တိုင်းဒေသကြီး/ပြည်နယ်များတွင် (၂၃-၂-၂၀၂၀) ရက်နေ့၊ ည (၈:၀၀) နာရီမှ (၂၄-၂-၂၀၂၀) ရက်နေ့၊ ည(၈:၀၀)နာရီအချိန်အထိ Coronavirus Disease 2019 (COVID-19) ရောဂါနှင့်ပတ်သက်၍ စောင့်ကြည့်လူနာအဖြစ် သတ်မှတ်ကုသသည့် လူနာသစ်မရှိပါ။

၃။ (၂၄-၂-၂၀၂၀) ရက်နေ့၊ ညနေ (၆:၀၀) နာရီအချိန်အထိ ဆေးရုံဆင်းခွင့်သတ်မှတ်ချက်များအရ တိုင်းဒေသကြီး/ပြည်နယ်အသီးသီးရှိ ဆေးရုံများတွင် COVID-19 ရောဂါပိုးမတွေ့ရှိရသော်လည်း (၄၈)နာရီဆက်လက်စောင့်ကြပ်ကြည့်ရှုမှုခံယူနေသည့် စောင့်ကြည့်လူနာ (၄) ဦးရှိပြီး ၎င်းတို့၏ ကျန်းမာရေးအခြေအနေမှာ ကောင်းမွန်လျက်ရှိကြောင်း သိရှိရပါသည်။

၄။ ကျန်းမာရေးနှင့်အားကစားဝန်ကြီးဌာနအနေဖြင့် Coronavirus Disease 2019 (COVID-19) ရောဂါစောင့်ကြည့်လူနာနှင့် သံသယလူနာများတွေ့ရှိပါက အချိန်နှင့်တစ်ပြေးညီ သတင်းထုတ်ပြန်သွားမည်ဖြစ်ပါသည်။

၅။ ရန်ကုန်မြို့သို့ (၁၃-၂-၂၀၂၀) ရက်နေ့မှ (၁၇-၂-၂၀၂၀)ရက်နေ့အထိ အလည်လာရောက်ခဲ့သည့် အသက်(၃၄)နှစ်အရွယ် ကိုရီးယားနိုင်ငံသူ (၁) ဦးသည် (၂၃-၂-၂၀၂၀)ရက်နေ့တွင် ကိုရီးယားနိုင်ငံ၌ ဓာတ်ခွဲစစ်ဆေးချက်အဖြေအရ COVID-19 ဓာတ်ခွဲအတည်ပြုလူနာအဖြစ် စောင့်ကြပ်ကြည့်ရှုကုသမှုခံယူလျက်ရှိကြောင်း (၂၃-၂-၂၀၂၀) ရက်နေ့တွင် သတင်းရရှိခဲ့ရာ သတင်းရရှိလျှင်ရရှိချင်း ရန်ကုန်တိုင်းဒေသကြီး ပြည်သူ့ကျန်းမာရေးဦးစီးဌာနမှ အဆိုပါ အမျိုးသမီးနှင့် အနီးကပ်ထိတွေ့နေထိုင်ခဲ့သူ (၇)ဦးနှင့် ၎င်းတို့၏ မိသားစုဝင် (၁၅)ဦး၊ စုစုပေါင်း (၂၂)ဦးအား စုံစမ်းရှာဖွေ၍ ကျန်းမာရေးအခြေအနေ စစ်ဆေးမေးမြန်းခဲ့ရာ ၎င်းတို့အားလုံး၏ ကျန်းမာရေးအခြေအနေမှာ ကောင်းမွန်လျက်ရှိပြီး လတ်တလောအားဖြင့် COVID-19 ရောဂါ သံသယလက္ခဏာများ ဖြစ်ပွားမှုမရှိကြောင်း တွေ့ရှိခဲ့ရပါသည်။ ဓာတ်ခွဲအတည်ပြုလူနာ အမျိုးသမီးနှင့် အနီးကပ်ထိတွေ့သူများ၊ ၎င်းတို့၏ မိသားစုဝင်များအား COVID-19 ရောဂါကူးစက်ဖြစ်ပွားပုံနှင့် ရောဂါလက္ခဏာများနှင့်ပတ်သက်၍ ကျန်းမာရေးအသိပညာပေး၍ ရောဂါလက္ခဏာတစ်စုံတစ်ရာပေါ်ပေါက်လာပါက ကျန်းမာရေးဌာနသို့ ချက်ချင်းသတင်းပေးပို့ရန်နှင့် နေအိမ်တွင် အသွားအလာတားမြစ်ပိတ်ပင်ခြင်း၊ ကန့်သတ်ခြင်း(Home Quarantine) နေထိုင်စဉ် လိုက်နာရမည့် အချက်များအား တိကျစွာလိုက်နာရန် အသိပေးပြောကြားခဲ့ပါသည်။ သက်ဆိုင်ရာမြို့နယ်ပြည်သူ့ကျန်းမာရေးဦးစီးဌာန၊ ကျန်းမာရေးဝန်ထမ်းများက ၎င်းတို့အား နေအိမ်တွင်သီးခြားထားရှိ၍ ရောဂါစောင့်ကြပ်ကြည့်ရှုခြင်းလုပ်ငန်းများကို လုပ်ငန်းလမ်းညွှန်များနှင့်အညီ နေ့စဉ်ဆောင်ရွက်သွားမည်ဖြစ်ပြီး လူနာနှင့် ၎င်းတို့အသီးသီး နောက်ဆုံးတွေ့ဆုံခဲ့သည့် ရက်မှ (၁၄) ရက်ပြည့်သည်အထိ ဆက်လက်စောင့်ကြပ်ကြည့်ရှုသွားမည်ဖြစ်ပါသည်။

၆။ (၂၄-၂-၂၀၂၀)ရက်နေ့အထိ မြန်မာနိုင်ငံတွင် COVID-19 ရောဂါ ဓာတ်ခွဲအတည်ပြုလူနာ မတွေ့ရှိသေးသော်လည်း ရောဂါစောင့်ကြပ်ကြည့်ရှုခြင်းလုပ်ငန်းများကို အရှိန်အဟုန်မြှင့်၍ ဆောင်ရွက်လျက်ရှိပါသည်။ ယခုအခါ တရုတ်ပြည်သူ့သမ္မတနိုင်ငံနှင့် အိမ်နီးချင်းနိုင်ငံအချို့အပါအဝင် ကမ္ဘာ့နိုင်ငံ (၂၉)နိုင်ငံတွင် COVID-19 ရောဂါကူးစက်ဖြစ်ပွားလျက်ရှိသဖြင့် ဓာတ်ခွဲအတည်ပြုလူနာ/သံသယလူနာနှင့်ထိတွေ့မှုရှိခဲ့ပါက မိမိကိုယ်တိုင် ကျန်းမာရေးဌာနသို့ ချက်ချင်းဆက်သွယ်သတင်းပေးပို့ရန်နှင့် ပြည်သူလူထုအနေဖြင့် ကျန်းမာရေးနှင့်အားကစားဝန်ကြီးဌာနမှထုတ်ပြန်ထားသော ရောဂါကာကွယ်ရေးဆိုင်ရာ ကျန်းမာရေးအသိပညာပေးအချက်အလက်များအား တိကျစွာလိုက်နာဆောင်ရွက်ရန် တိုက်တွန်းနှိုးဆော်အပ်ပါသည်။

ကျန်းမာရေးနှင့် အားကစားဝန်ကြီးဌာန

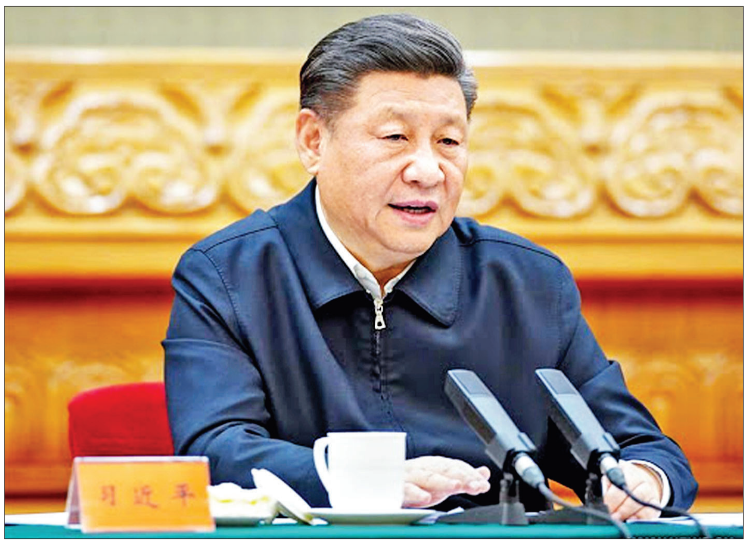

ကိုရိုနာဗိုင်းရပ်စ်ကြောင့် စီးပွားရေးအပေါ် အကျိုးသက်ရောက်မှုနည်းပါးစေရန် ရှီကျင့်ဖျင် သန္နိဋ္ဌာန်ချ

ပေကျင်း ဖေဖော်ဝါရီ ၂၄

တရုတ်သမ္မတ ရှီကျင့်ဖျင်သည် ကိုရိုနာဗိုင်းရပ်စ်ဖြစ်ပွားမှုအား ကပ်ဆိုက်သောကာလအဖြစ် ထုတ်ဖော်ပြောကြားလိုက်ပြီး စီးပွားရေးနှင့် လူမှုရေးအပေါ် ကိုရိုနာဗိုင်းရပ်စ်၏ အကျိုးသက်ရောက်မှုနည်းနိုင်သမျှနည်းစေရေး ဆောင်ရွက်မှုများကို တိုးမြှင့်လုပ်ဆောင်ရန် သန္နိဋ္ဌာန်ချခဲ့ကြောင်း ယနေ့ အင်န်အိတ်ချ်ကေသတင်းက ဖော်ပြသည်။

ရှီကျင့်ဖျင်သည် ဖေဖော်ဝါရီ ၂၃ ရက်က ကွန်မြူနစ်ပါတီအကြီးအကဲများနှင့်လည်း အွန်လိုင်းအစည်းအဝေးတစ်ရပ်ကျင်းပခဲ့ကြောင်း တရုတ်နိုင်ငံပိုင်ရုပ်သံလွှင့်ဌာန စီစီတီဗွီက သတင်းထုတ်ပြန်ခဲ့သည်။

တရုတ်သမ္မတ ရှီကျင့်ဖျင်သည် ကိုရိုနာဗိုင်းရပ်စ်ဖြစ်ပွားမှုအား အဆိုးရွားဆုံးပြည်သူ့ကျန်းမာရေးဆိုင်ရာ အရေးပေါ်အခြေအနေများအနက် တစ်ခုဖြစ်ကြောင်း ထုတ်ဖော်ပြောကြားခဲ့ပြီး မိမိတို့အတွက် ကိုရိုနာဗိုင်းရပ်စ်ဖြစ်ပွားမှုသည် ဘေးကျပ်နံကျပ်ဖြစ်သောကာလဖြစ်ကြောင်းနှင့် ကြီးမားသည့် အစမ်းသပ်ခံရမှုတစ်ရပ်လည်းဖြစ်ကြောင်း ပြောကြားခဲ့သည်။

ကိုရိုနာဗိုင်းရပ်စ်ဖြစ်ပွားမှုအများဆုံးခံရသည့် ဟူပေပြည်နယ်တွင် ကျန်းမာရေးစောင့်ရှောက်မှုများကို တိုးမြှင့်ဆောင်ရွက်ရေးနှင့် မြို့တော်ပေကျင်းတွင် ကြိုတင်ကာကွယ်ရေးဆောင်ရွက်ချက်များ လုပ်ဆောင်ရန်လည်း ရှီကျင့်ဖျင်က ညွှန်ကြားခဲ့သည်။

ဗိုင်းရပ်စ်ဖြစ်ပွားမှုသည် စီးပွားရေးနှင့် လူမှုရေးအပေါ် ကြီးမားသည့်အကျိုးသက်ရောက်မှုတစ်ခု အမှန်တကယ်ရှိလိမ့်မည်ဖြစ်ကြောင်းနှင့် ပူးပေါင်းဆောင်ရွက်မှုဆိုင်ရာ ကိစ္စရပ်များကိုလည်း ဒေသတစ်ခုချင်းစီတွင် ကိုရိုနာဗိုင်းရပ်စ်ဖြစ်ပွားမှုအခြေအနေပေါ်မူတည်၍ တဖြည်းဖြည်း ပြန်လည်စတင် လုပ်ဆောင်သင့်ကြောင်း ရှီကျင့်ဖျင်က ပြောကြားခဲ့သည်။

စီးပွားရေးနှင့် လူမှုရေးအပေါ် အကျိုးသက်ရောက်မှုနည်းနိုင်သမျှနည်းစေရန် ပြည်သူများ၏ သဘောထားခံယူချက်များကို တိုးမြှင့်ထိန်းချုပ်ရေးလည်း သမ္မတရှီကျင့်ဖျင်က ညွှန်ကြားခဲ့သည်။

တရုတ်နိုင်ငံတစ်ဝန်းတွင် ကိုဗစ်-၁၉(ကိုရိုနာဗိုင်းရပ်စ်) ကူးစက်ဖြစ်ပွားသူဦးရေသည် ဖေဖော်ဝါရီ ၂၃ ရက်အထိ ၇၇၀၀၀ ဦးနီးပါးရှိခဲ့ပြီး သေဆုံးသူစုစုပေါင်း ၂၄၄၂ ဦးရှိခဲ့ကြောင်းသိရသည်။ ထို့ကြောင့် တရုတ်သမ္မတ ရှီကျင့်ဖျင်က မတ် ၅ ရက်တွင် စတင်ကျင်းပရန် စီစဉ်ထားသည့် အမျိုးသားပြည်သူ့ကွန်ဂရက်ကိုလည်း ရွှေ့ဆိုင်းထားရေးနှင့် စပ်လျဉ်း၍ ဖေဖော်ဝါရီ ၂၄ ရက်တွင် တရားဝင်ဆုံးဖြတ်ချက်ချခဲ့သည်။ **ကိုးကား-အင်န်အိတ်ချ်ကေ၊ ဘာသာပြန်-အလင်းသစ်**

အိန္ဒိယဝန်ကြီးချုပ်နှင့် တွေ့ဆုံဆွေးနွေးရန် ဒေါ်နယ်ထရမ့် အိန္ဒိယသို့ ရောက်ရှိ

နယူးဒေလီ ဖေဖော်ဝါရီ ၂၄

အမေရိကန်သမ္မတ ဒေါ်နယ်ထရမ့်သည် အိန္ဒိယဝန်ကြီးချုပ် နရန်ဒရာမိုဒီနှင့် တွေ့ဆုံရန် အိန္ဒိယနိုင်ငံအနောက်ပိုင်း ဂူဂျာရတ်ပြည်နယ်သို့ နှစ်ရက်ကြာခရီးစဉ်အဖြစ် ယနေ့ နံနက်ပိုင်းတွင် ရောက်ရှိခဲ့သည်။

ဒေါ်နယ်ထရမ့်သည် ဇနီးသည်မယ်လနီယာထရမ့်နှင့်အတူ ဂူဂျာရတ်ပြည်နယ်၏ မြို့တော် အာမက်ဒါဘတ်မြို့သို့ ရောက်ရှိခဲ့ခြင်းဖြစ်ပြီး ယင်းမြို့ရှိ ဒေသခံပြည်သူများက ခမ်းနားစွာ ကြိုဆိုခဲ့ကြကြောင်း သိရသည်။

ထရမ့်နှင့် ဇနီးသည်တို့ အာမက်ဒါဘတ်မြို့ရှိ ဆာဒါဗော်လက်ဘဇဟိုင်းပါတယ်လ် အပြည်ပြည်ဆိုင်ရာလေဆိပ်သို့ ဆိုက်ရောက်စဉ် အိန္ဒိယဝန်ကြီးချုပ် နရန်ဒရာမိုဒီက သွားရောက်ကြိုဆိုခဲ့ကြောင်း သိရသည်။ ဂူဂျာရတ်ပြည်နယ်သည် အိန္ဒိယဝန်ကြီးချုပ် နရန်ဒရာမိုဒီ၏ မွေးရပ်မြေဖြစ်သည်။

ထရမ့်နှင့် ဇနီးသည်တို့သည် ကမ္ဘာ့အမွေအနှစ် နေရာတစ်ခုဖြစ်သည့် တာ့ချ်မဟာ၏ ညနေဆည်းဆာ ရှုခင်းအလှကို ကြည့်ရှုလေ့လာရန် ဥတ္တာပရာဒေ့ရှ်ပြည်နယ် အက်ဂရာမြို့သို့ မထွက်ခွာမီ အာမက်ဒါဘတ်မြို့တွင် လေးနာရီနီးပါးကြာ နေထိုင်ခဲ့ကြောင်း သိရသည်။

ထရမ့်သည် အာမက်ဒါဘတ်မြို့ ဆင်ခြေဖုံးရပ်ကွက်ရှိ မဟတ္တမဂန္ဒီ၏ တရားကျင့်သည့်နေရာသို့ သွားရောက်လည်ပတ်ခဲ့ပြီးနောက် ဖျော်ဖြေပွဲတစ်ခုသို့ မိုဒီနှင့်အတူ တက်ရောက်ခဲ့ကြပြီး ခရစ်ကက်အားကစားရုံ၌ ပရိသတ် ၁၀၀၀၀၀ ကျော်တို့၏ ရှေ့မှောက်တွင် မိန့်ခွန်းပြောကြားခဲ့ကြကြောင်း သိရသည်။

"အမေရိကန်အနေနဲ့ အိန္ဒိယနိုင်ငံကိုချစ်တယ်၊အမေရိကန်က အိန္ဒိယကိုလေးစားတယ်၊ အမေရိကန်အနေနဲ့ အိန္ဒိယကို အမြဲတမ်းသစ္စာရှိ မိတ်ဆွေအဖြစ်ရပ်တည်သွားမယ်"ဟု ထရမ့်က အိန္ဒိယပြည်သူများအား ပြောကြားသည်။ မိုဒီကလည်း သမ္မတထရမ့်အနေဖြင့် နှစ်နိုင်ငံဆက်ဆံရေးတွင် စာမျက်နှာသစ်တစ်ရပ်ကို ဖွင့်လှစ်ခဲ့သည်ဟု ပြောကြားခဲ့သည်။ "ဒီစာမျက်နှာသစ်ဟာ အမေရိကန်၊ အိန္ဒိယ နှစ်နိုင်ငံပြည်သူတွေရဲ့အကြားမှာ စည်ပင်ဝပြောမှုနဲ့ ဆက်ဆံရေးတိုးတက်မှုတို့ကို ယူဆောင်လာမယ်"ဟု ပြောကြားသည်။

ယခု ထရမ့်နှင့် မိုဒီတို့၏ တွေ့ဆုံပွဲသည် လွန်ခဲ့သည့် ရှစ်လအတွင်း ပဉ္စမအကြိမ်မြောက်ဖြစ်ကြောင်း အိန္ဒိယနိုင်ငံခြားရေးဝန်ကြီး ဟာ့ရှ်ရှရင်ဂလာ၏ ပြောကြားချက်အရ သိရသည်။

ကိုးကား-ဆင်ဟွာ၊ အေအက်ဖ်ပီ
ဘာသာပြန်-ဂျော်တီ

ဟမ်းဘတ်ဒေသဆိုင်ရာရွေးကောက်ပွဲတွင် အစိမ်းရောင်ပါတီအနိုင်ရ

ဟမ်းဘတ် ဖေဖော်ဝါရီ ၂၄

ဂျာမနီဝန်ကြီးချုပ် အန်ဂျလာမာကယ်၏ ကွန်ဆာဗေးတစ်ပါတီသည် ဟမ်းဘတ် ဒေသဆိုင်ရာရွေးကောက်ပွဲတွင် ပြိုင်ဘက် အစိမ်းရောင်ပါတီကို အရေးနိမ့်ခဲ့သည်။

"ယနေ့ဟာ မာကယ်ရဲ့ ခရစ်စတင်းကွန်ဆာဗေးတစ်ပါတီဝင်များအတွက် အမျက်ဒေါသထွက်စရာနေ့တစ်နေ့ဖြစ်ပါတယ်"ဟု ပါတီရဲ့ အတွင်းရေးမှူးချုပ် ပေါလ်ဇီမက်စ်က ပြောကြားသည်။ ပါတီတွင် မာကယ်က ခေါင်းဆောင်အဖြစ်ရွေးချယ်ရန်လျာထားသူမှာ အရှေ့ဖျားဒေသတွင် လက်ယာစွန်းရောက်များအား ပူးပေါင်းမှု အရှုပ်တော်ပုံဖြင့် ရာထူးမှ နုတ်ထွက်သွားခဲ့သည်။ တနင်္ဂနွေနေ့က ကျင်းပခဲ့သောရွေးကောက်ပွဲတွင် မဲအများစု ရရှိသည့်ပါတီမှာ အစိမ်းရောင်ပါတီဖြစ်သည်။

ဟမ်းဘတ်ဒေသဆိုင်ရာ ရွေးကောက်ပွဲ၏ ရလဒ်မှာ ကြီးကျယ်သောအောင်ပွဲတစ်ရပ်ဖြစ်ခဲ့သည်ဟု အစိမ်းရောင်ပါတီ၏ လက်ထောက်ခေါင်းဆောင် ရောဘတ်ဟေးဘတ်က အေအာဒီ အသံလွှင့်ဌာနသို့ ပြောကြားသည်။

"ဂျာမနီနိုင်ငံရဲ့ ဒီမိုကရေစီအနေအထားဟာ စိန်ခေါ်မှုတွေရှိနေပါတယ်၊ ခရစ်စတင်းကွန်ဆာဗေးတစ်ပါတီအနေနဲ့ ပြဿနာတွေရှိနေပါတယ်၊ ဒီ အချက်က ကျွန်တော်တို့ အတွက် လမ်းမှန်ကို သွားနိုင်ဖို့နဲ့ ယုံကြည်မှုရရှိဖို့ အထောက်အကူပြုပါတယ်" ဟု ၎င်းက ပြောကြားသည်။

ယခုကဲ့သို့ ကွန်ဆာဗေးတစ်ပါတီ အရေးနိမ့်ခြင်းသည် လက်ဝဲစွန်းရောက် ဆိုရှယ်ဒီမိုကရက်များအတွက် ခေါင်းဆောင်ပိုင်းနေရာကို ရရှိနိုင်မည့် သတင်းကောင်းတစ်ရပ်ဖြစ်ခဲ့သော်လည်း မဲအများစုကို အစိမ်းရောင်ပါတီကသာရရှိခဲ့သည်။

အရှေ့ဖျားဒေသတွင်လက်ယာစွန်းရောက်များအား ပူးပေါင်းမှုအရှုပ်တော်ပုံဖြင့် မာကယ်က ပါတီခေါင်းဆောင်ဆက်ခံရန် ရွေးချယ်ထားသော ခရန့်ကယ်ရင်ဘာ နုတ်ထွက်ခဲ့သည်။ **ကိုးကား-အေအက်ဖ်ပီ**
ဘာသာပြန်-စိုးသူရ

မလေးရှားဝန်ကြီးချုပ် မဟာသီယာမိုဟာမက် ရာထူးမှနုတ်ထွက်

ကွာလာလမ်ပူ ဖေဖော်ဝါရီ ၂၄

မလေးရှားဝန်ကြီးချုပ် မဟာသီယာမိုဟာမက်သည် ယနေ့ မလေးရှားဘုရင်မင်းမြတ်ထံ နုတ်ထွက်စာတင်ခဲ့ရာ တိုင်းပြည်အား နိုင်ငံရေး အကျပ်အတည်းတစ်ရပ် ဖြစ်စေနိုင်သည့် ဆောင်ရွက်ချက်ဖြစ်ကြောင်း ဝန်ကြီးချုပ်ရုံးက ကြေညာခဲ့သည်။

အသက် ၉၄ နှစ်အရွယ် မဟာသီယာက ၎င်း၏နေရာဆက်ခံသူ အန်ဝါအီဘရာဟင်ကို ချန်လှပ်ထားမည့် ညွန့်ပေါင်းအစိုးရတစ်ရပ် ဖွဲ့စည်းရန်ကြိုးပမ်းနေကြောင်း ထင်မြင်ယူဆချက်ထွက်ပေါ်နေစဉ် ယခုကဲ့သို့ ရုတ်တရက်ကြေညာချက် ထွက်လာခြင်းဖြစ်သည်။ ဝန်ကြီးချုပ်ကို ထောက်ခံသောအားဖြင့် အာဏာရညွန့်ပေါင်းအစိုးရမှ နုတ်ထွက်မည်ဟု မဟာသီယာ၏ပါတီ Malaysian United Indigenous (Bersatu) ပါတီက ယနေ့ ကြေညာခဲ့သည်။

"ပါတီရဲ့ အောက်လွှတ်တော်အဖွဲ့ဝင်အားလုံးလည်း ညွန့်ပေါင်းအစိုးရကနေ နုတ်ထွက်ပါပြီ။ မလေးရှားနိုင်ငံရဲ့ ဝန်ကြီးချုပ်အဖြစ် ဒေါက်တာမဟာသီယာမိုဟာမက်ကို ဆက်လက်ထောက်ခံဖို့နဲ့ ယုံကြည်ဖို့သူတို့အားလုံး ကျမ်းသစ္စာမှာ လက်မှတ်ရေးထိုးခဲ့ပါတယ်" ဟု Bersatu ပါတီဥက္ကဋ္ဌ မူယက်ဒင်မေ့ဒ်ယာဆင်း၏ ထုတ်ပြန်ချက်တစ်ရပ်အရ သိရသည်။

၂၀၁၈ ခုနှစ် မေလအတွင်း ရွေးကောက်ပွဲ၌ အနိုင်ရရှိမှုနှင့်အတူ လေ့လာသူများကို အံ့အားသင့်စေခဲ့သည့် ကမ္ဘာ့အသက်အကြီးဆုံး ခေါင်းဆောင် မဟာသီယာက နာဂျစ်ရာဇတ် ဦးဆောင်သော အာဏာရ UMNO လွှမ်းမိုးထားသည့် Barisan Nasional ညွန့်ပေါင်းအစိုးရ၏ ဆယ်စုနှစ်ခြောက်ခုကြာ လွှမ်းမိုးမှုကို အဆုံးသတ်စေခဲ့သည်။ ၁၉၈၁ ခုနှစ်မှ ၂၀၀၃ ခုနှစ်အထိ ဝန်ကြီးချုပ်တာဝန်ထမ်းဆောင်ခဲ့ပြီး ဝန်ကြီးချုပ်အဖြစ် ဒုတိယအကြိမ် ပြန်လည်တာဝန်ယူခဲ့သည့်မဟာသီယာအား အရှေ့တောင်အာရှဒေသတွင် မလေးရှားနိုင်ငံကို အရေးပါသော ကုန်သွယ်ရေးနှင့် စီးပွားရေးအင်အားကြီး တိုင်းပြည်တစ်ခုအဖြစ် ပြောင်းလဲစေခဲ့သူအဖြစ် အသိအမှတ်ပြုခဲ့သည်။

နာဂျစ်ကို ရွေးကောက်ပွဲတွင် အနိုင်ရရှိပြီးနောက် မဟာသီယာက သူကိုယ်တိုင်တစ်ချိန်က အကျဉ်းချခဲ့ဖူးသည့် ဒုတိယဝန်ကြီးချုပ်ဟောင်း အန်ဝါအီဘရာဟင်ထံ အာဏာလွှဲပြောင်းပေးရန် ကတိပြုခဲ့သည်။

ကိုးကား-စီအင်န်အင်န်
ဘာသာပြန်-ကျော်ထိုက်စိုး

ကိုရိုနာဗိုင်းရပ်စ်ပြန့်ပွားမှုကို စိုးရိမ်သဖြင့် ပါကစ္စတန်က အီရန်နယ်စပ်တွင် လူ ၂၀၀ ကို သီးသန့်ခွဲခြားထားရှိ

ကွတ်တာ ဖေဖော်ဝါရီ ၂၄

အီရန်နိုင်ငံတွင် ကိုရိုနာဗိုင်းရပ်စ်ကြောင့် သေဆုံးသူအရေအတွက်ကို ဖုံးကွယ်ထားသည်ဟု စွပ်စွဲချက်များရှိနေသည့်အပြင် ဒေသတွင်း၌ ကိုရိုနာဗိုင်းရပ်စ်ကြောင့် သေဆုံးသူအရေအတွက် မြင့်တက်လာသဖြင့် ပါကစ္စတန်နိုင်ငံသည် အီရန်နယ်စပ်အနီးတွင် အနည်းဆုံး လူ ၂၀၀ ခန့်ကို သီးသန့်ခွဲခြားထားရှိသည်ဟု တာဝန်ရှိသူများက ဖေဖော်ဝါရီ ၂၄ ရက်တွင် ပြောကြားသည်။

ပါကစ္စတန်နိုင်ငံက အီရန်နိုင်ငံနှင့် ထိစပ်နေသည့် ကုန်းမြေနယ်စပ်ဒေသတွင် အဝင်အထွက် ပိတ်ပြီးနောက် ယင်းသို့ လူ ၂၀၀ ခန့်ကို သီးသန့်ခွဲခြားထားရှိသည့် ကြေညာချက်ထွက်ပေါ်လာခဲ့ခြင်းဖြစ်သည်။ အိမ်နီးချင်း အာဖဂန်နစ္စတန်နိုင်ငံကလည်း ၎င်းနိုင်ငံတွင် ပထမဆုံး ကိုရိုနာဗိုင်းရပ်စ် ကူးစက်မှုကို တွေ့ရှိသည်ဟု ပြောကြားခဲ့သည်။

မိမိတို့အနေဖြင့် ထိုလူအားလုံးကို ၁၅ ရက် စောင့်ကြည့်စစ်ဆေးရန် ဆုံးဖြတ်ခဲ့ကြောင်း၊ လူ ၂၅၀ ခန့်ကို သီးသန့်ခွဲခြားထားကြောင်း လက်ထောက်မင်းကြီး နာဂျီဘူလာ ကွမ်ဘရာနီက တာ့ဖ်တန်နယ်စပ်ဂိတ်တွင် အေအက်ဖ်ပီသတင်းဌာနသို့ ပြောကြားသည်။ ဘလိုချီစတန်ပြည်နယ်ကျန်းမာရေးဝန်ကြီး မူဒက်စ်ဆာ မာလစ်ခ်က ယင်းကိစ္စကို အတည်ပြုသည်။ သီးသန့်ခွဲခြားထားရှိသည့် လူအရေအတွက်သည် ၂၀၀ မှ ၂၅၀ ကြားရှိမည်ဟု ၎င်းက ခန့်မှန်းသည်။ ယခုလ တစ်လတည်းတွင်ပင် အီရန်နိုင်ငံမှ ပါကစ္စတန်နိုင်ငံသို့ ဝတ်ပြုခရီးမှ ပြန်လာသူ ၇၀၀၀ ခန့်ရှိသည်ဟု ၎င်းက ဆက်ပြောသည်။

အာဖဂန်နစ္စတန်နှင့် ပါကစ္စတန်နိုင်ငံတို့သည် အီရန်နိုင်ငံနှင့် ရှည်လျားပြီး လူအဝင်အထွက် ပြုလုပ်နိုင်သည့် နယ်စပ်ချင်း ထိစပ်နေသည်။ ယင်းနယ်စပ်ကို မှောင်ခိုကုန်ကူးသူများ၊ လူကုန်ကူးသူများက အသုံးပြုနေသည့်အပြင် လောလောဆယ်တွင် အီရန်နိုင်ငံ၌ နေထိုင်သည့် သန်းချီရှိသည့် အာဖဂန် ဒုက္ခသည်များကြောင့် ယင်းနယ်စပ်မှ ဗိုင်းရပ်စ်ပိုး အလွယ်တကူ ပျံ့နှံ့နိုင်သည်ဟု စိုးရိမ်မှုများ ပေါ်ပေါက်လျက်ရှိသည်။

ကိုးကား-အေအက်ဖ်ပီ၊ ဘာသာပြန်-အောင်ဇော်လင်း

ရေပူနှင့်မရမ်းချောင်အမြဲတမ်းစစ်ဆေးရေးစခန်းများတွင် တရားမဝင်ကုန်စည်များ တားဆီးထိန်းချုပ်ရေးဆောင်ရွက်လျက်ရှိ

ဇမ္ဗူသီရိမြို့နယ် ဉာဏသိဒ္ဓိရပ်ကွက် နေအိမ်တိုက်ခန်းမီးလောင်သွားခဲ့သော ဝန်ထမ်းမိသားစုအား ဖေဖော်ဝါရီ ၂၁ ရက်က ဗောဓိဟိတကာရီသာသနာပြုအဖွဲ့မှ ငွေကျပ်သိန်း ၂၀ နှင့် လိုအပ်သော အဝတ်အထည်၊ လူသုံးကုန်များ လှူဒါန်းစဉ်။ သတင်းစဉ်

နေပြည်တော် ဖေဖော်ဝါရီ ၂၄

တရားမဝင်ကုန်စည်များ တားဆီးထိန်းချုပ်ရေးအတွက် ရေပူနှင့် မရမ်းချောင်အမြဲတမ်းစစ်ဆေးရေးစခန်းတို့အား ဌာနဆိုင်ရာပူးပေါင်းအဖွဲ့များဖြင့် ၂၀၁၇ ခုနှစ် မတ် ၁ ရက်တွင် စတင်ဖွင့်လှစ်ဆောင်ရွက်ခဲ့ပြီး ဖေဖော်ဝါရီ ၂၃ ရက်တွင် မန္တလေး-မူဆယ် ပြည်ထောင်စုလမ်းမကြီးတစ်လျှောက် ကုန်သွယ်မှုယာဉ်ပို့ကုန် ၁၅၃၅ စီး၊ သွင်းကုန် ၂၀၁၅ စီး၊ ရန်ကုန်-မြဝတီလမ်းမကြီးတစ်လျှောက် ကုန်သွယ်မှုယာဉ် သွင်းကုန် ၁၉၅ စီး ကုန်စည်များ သယ်ယူပို့ဆောင်လျက်ရှိသည်။

အဆိုပါစစ်ဆေးရေးစခန်းများက တင်သွင်း/တင်ပို့သော ကုန်ပစ္စည်းများအား စစ်ဆေးမှုများပြုလုပ်ဆောင်ရွက်လျက်ရှိရာ ဖေဖော်ဝါရီ ၂၃ ရက်တွင် ရေပူအမြဲတမ်း စစ်ဆေးရေးစခန်းက တားဆီးမှု နှစ်မှု (ခန့်မှန်းတန်ဖိုးငွေကျပ် ၅၂ သန်း)၊ မရမ်းချောင်အမြဲတမ်းစစ်ဆေးရေးစခန်းက တားဆီးမှု နှစ်မှု (ခန့်မှန်းတန်ဖိုးငွေကျပ် သုည ဒသမ ၆ သန်း) စုစုပေါင်း တားဆီးမှု လေးမှု (ခန့်မှန်းတန်ဖိုးငွေကျပ် ၅၂ ဒသမ ၆ သန်း) သိမ်းဆည်းရမိခဲ့ကြောင်း သိရသည်။

ထူးခြားဖမ်းဆီးမှုအနေဖြင့် ဖေဖော်ဝါရီ ၂၃ ရက်တွင် ရေပူအမြဲတမ်းစစ်ဆေးရေးစခန်း ပူးပေါင်းစစ်ဆေးရေးအဖွဲ့က စစ်ဆေးမှုများဆောင်ရွက်စဉ် ခရီးသည်တင်ယာဉ်တစ်စီးပေါ်တွင် တရားမဝင်သယ်ဆောင်လာသော Ammonium Nitrate ဟုယူဆရသော Diamond တံဆိပ် 40 Kg စာတန်းပါ ငုံစာအိတ် ၄၈ အိတ်နှင့် ပစ္စည်းသယ်ဆောင်သည့် ယာဉ် (စုစုပေါင်း ခန့်မှန်းတန်ဖိုးငွေကျပ် ၅၂ သန်း)အား သိမ်းဆည်းရမိခဲ့ကြောင်း သိရသည်။

သတင်းစဉ်

မုံရွာမြို့၌ အုပ်စုဖွဲ့လုယက်သူများကို သက်သေခံပစ္စည်းများနှင့်အတူ ဖမ်းမိ

မုံရွာ ဖေဖော်ဝါရီ ၂၄

စစ်ကိုင်းတိုင်းဒေသကြီး မုံရွာမြို့၌ ဖေဖော်ဝါရီ ၂၃ ရက် မွန်းလွဲပိုင်းက အုပ်စုဖွဲ့လုယက်သူများကို သက်သေခံပစ္စည်းများနှင့်အတူ ဖမ်းဆီးရမိခဲ့ကြောင်း သိရသည်။

ဖြစ်စဉ်မှာ ဖေဖော်ဝါရီ ၂၃ ရက် မွန်းလွဲ ၁၂ နာရီခွဲခန့်က မုံရွာခရိုင်ရဲတပ်ဖွဲ့မှူး ဒုတိယရဲမှူးကြီး သောင်းညွန့်ဦးစီး၍ မြို့နယ်ရဲတပ်ဖွဲ့မှူးနှင့် မြို့မရဲစခန်းမှူး ပါဝင်သောနယ်ထိန်း ရဲတပ်ဖွဲ့ဝင်များသည် နယ်မြေလုံခြုံရေးဆောင်ရွက်နေစဉ် မုံရွာမြို့ အိုးဘိုတောင်ရပ်ကွက် ကမ်းနားလမ်း၌ ကန်သာယာရပ်ကွက် ချောင်းဦးမြို့နေ ကျော်မျိုးနိုင်(ခ) ဖိုးလပြည့်နှင့် နေရပ်တူ ဖြိုးဝင်း၊ ဇော်မင်းဦးနှင့် ကျော်မင်းလှိုင်တို့ လေးဦးအား ဖုန်းတစ်လုံး၊ ဆိုင်ကယ် နှစ်စီးတို့နှင့်အတူတွေ့ရှိ၍ စစ်ဆေးရာ လုယက်မှုကျူးလွန်စဉ်က ရရှိသော သက်သေခံပစ္စည်းများ ဖြစ်သည့် ပိုက်ဆံအိတ်တစ်လုံးနှင့် ဖုန်းခုနစ်လုံးကို သိမ်းဆည်းရမိခဲ့ကြောင်း သိရသည်။

ဖြစ်စဉ်နှင့်ပတ်သက်၍ ကျော်မျိုးနိုင်(ခ) ဖိုးလပြည့်ပါ လေးဦးကို မုံရွာမြို့မရဲစခန်းက အမှုဖွင့်အရေးယူထားကြောင်း သိရသည်။

မိုးသောက်(ရွှေဘို)

ဘုရားဖူးယာဉ်တစ်စီးတိမ်းမှောက် သံဃာတော်များနှင့် ခရီးသည်များ ဒဏ်ရာရ

မြို့သစ် ဖေဖော်ဝါရီ ၂၄

မကွေးခရိုင် မြို့သစ်မြို့နယ် ယင်းချောင်းတံတားအနီး ယနေ့နံနက် ၁၁ နာရီခန့်က နေပြည်တော်-မြို့သစ်-ကံပြား သွားကားလမ်း မိုင်တိုင် (၅၁/၃) နှင့်(၅၁/၄)အကြားတွင် ဘုရားဖူးယာဉ်တစ်စီး တိမ်းမှောက်ကာ ရဟန်းသံဃာတော်များနှင့် ဘုရားဖူးခရီးသည်များ ပြင်းထန်ဒဏ်ရာများရရှိခဲ့ကြောင်း သိရသည်။

ဖြစ်စဉ်မှာ နေပြည်တော်-မြို့သစ်-ကံပြားလမ်းအတိုင်း ဇော်မင်းထက်ဘူတာတောင်(၁၉) လမ်း ဖြူးမြို့နေ ထိုင်သူမောင်းနှင်လာသည့် ခရီးသည်ယာဉ်သည် အခင်းဖြစ်နေရာအရောက် တိမ်းမှောက်ရာ ဇေယျာဝတီမြို့ နေသူများဖြစ်ကြသည့် ဆရာတော်ခြောက်ပါးအနက် ဦးသုမင်္ဂလ၊ ဦးဥတ္တမ၊ ဦးမေဓိရ၊ ဦးကုသလတို့နှင့် ဦးညီညီလွင်ပါ ခရီးသည် ၁၀ ဦးအနက် ကိုးဦးမှာ ဒဏ်ရာများ ရရှိခဲ့ကြောင်း သိရသည်။

ဖြစ်စဉ်နှင့်ပတ်သက်၍ ဇော်မင်းထက်အား မြို့သစ်မြို့မရဲစခန်းက အမှုဖွင့် အရေးယူထားကြောင်း သိရသည်။

ဇော်ဇော်(မြို့သစ်)

ကောလင်းမြို့နယ်မှ လုပ်သေနတ်နှစ်လက်နှင့် ဘိန်းမည်း ဂရမ် ၁၀၂၀ သိမ်းဆည်းရမိ

ကောလင်း ဖေဖော်ဝါရီ ၂၄

စစ်ကိုင်းတိုင်းဒေသကြီး ကောလင်းမြို့နယ် ကျွန်းတောကျေးရွာမှ မူးယစ်ဆေးဝါးနှင့် တရားမဝင်လုပ်သေနတ်နှစ်လက်ဖမ်းမိခဲ့ကြောင်း သိရသည်။

ဖြစ်စဉ်မှာ ဖေဖော်ဝါရီ ၂၃ ရက် မွန်းလွဲ ၂ နာရီခွဲတွင် ကသာခရိုင်ရဲတပ်ဖွဲ့မှူး ဒုတိယရဲမှူးကြီး မြင့်သောင်း အနီးကပ်ကြီးကြပ်၍ ကောလင်းမြို့မရဲစခန်းမှူး ဒုရဲမှူးမျိုးသူ ဦးစီးသော ရဲတပ်ဖွဲ့ဝင်များသည် ကောလင်းမြို့နယ် ကျွန်းတောကျေးရွာနေ ညွန့်အောင်၏နေအိမ်အား မူးယစ်ဆေးဝါးသတင်းအရ ဝင်ရောက်ရှာဖွေရာ ဘိန်းမည်း ဂရမ် ၁၀၂၀၊ ဘိန်းမည်းဖြင့်ပြုလုပ်ထားသော ခတ်ပုံ ခုနစ်ဂရမ်၊ စိတ်ကြွဆေးပြား ၅၇ ပြားနှင့် တရားမဝင်လက်လုပ်သေနတ်နှစ်လက်တို့အား ရှာဖွေဖမ်းဆီးရမိသဖြင့် ကောလင်းမြို့နယ် ကျွန်းတောကျေးရွာနေ ညွန့်အောင်အား ကောလင်းမြို့မရဲစခန်းက ဥပဒေအရ ဖမ်းဆီးအရေးယူဆောင်ရွက်ထားကြောင်း သိရသည်။

လှအောင်(ကသာ)

ပင်လည်ဘူး၌ သစ်ပင်ပိ၍ တစ်ဦးသေ

ပင်လည်ဘူး ဖေဖော်ဝါရီ ၂၄

ပင်လည်ဘူးမြို့နယ် မူလဲကျေးရွာတွင် ဖေဖော်ဝါရီ ၂၃ ရက်က လူတစ်ဦး ထင်းခုတ်ရာမှ သစ်ပင်ပိ၍ သေဆုံးကြောင်း သတင်းအရ ဒုရဲမှူး ဉာဏ်ဝင်းအဖွဲ့က သွားရောက်စစ်ဆေးရာ သေဆုံးသူမှာ ဝင်းနိုင်ဦး မူလဲကျေးရွာ ပင်လည်ဘူးမြို့နယ်နေသူဖြစ်ကြောင်း သိရသည်။

အေးမြသက်ထား

ကားဘရိတ်ပေါက်ကာ လူတစ်ဦးအား ဝင်တိုက်

မိုင်းဆတ် ဖေဖော်ဝါရီ ၂၄

ရှမ်းပြည်နယ်(အရှေ့ပိုင်း) မိုင်းတုံမြို့နယ်အတွင်းရှိ မိုင်းတုံ-တာဆန်းသွားကားလမ်းတွင် ဖေဖော်ဝါရီ ၂၃ရက် မွန်းလွဲပိုင်းက ယာဉ်တိုက်မှုဖြစ်ပွားခဲ့ကြောင်း သိရသည်။

ဖြစ်စဉ်မှာ မိုင်းတုံမှတောင်ကြီးသို့ မောင်ခိုင် မောင်းနှင်လာသော ယာဉ်သည် မိုင်းတုံ-တာဆန်းကားလမ်း မိုင်တိုင်(၁၉၅/၁၉၆)ကြား လမ်းကွေ့အရောက်တွင် ကားဘရိတ်ပေါက်၍ လမ်း၏ဘယ်ဘက်တွင်ရပ်နေသော ဦးကျော်ဇေယျ လမ်းလုပ်သားအား ဝင်တိုက်မိပြီး ဦးကျော်ဇေယျမှာ နေရာတွင် သေဆုံးခဲ့ကြောင်း သိရသည်။ ဖြစ်စဉ်နှင့်ပတ်သက်၍ မောင်ခိုင်အား မိုင်းတုံမြို့မရဲစခန်းက အမှုဖွင့်အရေးယူထားကြောင်း သိရသည်။

မြင့်မောင်(ပြန်/ဆက်)

ပေါင်းတည်မြို့ တမံမြောင်းဖျား၌ အမျိုးသားတစ်ဦး ရေနစ်သေ

ပေါင်းတည် ဖေဖော်ဝါရီ ၂၄

ပေါင်းတည်မြို့ ကွေ့မကျေးရွာအနီး ခေမံတမံမြောင်းဖျား၌ ယနေ့ နံနက် ၉ နာရီခွဲခန့်က လူတစ်ဦး ရေနစ်သေဆုံးကြောင်း သိရသည်။

သတင်းအရ မှတ်တိုင်နယ်မြေရဲစခန်းမှ တပ်ဖွဲ့ဝင်များ၊ ကျေးရွာအုပ်စုအုပ်ချုပ်ရေးမှူးနှင့်အဖွဲ့ဝင်များက သွားရောက်စစ်ဆေးရာ ဦးသန်းအောင် မြောက်ကုန်းကြီးကျေးရွာ ပေါင်းတည်မြို့နယ်နေထိုင်သူဖြစ်ပြီး ရေဆင်းခပ်ရာမှ ရေနစ်သေဆုံးကြောင်း သိရသည်။ ဖြစ်စဉ်နှင့်ပတ်သက်၍ မှတ်တိုင်နယ်မြေရဲစခန်းက အမှုဖွင့်ထားကြောင်း သိရသည်။

တင်ဝင်းဇော်(မင်းသားကြီး)

တပ်ကုန်းမြို့နယ် ကင်းသာပူးပေါင်းစစ်ဆေးရေးဂိတ်တွင် ဖေဖော်ဝါရီ ၂၃ ရက် ညက တပ်ကုန်းမြို့မရဲစခန်းမှ ဒုရဲအုပ်ကျော်ကျော်ထွေး ဦးစီးအဖွဲ့သည် ပင်လောင်းမှ နေပြည်တော်သို့ မောင်းနှင်လာသည့် ယာဉ်များ၊ ဆိုင်ကယ်များကို ပိတ်ဆို့ရှာဖွေစစ်ဆေးဆောင်ရွက်စဉ်။ တင်ထွန်းတာ(တပ်ကုန်း)

မြို့နယ်အချို့တွင် တရားမဝင်သစ်များ သိမ်းဆည်းရမိ

နေပြည်တော် ဖေဖော်ဝါရီ ၂၄

ပြည်သူပူးပေါင်းပါဝင်မှုဖြင့် လူထုအခြေပြုစောင့်ကြပ်ကြည့်ရှုသတင်းပို့စနစ်ဖြင့် သတင်းပေးပို့ချက်အရ ဖေဖော်ဝါရီ ၁၉ ရက်နှင့် ၂၀ ရက်တို့တွင် သစ်တောဦးစီးဌာနမှ ဝန်ထမ်းများပါဝင်သော ပူးပေါင်းအဖွဲ့သည် တမူးမြို့နယ် မြို့သစ်မြို့၏အရှေ့တောင်ဘက် ခြောက်မိုင်ခန့်အကွာမှ တရားမဝင်ကျွန်းသစ် ၉ ဒသမ ၅၉၇၀ တန်၊ ကသာမြို့နယ် ဆင်စင်းရွာ၏ အောက်ဘက် ရွှေလီမြစ်အတွင်းမှ တရားမဝင်ကျွန်းသစ်/ကျွန်းခွဲသား(သုံးပေတို)၊ လုံးပတ် သုံးပေအောက် ကျွန်းသစ် ၂၆ ဒသမ ၄၁၀၄ တန်၊ ကနီမြို့နယ် အလောင်းတော်ကဿပ အမျိုးသားဥယျာဉ်အတွင်းမှ တရားမဝင် ပိတောက်ခွဲသား ၅ ဒသမ ၉၈၈၂ တန်၊ ကလေးဝမြို့နယ် ဆင်ခေါင်းရွာတောင်ဘက် ချင်းတွင်းမြစ်ကမ်းဘေးမှ တရားမဝင်အင်ခွဲသား ၁၂ ဒသမ ၆၉၇၆ တန်၊ ပဲခူးမြို့နယ် ရန်ကုန်-မော်လမြိုင် ကားလမ်း ယာဉ်နှစ်စီးပေါ်မှ တရားမဝင် တောင်သရက်ခွဲသား ၁၄ ဒသမ ၃၇၃၂ တန်၊ ကြို့ပင်ကောက်မြို့နယ် ဘော်ဘင်ကြိုးဝိုင်းအကွက် အမှတ်(၂၂၊၂၃)နေရာများမှ တရားမဝင် ပျဉ်းကတိုး/ ဇင်ပြွန်း/ မျောက်ငို/ လယ်ဇ/ နဘဲ/ ဘင်္ဂသစ်/ ခြမ်း ၁၃ ဒသမ ၁၆၄၀ တန်၊ အုတ်တွင်းမြို့နယ် ဖြူးကွန်းကြိုးဝိုင်းနှင့် ခပေါင်းကြိုးဝိုင်းနေရာများတွင် ယာဉ်ပေါ်မှ တရားမဝင် ပျဉ်းကတိုး/ကျွန်းသစ်/ခွဲသား ၁၂ ဒသမ ၁၉၅၂ တန်၊ ကျွန်းပါကေး ၃၈၈ ချပ် (သုည ဒသမ ၄၄၇၈ တန်)၊ ရေတာရှည်မြို့နယ် အနောက်ဆွာကြိုးဝိုင်း အကွက်အမှတ်(၈၈၊ ၉၄) အတွင်းမှ တရားမဝင်ကျွန်း/ပျဉ်းကတိုးသစ်/ခွဲသား ၂၀ ဒသမ ၃၄၃၆ တန်၊ ရန်ကုန်-မန္တလေးအမြန်လမ်း မိုင်တိုင်(၃၆၁/၂)နေရာတွင် ယာဉ်ပေါ်မှ တရားမဝင် ပိတောက်ခွဲသား ၁ ဒသမ ၄၅၂၀ တန်တို့အား သိမ်းဆည်းရမိခဲ့ပြီး ပြစ်မှုကျူးလွန်သူများအား စုံစမ်းရှာဖွေဖော်ထုတ်၍ အရေးယူနိုင်ရေး စီစဉ်ဆောင်ရွက်လျက်ရှိကြောင်း သိရသည်။

ညီညီသန်း(နေပြည်တော်)

ထီးချိုင့်

စစ်ကိုင်းတိုင်းဒေသကြီး ထီးချိုင့်မြို့နယ် ဟသ်ာကြိုးဝိုင်းအတွင်းမှ တရားမဝင်သစ်လုံးများနှင့် သစ်ခွဲသားများသိမ်းဆည်းရမိခဲ့ကြောင်း သိရသည်။

ဖြစ်စဉ်မှာ ဖေဖော်ဝါရီ ၂၂ ရက် မွန်းလွဲ ၂ နာရီခန့်တွင် ကသာခရိုင်သစ်တောဦးစီးဌာနမှ လ/ထညွှန်ကြားရေးမှူး ဦးမြင့်နိုင်ဦး ဦးစီးသောအဖွဲ့နှင့် ထီးချိုင့်မြို့နယ် သစ်တောဦးစီးအရာရှိ ဦးစိုးမင်းအောင် ဦးစီးသောအဖွဲ့တို့သည် ထီးချိုင့်မြို့နယ် မြတောင်ဘိနယ် ဟသ်ာကြိုးဝိုင်းအတွင်း ကွင်းဆင်းစစ်ဆေးရာ တရားမဝင်သစ်လုံးနှင့် ခွဲသား ၁၁၈ လုံး/ချောင်း(၉ ဒသမ ၆၀၇၄ တန်)နှင့် သစ်ခွဲစက်တစ်လုံး စစ်ဆေးတွေ့ရှိသဖြင့် **(အပေါ်ဝဲပုံ)** ပိုင်ရှင်အား စုံစမ်းဖော်ထုတ်အရေးယူဆောင်ရွက်သွားမည်ဖြစ်ကြောင်း သိရသည်။

လှအောင်(ကသာ)

ကျိုတိုမှပေးစာများ – ၁၇

မြန်မာတန်း (သို့မဟုတ်) တာကာဒါနိုဘာဘာသို့ အလည်တစ်ခေါက်

■ **အောင်အောင် IR**

ဂျပန်နိုင်ငံသွားမည်ဆိုတော့ မြန်မာနိုင်ငံတွင် ရှိနေစဉ် ဂျပန်တွင် အနေကြာသူများကို မေးမြန်းစုံစမ်းခဲ့ရာ တာကာဒါနိုဘာဘာ ဆိုသော စကားလုံးနှင့် ရင်းနှီးခဲ့သည်။ အမှန်တော့ လွန်ခဲ့သော ၁၅ နှစ် နာဂိုယာမြို့တွင် ကျောင်းတက်စဉ် တိုကျိုမြို့သို့ တစ်ပတ်ကြာ သွားရောက်လည်ပတ်ခဲ့ရာ တာကာဒါနိုဘာဘာဆိုသည့်နေရာဆီ ရောက်ခဲ့ဖူးသည်။ ဒိုင်ယာရီ ပြန်ဖတ်မှ သတိရသည်။ ဒိုင်ယာရီတွင် "၂၀၀၄ ခုနှစ် ဒီဇင်ဘာလ ၂၈ ရက်နေ့က တာကာဒါနိုဘာဘာမှာရှိတဲ့ မြန်မာဆိုင်မှာ ဘူဖေးဝင်စားတယ်၊ ယန်း ၉၀၀ ပေးရတယ်၊ မီးဖိုချောင်က အမျိုးသမီးက လစ္စလမ်းကလို့ ဆိုတယ်၊ ဆိုင်မှာ အလုပ်သမား ဂျပန်တစ်ယောက်ရှိတယ်"ဟု ရေးမှတ်ထားခဲ့သည်။ သို့သော် လွန်ခဲ့သော ၁၅ နှစ်ကဆိုတော့ ကြာခဲ့ပြီ။ သည်နောက်ပိုင်း ဂျပန်တစ်ခေါက်မှ ပြန်မရောက်တော့ပေ။ ဒိုင်ယာရီ ဖတ်မှသာ အကြောင်းအရာအချို့ ရေးရေးပြန်ပေါ်လာသည်။ အင်တာနက်တွင် လေ့လာကြည့်ရာ မြန်မာအချို့က တာကာဒါနိုဘာဘာကို မြန်မာမြို့ဟု ဖော်ပြကြသည်။ အချို့က မြန်မာရွာဟု သုံးနှုန်းသည်။ ဂျပန်မီဒီယာများတွင် တာကာဒါနိုဘာဘာကို မြန်မာအသေးစားလေး (Little Myanmar)၊ ရန်ကုန်အသေးစားလေး (Little Yangon) ဟု ဖော်ပြကြသည်။ စာရေးသူကတော့ ရန်ကုန်မြို့ တရုတ်တန်းကို မကြာခဏ ရောက်သူဖြစ်သဖြင့် တာကာဒါနိုဘာဘာကို တိုကျိုမြို့မှ မြန်မာတန်းဟုသာ ယခုဆောင်းပါးတွင် ရေးသားဖော်ပြလိုက်ပါသည်။

တာကာဒါနိုဘာဘာ (Takadanobaba)

စာရေးသူအတွေ့အကြုံအရ မြန်မာအချင်းချင်း တိုကျိုတွင် ဘယ်မှာတည်းတာလဲ၊ ဘယ်မှာနေတာလဲဟု နေရာတစ်နေရာကို ညွှန်းဆိုရာတွင် မြို့ဟု သုံးနှုန်းတတ်ကြသည်။ စာရေးသူတို့ ရန်ကုန်မှာတော့ ဘယ်မြို့နယ်မှာ နေတာလဲဟု မေးတတ်ကြပါသည်။ တာကာဒါနိုဘာဘာသည် တိုကျိုမြို့တော်၏ အထူးရပ်ကွက်ကြီး ၂၃ ခုတွင် အပါအဝင်ဖြစ်သော ရှင်ဂျူကုရပ်ကွက် (Shinjuku) တွင် ပါဝင်ပါသည်။ ဂျပန်ဝက်ဘ်ဆိုက်များတွင် တာကာဒါနိုဘာဘာသည် ဝါဆဲဒတက္ကသိုလ်(Waseda University) နှင့် ဂေါ် (ခု) ရှူးတက္ကသိုလ် (Gakushuin University) တို့အနီးတွင် တည်ရှိသဖြင့် တက္ကသိုလ်နယ်မြေ၊ တက္ကသိုလ်ကျောင်းသားများ အသွားအလာများသည့် နယ်မြေအဖြစ် ညွှန်းဆိုသည်။ တာကာဒါနိုဘာဘာကို အတိုကောက် 'ဘာဘာ' (Baba) ဟုလည်း လူသိများသည်။ ဘာဘာတွင် ကျောင်းသားများ ဘတ်ဂျက်နှင့် သွားလာအသုံးပြုနိုင်သော ဂျပန်ရိုးရာ အီဇာခါယာဘားဆိုင်များ (Izakaya)နှင့် ဈေးသက်သာသော ကော်ဖီဆိုင်များ၊ စားသောက်ဆိုင်များ၊ ကာရာအိုကေခန်းများ၊ အဝတ်အထည်ဆိုင်များ၊ ဖိနပ်ဆိုင်များ အများအပြားတည်ရှိသည်။ တာကာဒါနိုဘာဘာ ဘူတာရုံသည်လည်း တိုကျို၏ လူအစည်ကားဆုံး ဘူတာရုံများထဲတွင် ပါဝင်ပြီး တာကာဒါနိုဘာဘာ လမ်းညွှန်ဝက်ဘ်ဆိုက်များတွင် ဘူတာရုံအနီးမှ Big Box အမည်ရှိ ဈေးဝယ်စင်တာကြီးအား တာကာဒါနိုဘာဘာ၏ အထင်ကရ ဈေးဝယ်စင်တာအဖြစ် ထည့်သွင်းဖော်ပြကြသည်။ အဆိုပါ ဈေးဝယ်စင်တာတွင် ကျောင်းသားအသုံးအဆောင်ပစ္စည်းများ၊ အားကစားပစ္စည်းများ၊ ကိုယ်ကာယလေ့ကျင့်ခန်းများ၊ ကာရာအိုကေခန်းများ၊ စားသောက်ဆိုင်များ၊ ဈေးရုံဆိုင်တန်းများ၊ နာမည်ကြီး ကုန်ပစ္စည်းအရောင်းဆိုင်များ တည်ရှိသည်။ ဂျပန်လမ်းညွှန် ဝက်ဘ်ဆိုက်တစ်ခုတွင် တာကာဒါနိုဘာဘာဧရိယာတွင် စားသုံးမှုများသော အစားအစာအဖြစ် ဂျပန်ရိုးရာ ခေါက်ဆွဲတစ်မျိုးဖြစ်သော အဘူယဆိုးဘ (Abura Soba) ကို ညွှန်းဆိုထားပြီး တက္ကသိုလ်ကျောင်းသားများ နေ့လယ်စာအဖြစ် စားသုံးလေ့ရှိသည်ဟု ဆိုပါသည်။

တိုကျိုမြို့ရှိ မြန်မာတန်း (သို့မဟုတ်) တာကာဒါနိုဘာဘာမှ Tak 11 building အား မြင်တွေ့ရစဉ်။

တာကာဒါနိုဘာဘာ တည်ရှိရာနေရာသည် အဲဒိုခေတ်ကာလ (၁၆၀၃– ၁၈၆၈) က မြင်းပြိုင်ကွင်းများ၊ မြင်းလေ့ကျင့်ရေးကွင်းများ တည်ရှိရာနေရာဖြစ်ခဲ့ပြီး ယနေ့တိုင် ထိုအစဉ်အလာများကို ထိန်းသိမ်းသည့်အနေဖြင့် တာကာဒါနိုဘာဘာ၌ နှစ်စဉ် အောက်တိုဘာလများတွင် ဂျပန်ရိုးရာ ကိုယ်ခံပညာတစ်ရပ်ဖြစ်သော မြင်းစီးရင်း မြင်းပေါ်မှနောက်ပြန်လှည့် လေးပစ်သည့် သရုပ်ပြသပွဲ (yabusame–horseback archery) ကို ပြုလုပ်သည်ဟု သိရသည်။

မြန်မာတန်း

တာကာဒါနိုဘာဘာသည် ကျောင်းသားများ နယ်မြေ၊ ဈေးသက်သာသည့် နေရာစသဖြင့် လူသိများသည်သာမက မြန်မာ၊ ဗီယက်နမ် စသည့်အရှေ့တောင်အာရှဒေသသားများနေထိုင်ရာ၊ အရှေ့တောင်အာရှ စားသောက်ဆိုင်များ အများအပြား စုဝေးတည်ရှိရာအဖြစ်လည်း လူသိများပါသည်။ ၂၀၁၅ ခုနှစ် ဒီဇင်ဘာလ ၁ ရက်နေ့ ရက်စွဲပါ The Japan Times သတင်းစာပါ ဆောင်းပါးတွင် တာကာဒါနိုဘာဘာတည်ရှိသည့် ရှင်ဂျူကုရပ်ကွက် အုပ်ချုပ်ရေးရုံး အချက်အလက်များအရ ၂၀၁၅ ခုနှစ် နိုဝင်ဘာလ ၁ ရက်နေ့ စာရင်းအရ တာကာဒါနိုဘာဘာတွင် မြန်မာလူမျိုး ၁၆၆၃ ဦး နေထိုင်သည်ဟု ဖော်ပြထားသည်။ လွန်ခဲ့သော သုံးနှစ်က တာကာဒါနိုဘာဘာတွင် မြန်မာလူဦးရေ ၁၀၄၂ ဦး ရှိခဲ့သည်ဖြစ်ရာ မြန်မာလူဦးရေ လျင်မြန်စွာ တိုးတက်လာသည်ဟု ဖော်ပြထားသည်။ ယခု ၂၀၂၀ ပြည့်နှစ်အထိ မြန်မာမည်မျှရှိသလဲ မသိရသော်လည်း မြန်မာအချို့ကမူ တာကာဒါနိုဘာဘာဧရိယာတွင် နေထိုင်သူ မြန်မာဦးရေ သောင်းဂဏန်းရှိသည်ဟု ခန့်မှန်းကြသည်။ သို့သော် ဂျပန်နိုင်ငံခြားရေးဝန်ကြီးဌာန ဝက်ဘ်ဆိုက်တွင် ၂၀၁၉ ခုနှစ် မတ်လအထိ မြန်မာနိုင်ငံတွင် နေထိုင်သော ဂျပန်နိုင်ငံသားဦးရေကို ၂၈၂၁ ဦးဟု ဖော်ပြထားပြီး ၂၀၁၈ ခုနှစ် ဇွန်လအထိ ဂျပန်နိုင်ငံတွင်နေထိုင်သော မြန်မာနိုင်ငံသား ဦးရေကို ၂၄၄၇၁ ဦးဟု ဖော်ပြထားသည်။ စိတ်ဝင်စားသဖြင့် အခြားမြန်မာ့အိမ်နီးချင်း နေထိုင်သူဦးရေကို လေ့လာရာ၂၀၁၅ ခုနှစ် အောက်တိုဘာလအထိ ဘင်္ဂလားဒေ့ရှ်နိုင်ငံတွင် နေထိုင်သော ဂျပန်နိုင်ငံသားဦးရေ ၉၈၅ ဦး၊ ၂၀၁၆ ခုနှစ် ဇွန်လအထိ ဂျပန်နိုင်ငံတွင် နေထိုင်သော ဘင်္ဂလားဒေ့ရှ်နိုင်ငံသားဦးရေ ၁၁၄၇၀၊ ၂၀၁၇ ခုနှစ် အောက်တိုဘာလအထိ ထိုင်းနိုင်ငံတွင်နေထိုင်သော ဂျပန်နိုင်ငံသားဦးရေ ၇၂၇၅၄ ဦး၊ ၂၀၁၈ ခုနှစ် ဇွန်လအထိ ဂျပန်နိုင်ငံတွင်နေထိုင်သော ထိုင်းနိုင်ငံသားဦးရေကို ၅၁၀၀၃ ဦးဟု ဖော်ပြထားသည်။

ဂျပန်သတင်းစာကြီး တစ်စောင်ဖြစ်သော မာအိနိချီရှင်းဘွန်း၏ ၂၀၁၉ ခုနှစ် ဩဂုတ်လ သတင်းဆောင်းပါးတစ်ပုဒ်တွင် ဂျပန်နိုင်ငံရှိ မြန်မာဦးရေသည် ၁၉၉၀ ပြည့်နှစ်များတွင် အလျင်အမြန် ကြီးထွားလာခဲ့သည်၊ ၂၀၁၈ အကုန်အထိ ဂျပန်နိုင်ငံတွင်နေထိုင်သော မြန်မာနိုင်ငံသားဦးရေ ၂၆၄၅၆ ဦး ရှိသည်၊ ၎င်းတို့အထဲမှ ၄၀ ရာခိုင်နှုန်းနီးပါးမှာ တိုကျိုမြို့တွင်နေထိုင်ကြပြီး တာကာဒါနိုဘာဘာ တည်ရှိသည့် ရှင်ဂျူကုရပ်ကွက်တွင် မြန်မာ ၂၀၃၃ ဦး နေထိုင်သည်။ အဆိုပါ ဦးရေသည်

မြန်မာတန်း (သို့မဟုတ်) တာကာဒါနိုဘာဘာရှိ ဆွေမြန်မာစားသောက်ဆိုင်အား တွေ့ရစဉ်။

တိုကျိုတွင်နေထိုင်သော မြန်မာဦးရေ၏ ၂၁ ရာခိုင်နှုန်းဖြစ်သည်ဟု ဖော်ပြထားသည်။ ထိုဆောင်းပါးတွင်ပင် တာကာဒါနိုဘာဘာရှိ ဂျပန်–မြန်မာ ယဉ်ကျေးမှုစင်တာအကြောင်း ဖော်ပြရာတွင် အဆိုပါစင်တာကို ၂၀၀၂ ခုနှစ်တွင် တည်ထောင်သည်၊ ဂျပန်ရောက်မြန်မာများအတွက် ဂျပန်ဘာသာစကားသင်ပေးသည်၊ တစ်ပတ်လျှင် လူ ၄၀ ခန့် တက်ရောက်သည်၊ မြန်မာကို စိတ်ဝင်စားသော ဂျပန်များအတွက်လည်း အတန်းများဖွင့်လှစ်သည်၊ လက်ရှိ ဂျပန်လူမျိုး ၂၀ ခန့် မြန်မာစာနှင့် ယဉ်ကျေးမှုသင်ကြားနေသည်၊ ဂျပန်ရောက် မြန်မာမိသားစုများ၏ ကလေးငယ်များအတွက်လည်း မြန်မာဘာသာစကားများ ပို့ချပေးသည် စသဖြင့် ရေးသားထားသည်။ သတင်းစာတွင် တာကာဒါနိုဘာဘာတွင် မြန်မာတို့၏ အဓိကစုရပ်၊ စုဝေးရာနေရာမှာ တာကာဒါနိုဘာဘာဘူတာအနီးရှိ Tak 11 Building ဟု ခေါ်သော အဆောက်အဦဖြစ်သည်။ ထိုအဆောက်အဦတွင်မြန်မာဆိုင်များ၊ မြန်မာသင်းဖွဲ့ လုပ်ဆောင်မှုများ အများဆုံးတည်ရှိသည်ဟု ဖော်ပြထားသည်။

ကိုယ်တွေ့ မြန်မာတန်း

တိုကျိုရောက်ပြီး နောက်တစ်နေ့တွင် တာကာဒါနိုဘာဘာသို့ သွားရောက်လည်ပတ်ဖြစ်သည်။ စာရေးသူစီးသည့် ရထား တာကာဒါနိုဘာဘာဘူတာရုံသို့ အဝင်တွင် အမည်းရောင် အဆောက်အဦတစ်လုံးကို မီးရထားပေါ်မှ လှမ်းမြင်ရသည်။ အတူပါလာသော မြန်မာမိတ်ဆွေက ထိုအဆောက်အဦတွင် မြန်မာဆိုင်အများအပြားရှိသည်ဟု ဆိုသည်။ ဘူတာရုံရောက်တော့ အပြင်ထွက် တစ်ဖက်လမ်းကူးလိုက်သည်နှင့် အဆိုပါ အမည်းရောင် ၁၁ ထပ် အဆောက်အဦကို တွေ့ရသည်။ ထိုအဆောက်အဦသည် တာကာဒါနိုဘာဘာ မြန်မာတန်း၏ အဓိကနေရာ၊ မြန်မာဆိုင်အများစုတည်ရှိရာဟု ဆိုကြသော Tak 11 အဆောက်အဦ ဖြစ်ပါသည်။

Tak 11 အဆောက်အဦ၏ ဘေးလမ်းကြားလေးမှ အဆောက်အဦအပေါ်သို့ ဓာတ်လှေကားဖြင့် တက်ရသည်။ လမ်းကြားလေးမှာ ကျဉ်းမြောင်းပြီး လမ်းအတွင်း၌ ဆာကူရာ မြန်မာစားသောက်ဆိုင်၊ ရန်ကုန်စားသောက်ဆိုင် စသဖြင့်မြန်မာဆိုင်အချို့ကို တွေ့ရသည်။ Tak 11 အဆောက်အဦ ဓာတ်လှေကားခွင်အတွင်း ငါးထပ်မှ ၁၁ ထပ်အထိ ဆိုင်ခန်းတည်နေရာများ ရေးသားထားရာ ခြောက်ထပ်မှ ၁၁ ထပ်အထိ မြန်မာဆိုင်တစ်ဆိုင်စီရှိပြီး ရှစ်ထပ်တွင်မူ မြန်မာဆိုင် လေးဆိုင်အထိ ရှိသည်ကို တွေ့ရသည်။ ခြောက်ထပ်တွင် 'ခါးနာ၊ ဒူးနာ၊ အကြောလွဲ၊ အကြောတက်ခြင်းများကို ကုသပေးပါသည်'ဆိုသော ကြော်ငြာတစ်ခုကို တွေ့ရပြီး ၁၀ ထပ်တွင် '၁၀ထပ်တွင် အာလူးရှိသည်'ဟု ဂျပန်မျက်စိလည်အောင် လက်ရေးဖြင့် ရေးထားသောကြော်ငြာတစ်ခုကို တွေ့ရသည်။ Tak 11 အဆောက်အဦ မြေညီထပ်တွင် 'နောင်အင်းလေး' ရှမ်းစားသောက်ဆိုင်ရှိပြီး ဒုတိယထပ်တွင် ကာရာအိုကေ ပူးတွဲထားသော 'မြမြင့်မိုရ်' မြန်မာစားသောက်ဆိုင် တစ်ဆိုင် ရှိပါသည်။ အဆိုပါ ဓာတ်လှေကားခွင်အတွင်းမှာပင် အဆောက်အဦ၏ တာဝန်ခံဆိုသော Nihhon Housing Co., Ltd မှ မြန်မာဘာသာဖြင့် 'အိမ်ရှင်နှင့် အိမ်ငှားများသို့ အခန်းငှားခြင်းနှင့် ပတ်သက်သောကိစ္စ'ခေါင်းစဉ်ဖြင့် စာတစ်စောင်ကပ်ထားရာ 'ယခုတစ်လော ငါးထပ်နှင့် အထက်အခန်းများတွင် အဆောက်အဦ တာဝန်ခံ အဖွဲ့အစည်းမှ ထုတ်ပြန်ထားသော စည်းကမ်းချက်များကို မလိုက်နာမှုများ တွေ့ရှိရကြောင်း၊ စည်းကမ်းအရ အထပ် ငါးထပ်မှ ၁၁ ထပ်အထိကို လူနေထိုင်ရန်နှင့် ရုံးခန်းကိစ္စမှ လွဲ၍ ဆိုင်ခန်းများ ဖွင့်လှစ်ခြင်းကို ခွင့်မပြုကြောင်း၊ အဆောက်အဦတွင် လူမျိုးပေါင်းစုံနေထိုင်သောကြောင့် စည်းကမ်းချက်ကို လိုက်နာပေးပါရန် တောင်းဆိုကြောင်း' စသဖြင့် ဖော်ပြထားသည်။

စာရေးသူ အထပ်အများစုသို့ သွားရောက်လေ့လာရာ မြန်မာဆိုင်အများစုမှာ လူသုံးကုန်နှင့် စားသောက်ကုန်ပစ္စည်းများ ရောင်းချသည့် ဆိုင်များဖြစ်ပြီး လက်ဖက်၊ မုန့်ဟင်းခါးခြောက်၊ ငါးပိထောင်း၊ ငါးခြောက်၊ ပုစွန်ခြောက်၊ ငါးရံ့ခြောက်၊ ဆတ်သားခြောက်၊ ပဲလှော်မှုန့်၊ ဆန်၊ ဆီ၊ ဆား၊ အချိုမှုန့်၊ ငံပြာရည်၊ ငရုတ်သီးမှုန့်၊ မျှစ်ချဉ်၊ ဆီတို့ဟူး၊ မြန်မာဆေး၊ မြန်မာအဝတ်အထည်စသဖြင့် တွေ့ရသည်။ Tak 11တွင် မြန်မာစတိုးဆိုင်များအပြင် မြန်မာများဖွင့်လှစ်ထားသော အိမ်ငှားဝန်ဆောင်မှု၊ မိုဘိုင်းဖုန်းပြုပြင်မှု၊ ဆံသဆိုင် တစ်ဆိုင်လည်းရှိသည်ဟု ကြားသိခဲ့ရသည်။

အဆောက်အဦအတွင်းပိုင်းကို လေ့လာပြီးနောက် မြေညီထပ်ရှိ နောင်အင်းလေး စားသောက်ဆိုင်တွင် ညစာဝင်ရောက်စားသုံးရာ ဆိုင်တွင် ဝက်သားဆီပြန်၊ ဝက်ပေါင်ခြောက်ကြော်၊ ဝက်သားတုတ်ထိုး၊ ဝက်အရိုးနုကြံမဆိုင်၊ ဝက်အူစုံသုပ်၊ ဝက်သားချဉ်၊ ဝက်သားမျှစ်ချဉ်၊ ဝက်ခေါက်ကြော်၊ အမဲသားဆီပြန်၊ အမဲချဉ်၊ အမဲအူပြုတ်၊ ဆိတ်သားဆီပြန်၊ ဆိတ်ပဲဟင်း၊ ကြက်သားချဉ်စော်ကားသီး၊ ကြက်ဆီဖူး၊ ပုစွန်ဆီပြန်ဟင်း၊ ငါးခူဟင်း၊ ငါးဖယ်ဟင်း၊ ပိုးဆာပိုးကြော်၊ ဖားပေါင်အစပ်ကြော်၊ ပုရစ်ကြော်၊ ဝါးပိုးကြော်၊ ပုစဉ်းကြော် စသဖြင့် စုံလင်စွာမှာယူရရှိနိုင်သည်ကို တွေ့ရသည်။ ထို့အပြင် လက်ဖက်သုပ်၊ အီကြာကွေး၊ ကောက်ညှင်းပေါင်း၊ ဖာလူဒါ၊ ဒံပေါက်၊ ရှမ်းခေါက်ဆွဲ၊ တို့ဟူးကြော်၊ အဖျော်ယမကာများလည်း မှာယူစားသုံးနိုင်သည်။ စာရေးသူ ထမင်းနှင့် ဝက်သားမျှစ်ချဉ်မှာယူရာ အရည်သောက်၊ ဗာလချောင်ကြော် အရံဟင်း အဖြစ်ပါရှိပြီး စုစုပေါင်း ယန်း ၁၂၀၀ ကျသင့်ပါသည်။ စားသောက်ဆိုင်တွင် လူများပြည့်နေပြီး စာရေးသူ ဝင်ရောက်စားသုံးသောအခန်းတွင် ဂျပန်လူမျိုး ငါးဦးခန့်လည်း ဝင်ရောက်စားသုံးနေသည်ကို သတိပြုမိသည်။

Tak 11 အဆောက်အဦနှင့် ၎င်းအဆောက်အဦတည်ရှိရာ လမ်းကြားကို မြန်မာတန်း၏ ဗဟိုချက်ဟုဆိုပါလျှင် အနီးဝန်းကျင် လမ်းများတွင် မြန်မာဆိုင်များ ရှိ၊ မရှိ သွားရောက်လေ့လာဖြစ်သည်။ အနီးဝန်းကျင် လမ်းတစ်လမ်းတွင် 'မင်္ဂလာပါ' အမည်ဖြင့် မြန်မာစားသောက်ဆိုင်အားတွေ့ရပြီး နောက်တစ်လမ်းတွင်လည်း 'ဆွေမြန်မာစားသောက်ဆိုင်' ဆိုသည်ကို တွေ့ရသည်။ Tak 11 အဆောက်အဦအနီး မီးရထားခုံးတံတားအကျော်တွင် ကျောင်းသားများ အသွားအလာများသော တာကာဒါနိုဘာဘာ၏ Sakae Dohri လမ်းတည်ရှိပြီး အဆိုပါလမ်းအတွင်းနှင်းဆီမိသားစု မြန်မာစတိုးဆိုင် ဆိုသည်ကိုလည်း တွေ့ခဲ့ရသည်။ တာကာဒါနိုဘာဘာတွင် မြန်မာဆိုင်ပေါင်း မည်မျှရှိသည်ကို မသိခဲ့ပါ။ ဂျပန်သတင်းစာတစ်စောင်တွင်မူ မြန်မာဆိုင်ရှင်တစ်ဦးအား ကိုးကားလျက် တာကာဒါနိုဘာဘာတွင် မြန်မာဆိုင်ပေါင်း အနည်းဆုံး ၃၀ အထက်ရှိမည်ဟု ဆိုပြီး ဆိုင်အချို့မှလွဲပြီး မြန်မာဆိုင်အများစု၏ ဖောက်သည်များမှာ မြန်မာလူမျိုးများသာ ဖြစ်သည်ဟု သိရသည်။

မြန်မာဆိုင်အများအပြားတည်ရှိသည့် တာကာဒါနိုဘာဘာရှိ Tak 11 Building ဆီ သွားရောက်လိုပါက လိပ်စာမှာ Tak 11 Building, Takadanobaba 2–19–7, Shinjuku–ku, Tokyo ဖြစ်ပြီး အနီးဆုံး ရောက်ရှိနိုင်သော ဘူတာရုံမှာ Takadanobaba Station (Yamanote, Tozai, Seibu Shinjuku lines) ဖြစ်ပါသည်။ ။

လူမွဲခံယူခြင်းဆိုင်ရာဥပဒေ ပြဋ္ဌာန်း

ယမန်နေ့မှအဆက်

(ခ) လုပ်ငန်းက သုံးစွဲနေသော သို့မဟုတ် လုပ်ငန်း၏ လက်ဝယ်တွင်ရှိသောပစ္စည်းကို တစ်ဦးဦးက ပိုင်ဆိုင်လျှင်ဖြစ်စေ၊ တစ်ဦးဦးထံမှ ငှားရမ်းထားလျှင်ဖြစ်စေ ကယ်ဆယ်ခြင်းအဆင့်တွင် တရားရုံး၏ အမိန့်အရမဟုတ်လျှင် သို့မဟုတ် ပြန်လည်ထူထောင်ရေး အကြံပေး၏စာဖြင့် ရေးသားသဘောတူညီချက်အရမဟုတ်လျှင် ထိုသူထံ လွှဲပြောင်းပေးအပ်ခြင်းမပြုရ၊

(ဂ) ပုဒ်မခွဲ (ဃ) နှင့် မဆန့်ကျင်စေဘဲ ကယ်ဆယ်ခြင်းအဆင့်တွင် ပုံမှန်လုပ်ငန်းများ ဆက်လက်လည်ပတ်နိုင်ရန်အလို့ငှာ ဒါရိုက်တာများ၊ ပိုင်ရှင်များ သို့မဟုတ် အစုဝင်များသည် ၎င်းတို့၏ သက်ဆိုင်ရာ လုပ်ပိုင်ခွင့်များကို သုံးစွဲခွင့်ရှိသည်၊

(ဃ) ကယ်ဆယ်ခြင်းအဆင့်တွင် ဒါရိုက်တာများ၊ ပိုင်ရှင်များ သို့မဟုတ် အစုဝင်များသည် အောက်ပါကိစ္စရပ်များတွင် ၎င်းတို့၏ သက်ဆိုင်ရာ လုပ်ပိုင်ခွင့်များကို သုံးစွဲခွင့်ရှိသည်-

(၁) ပုံမှန်လုပ်ဆောင်မြဲမဟုတ်သည့် လုပ်ငန်းများဆောင်ရွက်ခြင်း သို့မဟုတ် ပိုင်ဆိုင်မှုများ စီမံခန့်ခွဲခြင်းတို့ကို ပြန်လည်ထူထောင်ရေးအကြံပေး၏ စာဖြင့် ရေးသားသဘောတူညီချက်အရ သို့မဟုတ် တရားရုံး၏ခွင့်ပြုချက်အရ ဆောင်ရွက်နိုင်ခြင်း၊

(၂) အပိုင်း (၆) လုပ်ငန်းစဉ်မစတင်မီက လုပ်ငန်း၏ တွဲဖက်လုပ်ကိုင်နေသူနှင့် ပတ်သက်သည့် မြီရှင်များ၏ တင်ရှိသည့် ကြွေးမြီများကို တရားရုံး၏ ခွင့်ပြုချက်အရ ပေးချေနိုင်ခြင်း၊

(၃) အပိုင်း (၆) လုပ်ငန်းစဉ်မစတင်မီက လုပ်ငန်း၏တွဲဖက်လုပ်ကိုင်နေသူနှင့် ပတ်သက်မှုမရှိသည့်မြီရှင်များ၏ တင်ရှိနေသည့် ကြွေးမြီများကို ပြန်လည်ထူထောင်ရေးအကြံပေး၏ စာဖြင့် ရေးသားသဘောတူညီချက်အရ သို့မဟုတ် တရားရုံး၏ခွင့်ပြုချက်အရ ပေးချေနိုင်ခြင်း။

(င) ပုဒ်မခွဲ (ဃ) ပါ သဘောတူညီချက် သို့မဟုတ် ခွင့်ပြုချက်ကို ပြန်လည်ထူထောင်ရေးအစီအစဉ်ဆောင်ရွက်ရန် ဖြစ်တန်ရာများပြီး ထိုကြွေးမြီကို ပေးချေခြင်းသည် ဤအပိုင်းပါ ရည်ရွယ်ချက်များ ပြည့်မီရေးအတွက် လိုအပ်သည်ဟုယူဆသည့် ထူးခြားသော အခြေအနေများတွင်သာ ခွင့်ပြုနိုင်သည်။

လုပ်ငန်းကို ကာကွယ်ပေးခြင်း

၁၀၆။ ကယ်ဆယ်ခြင်းအဆင့်တွင် အာမခံထားရှိသော ပိုင်ဆိုင်မှုများအား အတည်ပြုခြင်း၊ ဆက်လက် အတည်ပြုဆောင်ရွက်ခြင်းတို့ကို ပြန်လည်ထူထောင်ရေးအကြံပေး၏ စာဖြင့် ရေးသားသဘောတူညီချက် သို့မဟုတ် တရားရုံး၏ ခွင့်ပြုချက်မှတစ်ပါး ဆက်လက်ဆောင်ရွက်ခြင်းမပြုရ။

အာမခံသူများကို ကာကွယ်ခြင်း

၁၀၇။ ကယ်ဆယ်ခြင်းအဆင့်တွင် လုပ်ငန်း၏ ကြွေးမြီများ သို့မဟုတ် တာဝန်များနှင့်စပ်လျဉ်း၍ အာမခံသူများကို တရားရုံး၏ခွင့်ပြုချက်ဖြင့် မှတစ်ပါး ဥပဒေကြောင်းအရ အရေးယူခြင်း သို့မဟုတ် အရေးယူထားသည်ကို ဆက်လက်ဆောင်ရွက်ခြင်းမပြုရ။

တရားရုံးက ခွင့်ပြုချက်ပေးခြင်း

၁၀၈။ တရားရုံးသည် ဤအခန်းအရ ခွင့်ပြုချက်များကို မိမိသင့်သည်ထင်မြင်သည့်အတိုင်း စည်းကမ်းချက်ထား၍ဖြစ်စေ၊ စည်းကမ်းချက်များမထားဘဲဖြစ်စေ ပေးနိုင်သည်။

အပြောင်းအလဲရှိသော ကြွေးမြီတာဝန်ရှိသည့်ပစ္စည်း

၁၀၉။ (က) အပိုင်း (၆) လုပ်ငန်းသည် အပြောင်းအလဲရှိသော ကြွေးမြီတာဝန်ဖြစ်ဖွယ်ရှိသည့်ပစ္စည်းများကို အောက်ပါနည်းလမ်းတစ်ရပ်ရပ်ဖြင့် ရောင်းချနိုင်သည် သို့မဟုတ် အခြားနည်းစီမံခန့်ခွဲနိုင်သည်-

(၁) အပိုင်း (၆) လုပ်ငန်း၏ ပုံမှန်လုပ်ငန်းဆောင်ရွက်မှုအရ ပြုလုပ်သည့် နည်းလမ်း၊

(၂) အာမခံအကျိုးခံစားခွင့်ရ မြီရှင်၏ စာဖြင့် ရေးသားသဘောတူညီချက်အရ ပြုလုပ်သည့်နည်းလမ်း၊

(၃) တရားရုံး၏ခွင့်ပြုချက်အရ ပြုလုပ်သည့်နည်းလမ်း။

(ခ) တရားရုံးသည် ပုဒ်မခွဲ (က) ပုဒ်မခွဲငယ် (၃) အရ ခွင့်ပြုရာတွင် အောက်ပါအချက်များနှင့် ညီညွတ်ကြောင်း ကျေနပ်မှသာလျှင် ခွင့်ပြုနိုင်သည်-

(၁) အာမခံအကျိုးခံစားခွင့်ရ မြီရှင်၏ အကျိုးစီးပွားကို လုံလောက်စွာ ကာကွယ်နိုင်ခြင်း၊

(၂) ပုဒ်မ ၉၄ ပါ ရည်ရွယ်ချက်များ ပြည့်မီရေးကို အထောက်အကူပြုနိုင်ခြင်း။

(ဂ) ပုဒ်မခွဲ (က) ပုဒ်မခွဲငယ် (၁) ပါ ရည်ရွယ်ချက်များအလို့ငှာ အကြောင်းကြားစာ သို့မဟုတ် တောင်းခံစာထုတ်နိုင်သည့်အချက် သို့တည်းမဟုတ် အပြောင်းအလဲရှိသော ကြွေးမြီတာဝန်မှ ပုံသေကြွေးမြီတာဝန်အဖြစ် ပြောင်းလဲသည့်အချက် ဖြစ်သည်ဆိုရုံမျှဖြင့် အပိုင်း (၆) လုပ်ငန်း၏ ပုံမှန်လုပ်ငန်းဆောင်ရွက်ရာတွင် ရောင်းချခြင်းကို တားဆီးခြင်းမရှိစေရ၊

(ဃ) အပိုင်း (၆) လုပ်ငန်းတွင် အာမခံအကျိုးခံစားခွင့်ရှိသောပစ္စည်းကို ရောင်းချရာ၌ ဒါရိုက်တာ၊ ပိုင်ရှင် သို့မဟုတ် အစုဝင်သည် ၎င်း၏ သက်ဆိုင်ရာလုပ်ပိုင်ခွင့်များကို ကျိုးကြောင်းဆီလျော်စွာ အသုံးပြုရမည်။

ပုံသေကြွေးမြီတာဝန်ရှိသည့်ပစ္စည်း

၁၁၀။ (က) အပိုင်း (၆) လုပ်ငန်းသည် ပုံသေကြွေးမြီတာဝန်ဖြစ်ဖွယ်ရှိသည့် ပစ္စည်းများကို အောက်ပါနည်းလမ်းများဖြင့် ရောင်းချနိုင်သည် သို့မဟုတ် အခြားနည်း စီမံခန့်ခွဲနိုင်သည်-

(၁) အာမခံအကျိုးခံစားခွင့်ရမြီရှင်၏ စာဖြင့် ရေးသားသဘောတူညီချက်ဖြင့် ဆောင်ရွက်ခြင်း၊

(၂) တရားရုံး၏ခွင့်ပြုချက်ဖြင့် ဆောင်ရွက်ခြင်း။

(ခ) တရားရုံးသည် ပုဒ်မခွဲ (က)၊ ပုဒ်မခွဲငယ် (၂) အရ ခွင့်ပြုရာတွင် အောက်ပါအချက်များနှင့်ညီညွတ်ကြောင်း ကျေနပ်မှသာလျှင် ခွင့်ပြုနိုင်သည်-

(၁) အာမခံအကျိုးခံစားခွင့်ရမြီရှင်၏ အကျိုးကို လုံလောက်စွာ ကာကွယ်သော အစီအစဉ်များရှိခြင်း၊

(၂) ပုဒ်မ ၉၄ ပါ ရည်ရွယ်ချက်များ အောင်မြင်ရန်အတွက် အထောက်အကူပြုနိုင်ခြင်း။

အခြားကိစ္စရပ်များတွင် အာမခံအကျိုးခံစားခွင့်ရမြီရှင်များကို အကာအကွယ်ပေးခြင်း

၁၁၁။ ပုဒ်မ ၁၀၉ နှင့် ၁၁၀ တို့တွင် ခွင့်ပြုထားသည်မှအပ အပိုင်း (၆) လုပ်ငန်းသည် အာမခံအကျိုးခံစားခွင့်ရ မြီရှင်များ၏ပစ္စည်းနှင့်စပ်လျဉ်းသည့် အကျိုးခံစားခွင့်ကို ထိခိုက်စေနိုင်ပါက စီမံခန့်ခွဲခြင်းမပြုရ။

အရပ်ရပ်ဆိုင်ရာပြဋ္ဌာန်းချက်များ

ကြွေးမြီများအတွက်တာဝန်

၁၁၂။ (က) ပြန်လည်ထူထောင်ရေးအကြံပေးသည် အပိုင်း (၆) လုပ်ငန်း၏ ကြွေးမြီများနှင့် တာဝန်ရှိမှုအပေါ်တွင် ပုဂ္ဂိုလ်ရေးတာဝန် မရှိစေရ။

(ခ) အပိုင်း (၅) ပြန်လည်ထူထောင်ရေးလုပ်ငန်းစဉ်၏ ပုဒ်မ ၆၂ ပုဒ်မခွဲ (ခ) နှင့် (ဂ) တို့တွင် ပြဋ္ဌာန်းထားသည့် ကြွေးမြီများသည် အပိုင်း (၅) ပြန်လည်ထူထောင်ရေး မန်နေဂျာတွင် တာဝန်ရှိသော်လည်း အပိုင်း (၆) လုပ်ငန်းစဉ်တွင်မူ လုပ်ငန်း၌တာဝန်ရှိပြီး လုပ်ငန်း၏ ပုံမှန်ဆောင်ရွက်မှုမှ ပေးချေရမည်။

(ဂ) ပုဒ်မခွဲ (ခ) မှအပ အပိုင်း (၆) လုပ်ငန်း၏ကြွေးမြီများနှင့် တာဝန်များသည် ပုဒ်မ ၁၀၅ ပုဒ်မခွဲ (က) နှင့်အညီ လိုက်နာဆောင်ရွက်ရမည်ဖြစ်ပြီး သက်ဆိုင်ရာ အပိုင်း (၆) ပြန်လည်ထူထောင်ရေးအစီအစဉ် သို့မဟုတ် လူမွဲခံယူခြင်းဆိုင်ရာ စီမံဆောင်ရွက်မှုအတိုင်း ဖြေရှင်းရမည်။

(ဃ) အပိုင်း (၆) လုပ်ငန်းသည် ပုဒ်မခွဲ (ခ) ပါ နည်းလမ်းအတိုင်း ကြွေးမြီနှင့် တာဝန်များကို ဆောင်ရွက်နိုင်ခြင်းမရှိကြောင်း ပြန်လည်ထူထောင်ရေးအကြံပေးက သိရှိရလျှင် ပုဒ်မ ၁၃၉ ပါ လုပ်ပိုင်ခွင့်များကိုကျင့်သုံးလျက် အပိုင်း (၆) လုပ်ငန်းကို စာရင်းရှင်းလင်းဖျက်သိမ်းခြင်းသို့ ကူးပြောင်းစေရမည်။

(င) ပြန်လည်ထူထောင်ရေးအကြံပေးသည် ၎င်းကိုခန့်အပ်ထားသည့် အပိုင်း (၆) လုပ်ငန်း၏ ပိုင်ဆိုင်မှုအနက်မှ အောက်ပါပြန်လည်ထူထောင်ရေးဆိုင်ရာ တောင်းဆိုခွင့်များအတွက် ပြန်လည်တောင်းခံပိုင်ခွင့်ရှိသည်-

(၁) ပြန်လည်ထူထောင်ရေးအကြံပေးသည် ၎င်း၏တာဝန်များကို ပေါ့ဆမှုမရှိဘဲ ရိုးဖြောင့်စွာဖြင့် ထမ်းဆောင်စဉ် ဖြစ်ပွားခဲ့သော တာဝန်ရှိမှုများနှင့် ကုန်ကျစရိတ်များ၊

(၂) ဤဥပဒေအရ သတ်မှတ်ထားသည့် ပြန်လည်ထူထောင်ရေးအကြံပေး၏ အခကြေးငွေ။

(စ) ပုဒ်မခွဲ (င) တွင် ပြဋ္ဌာန်းထားသော ပြန်လည်ထူထောင်ရေးအကြံပေး၏ ပြန်လည်တောင်းခံပိုင်ခွင့်များသည် အပိုင်း (၆) လုပ်ငန်းတွင် တင်ရှိနေသော အာမခံအကျိုးခံစားခွင့်မရှိသည့် ကြွေးမြီများထက် ဦးစားပေးရမည်။ ထို့ပြင် ၎င်း၏ ပြန်လည်တောင်းခံပိုင်ခွင့်အတွက် အပိုင်း (၆) လုပ်ငန်း၏ ပစ္စည်းများအပေါ်တွင်လည်း အာမခံအကျိုးခံစားခွင့်ရှိသည်။

(ဆ) အောက်ပါ ဦးစားပေးအစီအစဉ်များ၏ နောက်တွင် ပုဒ်မခွဲ (စ)ပါ ပြန်လည်ထူထောင်ရေးအကြံပေး၏ အာမခံအကျိုးခံစားခွင့်ကို ထည့်သွင်းရမည်-

(၁) ပြန်လည်ထူထောင်ရေးအကြံပေးကို ခန့်အပ်စဉ်အချိန်က တည်ရှိနေသော အာမခံအကျိုးခံစားခွင့်ရမြီရှင်၏ ပုံသေကြွေးမြီတာဝန်၊

(၂) အာမခံအကျိုးခံစားခွင့်ရမြီရှင်က ဥပဒေနှင့်အညီ ခန့်ထားသည့် ပစ္စည်းထိန်း၏ အကျိုးခံစားခွင့်များ၊ သို့ရာတွင် ထိုပစ္စည်းထိန်းခန့်အပ်ခြင်းမပြုမီ ပြန်လည်ထူထောင်ရေးအကြံပေးက ကျခံခဲ့ရသော ပြန်လည်ထူထောင်ရေးဆိုင်ရာ တောင်းခံပိုင်ခွင့်များနှင့် သက်ဆိုင်ခြင်းမရှိစေရ။

လုပ်ငန်းသည် ပြန်လည်ထူထောင်ရေးလုပ်ဆောင်နေကြောင်း အသိပေးကြေညာခြင်း

၁၁၃။ (က) ကယ်ဆယ်ခြင်းအဆင့်တွင် အပိုင်း (၆) လုပ်ငန်းသည် အောက်ပါတို့၌ ပြန်လည်ထူထောင်ရေးလုပ်ငန်း လုပ်ဆောင်နေကြောင်း ဖော်ပြပါရှိရမည်-

(၁) အပိုင်း(၆)လုပ်ငန်း သို့မဟုတ် လုပ်ငန်းကိုယ်စား သို့မဟုတ် ပြန်လည်ထူထောင်ရေးအကြံပေး၏ ငွေတောင်းခံလွှာများ၊ ကုန်ပစ္စည်း သို့မဟုတ် ဝန်ဆောင်မှုအမှာစာများ၊ စီးပွားရေးလုပ်ငန်းဆိုင်ရာပေးပို့စာများ သို့မဟုတ် အမှာစာများ၊

(၂) အပိုင်း(၆)လုပ်ငန်း၏ ဝက်ဘ်ဆိုက်များ။

(ခ) ပုဒ်မခွဲ (က) အရ ငွေတောင်းခံလွှာများ၊ ကုန်ပစ္စည်း သို့မဟုတ် ဝန်ဆောင်မှုအမှာစာများ၊ စီးပွားရေးလုပ်ငန်းဆိုင်ရာ ပေးပို့စာများ သို့မဟုတ် အမှာစာများဆိုသည်မှာ စာရွက်စာတမ်းဖြင့်ဖြစ်စေ၊ အီလက်ထရောနစ်နည်းဖြင့်ဖြစ်စေ သို့မဟုတ် အခြားနည်းဖြင့်ဖြစ်စေ ဖော်ပြသည့်ပုံစံများကို ဆိုသည်။

(ဂ) အပိုင်း (၆) လုပ်ငန်း၏ အရာရှိ သို့မဟုတ် ပြန်လည်ထူထောင်ရေးအကြံပေးသည် ဤပုဒ်မပါ ဆောင်ရွက်ရန်အချက်များကို လိုက်နာရန်ပျက်ကွက်လျှင် သို့မဟုတ် ပျက်ကွက်မှုကို သိလျက်နှင့်ဖြစ်စေ၊ တမင်ဖြစ်စေ ခွင့်ပြုလျှင် မှတ်ပုံတင်အရာရှိသည် ထိုသူအား ကျပ်တစ်သိန်းထက်မပိုသည့် ဒဏ်ကြေးငွေ တပ်ရိုက်ရမည်။

အပိုင်း(၆) လုပ်ငန်း၏ကိစ္စရပ်များနှင့်စပ်လျဉ်းသည့် ထုတ်ဖော်ကြေညာချက်

၁၁၄။ (က) အပိုင်း (၆) လုပ်ငန်းစဉ် စတင်သည်နှင့်တစ်ပြိုင်နက် လုပ်ငန်းကိစ္စရပ်များနှင့်စပ်လျဉ်းသည့် ထုတ်ဖော်ကြေညာချက်ကို နည်းဥပဒေများတွင် သတ်မှတ်ထားသည့်ပုံစံအတိုင်း ပြုစု၍ လုပ်ငန်းသည် ပြန်လည်ထူထောင်ရေးအကြံပေးထံ တတ်နိုင်သမျှ ဆောလျင်စွာ တင်သွင်းရမည်။

(ခ) ပြန်လည်ထူထောင်ရေးအကြံပေးသည် အပိုင်း (၆) လုပ်ငန်းကိစ္စများနှင့်ဆက်နွှယ်သည့် ပုဂ္ဂိုလ်တစ်ဦး သို့မဟုတ် တစ်ဦးထက်ပိုသူတို့အား လုပ်ငန်း၏ကိစ္စရပ်များနှင့် စပ်လျဉ်းသည့် ထုတ်ဖော်ကြေညာချက်ကို ပြုစုလျက် ၎င်းထံပေးပို့ရန် အကြောင်းကြားစာ ရေးသားပေးပို့နိုင်သည်။

(ဂ) ပုဒ်မခွဲ (ခ) နှင့်စပ်လျဉ်း၍ နည်းဥပဒေတွင် အောက်ပါတို့ကို အထူးပြုဖော်ပြစေရမည်-

(၁) စာဖြင့် ရေးသားသော အကြောင်းကြားစာ၏ ပုံစံ၊

(၂) ဆက်နွှယ်သည့်ပုဂ္ဂိုလ်များ၊

(၃) အပိုင်း(၆)လုပ်ငန်း၏ ကိစ္စရပ်များနှင့်စပ်လျဉ်းသည့် ထုတ်ဖော်ကြေညာချက်ပုံစံနှင့် ယင်းပုံစံတွင် ပါရှိရမည့်အချက်များ။

(ဃ) ဤပုဒ်မအရ အပိုင်း (၆) လုပ်ငန်း၏ ကိစ္စရပ်များနှင့်စပ်လျဉ်းသည့် ထုတ်ဖော်ကြေညာချက်ကို ပြန်လည်ထူထောင်ရေးအကြံပေးထံသို့ တင်ပြရန် တာဝန်ရှိသူသည် စာဖြင့် ရေးသားပေးပို့သည့်အကြောင်းကြားစာကို ရရှိသည့်နေ့မှ ၇ ရက်အတွင်း ထိုထုတ်ဖော်ကြေညာချက်ကို ပေးပို့ရမည်။

(င) မည်သူမဆို ဤပုဒ်မပါ တာဝန်များကို ခိုင်လုံသောအကြောင်းပြချက်မရှိဘဲ လိုက်နာရန်ပျက်ကွက်ပါက မှတ်ပုံတင်အရာရှိသည် ထိုသူအား ကျပ် ငါးသိန်းထက်မပိုသည့် ဒဏ်ကြေးငွေ တပ်ရိုက်ရမည်။

လုပ်ငန်းကိစ္စရပ်များနှင့်စပ်လျဉ်းသည့် ထုတ်ဖော်ကြေညာချက်ကို အားကိုးအားထားပြုနိုင်ခြင်း

၁၁၅။ (က) ပြန်လည်ထူထောင်ရေးအကြံပေးသည် ပုဒ်မ ၁၁၄ ပုဒ်မခွဲ (က) အရ ၎င်းထံ တင်သွင်းသည့် လုပ်ငန်းကိစ္စရပ်များနှင့်စပ်လျဉ်းသည့် ထုတ်ဖော်ကြေညာချက်သည် မှန်ကန်ခြင်းမရှိဟု သံသယဖြစ်ရန် အကြောင်းမရှိလျှင် ယင်းကြေညာချက်ကို အားကိုးအားထားပြုနိုင်သည်။

(ဆက်လက်ဖော်ပြပါမည်)

၂၀၂၀ ပြည့်နှစ် တက္ကသိုလ်ဝင်စာမေးပွဲအထောက်အကူပြု ရူပဗေဒဘာသာရပ်ဆိုင်ရာ သိကောင်းစရာများ

ဒေါက်တာခင်ခင်ဝင်း ပါမောက္ခ(ဌာနမှူး) ရူပဗေဒဌာန၊ ရန်ကုန်တက္ကသိုလ်

၂၀၂၀ပြည့်နှစ် တက္ကသိုလ်ဝင်စာမေးပွဲ ရူပဗေဒဘာသာရပ်ဖြေဆိုကြမည့် ကျောင်းသားကျောင်းသူများအတွက် ရူပဗေဒဘာသာရပ်ဖြေဆိုရာတွင် မှတ်သားသင့် သတိထားသင့်သည့်အချက်များ၊ သိမှတ်ဖွယ်ရာများနှင့် လိုအပ်ရာအချက်များကို အသိပေးပြောကြားမှာ ဖြစ်ပါတယ်။ ၂၀၂၀ ပြည့်နှစ် ရူပဗေဒဘာသာရပ်တက္ကသိုလ်ဝင်စာမေးပွဲ မေးခွန်းပုံစံသည် ၂၀၁၉ ခုနှစ် မေးခွန်းပုံစံနှင့် အတူတူဖြစ်ပါတယ်။

ပထမဆုံး မေးခွန်းပုံစံနှင့် ပတ်သက်ပြီး ကြည့်မယ်ဆိုရင် ရူပဗေဒ မေးခွန်းပုံစံမှာ–

- SECTION (A)နဲ့ SECTION(B) အပိုင်းနှစ်ပိုင်းရှိပါတယ်။
- SECTION (A)အပိုင်းမှာ (၄)မှတ်တန် မေးခွန်း(၉)ပုဒ်ရှိပြီး မေးခွန်းအားလုံးဖြေဆိုရပါမယ်။
- SECTION(B)မှာတော့ နံပါတ်(၁၀)ကနေပြီး နံပါတ်(၁၅)ထိ(၁၆)မှတ်တန်များဖြစ်ပြီး နှစ်သက်ရာ (၄)ပုဒ်ကိုပဲ ရွေးချယ်ဖြေဆိုရမှာ ဖြစ်ပါတယ်။ နောက်ဆုံးနံပါတ်(၁၅)မှာတော့ "(OR)"ခံပြီး မေးထားတဲ့အတွက် နှစ်သက်ရာ(၁) ပုဒ်ကိုပဲ ရွေးချယ်ဖြေဆိုရပါမယ်။ SECTION(B)မှာတော့ မေးခွန်း(၁)ပုဒ်ကို (၁၆)မှတ်ပေးထားပြီး မေးခွန်းတိုင်းမှာ (a) နဲ့(b) နှစ်ပိုင်းခွဲထားတဲ့အတွက် (၈)မှတ်တန် (၂)ပုဒ်စီမေးထားခြင်း ဖြစ်ပါတယ်။
- မေးခွန်းအစအဆုံး (၁၄၈) မှတ်ဖိုးမေးပြီး အမှတ်(၁၀၀)ဖိုး ဖြေရမှာဖြစ်ပါတယ်။
- SECTION(B)ရဲ့ မေးခွန်းတိုင်းမှာ (a) နဲ့(b)ဟာ ပြဋ္ဌာန်းစာအုပ်၏ အခန်း(chapter)တစ်ခုထဲမှ မေးခြင်းမျိုးမဟုတ်ပါ။
- ပြဋ္ဌာန်းစာအုပ်မှ Chapter 1 to 13 တွင်ပါရှိသော သင်ခန်းစာများအားလုံးမှ အခန်းအလိုက် အချိုးညီမျှတစွာ ပါဝင်အောင် အခန်းတိုင်းမှ Physical quantities များ၊ ယူနစ်များ၊ ပုံစံတွက်များ (examples)၊ လေ့ကျင့်ရန်ပုစ္ဆာများ (exercises)၊ ပုံသေနည်းတွက်ထုတ်ပုံများ (formula derivation), figures, diagrams, graphical representations, symbols များ၊ ရူပဗေဒဆိုင်ရာ သီအိုရီများ၊ သီအိုရီပေါ်အခြေခံပြီး စဉ်းစားရသော concept များ စသည်တို့အပေါ် အခြေခံပြီး မေးထားခြင်းဖြစ်ပါတယ်။

ရူပဗေဒဘာသာရပ်မေးခွန်းရဲ့ **မေးခွန်းနံပါတ်(၁)နှင့်(၂)ကိုကြည့်လျှင် Multiple Choice, Matching အတွက် မေးခွန်း** ငယ်(၄)ပုဒ်သည်–

(1) ပြဋ္ဌာန်းစာအုပ်၏ အခန်း(၁)ခန်းထဲမှ မေးခြင်းမျိုးမဟုတ်ပါ။

(2) Formula, Definition, Unit, Concept, Symbols, theory စသည်တို့နှင့် သက်ဆိုင်ရာများကို မေးခြင်း ဖြစ်ပါသည်။

(3) စာလုံး(၁)လုံးထက်ပို၍ မေးခြင်းမျိုးလည်း ရှိနိုင်ပါသည်။

ဥပမာ–၁ *(i) Image formed by a concave lens is always virtual and ……. the object.*

(A. smaller than B. same size as C. larger than)

အထက်ဖော်ပြပါ မေးခွန်းကိုဖြေဆိုရာတွင်– **မေးခွန်းမှ စာသားများအားလုံးကို ကူးယူဖော်ပြရန် မလိုအပ်ပါ။** ပေးထားသော ***A, B, C*** (၃)ခုမှ အဖြေမှန်သောတစ်ခုကိုသာ ရေးပေးရန်လိုပါသည်။ အဖြေတွင် **1*(i)A*** ဟု ဖြေလျှင် ပြည့်စုံမှန်ကန်ပါသည်။

(4) မေးခွန်းနံပါတ်စဉ်များ မှန်ကန်စွာတပ်ရန် အထူးလိုအပ်ပါသည်။

တက္ကသိုလ်ဝင်တန်း ရူပဗေဒဘာသာရပ်၏ မေးခွန်းများသည်–

၁. အလွတ်ကျက်မှတ်ရုံနဲ့မရဘဲ ရူပဗေဒနိယာမတွေနဲ့သီအိုရီသဘောတရားများ၊ concepts များကို အချိတ်အဆက်မိမိ ရှင်းလင်းကျေညက်စွာ နားလည်ထားရင် မေးခွန်းတွေကို ဖြေဆိုရာမှာ အခက်အခဲမရှိ ပြည့်စုံမှန်ကန်စွာ ဖြေဆိုနိုင်မှာ ဖြစ်ပါတယ်။

၂. မေးခွန်းတွေရဲ့ပုံစံတွေကို ကြည့်ရင်–

- (၄)မှတ်တန်မေးခွန်း အများစုပါဝင်တဲ့ Section (A)ရဲ့မေးခွန်းနံပါတ်(၁)မှာ multiple choice၊ မေးခွန်းနံပါတ်(၂)မှာ Matching၊ မေးခွန်းနံပါတ် (၃)မှ(၉)အထိမှာ short questions များဖြစ်တဲ့အတွက် ပေးမှတ်(၁)မှတ်မှ(၄)မှတ်အတွင်း ဖြေရတဲ့မေးခွန်းအတိုလေးများကို ဖြေဆိုကြရပါမယ်။
- (၈)မှတ်တန် (a) နှင့် (b)ခွဲပြီး (၂)ပုဒ်မေးလေ့ရှိတဲ့ Section (B) မှာ မေးခွန်းနံပါတ်(၁၀)မှ (၁၅)အထိကိုတော့ Theory, Law, Principles, Definition များ၊ ပုစ္ဆာများ၊ ပုံသေနည်း တွက်ထုတ်ပုံများ၊ diagram များ၊ graphs များနှင့် ဉာဏ်စမ်းမေးခွန်းများနှင့် ဖွဲ့စည်းထားပါတယ်။

ဥပမာ မေးခွန်း(၁)– ဉာဏ်စမ်းမေးခွန်းနှင့် ပုစ္ဆာတွဲမေးထားခြင်း

Why is a compass needle placed near a current–carrying wire deflected?

A 150V voltmeter has a resistance of 2 X 10^4 Ω. When it is connected in series with a resistor across a 120V main line it reads 6V. What is the resistance of the resistor? (4 marks)

ဒီမေးခွန်းကိုဖြေဆိုရာမှာ ပထမမေးခွန်းကို conceptual point of view မှဖြေဆိုပြီး ဒုတိယမေးခွန်းကို ပုစ္ဆာတွက်နည်းများအတိုင်း တွက်ပေးရပါမယ်။

conceptual point of view မှ ဖြေဆိုရာမှာလည်း ပေးမှတ်(၂)မှတ်အတွင်းဖြစ်လို့ လိုရင်းကိုတိကျစွာ အတိုဆုံး ဖြေဆိုတတ်ဖို့ လိုပါတယ်။

ပုစ္ဆာတွက်လျှင် **မည်သည့်နည်းနဲ့တွက်တွက် ပုံသေနည်းမှန်၊ တွက်နည်းမှန်၊ အဖြေမှန်**လျှင် အမှတ်ပြည့်ရပါတယ်။ **ပုစ္ဆာတွက်ရင် ဒသမ (၂) နေရာထိ အဖြေထုတ်ပေးဖို့ လိုပါတယ်။**

State the properties of an image formed by a concave lens. လို့မေးတာမျိုးကိုတော့–

- The image formed by a concave lens is always virtual and smaller than the object.
- The virtual image formed by the concave lens is the same side as the object only when the object is in contact with the lens.

ဥပမာမေးခွန်း(၂)– ပုစ္ဆာတွက်ပြီးမှ အဖြေပေါ်မှ diagram ဆွဲဖြေဆိုရသောမေးခွန်း

An object 3 cm tall is 30 cm from a convex lens of focal length 20 cm. (i) Find the size of the image and the image distance. Draw a ray diagram to show the formation of the image. (ii) If the object is moved 5 cm closer to the lens how far does the image move? (8 marks)

ဒီမေးခွန်းကို ဖြေဆိုရာမှာ ပထမမေးခွန်း (i) Find the size of the image and the image distance အတွက်–

$u = +30\,cm,\ OO' = 3cm,\ f = +20\,cm$

By the lens equation: $\frac{1}{u} + \frac{1}{v} = \frac{1}{f} \Longrightarrow \frac{1}{30} + \frac{1}{v} = \frac{1}{20}$

$\frac{1}{v} = \frac{3-2}{60} = \frac{1}{60} \quad \therefore v = 60\,cm$

$m = \frac{II'}{OO'} = -\frac{v}{u} = -\frac{60}{30} = -2$

$\frac{II'}{OO'} = -2 \Rightarrow II' = -2 \times 3 = -6\,cm$

∴ Size of the image is 6 cm tall and its distance is 60 cm from the lens.

(ထို့ကြောင့် ပုံဆွဲလျှင် ပုံရိပ်အရွယ်အစားသည် ဝတ္ထုအရွယ်အစားထက်(၂)ဆကြီးရန် လိုပါသည်။)

တွက်ထုတ်ထားသောအဖြေများသုံးပြီး အောက်ပါအတိုင်းစကေးကိုက် ray diagram ဆွဲဖြေဆိုရပါတယ်။ **မေးခွန်းမှာဆွဲခိုင်းတဲ့ပုံက ပုံရိပ်အကွာအဝေး *v*၊ မှန်ဘီလူးဆုံတာ *f*၊ ပုံရိပ်အရွယ်အစားများတွက်ပြီး အဖြေသိမှဆွဲခိုင်းတာဖြစ်လို့ (u, v, f)တန်ဖိုးများအားလုံးကို ပုံမှာထည့်ပေးဖို့လိုပါတယ်။**

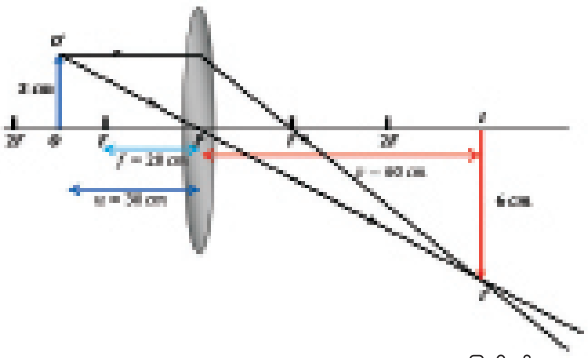

ဒုတိယမေးခွန်း (ii) If the object is moved 5 cm closer to the lens ဖြေဆိုရန်–

$u' = 30 - 5 = 25cm, f = +20cm\ (same\ lens)$

By the lens equation $\frac{1}{f} = \frac{1}{u'} + \frac{1}{v'} \Rightarrow \frac{1}{20} = \frac{1}{25} + \frac{1}{v'}$

$\frac{1}{v'} = \frac{5-4}{100} = \frac{1}{100} \Rightarrow v' = 100\ cm$

how far does the image move လို့ မေးထားတဲ့အတွက်

$\therefore distance\ moved\ by\ image = v' - v = 100 - 60 = 40\ cm$

(ဒုတိယမေးခွန်းအတွက် ပုံထပ်မံဆွဲပေးဖို့မလိုပါ။)

ဥပမာမေးခွန်း(၂)ကိုပဲ ဒုတိယပိုင်းပုစ္ဆာတွက်ပြီးမှ အဖြေပေါ်မှ diagram ဆွဲဖြေဆိုရသောမေးခွန်း

An object 3 cm tall is 30 cm from a convex lens of focal length 20 cm. (i) Find the size of the image and the image distance. (ii) If the object is moved 5 cm closer to the lens how far does the image move? Draw a ray diagram to show **the formation of the new image.** (8 marks)

ဒီမေးခွန်းကိုဖြေဆိုရာမှာ ပထမနဲ့ဒုတိယမေးခွန်း(၂)မျိုးလုံးအတွက် **ပုံရိပ်အကွာအဝေး *v*၊ ပုံရိပ်အရွယ်အစား *(II')* တို့ကို အပေါ်မှာဖော်ပြထားတဲ့အတိုင်း တွက်ရပါမယ်။**

$u' = 25cm, f = +20cm\ (same\ lens), v' = 100\ cm$

$m = \frac{II'}{OO'} = -\frac{v}{u} = -\frac{100}{25} = -4$

$\frac{II'}{OO'} = -4 \quad \Rightarrow \quad \therefore II' = -4\,OO'$

ပုံရိပ်အရွယ်အစားကို မမေးသော်လည်း ဝတ္ထုအကွာအဝေး၊ ပုံရိပ်အကွာအဝေးတို့ ပြောင်းလဲသောကြောင့် ပုံရိပ်အရွယ်အစားလည်း ပြောင်းလဲသွားတာဖြစ်တဲ့အတွက် အဖြေအရပုံဆွဲလျှင် ပုံရိပ်အရွယ်အစားသည် ဝတ္ထုအရွယ်အစားထက်(၄)ဆကြီးဆွဲရန် လိုပါသည်။

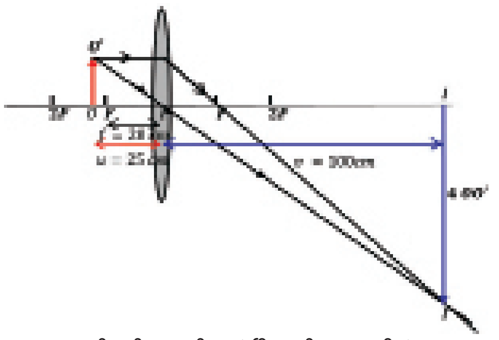

ဥပမာမေးခွန်း (၃)– (၈)မှတ်တန် (a) နှင့် (b)ခွဲပြီး ၂ပုဒ်မေးလေ့ရှိတဲ့ Section (B) မှမေးခွန်းပုံစံ–

(a) Why is uranium said to be a radioactive material? Name two radioactive materials. How many rays are emitted from radioactive materials and what are they? State the properties of any one of these rays. (8 marks)

(b) Draw the fire alarm system, using logic gates and give its truth table. Which gates are called universal gates and why? What is a rectifier? How can diodes be used as rectifiers? (8 marks)

ဒီမေးခွန်းကိုဖြေဆိုရာမှာ Electronics နဲ့ Nuclear Physics ကို ရောထွေးမေးထားတဲ့ မေးခွန်းဖြစ်နေတဲ့အတွက် မေးထားတဲ့ မေးခွန်းတစ်ခုစီကို အောက်ဖော်ပြပါအတိုင်း တစ်ချက်ချင်း ရှင်းလင်းဖြေဆိုပေးရပါမယ်။

(a) Uranium said to be a radioactive material because uranium salts emitted radiations which affected photographic plates and caused ionizations.

Two radioactive materials: polonium and radium.

There are three types of rays emitted from radioactive materials: namely alpha rays, beta rays and gamma rays.

Properties of Alpha rays

Alpha rays consist of positively charged particles and thus can be deflected by electric and magnetic fields. They have the most strongly ionizing power of the three rays. But they are the least penetrating and can be stopped by a thick sheet of paper.

Properties of Beta rays

Beta rays consist of electrons with varying speeds. They carry negative charge and can be deflected by electric and magnetic fields. They are much less ionizing than alpha rays but have more penetrating power. It needs a few millimeters of aluminium to stop them.

Properties of Gamma rays

Gamma rays are electromagnetic waves like light and X–rays but have much shorter wavelength. Gamma rays are the least ionizing but most penetrating of three rays. Their intensity is greatly reduced by several centimeters of lead but they are never completely stopped.

စာမျက်နှာ ၁၈ သို့ ❍

❍ စာမျက်နှာ ၁၇ မှ

(c) Fire alarm system and Its Truth table

Fire alarm system

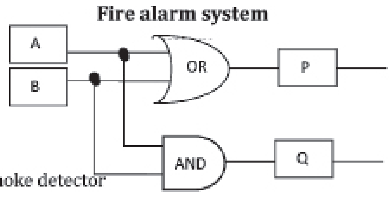

A -Smoke detector

B - heat detector

P - alarm

Q - extinguisher

Truth table

A	B	P	Q
0	0	0	0
0	1	1	0
1	0	1	0
1	1	1	1

Universal Gates: NAND gates and NOR gates are called universal gates because they alone can be used to build up all other types of gates.

Rectifier: A rectifier is a device which converts an alternating current (ac or AC) into a unidirectional current or a direct current (dc or DC).

Diodes can be used as rectifiers because the current flows in one direction only from anode (A) to cathode (K).

နိယာမတွေနဲ့ပတ်သက်ရင်–

ဥပမာ– State Hooke's law in words as well as in symbols. လို့မေးရင် စာသားနဲ့ရော သင်္ချာညီမျှခြင်းနဲ့ပါမေးတာဖြစ်လို့ အောက်ဖော်ပြပါအတိုင်းဖြေဆိုပါ။

Hooke's law: As long as the elastic limit of a body is not exceeded, the strain produced is proportional to the stress causing it.

In symbols: $F \propto x \ (or) F = kx$

where F = the applied force (or) stress , x= the elongation (or) strain, k=constant

➢ သင်္ချာညီမျှခြင်းကိုမေးရင်လည်း ညီမျှခြင်းမှာပါတဲ့ သင်္ကေတတစ်ခုချင်းစီအတွက် ဖွင့်ဆိုရှင်းလင်းချက်များ ဖော်ပြရပါမယ်။

ဥပမာ– Write down an equation of Stephan–Boltzmann's law. လို့မေးရင်–

Equation of Stephan–Boltzmann's law: $\varepsilon_0 = \sigma T^4$

where ε_0= total emissive power of a black body , σ =Stephan's constant

T = Absolute temperature

➢ Law, Definition တွေကိုဖြေတဲ့အခါ တိတိကျကျနဲ့ ပြည့်ပြည့်စုံစုံ ဖြေဖို့လိုပါတယ်။ ပြဋ္ဌာန်းစာအုပ်(Text book)ကို ကျေညက်စွာ လေ့လာထားရင် အခက်အခဲမရှိ ဖြေနိုင်မှာပါ။

➢ **Definition** တွေဖြေရင် ဘယ်အဓိပ္ပာယ်ဖွင့်ဆိုချက်က ပိုမိုပြည့်စုံရှင်းလင်းမှုရှိတယ်ဆိုတာ သင်ကြားသူ ဆရာ ဆရာမများက လေ့လာဆန်းစစ်ပြီးမှ တပည့်များကို လမ်းညွှန်မှုပေးသင့်ပါတယ်။ definition များသည် Summary/ Chapter ဘယ်ကဖြေရမယ်ဆိုတာမျိုး ပုံသေစွဲမှတ်မထားသင့်ပါဘူး။ **ဖြေဆိုရမည့်အကြောင်းအရာနှင့် ပတ်သက်သောအဓိပ္ပာယ်များ ပြည့်စုံစွာပါရှိသော အဓိပ္ပာယ်ဖွင့်ဆိုချက် definition များကိုသာ ဖြေသင့်ပါတယ်။** အဖြေလွှာစစ်ဆေးသော ဆရာ ဆရာမများနှင့် ရူပဗေဒဘာသာရပ် သင်ကြားနေသောဆရာ ဆရာမများက မိမိတို့တပည့်များကို မှန်ကန်စွာ လမ်းညွှန်မှုပေးရန် လိုအပ်ပါတယ်။

ဥပမာ – Give a short note of a capacitor. (OR) Discuss briefly about a capacitor လို့မေးထားရင်–

A capacitor is an electrical device that stores electrical energy in the form of an electric field. A capacitor consists of two conductors separated by a small distance. An insulator is inserted between its conductors. Its conductors have charges of equal magnitude opposite signs; if one conductor of a capacitor has a charge + Q the other has a charge –Q. လို့ ဖြေဆိုရာတွင် ပြည့်စုံစွာဖြေဆိုရန်လိုအပ်သည်။

Define capacitor လို့မေးရင်–

A capacitor is an electrical device that stores electrical energy in the form of an electric field. လို့ဖြေဆိုရပါမယ်။

ဥပမာ–What is Flemming's Left–hand Rule? Give your answer with an illustration. လို့မေးလာရင် Flemming's Left–hand Rule ကို စာသားနှင့် ဖြေဆိုရုံသာမက text book မှ Flemming's Left–hand Rule ပုံပါဆွဲပေးဖို့ လိုပါတယ်။

ဥပမာ– Draw organ pipes closed at one end and open organ pipes for the first two harmonics.

ဒီမေးခွန်းမှာ organ pipes ပုံများကို first two harmonics အတွက် မေးတာဖြစ်တဲ့အတွက်

❖ organ pipes closed at one end အတွက် first harmonic နှင့် third harmonic ကိုဆွဲပြီး

❖ open organ pipes အတွက် first harmonic နှင့် second harmonic ကိုဆွဲပေးရပါမယ်။

❖ အောက်ဖော်ပြပါအတိုင်း လိုအပ်သောသင်္ကေတသတ်မှတ်ချက်များကို ဖော်ပြပေးရပါမယ်။

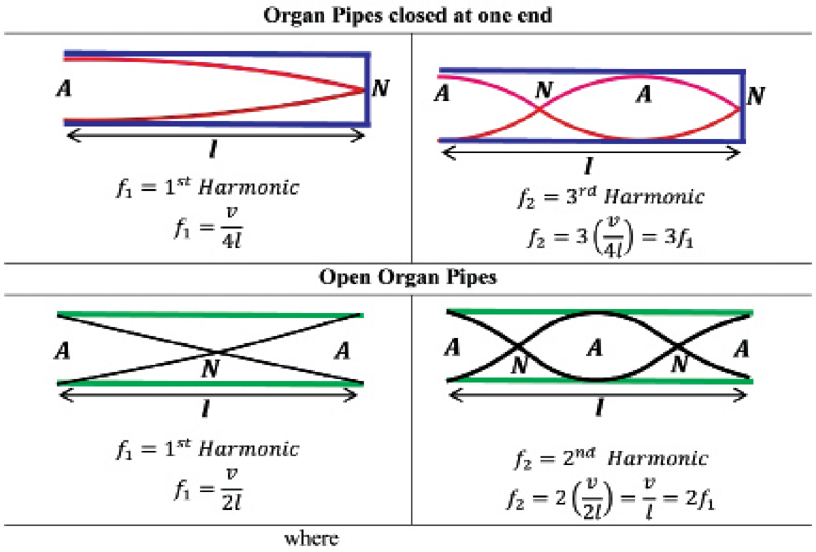

where

A = Antinode

N = Node

λ = Wavelength

l = length of the pipe

v = wave velocity

အချို့သော Formula တွေဟာ ဆင်တူယိုးမှားဖြစ်တတ်တဲ့အတွက် ဆိုင်ရာ Definition များကို ကွဲပြားစွာနားလည်သိရှိထားရန် လိုအပ်ပါတယ်။

❖ ဥပမာ – Electricity အပိုင်းမှာ Electric Force, Electric Field Intensity, Electric Potential တို့ရဲ့ ဆက်စပ်မှုနဲ့ formula များကို ကြည့်ရင်

Quantity	Formula	Unit
Electric Force (F)	$F = \frac{1}{4\pi\varepsilon_o}\frac{Q_1Q_2}{r^2}$	N
Electric Field Intensity (E)	$E = \frac{1}{4\pi\varepsilon_o}\frac{Q}{r^2}$	$NC^{-1}\,(or) Vm^{-1}$
Electric Potential (V)	$V = \frac{1}{4\pi\varepsilon_o}\frac{Q}{r}$	V

ဒ့ါအပြင် Electric force နဲ့ Electric Field Intensity က vector quantity ဖြစ်လို့ ယေဘုယျအားဖြင့် ပုစ္ဆာတွက်ပြီး အဖြေထုတ်ရင် direction ပါရပါမယ်။

ဥပမာ – Two charges of +2 μC and –5 μC are 6 m apart.

$Q_1 = 2\mu C = +2 \times 10^{-6}\,C, Q_2 = -5\mu C = -5 \times 10^{-6}\,C, r = r_1 = r_2 = 3\,m$

If E_1 = the magnitude of the electric field intensity of P due to Q_1

$$E_1 = \frac{1}{4\pi\varepsilon_0}\frac{Q_1}{r^2} = 9 \times 10^9 \times \frac{2 \times 10^{-6}}{3^2} = 2 \times 10^3\,NC^{-1}$$

The direction of $\vec{E}_1$ is to the right (toward - 5 μC (or) Q_2)

If E_2 is the magnitude of the electric field intensity at P due to Q_2

$$E_2 = \frac{1}{4\pi\varepsilon_0}\frac{Q_2}{r^2} = 9 \times 10^9 \times \frac{5 \times 10^{-6}}{3^2} = 5 \times 10^3\,NC^{-1}$$

The direction of $\vec{E}_2$ is to the right (toward $-5\,\mu C$)

$\vec{E}_1$ and $\vec{E}_2$ are in the same direction. Therefore $\vec{E} = \vec{E}_1 + \vec{E}_2$

The magnitude of the resultant electric field at P is $E = E_1 + E_2$

$$E = (2 + 5) \times 10^3 = 7 \times 10^3\,NC^{-1}$$

The direction of $\vec{E}$ is to the right (toward $-5\,\mu C$). (မေးခွန်းမှာ direction တိုက်ရိုက်မမေးသော်လည်း Electric field $\vec{E}$ အဖြေထုတ်ရင် direction ပါရပါမယ်။)

ဥပမာ - A small sphere carrying a charge of $+2 \times 10^{-4} C$ is 0.1 m from another small sphere carrying a charge of $-5 \times 10^{-4} C$. Find the magnitude of the force exerted **by** the $-5 \times 10^{-4} C$ charge **on** the $+2 \times 10^{-4} C$ charge.

$Q_1 = +2 \times 10^{-4} C, Q_2 = -5 \times 10^{-4} C,$

$r = 0.1\,m$

By Coulomb's law,

$$F = \frac{1}{4\pi\varepsilon_0}\frac{Q_1Q_2}{r^2} = K\frac{Q_1Q_2}{r^2}$$

$$F = 9 \times 10^9 \frac{2 \times 10^{-4} \times 5 \times 10^{-4}}{(0.1)^2}$$

$$F = \frac{9 \times 10^2}{0.01} = 9 \times 10^4\,N$$

(မေးခွန်းမှာ magnitude တိုက်ရိုက်မေးထားလို့ Electric force အဖြေထုတ်တာ direction မပါခြင်း ဖြစ်ပါတယ်။)

Electric Potential V ကတော့ scalar ဖြစ်လို့ အဖြေထုတ်ရင် direction မပါဘူး။ ဒါပေမယ့် ပုစ္ဆာတွက်ရင် charge Q တန်ဖိုးတွေမှာ လျှပ်စစ်ဖိုဆိုရင် (+)၊ လျှပ်စစ်မဆိုရင် (–) ထည့်တွက်ရမယ်ဆိုတာကို သတိချပ်ရပါမယ်။

ရူပဗေဒဘာသာရပ်မှာ Definitionရဲ့ concept တွေကိုသိဖို့လိုပါတယ်။ ဥပမာ–

(1) Power နဲ့ပတ်သက်ပြီးပြောရရင်– A machine of high power should be used if a lot of work has to be done quickly. $P = \frac{W}{t}$ ညီမျှခြင်းအရ အချိန်တိုအတွင်း အလုပ်များများပြီးရန် စွမ်းအားမြင့်စက် (High Power Machine) သုံးသင့်တယ်။

(2) Heat current equation (or) rate of heat flow ကို $H = \kappa A\frac{\Delta T}{l}\ (or)\ H = \kappa A\frac{T_2 - T_1}{l}$ လို့ သိရပါမယ်။ rate of heat flow (H) နဲ့ temperature gradient $(\frac{\Delta T}{l})$ တို့ ပြောင်းလဲဆက်စပ်မှုကိုလည်း သိရပါမယ်။ rate of heat flow(H) သည် temperature difference $(\Delta T)\ or\ (T_2 - T_1)$ နဲ့ တိုက်ရိုက်အချိုးကျပြီး length (l)နဲ့ ပြောင်းပြန်အချိုးကျပြောင်းလဲကြောင်း သိရပါမယ်။

Heat နဲ့ဆိုင်တဲ့ မေးခွန်းတစ်ခုမှာ – In a warm room, an animal's body has a skin temperature of 33°C . If the room temperature is 29° C and the surface area of the body is 1.5 m^2, what is the rate of heat loss? What type of heat transfer involved in this process?

(Assume q = $1.7 \times 10^{-3}\,Wm^{-2}\,K^{-1}$.)

Using q = $1.7 \times 10^{-3}\,Wm^{-2}\,K^{-1}$

We have H = q A ΔT

= $1.7 \times 10^{-3} \times 1.5 \times (33-29)$

= 0.01 W

The animal at rest in this situation, heat loss is due to heat convection process.

(3) Capacitance နဲ့ပတ်သက်ပြီးပြောရရင် သင်္ချာညီမျှခြင်းအရ $C = \frac{Q}{V}$

❖ Charge of a capacitor (Q) က potential difference (V) နဲ့တိုက်ရိုက်အချိုးကျတယ်ဆိုတဲ့ concept ကိုသိရမယ်။

❖ Capacitor တစ်ခုရဲ့ capacitance သည် size and shape of the capacitor, conductors (၂)ခုကြားမှာရှိတဲ့ insulator ရဲ့သဘာဝများပေါ်မူတည်ပြီး ပြောင်းလဲနိုင်ကြောင်း သိရပါမယ်။

ဒီလို concept တွေကိုသိထားရင် ဉာဏ်စမ်းမေးခွန်းတွေကို အခက်အခဲမရှိ ဖြေဆိုနိုင်မှာဖြစ်ပါတယ်။

မေးခွန်းတစ်ခုမှာ– If two capacitors having the capacitances of 4 μF and 12 μF are connected in series. If the potential difference of the combination is 200 V, find the charge of each capacitor.

စာမျက်နှာ ၁၉ သို့ ❃

❋ စာမျက်နှာ ၁၈ မှ

ဒီဥပမာမှာ ပထမဆုံး equivalent capacitance ကိုအရင်ရှာပြီး charge Q ကိုရှာတဲ့အခါ–

$$Q = CV$$
$$= 3 \times 10^{-6} \times 200$$
$$= 600 \times 10^{-6} C = 600\ \mu C$$

Since the capacitors are connected in series, the charge across each capacitor is same.

(or)

In series combination of capacitors, the magnitude of charge is received by the individual capacitors.

ဒီအပေါ်က underline တားထားတဲ့စာသားက အရေးကြီးဆုံးရေးပေးသင့်တဲ့အချက်ပါ။ မကျန်ခဲ့ပါစေနဲ့။

(4) Resistance (ခုခံမှု)ကိုလည်း နည်းအမျိုးမျိုးနဲ့ သိထားသင့်ပါတယ်။

- ❖ အရွယ်အစားနဲ့ပတ်သက်လာရင် $R = \frac{\rho l}{A}$၊
- ❖ Current, O'mhs Law နဲ့ပတ်သက်ရင် $R = \frac{V}{I}$ ဆိုတာကို သိထားရပါမယ်။
- ❖ Resistance ရဲ့ unit က SI system မှာ Ω ဖြစ်ပြီး $\Omega = VA^{-1}$ လို့လည်း မြင်ရပါမယ်။
- ❖ Circuit equation; $I = \frac{E}{R+r}$ မှာလည်း internal resistance(r) & external resistance (R) ပါဝင်တာကို သတိပြုရပါမယ်။
- ❖ $R_t = R_0(1 + \alpha t)$ အရ Resistance (R) သည် အပူချိန်နဲ့လိုက်ပြီး ပြောင်းလဲမှုရှိတာကို သိထားရပါမယ်။
- ❖ resistivity of a conductor နဲ့ resistance, length, area တို့ရဲ့ ဆက်စပ်မှုများ၊ Temperature coefficient of resistance တွေရဲ့ ဆက်စပ်မှုများကိုလည်း သိထားရပါမယ်။

ဒ့ါအပြင် Resistors တွေကို တန်းဆက်နဲ့ပြိုင်ဆက် ဆက်တဲ့အခါမှာ Capacitors တွေဆက်တာနဲ့ ပြောင်းပြန်ဆိုတာကိုလည်း နှိုင်းယှဉ်ပြီး လေ့လာသင့်ပါတယ်။

ဒ့ါကြောင့် အချို့ပုစ္ဆာတွေဖြေဆိုရာမှာ ပြည့်စုံစွာဖြေဆိုနိုင်ရန် ပုစ္ဆာသဘော နားလည်ဖို့လိုပါတယ်။

ဥပမာ – Find the equivalent resistance when three 6Ω resistors are connected (a) in series and (b) in parallel. Draw your answer with an appropriate diagram.

ဒီပုစ္ဆာမှာ 6Ω resistors (၃)လုံးကို series နဲ့ parallel အတွက် တန်ဖိုးတွေရှာပေးပြီး ပုံပါဆွဲပေးရမှာ ဖြစ်ပါတယ်။

$R_1 = R_2 = R_3 = 6\Omega$

(a) When they are in series, $R_S = R_1 + R_2 + R_3$

$R_S = 6 + 6 + 6 = 18\Omega$

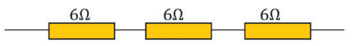

(b) When they are in parallel, $\frac{1}{R_P} = \frac{1}{R_1} + \frac{1}{R_2} + \frac{1}{R_3}$

$\frac{1}{R_P} = \frac{1}{6} + \frac{1}{6} + \frac{1}{6} = \frac{3}{6} = \frac{1}{2}$

$\therefore R_P = 2\Omega$

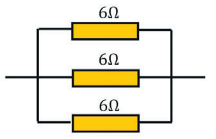

ဥပမာ– Draw diagrams to show that resistances of 30 Ω and 22.5 Ω can be obtained by using one 20 Ω resistor and two 5 Ω resistors.

ဒီပုစ္ဆာမှာ Draw diagrams **လို့မေးထားပေမယ့်** 30 Ω and 22.5 Ω **ခုခံမှုတွေရရှိကြောင်း သက်သေပြပေးရမှာဖြစ်လို့ ပုံဆွဲပြရုံသာမက တွက်ပြပေးဖို့လည်းလိုပါတယ်။**

$R_1 = 20\Omega$, $R_2 = R_3 = 5\Omega$,

When R_1, R_2, R_3 are in series, $R_S = R_1 + R_2 + R_3$

$R_S = 20 + 5 + 5 = 30\Omega$

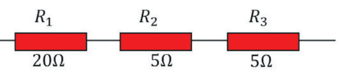

When R_2 & R_3 are in parallel, $\frac{1}{R_p} = \frac{1}{R_2} + \frac{1}{R_3}$

$\frac{1}{R_p} = \frac{1}{5} + \frac{1}{5} = \frac{2}{5}$

$\therefore R_p = 2.5\Omega$

When R_p & R_1 are in series, $R = R_p + R_1$

$R = 2.5 + 20 = 22.5\Omega$

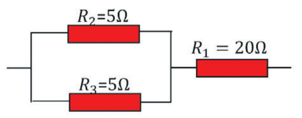

Current နဲ့ voltage တိုင်းတာမှုတွေအတွက် တိုင်းတာတဲ့ကိရိယာတွေရဲ့ ပတ်လမ်းဆက်သွယ်ပုံ (circuit connection)၊ အသုံးပြုပုံများကိုလေ့လာရာမှာ–

- ➢ Current တိုင်းဖို့ Ammeter ကိုသုံးပြီး Voltage တိုင်းဖို့အတွက် voltmeter ကိုသုံးတယ်ဆိုတာ သိထားရပါမယ်။
- ➢ Ammeter နဲ့voltmeter ပတ်လမ်းဆက်သွယ်ပုံများကို နှိုင်းယှဉ်လေ့လာထားရပါမယ်။
- ➢ Galvanometer ကိုအခြေခံပြီး Ammeter နဲ့Voltmeter ကိုတည်ဆောက်တဲ့အခါ Ammeter မှာ ခုခံမှုတန်ဖိုးငယ်တဲ့ wire(shunt) ကို galvanometer နဲ့ ပြိုင်ဆက်ဆက်သုံးပြီး voltmeter မှာ ခုခံမှုတန်ဖိုးကြီးတဲ့ wire ကို တန်းဆက်ဆက်ပြီးသုံးတယ်ဆိုတာ သိထားရပါမယ်။
  - ❖ Ammeter အတွက်ဆိုရင် $r = R_G \frac{i}{(I-i)}$ ဖြစ်ပြီး
  - ❖ Voltmeter အတွက်ဆိုရင် $R = \frac{V}{i} - R_G$ ဖြစ်ပါတယ်။

Modern Physics မှာ **Electronics** နဲ့ **Nuclear Physics** ဆိုပြီး အပိုင်းနှစ်ပိုင်းပါရှိပါတယ်။

Electronics အပိုင်းမှာ–

- ■ Diode, Triode, Transistor, Semiconductor အမျိုးအစားတွေအကြောင်းကို အသေးစိတ်ပုံနှင့်တကွ သိထားရပါမယ်။
- ■ junction diode, transistor တွေကို p–type, n–type semiconductor တွေနဲ့ပြုလုပ်တယ်။ Junction diode Biasing, Full wave and half wave rectifier များနဲ့တည်ဆောက်ပုံတွေ၊ Rectifier input & output waveforms တွေကိုလည်း သိထားရပါမယ်။
- ■ Transistor နဲ့ပတ်သက်ပြီး types, symbol, Biasing Circuit diagram, applications တွေကို ပုံနှင့်တကွ လေ့လာထားရပါမယ်။
- ■ Semiconductors နဲ့ transistor တို့ရဲ့ အားသာချက်များကို သိထားရပါမယ်။
- ■ နောက်တစ်ခုကတော့ IC, Electronic logic gate များရဲ့ symbol, truth table တွေကိုသိထားရမယ့်အပြင် Logic Gates တွေရဲ့ပေါင်းစပ်မှုနဲ့ လက်တွေ့အသုံးပြုပုံများကို သရုပ်ဖော်ပုံများနှင့်တကွ သေသေချာချာ နားလည်ထားရပါမယ်။

Nuclear Physics အပိုင်းမှာတော့–

- ■ atomic models, atomic structure တွေနဲ့ပတ်သက်သော အယူအဆများကို သရုပ်ဖော်ပုံများနှင့်တကွ သိထားရပါမယ်။
- ■ cathode rays, alpha rays, beta rays, gamma rays, x–rays တို့ရဲ့ ဂုဏ်သတ္တိ (properties), ထုတ်ဖော်ပုံများ (production) နှင့် အသုံးပြုပုံများ (applications) ကို သရုပ်ဖော်ပုံများနှင့်တကွ သိဖို့လိုအပ်ပါတယ်။
- ■ Radioactivity, radioisotopes and half–life တွေကိုလည်း နားလည်အောင် လေ့လာထားရပါမယ်။
- ■ nuclear reaction, nuclear energy, chain reaction, fission တွေရဲ့ fundamental concepts များနဲ့ nuclear energy ကိုထုတ်လုပ်ပေးတဲ့ nuclear reactor များကိုလည်း လေ့လာထားသင့်ပါတယ်။

အားလုံးကို ခြုံပြီးပြောရရင်–

၁. ရူပဗေဒ ပြဋ္ဌာန်းစာအုပ်မှာပါဝင်သော သီအိုရီ၊ ပုံသေနည်း၊ အသိသညာများကို ပိုင်နိုင်စွာလေ့လာထားရန်နှင့် ပြဋ္ဌာန်းစာအုပ်နှင့်မေးခွန်းဟောင်းများကို နားလည်သဘောပေါက်သည်အထိ အကြိမ်ကြိမ် လေ့လာလေ့ကျင့်ထားရန် လိုအပ်ပါတယ်။

၂. ပုစ္ဆာမှာ တန်ဖိုးတွေယူနစ်စနစ်တွေ ပြောင်းထားတာ ဖတ်စာအုပ်မှာပါတဲ့ မေးခွန်းပုံစံကို ရှေ့နောက်ပြောင်းမေးထားတာများကို ဂရုစိုက်ပါ။

၃. ဖြေဆိုထားသော အဖြေအသီးသီးမှာ မေးခွန်းနံပါတ်များ မှန်ကန်ပြည့်စုံစွာတပ်ရန် အထူးသတိပြုကြရပါမယ်။

၄. ၂၀၂၀ ပြည့်နှစ် တက္ကသိုလ်ဝင်စာမေးပွဲကိုဖြေဆိုကြမည့် ကျောင်းသားကျောင်းသူများအားလုံး ကျန်းမာရွှင်လန်းစွာနှင့် ဘာသာရပ်အသီးသီးကို ထူးထူးချွန်ချွန် ဖြေဆိုအောင်မြင်နိုင်ကြပါစေ။ ။

(ဝက်ထီးကန်)၌ မူးယစ်ဆေးဖြတ်ကုသခြင်းနှင့် ပြန်လည်ထူထောင်ရေးသင်တန်းဖွင့်

ဝက်ထီးကန် ဖေဖော်ဝါရီ ၂၄

စခန်းအခြေပြု မူးယစ်ဆေးဖြတ်ကုသခြင်းနှင့် ပြန်လည်ထူထောင်ရေးသင်တန်း အမှတ်စဉ် (၁/၂၀၂၀)သင်တန်းဖွင့်ပွဲ အခမ်းအနားကို ယနေ့ နံနက် ၁၀ နာရီက ပဲခူးတိုင်းဒေသကြီး ပြည်မြို့နယ် ဝက်ထီးကန်၌ ကျင်းပသည်။

အခမ်းအနားတွင် အမှတ်(၂) ရဲလေ့ကျင့်ရေးသင်တန်းကျောင်း ကျောင်းအုပ်ကြီး ရဲမှူးကြီးနေမျိုးက အဖွင့်အမှာစကားပြောကြားပြီး ပြန်လည်ထူထောင်ရေးစခန်း (ဝက်ထီးကန်)မှ ဦးစီးအရာရှိ ဦးသိန်းဝင်းက သင်တန်းနှင့်ပတ်သက်၍ ရှင်းလင်းခြင်း၊ မြန်မာနိုင်ငံ မူးယစ်ဆေးဝါးဆန့်ကျင်ရေးအသင်း (MANA)မှ တိုင်းအတွင်းရေးမှူး ဦးရဲထွဋ်က အသင်းလုပ်ငန်းစဉ်များအကြောင်း ရှင်းလင်းပြောကြားသည်။

သင်တန်းဖွင့်ပွဲအခမ်းအနားသို့ အမှတ်(၂) ရဲလေ့ကျင့်ရေးသင်တန်းကျောင်းမှ ရဲမှူးကြီးနေမျိုးနှင့် တပ်ခွဲမှူး မူးယစ်တပ်ဖွဲ့စု(၃၇)၊ ပြည်မြို့မှ ရဲမှူးစိုးလှိုင်၊ ပြည်မြို့နယ်သတင်းတပ်ဖွဲ့ ရဲမှူးခင်မောင်လှ (MANA)အသင်း တိုင်းဒေသကြီးအတွင်းရေးမှူး ဦးရဲထွဋ်နှင့် အမှုဆောင်များ၊ ဝက်ထီးကန်တိုက်နယ်ဆေးရုံမှ ဒေါက်တာတင်ဌေးဌေးအိ၊ မိခင်နှင့်ကလေးဥက္ကဋ္ဌနှင့် အမျိုးသမီးရေးရာအဖွဲ့ဝင်များ၊ ပဲခူးတိုင်းဒေသကြီး စေတနာ့ဝန်ထမ်းမူးယစ်ကြီးကြပ်ရေးမှူး အသင်းဥက္ကဋ္ဌ ဦးဇော်ဝင်းနှင့် အမှုဆောင်များ၊ ဝက်ထီးကန်တိုက်နယ် အုပ်ချုပ်ရေးမှူး၊ ကြီးမြတ်သူပရဟိတအသင်း၊ မီးသတ်တပ်ဖွဲ့ဝင်များ၊ ကုသရေး၊ ပြန်လည်ထူထောင်ရေး၊ စိုက်ပျိုးရေး၊ တိမွေးကုဝန်ထမ်းများ၊ ရပ်မိရပ်ဖများ၊ မိဘပြည်သူများ၊ သင်တန်းသားများ စုစုပေါင်း ၁၀၀ ခန့် တက်ရောက်ခဲ့ကြသည်။

အဆိုပါသင်တန်းကို သင်တန်းသား ၃၀ ဖြင့် ဖေဖော်ဝါရီ ၁၇ ရက်မှ မေ ၁၆ ရက်အထိ ရက် ၉၀ ကြာ ဖွင့်လှစ်သွားမည်ဖြစ်ကြောင်း သိရသည်။ **မောင်ရွှေဝင်း(ပြည်)**

မင်းတပ်မြို့၌ ဦးဝမ္မသူးမောင်းကြေးရုပ်နှင့် ပန်းခြံဖွင့်ပွဲ ကျင်းပ

မင်းတပ် ဖေဖော်ဝါရီ ၂၄

ချင်းပြည်နယ် မင်းတပ်မြို့ အရှေ့ပြင်ရပ်ကွက်၌ ယနေ့ နံနက် ၇ နာရီတွင် ဦးဝမ္မသူးမောင်းကြေးရုပ်နှင့် ပန်းခြံဖွင့်ပွဲအခမ်းအနား ကျင်းပသည်။

ချင်းပြည်နယ် ဝန်ကြီးချုပ် ဦးဆလိုင်းလျန်လွယ်နှင့် ပြည်နယ်လွှတ်တော်ဥက္ကဋ္ဌနှင့် ဒုတိယဥက္ကဋ္ဌ၊ ပြည်နယ်စည်ပင်သာယာရေး၊ လျှပ်စစ်နှင့် စက်မှုလက်မှုဝန်ကြီး ဦးစိုးထက်၊ မင်းတပ်ခရိုင် အုပ်ချုပ်ရေးမှူး ဦးမောင်ထူး၊ ဦးဝမ္မသူးမောင်းကြေးရုပ်နှင့် ပန်းခြံဖြစ်မြောက်ရေး ကော်မတီဥက္ကဋ္ဌ ဦးကီးရှိန်းနှင့် ဦးဝမ္မသူးမောင်းကြေးရုပ်တု အလှူရှင် ဦးရှိန်းမာန်တို့က ရုပ်တုကို ဖဲကြိုးဖြတ် ဖွင့်လှစ်ပေးကြသည်။

ထို့နောက် ဦးဝမ္မသူးမောင်းကြေးရုပ်နှင့် ပန်းခြံဖြစ်မြောက်ရေးကော်မတီဥက္ကဋ္ဌ ဦးကီးရှိန်းက ဦးဝမ္မသူးမောင်း၏ သမိုင်းအကျဉ်းကို ဖတ်ကြားခဲ့ကြောင်း သိရသည်။ **ခွီရှိန်းမောင်း(ခရိုင်ပြန်/ဆက်)**

စတုတ္ထတန်းနှင့် အဌမတန်းစာမေးပွဲ စတင်ဖြေဆို

ရန်ကုန် ဖေဖော်ဝါရီ ၂၄

သန်လျင်မြို့နယ်တွင် စတုတ္ထတန်းနှင့် အဌမတန်းစာမေးပွဲများကို သက်ဆိုင်ရာ ကျောင်းများတွင် ဖေဖော်ဝါရီ ၂၄ ရက်မှ စတင်ကျင်းပရာ ကျောင်းသားကျောင်းသူများ ပျော်ရွှင်စွာ ဖြေဆိုလျက်ရှိသည်။

သန်လျင်မြို့နယ်တွင် စတုတ္ထတန်း ၄၉၅ ဦးနှင့် အဌမတန်း ၃၄၀၅ ဦး ဝင်ရောက် ဖြေဆိုလျက်ရှိကြောင်း မြို့နယ်ပညာရေးမှူးရုံးမှ သိရသည်။

သန်းဝင်း(သန်လျင်)

ဝါးခယ်မ

၂၀၁၉–၂၀၂၀ ပညာသင်နှစ် စတုတ္ထတန်းနှင့် အဌမတန်းတို့၏ စာမေးပွဲကို ဖေဖော်ဝါရီ ၂၄ ရက်မှ စတင်ကျင်းပလျက်ရှိရာ ဝါးခယ်မမြို့နယ်တွင် ကျောင်းသား ကျောင်းသူများ အေးချမ်းပျော်ရွှင်စွာ ဖြေဆိုလျက်ရှိသည်။

ဝါးခယ်မမြို့နယ်အတွင်း စတုတ္ထတန်းစာမေးပွဲတွင် ကျောင်းသားကျောင်းသူ ၆၅၀၀၊ အဌမတန်းစာမေးပွဲတွင် ၃၈၁၄ ဦး ဖြေဆိုလျက်ရှိကြောင်း သိရသည်။ **မြို့နယ် (ပြန်/ဆက်)**

ဖေဖော်ဝါရီ ၂၀ ရက်တွင် ဗိုလ်တထောင်မြို့နယ် အမှတ် (၁) ရပ်ကွက် အုပ်ချုပ်ရေးမှူးရုံးတွင် မြို့မရဲစခန်းမှ ခေတ္တနယ်ထိန်းအရာရှိ ရဲအုပ်ကျော်မိုးငြိမ်းက ရပ်မိရပ်ဖများနှင့် ပြည်သူများအား မူခင်းအသိပညာပေး ဟောပြောစဉ်။

မီးမီး(လှိုင်)

မြန်မာကလပ်များ ယှဉ်ပြိုင်နေသည့် AFC Cup အုပ်စု ဒုတိယပွဲကို ဖေဖော်ဝါရီ ၂၅၊ ၂၆ ရက်တွင် ကျင်းပမည်

ရန်ကုန် ဖေဖော်ဝါရီ ၂၄

၂၀၂၀ AFC Cup ပြိုင်ပွဲ အုပ်စုဒုတိယပွဲစဉ်ကို ဖေဖော်ဝါရီ ၂၅၊ ၂၆ ရက်တွင် ဆက်လက်ကျင်းပမည်ဖြစ်ပြီး မြန်မာကလပ်အသင်းများဖြစ်သည့် ရန်ကုန်နှင့် ရှမ်းယူနိုက်တက်အသင်းတို့ နိုင်ပွဲရရန် ကြိုးပမ်းရမည်ဖြစ်သည်။

အုပ်စုဒုတိယပွဲအဖြစ် ဖေဖော်ဝါရီ ၂၅ ရက် ညနေ ၃ နာရီခွဲတွင် သုဝဏ္ဏကွင်း၌ ရန်ကုန်အသင်းနှင့် လာအိုကလပ် လာအိုတိုယိုတာအသင်း၊ ဖေဖော်ဝါရီ ၂၆ ရက် မြန်မာစံတော်ချိန် ညနေ ၃ နာရီတွင် အင်ဒိုနီးရှားကလပ် မာကာဆာအသင်းနှင့် ရှမ်းယူနိုက်တက်အသင်းတို့ ယှဉ်ပြိုင်ကစားမည်ဖြစ်သည်။

အုပ်စုအဖွင့်ပွဲတွင် မြန်မာကလပ်အသင်း နှစ်သင်းစလုံး နိုင်ပွဲပျောက်ဆုံးခဲ့သောကြောင့် ရလဒ်ကောင်းရရန် ကြိုးပမ်းရမည်ဖြစ်ပြီး အနိုင်ရရှိမှသာ နောက်တစ်ဆင့်တက်ရေး မျှော်လင့်ချက်အတွက် ပိုမိုအားကောင်းမည်ဖြစ်သည်။ နှစ်သင်းစလုံး နိုင်ပွဲရယူနိုင်ရန် မဖြစ်မနေ ကြိုးပမ်းရမည်ဖြစ်ပြီး ရှမ်းယူနိုက်တက်အသင်းသည် မာကာဆာအသင်းနှင့် အဝေးကွင်းပွဲယှဉ်ပြိုင်ရန် ဖေဖော်ဝါရီ ၂၄ ရက် နံနက်ပိုင်းက အင်ဒိုနီးရှားနိုင်ငံသို့ ထွက်ခွာသွားသည်။

ရန်ကုန်အသင်းသည် အိမ်ကွင်းကစားရမည်ဖြစ်သောကြောင့် အခွင့်အရေးအသုံးချနိုင်ရန် လိုအပ်နေသည်။ ရန်ကုန်အသင်းပါဝင်သည့် အုပ်စု (F) တွင် ဟောင်အန်ယူနိုက်တက် (စင်ကာပူ)က သုံးမှတ်၊ ဟိုချီမင်းစီးတီး (ဗီယက်နမ်)နှင့် ရန်ကုန် (မြန်မာ)က တစ်မှတ်စီ၊ လာအိုတိုယိုတာ(လာအို)က အမှတ်မရသေးပေ။ ရန်ကုန်အသင်းနှင့် ကစားမည့် လာအိုတိုယိုတာအသင်းသည် အဖွင့်ပွဲတွင် စင်ကာပူကလပ် ဟောင်အန်အသင်းကို အိမ်ကွင်း၌ သုံးဂိုး-တစ်ဂိုးဖြင့် ရှုံးနိမ့်ထားသည်။

ရှိုင်းထက်ဇော်

တိုက်စစ်မှူးကာဗာနီ ပီအက်စ်ဂျီအသင်းနဲ့အတူ ဂိုး ၂၀၀ ပြည့် သွင်းယူနိုင်ခဲ့

တိုက်စစ်မှူးကာဗာနီဟာ ပီအက်စ်ဂျီအသင်းက ဘော်ဒိုးအသင်းကို လေးဂိုး-သုံးဂိုးနဲ့ အနိုင်ရရှိခဲ့တဲ့ ပြင်သစ်ပထမတန်းပြိုင်ပွဲမှာ သွင်းဂိုးတစ်ဂိုး သွင်းယူနိုင်ခဲ့တာကြောင့် လက်ရှိမှာ ပီအက်စ်ဂျီအသင်းနဲ့အတူ ဂိုး ၂၀၀ ပြည့်မြောက်ခဲ့ပြီဖြစ်ပါတယ်။

တိုက်စစ်မှူးကာဗာနီဟာ ပီအက်စ်ဂျီအသင်းနဲ့ ဘော်ဒိုးအသင်းတို့ရဲ့ ပွဲစဉ်မှာ ပွဲကစားချိန် ၂၅ မိနစ်တွင် တစ်ဂိုးသွင်းယူပေးခဲ့တာဖြစ်ပြီး ပီအက်စ်ဂျီအသင်းအတွက် ကျန်သွင်းဂိုးတွေကိုတော့ မာကွင်ဟိုက နှစ်ဂိုးနဲ့ အမ်ဘတ်ပီက တစ်ဂိုး အသီးသီး သွင်းယူပေးခဲ့တာ ဖြစ်ပါတယ်။ တိုက်စစ်မှူးကာဗာနီဟာ ၂၀၁၃ ခုနှစ်က နာပိုလီအသင်းကနေ ပြင်သစ်အင်အားကြီး ပီအက်စ်ဂျီအသင်းဆီ ပြောင်းရွှေ့လာခဲ့တာဖြစ်ပြီး အဲဒီအချိန်ကစလို့ လက်ရှိအချိန်အထိ ၂၉၈ ပွဲ ပါဝင်ကစားပေးခဲ့ကာ သွင်းဂိုး ၂၀၀ ပြည့်မြောက်ခဲ့တာလည်း ဖြစ်ပါတယ်။

ပီအက်စ်ဂျီအသင်းဟာ အခုပွဲစဉ်မှာ အနိုင်ရရှိခဲ့တာကြောင့် ပြင်သစ်ပထမတန်းပွဲစဉ် ၂၆ အပြီးမှာ ရမှတ် ၆၅ မှတ် စုဆောင်းနိုင်ခဲ့ပြီး ဒုတိယနေရာက မာဆေးလ်အသင်းကို ၁၃ မှတ်ဖြတ်ကာ အမှတ်ပေးဇယားထိပ်ဆုံးမှာ ဦးဆောင်ခွင့်ရရှိခဲ့တာ ဖြစ်ပါတယ်။ အဲဒီလို အမှတ်ပေးဇယားကို ဦးဆောင်ခွင့်ရရှိခဲ့ပေမယ့် ဘော်ဒိုးအသင်းနဲ့ပွဲစဉ်မှာ အသင်းခေါင်းဆောင် သီယာဂိုဆေးလ်ဗာကိုတော့ ဒဏ်ရာရရှိခဲ့လို့ နစ်နာခဲ့ရတဲ့အပြင် တိုက်စစ်မှူးနေမာလည်းအနီကတ်ပြ ထုတ်ပယ်ခံခဲ့ရတာ ဖြစ်ပါတယ်။

နှစ်ပေါင်း ၆၁ နှစ်အတွင်း အီတလီစီးရီးအေ ၂၅ ပွဲမှာ ၂၇ ဂိုးသွင်းယူနိုင်တဲ့ ပထမဆုံးကစားသမား အင်မိုဘိုင်းလ်

လာဇီယိုတိုက်စစ်မှူး အင်မိုဘိုင်းလ်ဟာ လာဇီယိုအသင်းက ဂျီနိုအာအသင်းကို အနိုင်ရရှိခဲ့တဲ့ အီတလီစီးရီးအေပွဲစဉ် ၂၅ မှာ တစ်ဂိုးသွင်းယူပေးနိုင်ခဲ့တာကြောင့် နှစ်ပေါင်း ၆၁ နှစ်အတွင်းမှာ အီတလီစီးရီးအေ ၂၅ ပွဲမှာ ၂၇ ဂိုးအထိ သွင်းယူနိုင်ခဲ့တဲ့ ပထမဆုံးကစားသမားလည်း ဖြစ်လာခဲ့ပါတယ်။

ဂျီနိုအာအသင်းနဲ့ လာဇီယိုအသင်းတို့ရဲ့ပွဲစဉ်မှာ လာဇီယိုအသင်းက ဂျီနိုအာအသင်းကို သုံးဂိုး-နှစ်ဂိုးနဲ့ အနိုင်ရရှိခဲ့တာဖြစ်ပြီး အဲဒီနိုင်ပွဲကြောင့် အမှတ်ပေးဇယားထိပ်ဆုံးက ဂျူဗင်တပ်အသင်းကို တစ်မှတ်အကွာအနေအထားနဲ့ ဆက်လက်ဖိအားပေးနိုင်ခဲ့တာ ဖြစ်ပါတယ်။

အီတလီစီးရီးအေပွဲစဉ် ၂၅ ပွဲမှာ သွင်းဂိုး ၂၇ ဂိုးအထက် သွင်းယူနိုင်ခဲ့တဲ့ နောက်ဆုံး ကစားသမားကတော့ အိန်ဂျယ်လီလိုဖြစ်ပြီး အိန်ဂျယ်လီလိုဟာ ၁၉၅၈-၅၉ ဘောလုံးရာသီမှာ အင်တာမီလန်အသင်းနဲ့အတူ အီတလီစီးရီးအေ ၃၃ ပွဲမှာ ၃၃ ဂိုးအထိ သွင်းယူပေးနိုင်ခဲ့တာ ဖြစ်ပါတယ်။

အင်မိုဘိုင်းလ်ဟာ ၂၀၁၅-၂၀၁၆ ဘောလုံးရာသီက ဆီဗီလာအသင်းကနေ တိုရီနိုအသင်းဆီ အငှားနဲ့ လာရောက်ကစားစဉ်က သွင်းဂိုးငါးဂိုး သွင်းယူနိုင်ခဲ့ပြီး ၂၀၁၆-၂၀၁၇ ဘောလုံးရာသီမှာတော့ လာဇီယိုအသင်းဆီ ရောက်ရှိလာကာ အီတလီစီးရီးအေ သွင်းဂိုး ၂၆ ဂိုးအထိ သွင်းယူနိုင်ခဲ့ကာ ပြိုင်ပွဲအရပ်ရပ်မှာ သွင်းဂိုး ၄၁ ဂိုးအထိ ရှိထားခဲ့တာ ဖြစ်ပါတယ်။

ငွေကြယ် - ရေးသားသည်

သတင်းစုံကဏ္ဍ

မြို့နယ်လုံးဆိုင်ရာ ပရိယတ္တိစာဖြေပွဲတော် ကျင်းပ

မော်လမြိုင်ကျွန်း

ဧရာဝတီတိုင်းဒေသကြီး မော်လမြိုင်ကျွန်းမြို့နယ်လုံးဆိုင်ရာ ဂိုဏ်းပေါင်းစုံ သံဃာ့ဩဝါဒခံ ပရိယတ္တိသာသနာ့နုဂ္ဂဟအသင်း၏ (၆၅)ကြိမ်မြောက် ပရိယတ္တိစာဖြေပွဲတော်နှင့် ဖွင့်ပွဲအခမ်းအနားကို ဖေဖော်ဝါရီ ၂၃ ရက် နံနက် ၉ နာရီခွဲက မော်လမြိုင်ကျွန်းမြို့ ကမ်းနားကျောင်း ရာပြည့်ဓမ္မဗိမာန်တော်၌ ကျင်းပသည်။

စာဖြေပွဲတော်တွင် ပထမကြီးတန်း၊ ပထမလတ်တန်း၊ ပထမငယ်တန်း၊ မူလတန်းနှင့် အခြေပြုမူလတန်းတို့တွင် မြို့နယ်အတွင်းမှ စာဖြေသံဃာတော် ၁၄၉ ပါး ဝင်ရောက်ဖြေဆိုတော်မူကြပြီး စာဖြေပွဲတော်ကို ဖေဖော်ဝါရီ ၂၃ ရက်မှ ၂၉ ရက်အထိ ကျင်းပသွားမည်ဖြစ်ကြောင်း သိရသည်။

မော်ကျွန်းမြင့်အောင်

စနစ်သစ်သင်ကြားရေး သရုပ်ပြအလုပ်ရုံဆွေးနွေး

မိုးကောင်း

စနစ်သစ်သင်ကြားရေး သရုပ်ပြအလုပ်ရုံဆွေးနွေးပွဲကို ဖေဖော်ဝါရီ ၂၃ ရက် နံနက် ၁၀ နာရီက မိုးကောင်းမြို့ လူထုအခြေပြုဗဟိုဌာန၌ ပို့ချဆွေးနွေးသည်။

အလုပ်ရုံဆွေးနွေးပွဲတွင် သင်ခန်းစာရေးဆွဲနည်း၊ သင်ကြားရေးအထောက်အကူပြုစာသင်ခန်းအပြင်အဆင်၊ စာသင်ကြားရေးနည်းလမ်းများ၊ သင်ကြားတတ်မြောက်မှုစစ်ဆေးခြင်းနှင့် ကလေးစိတ်အခြေအနေဗဟိုပြုလေ့လာခြင်း စသည့် သင်ကြားရေးစနစ်များ ဆွေးနွေးရာ မူကြိုကျောင်းများမှ ဆရာမ ၁၂ ဦး တက်ရောက်ကြကြောင်း သိရသည်။

သန်းလွင်ဦး(ပြန်/ဆက်)

မြန်မာနိုင်ငံအင်ဂျင်နီယာအသင်းခွဲ နှစ်ပတ်လည်စည်းဝေး

တာချီလိတ်

မြန်မာနိုင်ငံအင်ဂျင်နီယာအသင်းခွဲ (တာချီလိတ်)၏ နှစ်ပတ်လည်အသင်းသားစုံညီအစည်းအဝေးကို ဖေဖော်ဝါရီ ၂၃ ရက် မွန်းလွဲ ၂ နာရီက တာချီလိတ်မြို့ Happy စားသောက်ဆိုင်ခန်းမ၌ ကျင်းပသည်။

မြန်မာနိုင်ငံအင်ဂျင်နီယာအသင်းချုပ်ဥက္ကဋ္ဌ ဦးအောင်မြင့်က အမှာစကားပြောကြားပြီး အထွေထွေအတွင်းရေးမှူးချုပ် ဦးစိုးမြင့်က အသင်းချုပ်နှင့်ပတ်သက်၍ ရှင်းလင်းတင်ပြသည်။

ဆက်လက်၍ မြန်မာနိုင်ငံအင်ဂျင်နီယာအသင်းခွဲ (တာချီလိတ်) ဗဟိုကော်မတီဝင်များက ကတိသစ္စာပြုခဲ့ကြသည်။ **ယာဆေး(ပြန်/ဆက်)**

ခင်ဦးမြို့နယ်၌ မသန်စွမ်းသူနှစ်ဦးအား ထောက်ပံ့

ခင်ဦး

စစ်ကိုင်းတိုင်းဒေသကြီး ခင်ဦးမြို့နယ်မှ မသန်စွမ်းသူနှစ်ဦးအား အလှူရှင် ဦးခင်မောင်ဝင်း(အင်ဂျင်နီယာမှူးကြီး)၊ ဒေါ်မိုးစန္ဒီအောင်မိသားစု (မန္တလေးမြို့)တို့က စတီးချိုင်းထောက်တစ်စုံနှင့် Wheel Chair ကို ဖေဖော်ဝါရီ ၂၃ ရက်က ကိုယ်တိုင် လက်ဝယ်အရောက် ထောက်ပံ့ပေးအပ်ခဲ့ကြောင်း သိရသည်။

စိုးဝေအောင်(ခင်ဦး)

မျက်စိအခမဲ့ခွဲစိတ်ကုသရန် အလှူငွေများ လှူဒါန်း

မန္တလေး

မန္တလေးတိုင်းဒေသကြီး ပုသိမ်ကြီးမြို့နယ် အုန်းချောရွာ သီတဂူစက္ခုဒါနဆေးရုံတော်တွင် မျက်စိအလင်းကုသိုလ်အဖြစ် အလှူငွေပေးအပ်လှူဒါန်းခြင်း အခမ်းအနားကို ဖေဖော်ဝါရီ ၂၃ ရက် နံနက် ၉ နာရီက အဆိုပါဆေးရုံ၌ ကျင်းပသည်။

အလှူရှင်များ၏ စုစုပေါင်းအလှူငွေကျပ် ၁၄၇၅၀၀၀ ကို အုန်းချောသီတဂူစက္ခုဒါနဆေးရုံ ဦးဆောင်ဆရာတော် ဒေါက်တာသုန္ဒရ(Ph.D) ထံ ပေးအပ်လှူဒါန်းခဲ့ကြောင်း သိရသည်။ **နွေနဒီ (မြစ်ငယ်)**

အနုပညာ

ဆိုးလ်က ဖျော်ဖြေပွဲကို ဖျက်သိမ်းလိုက်တဲ့ TWICE

တောင်ကိုရီးယားရဲ့ ကျော်ကြားတဲ့ အမျိုးသမီးတေးဂီတအဖွဲ့ တစ်ဖွဲ့ဖြစ်တဲ့ TWICE ဟာ အဖွဲ့ရဲ့ နယ်လှည့်ဖျော်ဖြေရေးအစီအစဉ် အဆုံးသတ်အဖြစ် ဆိုးလ်မှာ ပြုလုပ်သွားဖို့ရာ စီစဉ်ထားတဲ့ ဖျော်ဖြေပွဲကို ကိုရိုနာဗိုင်းရပ်စ်ရောဂါဖြစ်ပွားမှုကြောင့် လတ်တလောမှာ ဖျက်သိမ်းလိုက်ပြီဖြစ်ကြောင်း ကြေညာခဲ့တယ်လို့ အောကေပေ့ါပ်ဒေ့ါကွန်းရဲ့ ရေးသားဖော်ပြချက်တွေအရ သိရပါတယ်။

လာမယ့် မတ် ၇ ရက်နဲ့ ၈ ရက်မှာ ဆိုးလ်မှာ ပြုလုပ်သွားဖို့ရာ စီစဉ်ထားတဲ့ ဖျော်ဖြေပွဲတွေကို ဖျက်သိမ်းကြောင်း ဂျေဝိုင်ပီအင်တာတိန်းမန့်က လတ်တလောမှာ ကြေညာခဲ့တာ ဖြစ်ပါတယ်။ ဒီလိုဖျက်သိမ်းရတဲ့အတွက်လည်း စိတ်မကောင်းဖြစ်မိကြောင်း အေဂျင်စီက ထည့်သွင်းရေးသားဖော်ပြထားပါတယ်။

အေးပြည့် - ရေးသားသည်

ဂျိမ်းစ်ဘွန်း ဇာတ်ဝင်တေးနဲ့ စံချိန်သစ်တင်လိုက်တဲ့ ဘီလီအဲလစ်ရှ်

ကျော်ကြားတဲ့ တေးသံရှင်တစ်ဦးဖြစ်သူ ဘီလီအဲလစ်ရှ်ဟာ မကြာသေးမီက စတင်ထုတ်လွှင့်ပေးခဲ့တဲ့ ဂျိမ်းစ်ဘွန်းရုပ်ရှင်သစ်အတွက် သီဆိုပေးထားတဲ့ သူ့ရဲ့တေးသီချင်း No Time To Die နဲ့ လတ်တလောမှာ စံချိန်သစ်တင်နိုင်ခဲ့ကြောင်း အေးရှားဝမ်းဒေ့ါကွန်းရဲ့ ရေးသားဖော်ပြချက်တွေအရ သိရပါတယ်။

ဆယ်ကျော်သက် ပေ့ါပ်တေးသံရှင်တစ်ဦးဖြစ်သူ ဘီလီအဲလစ်ရှ်ဟာ ဂျိမ်းစ်ဘွန်းဇာတ်ဝင်တေးကို သီဆိုခွင့်ရခဲ့တဲ့ အသက်အငယ်ဆုံးသော တေးသံရှင်အဖြစ် မှတ်တမ်းဝင်ထားပြီး အဆိုပါ တေးသီချင်းဟာ လတ်တလောမှာ ဗြိတိန်တေးဂီတဇယားတွေမှာ အဖွင့်သီတင်းပတ်အတွင်း နားထောင်သူအများဆုံးသော တေးသီချင်းအဖြစ်လည်း စံချိန်တင်နိုင်ခဲ့ကြောင်း သိရပါတယ်။

ဘီလီအဲလစ်ရှ်နဲ့ သူ့ရဲ့ အစ်ကိုဖြစ်သူတို့ တွဲဖက်ရေးသားထားတဲ့ အဆိုပါ တေးသီချင်းဟာ တေးဂီတဇယားမှာ ကိုးသောင်းခန့် ရောင်းချခဲ့ရပြီး ၁၀ ဒသမ ၆ သန်းခန့် ထုတ်လွှင့်ပေးခဲ့ရကာ ဒီလိုအရေအတွက်ဟာ လက်ရှိအချိန်အထိ တေးသီချင်းတစ်ပုဒ်အနေနဲ့ ပမာဏအများဆုံး ရောင်းချထုတ်လွှင့်ခဲ့ရတာ ဖြစ်ကြောင်းလည်း သိရပါတယ်။

မြင်းခြံမြို့(မြို့ပတ်လမ်းဘေး)မျက်နှာစာအကျယ်(၁၀၀)ပေ၊ အရှေ့အနောက်အကျယ်(၂၂၀)ပေ ပိုင်ဆိုင်မှုခိုင်မာသော(ပါမစ်မြေ)ဘုတ်တံတိုင်းခတ်ပြီး၊ ရေမီးအပြည့်အစုံ၊ အဆောက်အဦးတစ်လုံးပါပြီး မြေကွက်ကြီးအားရောင်းမည်။ Ph 09-2039566, 09-448548778

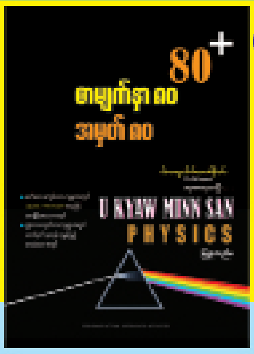

တက္ကသိုလ်ဝင်စာမေးပွဲကြီးနီးလာပြီ
တမျက်နှာ ၈၀ အမှတ် ၈၀ 80+ PHYSICS
ဒါလေးတွေ လေ့ကျင့်ကြမယ်။
မြန်မာစာ
ခက်ဆစ်နှင့် မေးခွန်းတိုများ

ပြည့်ဝေကျော်စာပေ အမှတ်(၄၅၆)၊ ရွှေဘုံသာလမ်း(အထက်)၊ ပန်းဘဲတန်းမြို့နယ်၊ ရန်ကုန်တိုင်းဒေသကြီး။ ဖုန်း-၀၁-၃၈၅၁၃၆၊ ၀၉-၇၃၀၂၉၉၂၉

ရွှင်ပြုံးသူဇာ 09 5012803. 09 5007745 09 785007745

သံလွင်လမ်း	60' × 140'	1RC	1sqft 2 သိန်း
တက္ကသိုလ်ရိပ်မွန်	60' × 100'	2RCကောင်း	20000 သိန်း
ဆရာစံလမ်းသွယ်	75' × 120'	1RC	18000 သိန်း
ကျောက်ကုန်း	35' × 70'	1RC	9000 သိန်း
ရွှေတောင်ကြား	22' × 78'	3RC	5200 သိန်း
သံလွင်လမ်း	40' × 80'	2RC	အငှား US$ 4500

တိုက်ခန်း(ကျယ်)ရောင်းမည်
(နေရာကောင်း/ပွဲစားမလို)
၁။ စမ်းချောင်း ပေ(၂၅x၅၀)၊ 4-F၊ ကြွေပြား၊ ကျွန်းပါကေး၊ 1 MBR၊ 2BR၊ ဘိုထိုင်(၂) သံပန်းဆန်းရှိတ်၊ ဂျတ်ဆင်ဘုတ်၊ လိုက်ကာ၊ ပြင်ဆင်ပြီး(သန့်)။ **(920)သိန်း**
၂။ စမ်းချောင်း ပေ(၂၇x၅၀)၊ 4-F၊ ကြွေပြား၊ ကျွန်းပါကေး၊ အိပ်ခန်း(၂)ခန်း၊ လိုက်ကာ၊ သံပန်းဆန်းရှိတ်၊ ဘိုထိုင်၊ ဂျတ်ဆင်ဘုတ်၊ ပြင်ဆင်ပြီး(သန့်)။ **(870)သိန်း**
ဖုန်း 09-5185350, 09-5661127

GWH M&E Engineering Co.,Ltdတွင် တာဝန်ထမ်းဆောင်ရန် ရေ/မီးကျွမ်းကျင် ဝန်ထမ်းများ အလိုရှိပါသည်။ နယ်မှလျှောက်ထားလိုသူများ ဦးစားပေးမည်။

အမှတ်-၁၁၀၆၊ ပုလဲကွန်ဒို၊ တိုက်-C၊ ၁၁-လွှာ၊ ဗဟန်းမြို့နယ်တွင် အပတ်စဉ် တနင်္လာနေ့မှ သောကြာနေ့တိုင်း နံနက် ၉:၀၀နာရီမှ ညနေ ၅:၃၀နာရီအတွင်း ကိုယ်ရေးအချက်အလက် အပြည့်အစုံဖြင့် လူကိုယ်တိုင် လာရောက်လျှောက်ထားနိုင်ပါသည်။

PH: 09-797389292

ရွှေပိုင်
အိမ်၊ ခြံ၊ မြေ
ဒဂုံအရှေ့၊ ဒဂုံမြောက်၊ ဒဂုံတောင်၊ ဒဂုံဆိပ်ကမ်း မြေကွက်များ ဈေးမှန်ပေးဝယ်သည်။
09 456595585
09 402394600
09 448034074

လိုနေသူကို ပေးမကျွဲ့ ဖြူစင်စေတနာ ပြည့်ဝစွာဖြင့်
ဆရာမိုး Follow Me B.Sc.(Hons).,M.Sc.,Ph.D.
SUMMER GRAMMAR တန်းခွဲသစ် လက်ခံပြီ
အင်္ဂလိပ်စာကို ကျွမ်းကျင်ပိုင်နိုင်စွာ ရေးတတ် ပြောတတ်ချင်သူတိုင်း တက်ထားရမည့်
Universal Institute of ESL မှ Certificate ချီးမြှင့်သည့်
ENGLISH 4 SKILLS Level (1,2) ၄၊ ၅ လ နှင့်
ENGLISH 4 SKILLS Level (1)တစ်ပတ် (၅)ရက်တက်(၂)လ အထူး လက်ခံသင်ကြားပြီ။
Essay, Letter ရေးနည်း၊ အင်္ဂလိပ် ဝတ္ထုဆောင်းပါး ဖတ်နည်း၊ ဘာသာပြန်နည်းနှင့် ပြောနည်းတို့ကို နိုင်ငံတကာ သင်ရိုးများနှင့် သင်ကြားပေးနေပြီ။ တက်ချင်သူတိုင်း တက်၍ တက်သူတိုင်း တတ်ကျွမ်းကြပြီ။ တန်းခွဲသစ်များ Feb29 ဖွင့်မည်။
4 SKILLS Level(1,2,3)တက်ပြီးသူများကို Dip in English ချီးမြှင့်မည်။
အင်္ဂလိပ်စာကို တသမတ်တည်း ဆောင်ရန် ဂုဏ်ထူးထွက်ရှိမှုသာမက တစ်သက်တာအတွက် အခြေခံအသုံးပြုနိုင်မှာ ဧည့်သည်တော် တတ်ကျွမ်းချင်သူ
၉/၁၀ တန်း တက်မည့် ကျောင်းသား/ကျောင်းသူတိုင်းအတွက် Summer English Grammar အထူး တန်းခွဲသစ် လက်ခံပြီ။
နောက်ဆုံးပေါ် နိုင်ငံတကာ သင်ရိုးညွှန်းအတူ မိမိကိုယ်တိုင် နေ့စဉ်တကျ အသုံးတွက် လေ့ကျင့်ရင်း အလျင်မြန်ဆုံး တိုးတက်လွယ်
သွက်လက်မှန်ကန်စွာ ပြောတတ်စေဖို့ SPEAKING သီးသန့် ၄၊ ၅ လ အတတ် လက်ခံပြီ။
4 Skills Band 7 နှင့်အထက် ရအောင် သင်ပေးမည့် **IELTS ၄၊ ၅ လ အထူး လက်ခံပြီ။**
ဆရာမ ဒေါက်တာ မြင့်သန္တာ Ph.D တွဲဖက် သင်ကြားသည်။
အင်း၀ စာအုပ်တိုက် အပေါ် ၅-လွှာ ၊ ဦးထွန်းလင်းခြံလမ်း ၊ လှည်းတန်း ။ 0943125393
ဗိုလ်သီးသန့် ၄၃၃ (ပ)ထပ်၊ ကုန်သည်လမ်း (၄၄-လမ်းထိပ်) ။ 01 8398118, 295798

Little Learners
Playgroup + Preschool
Play-Based International Curriculum
NEW SCHOOL YANGON
A US-MYANMAR DUAL DIPLOMA PROGRAM
➤ Music & Me ! Parent-accompanied Classes
➤ Daycare Program
➤ Toddler Program
➤ Child-Centered Preschool
BRANCH I : HLAING / BRANCH II : LANMADAW.
NEW BRANCH III : YUZANA HOTEL BAHAN.
09 441571020
facebook.com/littlelearnersmm

ဟိုးပစေဒဿ Hotline - 09781888840
အဆင့်မြင့်ဗုဒ္ဓဂယာ ဘုရားဖူးအဖွဲ့
(၄)နှစ်ပြည့် အထူးလျှော့ဈေး
(8) Days 9.3 သိန်း Mar - 08 Apr - 11
(15) Days 11.3 သိန်း Mar - 12,25 Apr - 10
No.85 A Old Yay Tar Shay Street, Bahan Tsp, Yangon
Ph. No. 09-250150552 , 09-424144488/99, 09-420030679

09-252630799
MARCH 6,13,20,26
APRIL 10,11,12,13 14,17
To Your Dream Destinations

စီမံကိန်း၊ ဘဏ္ဍာရေး နှင့် စက်မှုဝန်ကြီးဌာန
ပြည်တွင်းအခွန်များဦးစီးဌာန
အောင်ဘာလေသိန်းဆုဌာနခွဲ
ကြေညာချက်
(ရက်စွဲ၊ ၂၀၂၀ ပြည့်နှစ်၊ ဖေဖော်ဝါရီ လ ၂၅ ရက်)

၁။ ၂၀၂၀ ပြည့်နှစ်၊ မတ် လ (၁)ရက်နေ့တွင် ကျင်းပမည့် (၁၃)ကြိမ်မြောက် ၁၀၀၀ ကျပ်တန် အောင်ဘာလေသိန်းဆုဖွင့်ပွဲအတွက် ထီလက်မှတ်များကို **"က"အက္ခရာမှ အစဉ်လိုက် "ကစ" ထိ** စုစုပေါင်းအက္ခရာ(၃၉)လုံး ရောင်းချခဲ့ပါသည်။

၂။ (၁၃)ကြိမ်မြောက် ၁၀၀၀ ကျပ်တန် အောင်ဘာလေသိန်းဆုဖွင့်ပွဲအတွက် ရောင်းချရသည့် အက္ခရာမှာ (၃၉)လုံး ဖြစ်၍ ၊ ထီစာအုပ်(၃၁၉၀၉၀၂) အုပ်ဖြစ်ပြီး၊ ထီလက်မှတ်စောင်ရေမှာ (၃၅၀၉၉၂၂) စောင် ဖြစ်ပါသည်။

၃။ ထီလက်မှတ်များ ရောင်းချရငွေမှာ ကျပ်သန်း (၃၁၉၀၉.၀၂၀) ဖြစ်သဖြင့် ၆၀% ခွဲဝေချီးမြှင့်ပေးမည့် ထီဆုငွေမှာ ကျပ်သန်း (၁၉၁၄၅.၄၁၂) ဖြစ်ပါသည်။

၄။ အဆိုပါ ခွဲဝေချီးမြှင့်ပေးမည့် ထီဆုငွေများမှ အောက်ဖော်ပြပါဆုမဲများ ချီးမြှင့်သွားမည်ဖြစ်ပါသည်-

(က) အထူးဆုကြီးစနစ်

(၁)	ကျပ်သိန်းတစ်သောင်းငါးထောင်	=	(၁) ဆု
(၂)	ကျပ်သိန်းတစ်သောင်း	=	(၁) ဆု
(၃)	ကျပ်သိန်းငါးထောင်	=	(၂) ဆု
(၄)	ကျပ်သိန်းနှစ်ထောင်	=	(၆) ဆု
(၅)	ကျပ်သိန်းတစ်ထောင်	=	(၈) ဆု

(ခ) ဆုတစ်ဆုချင်းစနစ်

(၁)	ကျပ်သိန်းငါးရာ	=	(၁၈) ဆု
(၂)	ကျပ်သိန်းနှစ်ရာ	=	(၂၃) ဆု
(၃)	ကျပ်သိန်းတစ်ရာ	=	(၂၉) ဆု
(၄)	ကျပ်သိန်းငါးဆယ်	=	(၃၀) ဆု
(၅)	ကျပ်သိန်းနှစ်ဆယ်	=	(၃၀) ဆု
(၆)	ကျပ်ဆယ်သိန်း	=	(၃၃) ဆု

(ဂ) ဝေဝေဆာဆာပဒေသာဆုမဲစနစ်

(၁)	ကျပ် သုံးသိန်း	=	(၁၅၀) ဆု
(၂)	ကျပ် နှစ်သိန်း	=	(၁၅၀၀) ဆု
(၃)	ကျပ် တစ်သိန်း	=	(၁၉၀၀၀) ဆု
(၄)	ကျပ် ငါးသောင်း	=	(၁၉၀၀၀၀) ဆု

၅။ ထိုပြင်သတ်မှတ်ကာလအတွင်း လာရောက်ထုတ်ယူခြင်းမရှိသော ဆုမဲများ၏ ဘဏ္ဍာသိမ်းရငွေမှ ကျပ်သန်း (၂၅၀)အား တစ်ဆုချင်းဆုမဲ **ကျပ် ၁၀သိန်း (၄)ဆု** နှင့် ဝေဝေဆာဆာဆုမဲများဖြစ်သည့် **ကျပ် ၃သိန်း (၂၀)ဆု၊ ကျပ် ၂သိန်း (၂၀၀)ဆု၊ ကျပ် ၁သိန်း (၂၀၀၀)ဆု စုစုပေါင်း(၂၂၂၄)ဆု** ကိုလည်းထပ်မံချီးမြှင့်ပေးမည်ဖြစ်ပါသည်။

၆။ (၁၃)ကြိမ်မြောက် ၁၀၀၀ကျပ်တန် အောင်ဘာလေသိန်းဆုဖွင့်ပွဲကို (၁.၃.၂၀၂၀)ရက်နေ့ (တနင်္ဂနွေနေ့)။ နံနက်(၈)နာရီအချိန်တွင် အမှတ် (၃၈၄)၊ မဟာဗန္ဓုလလမ်းနှင့် (၃၇) လမ်းထောင့်၊ ကျောက်တံတားမြို့နယ်ရှိ အောင်ဘာလေသိန်းဆုဌာနခွဲ၊ ထီဖွင့်ပွဲခန်းမ၌ ကျင်းပသွားမည်ဖြစ်ကြောင်း ကြေညာအပ်ပါသည်။

စက်မှုလယ်ယာဦးစီးဌာန၊ ဝန်ထမ်းဟောင်းများအသင်း ပဋ္ဌမအကြိမ်မြောက် အသက်(၇၅)နှစ်နှင့်အထက် ဝန်ထမ်းဟောင်းများအား ပူဇော်ကန်တော့ပွဲနှင့် တွေ့ဆုံပွဲ

စက်မှုလယ်ယာဦးစီးဌာန၊ ဝန်ထမ်းဟောင်းများအသင်း၏ ပဋ္ဌမအကြိမ်မြောက် အသက်(၇၅)နှစ်နှင့်အထက် သက်ကြီးဝန်ထမ်းဟောင်းများအား ပူဇော်ကန်တော့ပွဲနှင့် တွေ့ဆုံပွဲအခမ်းအနားကို အောက်ပါအစီအစဉ်အတိုင်း ကျင်းပပြုလုပ်မည်ဖြစ်ပါ၍ ဝန်ထမ်းဟောင်းများအားလုံး စုံညီတက်ရောက်ကြပါရန် ဖိတ်ကြားအပ်ပါသည်။

နေ့ရက်	-	၂၀၂၀ ခုနှစ်၊ ဖေဖော်ဝါရီလ ၂၉ ရက် (စနေနေ့)
အချိန်	-	နံနက် ၉:၀၀ နာရီမှ မွန်းတည့် ၁၂:၀၀ နာရီအထိ
နေရာ	-	သာသနာ့ဟိတကာရီဓမ္မာရုံ၊ ဆည်မြောင်းလမ်းနှင့် ဗိုလ်ချုပ်လမ်းဆုံ၊ (၄၅)ရပ်ကွက်၊ ဒဂုံမြို့သစ်(မြောက်ပိုင်း)မြို့နယ်
မှတ်ချက်	-	အလှူငွေများကို အခမ်းအနားကျင်းပသည့်နေရာတွင် လည်းကောင်း၊ အောက်ဖော်ပြပါ ဖုန်းနံပါတ်များသို့ လည်းကောင်း ဆက်သွယ်လှူဒါန်းနိုင်ပါသည်။ ဖုန်း-၀၉-၂၅၄၃၁၃၂၁၉၊ ၀၉-၄၉၂၅၃၂၀၄၊ ၀၉-၂၅၀၆၃၄၅၆၂၊ ၀၉-၅၀၉၅၈၇၂၊ ၀၉-၂၆၁၆၆၂၉၅၅ (သီးခြားဖိတ်စာမပို့ပါ)
လမ်းညွှန်	-	YBS ယာဉ် ၂၊ ၁၀၊ ၁၂၊ ၂၅၊ ၂၆၊ ၂၇၊ ၂၈၊ ၂၉၊ ၃၀၊ ၈၇ စီး၍ ဗထူးဈေး၊ ၄၆ လမ်းဆုံ၊ ၄၅(သ/မ) (၇/၈)လမ်းဆုံတွင် ဆင်းရန်။

အမှုဆောင်အဖွဲ့

နေပြည်တော်စည်ပင်သာယာရေးကော်မတီ
အိတ်ဖွင့်တင်ဒါခေါ်ယူခြင်း

၁။ နေပြည်တော်စည်ပင်သာယာရေးကော်မတီပိုင်၊ နေပြည်တော်အုတ်စက်ရုံတွင် အသုံးပြုရန်အတွက် အောက်ဖော်ပြပါ ကျောက်မီးသွေး ၁၂၀၀ တန်အား တင်ဒါခေါ်ယူ၍ ဝယ်ယူလိုပါသဖြင့် အိတ်ဖွင့်တင်ဒါပေးသွင်းရန် ဖိတ်ခေါ်အပ်ပါသည်-

စဉ်	အမျိုးအစား	ဝယ်ယူမည့်တန်	ရေငွေ့ပါဝင်မှုနှုန်း	အပူဓာတ်ပေးသည့်နှုန်း
(က)	မကွေးတိုင်း ဒေသထွက် ကျောက်မီးသွေး	၁၂၀၀တန်	၁၂%	500K Cal/kg, 9150Btu/Lb

၂။ (က) တင်ဒါပုံစံထုတ်ပေးမည့်ရက် - ၂၇-၂-၂၀၂၀ ရက်
(ခ) တင်ဒါပိတ်မည့်ရက်/အချိန် - ၁၃-၃-၂၀၂၀ရက်၊ ၁၆:၀၀ နာရီ
(ဂ) တင်ဒါတင်သွင်းရမည့်နေရာ - နေပြည်တော်အုတ်စက်ရုံ

၃။ တင်ဒါပုံစံနှင့် အသေးစိတ်သိရှိလိုပါက ရုံးချိန်အတွင်း အောက်ပါလိပ်စာတွင် မေးမြန်းစုံစမ်းထုတ်ယူနိုင်ပါသည်-
- **နေပြည်တော်အုတ်စက်ရုံ၊** ပျဉ်းမနား-တောင်ညိုကားလမ်း၊ မိုင်တိုင် ၁၆/၄၊ မင်းကုန်းကျေးရွာအနီး၊ ဥတ္တရသီရိမြို့နယ်၊ နေပြည်တော်။
- **ဆက်သွယ်ရန်ဖုန်းနံပါတ်**-၀၉-၄၃၁၃၂၇၄၉၊ ၀၉-၇၆၇၁၆၄၅၀၉

တင်ဒါကော်မတီ
နေပြည်တော်စည်ပင်သာယာရေးကော်မတီ

မြေကွက်များဈေးကောင်းပေးဝယ်လိုသည်
ဒဂုံမြို့သစ်၊ (အရှေ့ပိုင်း၊ မြောက်ပိုင်း၊ တောင်ပိုင်း၊ ဆိပ်ကမ်း) တို့တွင် မြေကွက်များဝယ်လိုသည်။
မညွှန်း 01-7339310,01-7339355,
Ph:01-7578044 ,01-7570721

ကန့်ကွက်နိုင်ပါသည်

ရန်ကုန်မြို့၊ ဒဂုံမြို့သစ်(မြောက်ပိုင်း)မြို့နယ်၊ မြေတိုင်းရပ်ကွက်အမှတ်(၃၂)၊ လက်ဝဲသုန္ဒရလမ်း၊ မြေကွက်အမှတ်(၁၂၅၇)၊ အိမ်အမှတ်(၈၀/ခ)၊ မြေအမျိုးအစား-နှစ်(၆၀)မြေငှားဂရန် (အလျားပေ၄၀x အနံ ပေ၆၀)ရှိ နှစ်(၆၀)မြေငှားဂရန်မြေကွက်ထဲမှ တရားဝင်မခွဲမစိတ်ရသေးသော (အလျားပေ ၁၀ x အနံ ပေ ၆၀)ရှိ မြေကွက်နှင့် အဆောက်အအုံအား တရားဝင်အမည်ပေါက်ပိုင်ဆိုင်သူ ဒေါ်ခင်စိန်ထံမှ အရောင်းအဝယ်ဆက်စပ်စာချုပ်ဖြင့် ဝယ်ယူပိုင်ဆိုင်ထားသူ ဒေါ်ခင်ကြာအေး[၁၂/တမန(နိုင်)၀၃၈၈၀၁]ထံမှ ကျွန်ုပ်၏မိတ်ဆွေဖြစ်သူ ဒေါ်ခင်သူ[၁၂/ဥကတ(နိုင်)၀၅၀၆၁၄]သည် အပြီးအပိုင်လက်ရောက်ဝယ်ယူရန် စရန်ငွေ (တန်ဖိုး၏ တစ်စိတ်တစ်ဒေသငွေ)ပေးချေထားပြီး ဖြစ်ပါ၍ ကန့်ကွက်လိုသူများရှိပါက တရားဝင်ခိုင်လုံသော (စာရွက်စာတမ်းမူရင်းများ)အထောက်အထားများဖြင့် ကျွန်ုပ်ထံသို့ ဤကြော်ငြာပါသည့်နေ့မှစ၍ (၇)ရက်အတွင်း လာရောက် ကန့်ကွက်နိုင်ပါသည်။ အကယ်၍ ထိုနေ့ရက်ကျော်လွန်သည့်တိုင် လာရောက်ကန့်ကွက်မှုများမရှိပါက ဤအရောင်းအဝယ်အား ဥပဒေနှင့်အညီ ဆက်လက်ဆောင်ရွက်သွားမည်ဖြစ်ကြောင်း အများသိစေရန်ကြေညာအပ်ပါသည်။ **လွှဲအပ်ညွှန်ကြားချက်များအရ-**

ဦးအာကာလင်း(LL.B) အထက်တန်းရှေ့နေ(စဉ်-၂၅၁၃၄/၂၀၀၆)
အမှတ်(၈၅၈)၊ အင်းဝလမ်း၊ (၆)ရပ်ကွက်၊ တောင်ဥက္ကလာပမြို့နယ်။
ဖုန်း-၀၉-၂၆၀၃၉၉၀၃၅

ဗုဒ္ဓဘာသာ ခရီးသွားလုပ်ငန်း မှ ဗုဒ္ဓဂယာ ဘုရားဖူးခရီးစဉ်များ

since 1993

!! စျေးနှုန်းအမှန် ဝန်ဆောင်မှု အမှန် !!

- သံဝေဇနီယ (၄) ဌာန၊ အဋ္ဌမဟာ (၄) ဌာန (အပြီးအစီး စရိတ်ငြိမ်း)
- ဗုဒ္ဓဂယာ (၈ ရက် ခရီးစဉ်) ကျပ် ၁၀ သိန်း (ဘုန်းကြီးကျောင်းတည်း) 27 Mar - 03 Apr 2020/ 11 - 18 Apr 2020 (ကျပ် ၁၁ သိန်းခွဲ)
- ဗုဒ္ဓဂယာ (၈ ရက် အထူးခရီးစဉ်) (အိန္ဒိယ + နီပေါ) USD 1100 (ဟိုတယ်တည်း)
- ဗုဒ္ဓဂယာ (၁၅ ရက် ခရီးစဉ်) ကျပ် ၁၂ သိန်း (ဟိုတယ် ၂ ညတည်း) 09 - 23 Mar 2020
- (ရက်တို ၃ ရက်၊ ၄ ရက် ၊ ၅ ရက် ၊ ၇ ရက် မည်သည့်ခရီးစဉ်များမဆို အဖွဲ့လိုက်နှင့် သီးသန့်သွားမြောက်လိုသူများကိုလည်း စျေးနှုန်းချိုသာစွာဖြင့် စီစဉ်ပေးပါသည်။)

အာရှ ခရီးစဉ်များ (Package Price)

- ရန်ကုန် - ဟန်နွိုင်း - ဟလောင်းဘေး (၄ ရက် ၃ ည) USD 228 (3* Hotel) 27 - 30 Mar 2020
- ရန်ကုန် - ဟိုချီမင်း - ကူချီ - မဲခေါင်မြစ်ဝှမ်း (၄ ရက် ၃ ည) USD 189 (3*Hotel) 27 - 30 Mar 2020
- ရန်ကုန် - ဘာလီကျွန်း (၄ ရက် ၃ ည) USD 245 (4* Hotel) 27 - 30 Mar 2020
- ရန်ကုန် - ကမ္ဘောဒီးယား (၃ ရက် ၂ ည) USD 172 (3* Hotel) 27 - 29 Mar 2020
- ရန်ကုန် - ဒါနန်း - ဘန်နာဟေး (Golden Bridge) (၄ ရက် ၃ ည) USD 222 (3* Hotel) 27 - 30 Mar 2020
- အသွားအပြန် လေယာဉ်လက်မှတ်မှအစ ကျန်တာအကုန်အပြီးအစီးဖြစ်ပါသည်။
- ဆက်သွယ်ရန်လိပ်စာ - အမှတ် ၁၄၆၊ ၃လွှာ ၊ အနော်ရထာလမ်း၊ ဗိုလ်တထောင်မြို့နယ် ၊ ရန်ကုန်မြို့၊ ဖုန်း - ၀၉ -၂၀၀၅၆၈၅၀၊ ၀၁ - ၂၉၄၀၅၈ ၊ ၀၁ -၂၉၇၇၉၉၅၊ ၀၉ - ၇၈၇၀၄၃၂၈၈။

လေးမျက်နှာမြို့နယ်အသင်း(ရန်ကုန်) နှစ်ပတ်လည်သင်းလုံးကျွတ် အစည်းအဝေးနှင့်သက်ကြီးပူဇော်ပွဲ

လေးမျက်နှာမြို့နယ်အသင်း(ရန်ကုန်)၏ နှစ်ပတ်လည်သင်းလုံးကျွတ် အစည်းအဝေးနှင့် အသက်(၈၀)နှစ်နှင့်အထက် အသက်ကြီးအသင်းသားများအား ပူဇော်ပွဲအခမ်းအနားကို အောက်ပါအစီအစဉ်အတိုင်း ကျင်းပမည်ဖြစ်ပါ၍ အသင်းဝင်များ၊ အသင်းမဝင်ရသေးသော ရန်ကုန်ရောက်မြို့နယ်သူ/ သားများနှင့် အသင်းအကျိုးကို လိုလားသူများ မပျက်မကွက်တက်ရောက်ကြပါရန် ဖိတ်ကြားအပ်ပါသည်။

ကျင်းပမည့်ရက်	- ၂၉-၂-၂၀၂၀ရက်(စနေနေ့)
ကျင်းပမည့်အချိန်	- နံနက် ၉:၀၀နာရီ
ကျင်းပမည့်နေရာ	- အောင်ဆန်းတောရတပ်ဦးကျောင်းတိုက်၊ စဉ့်ကူရပ်ကွက်၊ အောင်ဆန်းမြို့၊ အင်းစိန်မြို့နယ်၊ [(၁)ဂိတ်မှတ်တိုင်တွင်ဆင်းပါ။]

မှတ်ချက်။ ။ ဆုတခွန်းတိုက်မိသားစု ဒေါ်ဝေလွင်မော်(ခ)ရှိုးရှိုး၊ ဒေါ်ခင်ဇာတင့်၊ ဒေါ်ခိုင်ခိုင်စိုး(ခ)မိခိုင်၊ ဒေါ်စန္ဒာ(ခ)မိတာတို့မှ နေ့လယ်စာ ထမင်းဖြင့် ဧည့်ခံကျွေးမွေးပါမည်။

အလုပ်အမှုဆောင်အဖွဲ့
လေးမျက်နှာမြို့နယ်အသင်း(ရန်ကုန်)

Golden Asia Travel 09 43092336, 09 43016439

- မိုးကုတ်၊ ဖလုံတောင်၊ အင်းတော်ကြီး၊ မြစ်ကြီးနား၊ မြစ်ဆုံ၊ ရွှေဘို၊ အညာသီဟတော 120000/ 180000
- ဘုံတော်ရှင်မြတ်မော်တင်စွန်း၊ ဟိုင်းကြီးကျွန်း၊ ငွေတောင်ကမ်းခြေ (စားသုံးငြိမ်း)45000 ငွေဆောင်ပါ 50000
- မန်းရွှေစက်တော် (၁)ညအိပ်၊ စက္ကိန်းတဲ၊ နဂါးပွက်၊ မကွေး၊ လမ်းဘုရားစုံ (စား-တည်း/ငြိမ်း) 45000
- မန်းရွှေစက်တော်၊ ပုဂံ၊ စွယ်တော်လေးဆူ၊ ပုပ္ပါး ပခုက္ကူ (စား-တည်း/ငြိမ်း) 65000/100000
- မန်းရွှေစက်တော်၊ အလောင်းတော်ကဿပ၊ မုံရွာ၊ စစ်ကိုင်း၊ ကျောက်စိမ်းစေတီ 65000/ 100000
- အလောင်းတော်ကဿပ(သီးသန့်)၊ မုံရွာ၊ စစ်ကိုင်း၊ ကျောက်စိမ်းစေတီ (Motel-တည်း+ဆိုင်ကယ်)90000
- မန္တလေး၊ ပြင်ဦးလွင်၊ စစ်ကိုင်း၊ မင်းကွန်း၊ အင်းဝ၊ မုံရွာ (အလောင်းတော်) 100000/140000
- ထားဝယ်ရှင်ကိုးရှင်၊ မောင်းမကန်၊ မျှော်ရစ်၊ ရှင်မှော်၊ ကျိုက္ကမီ၊ စက်စဲ 100000/130000
- တောင်ကြီး အင်းလေး၊ ပင်းတယ၊ ရွှာင်၊ ထမ့်စမ်း 75000/90000 လျှိုင်ကော်ပါ 100000/120000

ကားမျိုးစုံစီးလုံးငှား စီစဉ်ပေးသည် ✧ ကျိုက်ထီးရိုး/ ချောင်းသာ(နေ့စဉ်)

ပွဲစိုး ဘူ ခရီးစဉ်မြင့်

ထားဝယ်ရှင်ကိုးရှင်၊ ကျိုက္ကမီ၊ စက်စဲကမ်းခြေ၊ မန္တလေး၊ ပေမြို့၊ စစ်ကိုင်း၊ မုံရွာ၊ အလောင်းတော် အင်းတော်ကြီး၊ မြစ်ဆုံ၊ ဖလုံတောင်၊ မိုးကုတ်၊ ရွှေဘို ပုဂံ၊ ပုပ္ပါး၊ စွယ်တော်လေးဆူ၊ ပခုက္ကူ၊ ပြည့်(၅)ပြည့် မော်တင်စွန်း၊ ချောင်းသာ၊ ပုသိမ်ဘုရား၊ ဟိုင်းကြီး ရွှေစက်တော်၊ စက္ကိန်းတဲ၊ နဂါးပွက်၊ ကျောင်းတော်ရာ

09405088558 ဒေါ်ကြည်နွေ တိုင်းထွက်မည်။

(ငှားမည်/ရောင်းမည်)ဝယ်ယူမည်

* ဗိုလ်တထောင်(၃၀'x၅၀')ဒုထပ် (၄.၅)LS ရောင်း(၁၂၉၀)LS *လမ်းမတန်းရှိမြေကွက်(၂၀'x၆၀')ရန်ကင်း၊တ/ဥက္ကလာ၊ သဃ်န်းကျွန်း *ကျွမ်းကျင်ယာဉ်မောင်း၊ အိမ်အကူ၊ လူနာစောင့် (Nurse Aid)မ

09-431 33 981, 01-824 55 85
09-950 977 152, 01-824 666 3

ရွှေလမ်းညွှန်

ရွှေစက်တော်၊ မကွေး၊ မင်းဘူး၊ ကျောင်းတော်ရာ (၃)ရက် ... 36000 မတ်လ 6
ရွှေစက်တော်၊ စစ်ကိုင်း၊ မင်းကွန်း၊ အင်းဝ၊ မုံရွာ၊ အလောင်းတော် (၄)ရက် ... 88000 မတ်လ 20
ထားဝယ်၊ ရှင်ကိုးရှင်၊ မျှော်ရစ်၊ မောင်းမကန်၊ ... (၄)ရက် ... 88000 မတ်လ 20
တောင်ကြီး၊ အင်းလေး၊ ပင်းတယ၊ ... (၄)ရက် ... 60000 မတ်လ 26

09-262705136, 09-420087371

ကွန်ဒိုတိုက်ခန်းရောင်းမည်

မဥက္ကလာ၊ မေဒါဝီ လမ်းမကြီးပေါ်(၂၀ x ၆၀) Lift အပါမြေညီမှ ဂဝထပ်ခွဲ Pant House အထိ(အလှ္ဘာစုံ) Hall တိုက်သစ် BCC ပါ

09973070661

ပို့ဆောင်ရေးနှင့်ဆက်သွယ်ရေးဝန်ကြီးဌာန မြန်မာ့ဆိပ်ကမ်းအာဏာပိုင် လေလံကြော်ငြာ

၁။ MIP/AWPT/HPT ဆိပ်ကမ်းတို့တွင် ထိန်းသိမ်းထားရှိသော (၁)နှစ်ကျော်ကြာသည်အထိ လာရောက်ထုတ်ယူခြင်းမရှိသည့် ကုန်သေတ္တာများနှင့် ကုန်ပိုင်ရှင်မှ စွန့်လွှတ်ထားသော ကုန်သေတ္တာများအတွင်းမှ Philip တံဆိပ် လူသုံးကုန်လျှပ်စစ်ပစ္စည်းများ၊ ဂလူ့ဂို့ဆေးဝါးများ၊ ကြွေပြားများ၊ စက်ပစ္စည်းနှင့်အဝတ်ဖြတ်စများ စသည့်ကုန်ပစ္စည်းများအား လက်ရှိမျက်မြင် အခြေအနေအတိုင်း ၂၆-၃-၂၀၂၀ ရက် ၁၃:၀၀ နာရီတွင် အိတ်ဖွင့်တင်ဒါစနစ်ဖြင့် လေလံတင်ထုခွဲရောင်းချမည်ဖြစ်ပါသည်။

၂။ တင်ဒါပုံစံနှင့် တင်ဒါစည်းကမ်းချက်များကို မြန်မာ့ဆိပ်ကမ်းအာဏာပိုင်၊ ဗဟိုပစ္စည်းထိန်းဌာန၊ ကမ်းနားလမ်း(ဗိုလ်တထောင်ဘုရားအနောက်ဘက်၊ ကွန်ကရစ်လမ်း၊ Toll Gate အနီး) ဆိပ်ကမ်းမြို့နယ်၊ ရန်ကုန်မြို့တွင် ၃-၃-၂၀၂၀ ရက်မှ ၂၅-၃-၂၀၂၀ ရက်အထိ ရုံးဖွင့်ရက်/ရုံးချိန်အတွင်း ဆက်သွယ်ဝယ်ယူနိုင်ပြီး အသေးစိတ်သိရှိလိုပါက တယ်လီဖုန်းအမှတ် ၀၁-၈၆၁၀၂၃၀ တို့သို့ ဆက်သွယ်စုံစမ်းနိုင်ပါသည်။

လေလံတင်ထုခွဲရောင်းချရေးကော်မတီ

ပျောက်ဆုံးကြောင်း

ကျွန်တော် မောင်ဝေယံမင်း ထွန်း[၁၂/စခန(နိုင်)၀၆၉၂၁၀]၏ SID ကတ်သည် ၂၂-၂-၂၀၂၀ရက်တွင် ခရီးသွားရင်းပျောက်ဆုံးသွားပါသဖြင့် တွေ့ရှိက အကြောင်းကြားပါရန် ကျေးဇူးဆပ်ပါမည်။

ဖုန်းနံပါတ်-၀၉-၉၆၃၁၉၉၂၇၀

မွေးသက္ကရာဇ်အမှန်

ချင်းပြည်နယ်၊ ပလက်ဝမြို့နယ်၊ ယောင်ဝကျေးရွာနေ ဦးဝါလိုင် [၄/ ပလဝ(နိုင်)၀၀၂၁၇၄]၏သမီး မသီတာအေး [၄/ပလဝ(နိုင်) ၀၆၃၄၅၂]၏မွေးက္ကရာဇ်အမှန်မှာ(၅-၁၀-၂၀၀၀) ဖြစ်ပါကြောင်းနှင့် သား မောင်ဘီးဘီး [၄/ ပလဝ(နိုင်) ၀၆၃၄၄၇]၏ မွေးသက္ကရာဇ်အမှန်မှာ (၂-၅-၂၀၀၁) ဖြစ်ပါသည်။

အသေးစားနှင့်အလတ်စားလုပ်ငန်းများဖွံ့ဖြိုးရေးဘဏ် (၂၄)ကြိမ်မြောက် နှစ်ပတ်လည် အထွေထွေညီလာခံ အစည်းအဝေးကျင်းပမည့်နေရာနှင့် နေ့ရက်ပြောင်းလဲမည်ဖြစ်ပါကြောင်း အသိပေးအကြောင်းကြားခြင်း

၁။ အသေးစားနှင့် အလတ်စားလုပ်ငန်းများဖွံ့ဖြိုးရေးဘဏ်၏ (၂၀၁၈-၂၀၁၉)ဘဏ္ဍာရေးနှစ်(၂၄) ကြိမ်မြောက် နှစ်ပတ်လည် အထွေထွေညီလာခံအစည်းအဝေးကျင်းပရန်အတွက် နိုင်ငံပိုင်သတင်းစာ(၂)စောင် (မြန်မာ့အလင်း၊ ကြေးမုံ)တို့တွင် ၂၀၂၀ပြည့်နှစ်၊ ဇန်နဝါရီလ ၃၁ ရက်နှင့် ဖေဖော်ဝါရီလ ၂ ရက်တို့တွင် ထည့်သွင်းကြေညာခဲ့ပြီးဖြစ်ပါသည်။

၂။ ယခင် သတင်းစာတွင် ထည့်သွင်းဖော်ပြခဲ့ပြီးဖြစ်သည့် ကျင်းပမည့်နေရာနှင့်နေ့ရက်၊ အချိန်အစား ၂၀၂၀ပြည့်နှစ်၊ မတ်လအတွင်းတွင် ပြောင်းလဲကျင်းပပြုလုပ်သွားမည်ဖြစ်ပါကြောင်း အသိပေးကြေညာအပ်ပါသည်။

၃။ ကျင်းပမည့်နေရာနှင့်နေ့ရက်၊ အချိန်တို့အား နိုင်ငံပိုင်သတင်းစာများတွင် ကြိုတင်ထည့်သွင်းကြေညာပေးသွားမည်ဖြစ်ပါကြောင်း အသိပေးအပ်ပါသည်။

၄။ ထပ်မံသိရှိလိုသည့် အချက်များရှိပါက

ဦးဆောင်ညွှန်ကြားရေးမှူး	ဖုန်းနံပါတ်(၀၉-၄၂၁၆၃၃၅၂၀)။
ဒုတိယ ဦးဆောင်ညွှန်ကြားရေးမှူး	ဖုန်းနံပါတ်(၀၉-၉၇၇၁၈၀၈၀၀၀)သို့

ဆက်သွယ်မေးမြန်းနိုင်ပါသည်။

ဒါရိုက်တာ အဖွဲ့အမိန့်အရ
အမှုဆောင်အရာရှိချုပ်

အ မျိုး သ ား စာ ပေ ဆု ရ

ဟိန်းလတ်

အကန့်အသတ်မဲ့ ပါဝါစွမ်းပကား

UNLIMITED POWER
THE NEW SCIENCE OF PERSONAL ACHIEVEMENT
ANTHONY ROBBINS

ယခုထွက် စာအုပ်

တတိယကမ္ဘာမှ ပထမကမ္ဘာသို့

ထွက်ရှိပြီး စာအုပ်

HUAWEI
PHILOSOPHY OF HUMAN RESOURCE MANAGEMENT

ဟွာဝေး၏ လူသားရင်းမြစ် စီမံအုပ်ချုပ်မှု ဒဿန

ထွက်ရှိပြီး စာအုပ်

ကန့်ကွက်နိုင်ကြောင်းကြေညာခြင်း

ရန်ကုန်မြို့၊ ဗိုလ်တထောင်မြို့နယ်၊ (၄)ရပ်ကွက်၊ ဗိုလ်တစ်ထောင်လမ်းသွယ်(၁)လမ်း၊ အမှတ်(၁၀/၁၂)၊ (၂)ခန်းတွဲ RC (၈)ထပ်ခွဲ(Lift ပါ) အဆောက်အအုံ၏ (မြေညီထပ်)+ (ထပ်ခိုး)၊ (လက်ယာခန်း)၊ မြေညီဧရိယာ(၉၃၁)+ထပ်ခိုးဧရိယာ(၉၃၁)စတုရန်းပေရှိ မီနီကွန်ဒိုတိုက်ခန်းနှင့် ၎င်းမီနီကွန်ဒိုတိုက်ခန်း၏ အကျိုးခံစားခွင့်အရပ်ရပ်အားလုံးတို့ကို လွှဲပြောင်းရောင်းချပိုင်ခွင့်ရှိသည်ဟု ဝန်ခံကတိပြုသူဖြစ်သော ဦးပါကျွန်း[၁၂/ပဘတ(နိုင်)၀၀၇၃၈၉]ထံမှ ကျွန်ုပ်တို့၏မိတ်ဆွေဖြစ်သော ဦးမင်းသူဟိန်းထွန်း[၁၂/သဃက(နိုင်)၁၅၀၀၁၄]၊ ဒေါ်သဥ္ဇာလှိုင်[၉/ရမသ(နိုင်)၁၀၇၇၀၉]တို့က အပြီးအပြတ်ဝယ်ယူရန်အတွက် စရန်ငွေတစ်စိတ်တစ်ဒေသကို ပေးချေထားပြီးဖြစ်ပါ၍ ကန့်ကွက်လိုသူများရှိပါက ဤကြော်ငြာပါသည့်နေ့မှ (၇)ရက်အတွင်း တိကျခိုင်လုံသော စာရွက်စာတမ်းမူရင်းများနှင့်တကွ ကျွန်ုပ်တို့ထံသို့ ကိုယ်တိုင်လာရောက်ကန့်ကွက်နိုင်ပါသည်။ သတ်မှတ်နေ့ရက်အထိ ကန့်ကွက်မည့်သူမရှိပါက အရောင်းအဝယ်ကို ဥပဒေနှင့်အညီ ပြီးဆုံးသည်အထိ ဆက်လက်ဆောင်ရွက်သွားမည်ဖြစ်ကြောင်း အသိပေးကြေညာအပ်ပါသည်။

ဦးမင်းသူဟိန်းထွန်း၊ ဒေါ်သဥ္ဇာလှိုင်တို့၏ လွှဲအပ်ညွှန်ကြားချက်အရ-

ဦးဝင်းမင်းစိုး	**ဒေါ်သူစာကျော်**	**ဒေါ်ဝေဖြိုးအောင်**
LL.B,WIPO(Switzerland)	**LL.B,D.B.L,D.I.L,D.I.P.L,WIPO (Switzerland)**	**LL.B**
တရားလွှတ်တော်ရှေ့နေ(စဉ်-၁၂၆၆၄)	**တရားလွှတ်တော်ရှေ့နေ(စဉ်-၁၆၅၂၆)**	**တရားလွှတ်တော်ရှေ့နေ(စဉ်-၁၅၄၅၅)**
Ph-09-450023651	**Ph-09-254508917**	**Ph-09-421157856**

Level(၅၊ ၆၊ ၇၊ ၈) တာဝါ(၂)၊ HAGL Myanmar Center Tower ၊ အမှတ်(၁၉၂)၊ ကမ္ဘာအေးဘုရားလမ်း၊ ဗဟန်းမြို့နယ်၊ ရန်ကုန်မြို့။

နား၊ နှာခေါင်း၊ လည်ချောင်း ရောဂါများကိုတစ်နေရာတည်းတွင် နိုင်ငံတကာအဆင့်မီ စက်ကိရိယာများဖြင့် ခွဲစိတ်ကုသနိုင်ပါပြီ

MANDALAR HOSPITAL

- ပြင်ပလူနာဌာနတွင် သန့်ရှင်းသပ်ရပ်သော ခေတ်မီ ထိုင်ခုံ နှင့် ရောဂါစမ်းသပ်ပစ္စည်းများ
- တိကျမှန်ကန်သော ရောဂါရှာဖွေမှုများအတွက် အဆင့်မီ မှန်ပြောင်းများ
- သွေးထွက်နည်း၍ အနာကျက်မြန်စေရန် Harmonic Scapel နှင့် microdebrider ခေါ် အဆင့်မီ စက်ပစ္စည်းများ
- ရောဂါနေရာအား တိကျစွာကုသပေးနိုင်သော အနုစိတ်ကြည့်မှန်ပြောင်းများဖြင့်

မြည်တွင်းမြည်ပ နား၊ နှာခေါင်း လည်ချောင်း အထူးကု ဆရာဝန်ကြီးများကိုယ်တိုင် (၂၄)နာရီအချိန်ပြည့် ကြည့်ရှုကုသပေးနေပါပြီ။

မန္တလာဆေးရုံ - ၃၃ လမ်း၊ ၆၈ x ၆၉ လမ်းကြား၊ မန္တလေးမြို့၊ ၀၉ - ၇၉၆ ၁၈၈ ၁၁၁၊ ၀၉ - ၄၂၃ ၃၄၃ ၆၄၀

"ရွှေစည်"
အိမ်ပြောင်း၊ အိမ်ရွှေ့နှင့် ကုန်စည်ဝန်ဆောင်မှု
09-443122029
09-795669534

ကျေးဇူးဆပ်ပါမည်

ကျွန်မ ဒေါ်ညိုညို[၁၂/ဗဟန(နိုင်)၀၈၂၃၈၆]၏ နိုင်ငံကူးလက်မှတ် (M-081913) ပျောက်ဆုံးသွားပါ၍ တွေ့ရှိပါက အကြောင်းကြားပေးပါရန်။ ကျေးဇူးဆပ်ပါမည်။

ဒေါ်ညိုညို၊ ဖုန်း-၀၉-၇၇၇၈၈၇၈၉၉

ကန့်ကွက်နိုင်ကြောင်းကြော်ငြာ

ဒဂုံမြို့သစ်(အရှေ့ပိုင်း)မြို့နယ်၊မြေတိုင်းရပ်ကွက်အမှတ်(၆)၊မြေကွက်အမှတ်(၁၇၄)၊ မြေကွက်တည်နေရာအမှတ်(၁၇၄)၊(၆)ရပ်ကွက်၊အင်းဝ(၃)လမ်း၊ဒဂုံမြို့သစ်(အရှေ့ပိုင်း)မြို့နယ်၊ဦးတင်ဝင်း(YNG-၀၅၅၅၄၇)အမည်ပေါက်၊နှစ်(၆၀)ဂရန်မြေအားအမည်ပေါက်-ဦးတင်ဝင်း(YNG-၀၅၅၅၄၇)ခင်ပွန်းကွယ်လွန်သဖြင့်ဇနီးဖြစ်သူဒေါ်လှလှမော်(၁၂/ကမရ(နိုင်)၀၄၇၂၃၃)မှနှင်းတော်ဝပ်ကြောင်းကျမ်းကျိန်လွှာအောက်ခံကျမ်းကျိန်လွှာသေစာရင်းသန်းခေါင်စာရင်းတရားမအထွေထွေလျှောက်လွှာ(အထူး)အမှတ်၂၈၂/၂၀၁၈နေ့စဉ်မှတ်တမ်းတရားမအယူခံမှုအမှတ်-၁၆၀/၂၀၁၈နေ့စဉ်မှတ်တမ်းနှင့်နှစ်(၆၀)မြေငှားစာချုပ်(ဂရန်)မူရင်းတို့တင်ပြ၍ပိုင်ဆိုင်ကြောင်းနှင့်အရောင်းမြေပုံကူးလျှောက်ထားလာရာမြေစာရင်းမှတ်ချက်ရှိ၂၀၁၄၊၂၀၁၆ခုနှစ်တွင်ဦးတင်ဝင်း၏အမည်ခေါင်းမဲပြောင်းမှုကန့်ကွက်ခြင်းအားရှင်းလင်းရန်အကြောင်းကြားခဲ့ရာဒေါ်လှလှမော်မှဝင်စာ-၈၄၀၀/၁၈-၉-၂၀၁၉ဖြင့်တရားရုံး၏အမိန့်ဒီကရီများတင်ပြလာပြီးရှင်းလင်းတင်ပြလာပါသဖြင့်ဌာနမှကွင်းဆင်းစစ်ဆေးရာမြေကွက်လပ်ဖြစ်ပါသည်။သို့ဖြစ်ပါ၍ဒေါ်လှလှမော်မှနှစ်(၆၀)မြေငှားစာချုပ်(ဂရန်)မူရင်းတင်ပြ၍ပိုင်ဆိုင်ကြောင်းနှင့်အရောင်းမြေပုံကူးလျှောက်ထားလာခြင်းအားတရားဝင်နိုင်လုံသောအထောက်အထားများဖြင့်ဤကြော်ငြာပါသည့်နေ့မှစ၍(၇)ရက်အတွင်းကန့်ကွက်နိုင်ပါကြောင်းနှင့်ကန့်ကွက်မှုမရှိပါကလုပ်ထုံးလုပ်နည်းအတိုင်းဆက်လက်ဆောင်ရွက်ပေးမည်ဖြစ်ပါကြောင်းအသိပေးကြေညာအပ်ပါသည်။ ဌာနမှူး(ဒုတိယညွှန်ကြားရေးမှူးချုပ်)၊

မြို့ပြစီမံကိန်းလုပ်ငန်းတာဝန်ခံအဖွဲ့၊ရန်ကုန်မြို့တော်စည်ပင်သာယာရေးကော်မတီ

"ကန့်ကွက်နိုင်ကြောင်း အများသိစေရန် ကြေညာခြင်း"

ရန်ကုန်မြို့၊ ရွှေပြည်သာမြို့နယ်၊ မြေတိုင်းရပ်ကွက်အမှတ် (၈/၁၁)၊ မြေကွက်အမှတ် (၂၁၂)၊ အကျယ်အဝန်း (အလျား ၆၀ပေ x အနံ ၆၀ပေ)၊ (၃၆၀၀) စတုရန်းပေရှိ မြေအမျိုးအစား-(ပါမစ်) မြေကွက်နှင့် ယင်းမြေကွက်ပေါ်ရှိ ရန်ကုန်မြို့၊ ရွှေပြည်သာမြို့နယ်၊ (၄)ရပ်ကွက်၊ ဒေါနလမ်း၊ အမှတ် (၂၁၂) ဟုခေါ်တွင်သော အကျိုးခံစားခွင့် အရပ်ရပ်အားလုံးကို အမည်ပေါက်သူ ဒုဗိုလ်မှူးကြီးလွင်ကို(ငြိမ်း) (၉/မထလ(နိုင်)၀၆၇၉၂၂) က မိမိတစ်ဦးတည်းသာလျှင် လက်ရှိပိုင်ဆိုင်ပြီး ရောင်းချပိုင်ခွင့်ရှိကြောင်း၊ ပိုင်ဆိုင်မှုအငြင်းပွားမှု ကင်းရှင်းကြောင်း ဝယ်သူအမည်ဖြင့် နှစ် (၆၀) မြေငှားဂရန်လျှောက်ထား၍ ရမည်ဖြစ်ကြောင်း ဝန်ခံကတိပြုပြောဆို၍ ရောင်းချသဖြင့် ၎င်းထံမှ အပြီးအပိုင်ဝယ်ယူရန်အတွက် ကျွန်ုပ်မိတ်ဆွေက ရောင်းဖိုးငွေ၏ တစ်စိတ်တစ်ဒေသကို စရန်ငွေအဖြစ် ပေးချေပြီးဖြစ်ပါသည်။ အရောင်းအဝယ်အား ကန့်ကွက်လိုပါက ဤကြော်ငြာပါသည့် နေ့မှစ၍ (၇) ရက်အတွင်း ကျွန်ုပ်ထံသို့ တရားဝင်ပိုင်ဆိုင်မှု စာချုပ်စာတမ်း အထောက်အထားမူရင်းများဖြင့် ကိုယ်တိုင်လာရောက် ကန့်ကွက်နိုင်ပါကြောင်းနှင့် သတ်မှတ်ရက် ကျော်လွန်ပါက အရောင်းအဝယ်ပြီးမြောက်သည်အထိ ဥပဒေနှင့်အညီ ဆက်လက်ဆောင်ရွက်သွားမည်ဖြစ်ကြောင်း အများသိစေရန် ကြေညာအပ်ပါသည်။

လွှဲအပ်ညွှန်ကြားချက်အရ - **ဒေါ်ပါးပါးနီ (L.L.B, D.B.L)**
တရားလွှတ်တော်ရှေ့နေ (စဉ်-၁၁၈၄၇)
တိုက်-၉/၁၁၊ အခန်း(၂၀၂/ဘေ)၊ ဒုတိယထပ်၊ ၃၆-လမ်း၊ ကျောက်တံတားမြို့နယ်၊ ရန်ကုန်မြို့။

ကန့်ကွက်နိုင်ကြောင်း ကြော်ငြာ

ရန်ကုန်တိုင်းဒေသကြီး တောင်ဥက္ကလာပမြို့နယ်၊ (၇) ရပ်ကွက်၊ ရွှင်သိဒ္ဓတ် (၁၃)လမ်း အမှတ် (၇၁၅/ခ)တု ခေါ်တွင်သည့် ဒေါ်ကြင်ရွှေ အမည်ပေါက် ပိုင်ဆိုင်သော အလျား (၂၀)ပေ၊ အနံ (၆၀) ပေ အကျယ်ဝန်းရှိ မြေကွက်အား အမွေဆက်ခံပိုင်ဆိုင်သည်ဟု အဆိုပြုသူ (ဒေါ်ကြင်ရွှေ၏ သားသမီးများဖြစ်ကြသော) ဦးဝင်းနိုင်၊ ဦးမြင့်နိုင်၊ ဦးဇော်နိုင်နှင့် ဦးကျော်မင်းထွေးတို့က ယင်းမြေကွက်ကို တဆင့်ရောင်းချထားခြင်း ပေါင်နှံထားခြင်း အခြားအမွေဆိုင် အရှုပ်အရှင်းမရှိ၍ ကန့်ကွက်ချက်တစ်စုံတစ်ရာမရှိ ကင်းရှင်းကြောင်းနှင့် အပြီးအပိုင် ရောင်းချခွင့်ရှိကြောင်း ကမ်းလှမ်းလာသဖြင့် ကျွန်ုပ်၏ မိတ်ဆွေမှ ယင်းမြေကွက်ကို ဝယ်ယူရန်အတွက် စရံငွေပေးချေပြီးဖြစ်သောကြောင့် ဤအရောင်းအဝယ်ပြုလုပ်မှုနှင့်စပ်လျဉ်း၍ ကန့်ကွက်ရန် တစ်စုံတစ်ရာရှိပါက လုံလောက်သည့် စာရွက်စာတမ်းအထောက်အထားအပြည့်အစုံဖြင့် (၁၀-၃-၂၀၂၀)နေ့ နောက်ဆုံးထား၍ ကျွန်ုပ်ထံသို့ ကန့်ကွက်နိုင်ကြောင်းနှင့် ကန့်ကွက်ချက် တစ်စုံတစ်ရာမရှိပါက အဆိုပါ မြေကွက်အရောင်းအဝယ်ကို ပြီးဆုံးသည်အထိ ဥပဒေနှင့်အညီ ဆက်လက်ဆောင်ရွက်သွားမည် ဖြစ်ကြောင်း ကြော်ငြာအပ်ပါသည်။

လွှဲအပ်ချက်အရ
ဦးမင်းကိုဦး၊ အထက်တန်းရှေ့နေ (စဉ်-၄၈၃၂၁)
အမှတ်-၈၃/၁၁၊ ဒုတိယထပ်၊ ဖန်းဆိုးတန်းလမ်း၊ ကျောက်တံတားမြို့နယ်၊
ရန်ကုန်တိုင်းဒေသကြီး။ ဖုန်း - ၀၉ ၈၉၉၈၈၂၄၉၉

သစ်ပင်စိုက်မှ အရိပ်ရ၏ ရိပ်ခိုနားနေ အပန်းဖြေ၏

တောင်သာမြို့နယ်အသင်း(ရန်ကုန်) သင်းလုံးကျွတ်အစည်းအဝေး ဖိတ်ကြားလွှာ

တောင်သာမြို့နယ်အသင်း(ရန်ကုန်)၏ (၃၆)ကြိမ်မြောက် နှစ်ပတ်လည် သင်းလုံးကျွတ်အစည်းအဝေးနှင့် ပညာရည်ချွန်ဆုပေးပွဲ အခမ်းအနားကို အောက်ပါ အစီအစဉ်အတိုင်း ကျင်းပမည်ဖြစ်ပါ၍ အသင်းဝင်များ၊ ပညာရည်ချွန်ဆုအတွက် လျှောက်ထားပြီးသူများ၊ အသင်းမဝင်ရသေးသော မြို့နယ်သူ/သားများမပျက်မကွက် တက်ရောက်ကြပါရန် ဖိတ်ကြားအပ်ပါသည်။

အသင်းဝင်စဓာတ်ကတ်ပြုလုပ်ပေးမည်ဖြစ်ပါ၍ ဓာတ်ပုံ၂ပါတ်ပုံယူဆောင်လာခဲ့စေလိုပါသည်။

ကျင်းပမည့်ရက်	-------	၂-၃-၂၀၂၀ တောင်သူလယ်သမားနေ့(တနင်္လာနေ့)
ကျင်းပမည့်အချိန်	-------	နံနက် (၈း၀၀) နာရီ
ကျင်းပမည့်နေရာ	-------	ရွှေကျင်နိကာယသာသနာ့ယက်သာရေစ္ဆာမိဓာန်တော်ကြီး ကြားတောရလမ်းနှင့် ကမ္ဘာအေးဘုရားလမ်းထောင့် (ရေချမ်းစင်မှတ်တိုင်အနီးစီးပွားဆောင်)
ညှိမ်ခြင်းအစီအစဉ်	-------	အခမ်းအနားတွင်ခန်းပေါက်မြင့်ညစ်ခံကျွေးမွေးပါမည်
အခမ်းအနားလက်ဆောင်	-------	စလာမပါက်စမ်းလက်ဆောင်အစီအစဉ်ပါရှိသည်။

(အမှုဆောင်အဖွဲ့)

WE Tour ဘုရားဖူးအပန်းဖြေပို့ဆောင်ရေး

မော်တင်စွန်းဘုရားပွဲတော်	25000/-
ရွှေစက်တော်ဖွင့်ပွဲ၊ ကျောင်းတော်ရာ၊ မင်းဘူး၊ မကွေးမြသလွန်	30000/-
ပုဂံညောင်ဦး၊ ပုပ္ပါး၊ စွယ်တော်လေးဆူ၊ ပြည့်ငါးပြည့်၊ ဟိုတယ်-စားငြိမ်း	70000/-
ပြည်၊ အကောက်တောင်၊ ရွှေဆံတော်၊ ရွှေဘုံသာမုနိ၊ ရွှေနတ်တောင်ဘုရား	25000/-
တိမ်ပင်လယ်နမ့်မွန်ကြီးရေတံခွန်၊ လိန်လိုကြီးတံတား၊ ဥပါတသန္တိ၊ ရေပန်း	35000/-

09-779944313, 09 696336373 စင်းလုံးငှား 25/33/45/49 15% လျှော့

ရွှေကြေးစည် မှ မင်းရွှေစက်တော်/အလောင်းတော်ကဿပ

▲ရွှေစက်တော်၊ မကွေး၊ မင်းဘူး၊ ကျောင်းတော်ရာ ဘုရားစုံ။ **ကျိုက်ထီးရိုး**

▲ရွှေစက်တော်၊လမ်းဘုရားစုံ၊ပုဂံ၊ပုပ္ပါး၊စွယ်တော်လေးဆူ၊ပခုက္ကူ။ **မော်တင်စွန်း**

ဆက်၍(အလောင်းတော်ကဿပ၊ မုံရွာအနီး)(စစ်ကိုင်း၊ မန္တလေး၊ ပြင်ဦးလွင်)၊ ကျောက်စိမ်းဘုရား။

▲သီးသန့်-ရွှေစက်တော် နှင့် အလောင်းတော်ကဿပ၊ မုံရွာအနီး၊ ကျောက်စိမ်းဘုရား။

▲ရွှေစက်တော်၊ တောင်ကြီး၊ အင်းလေး၊ ပင်းတယ၊ ကက္ကူ၊ ထမ့်စမ်း၊ မိုင်းမရဲတောင်၊ ရေဖြူအိုင်။

▲အင်းတော်ကြီး ရွှေမဥ္ဇူ၊ မင်းဖောက်၊ ဇလုံတောင်၊ ကျောက်မဏ္ဏာပ်၊ မြစ်ကြီးနား၊ မြစ်ဆုံ။

▲အလောင်းတော်ကဿပ၊ ဖိုလ်ဝင်တောင်၊ ရွှေဘတောင်၊ မုံရွာအနီး၊ စစ်ကိုင်း၊ ကျောက်စိမ်း။

01-8240860,01-372290,09-400700373,09402030373,09677677373

ပတ်စပို့ပျောက်

တပ်ကုန်းမြို့နယ်၊ ရှားတောကျေးရွာ မသန္တာဦး[၉/မတရ(နိုင်)၂၂၀၁၉၇]၏ နိုင်ငံကူးလက်မှတ် (မမှတ်မိ) သည် ပျောက်ဆုံးသွားပါသဖြင့် တွေ့ရှိပါက အကြောင်းကြားပေးပါရန်။

မသန္တာဦး(Ph:09-422634902)

ပတ်စပို့ပျောက်

တပ်ကုန်းမြို့နယ်၊ ရှားတောကျေးရွာ မောင်စိုးနိုင်ဦး[၉/တကန(နိုင်)၁၅၉၄၁၇]၏ နိုင်ငံကူးလက်မှတ် (မမှတ်မိ)သည် ပျောက်ဆုံးသွားပါသဖြင့် တွေ့ရှိပါက အကြောင်းကြားပေးပါရန်။

မောင်စိုးနိုင်ဦး(Ph:09-256186940)

ရွှေစီစီ 09-420420761, 09-420420762, 09-420420763

✧မြစ်ကြီးနား၊ မြစ်ဆုံ၊ မင်းဖောက်၊ ဇလုံတောင်၊ အင်းတော်ကြီး၊ မိုးကုတ်၊ ရွှေဘို	110000
✧မုလအီဆံတော်ရှင်၊ မဲဆောက်လေ့လာရေး၊ ဘားအံဂူဘုရားများ၊ ကျောက်လာပ်	150000
✧မြတ်မော်တင်စွန်းဘုရားပွဲတော်၊ ငွေသောင်ယံကမ်းခြေ၊ ငွေဆောင်ကမ်းခြေ	45000
✧မြတ်မော်တင်စွန်းဘုရားပွဲတော်၊ ငွေသောင်ယံ၊ ဟိုင်းကြီးကျွန်း၊ ချောင်းသာကမ်းခြေ	75000
✧မန်းရွှေစက်တော်၊ စက္ကိန်းတဲ၊ နဂါးပွက် 40000 ဆက်၍-ပြည်ဘုရားစုံ	45000
✧မန်းရွှေစက်တော်၊ စက္ကိန်းတဲ၊ နဂါးပွက်၊ အလောင်းတော်ကဿပ (ဖိုလ်ဝင်တောင်၊ ရွှေဘတောင်)	65000
✧မန်းရွှေစက်တော်၊ စက္ကိန်းတဲ၊ နဂါးပွက်၊ ပုဂံ၊ ပုပ္ပါး၊ စွယ်တော်လေးဆူ၊ ပခုက္ကူ	65000
✧ထားဝယ်(ရှင်ကိုးရှင်)၊ မောင်းမကန်၊ မျှော်ရစ်၊ မြိတ်-ပထပ်လျှောင်းတော်မူ	150000

အောင်ကမ္ဘာ

ဒဂုံမြို့သစ်(တောင်ပိုင်း၊ ဆိပ်ကမ်း၊အရှေ့ပိုင်း၊ မြောက်ပိုင်း)ရွှေပေါက်ကံ မြေကွက်များဝယ်လိုသည်။ အိမ်အရောက်ငွေချေသည်။

ပွဲစားများလည်းလိုပါ၏။

09-431118200
09-450096144
09-450096155

မင်္ဂလာပါ

အိမ်ပြောင်း၊အိမ်ရွှေ့ လုပ်ငန်း၊ မြို့တွင်း/နယ်ဝေးများအတွက် ဈေးနှုန်းချိုသာစွာဖြင့် Box ကားများဖြင့် အလုပ်သမားစီစဉ်ပေးသည်။

09-450042704
09-250095116
09-420096296

Since 1986

KMD Institute

အကောင်းဆုံးဝန်ဆောင်မှု၊ စိတ်အချရဆုံးသော အရည်အသွေးများနှင့် အပြည့်အဝ သင်ကြားပေးနေသော "အားလုံးအားလုံးအတွက် KMD"

ကျောင်းသား/သူများ၊ ရုံးဝန်ထမ်းများ၊ ကုမ္ပဏီဝန်ထမ်းများ၊ လုပ်ငန်းခွင် ဝင်ရောက်မည့်သူများအတွက် လိုအပ်သော ကွန်ပျူတာပညာရပ်များကို အထူးနှုန်းထားများဖြင့် လစဉ်တန်းခွဲများ ဖွင့်လှစ်သင်ကြားပေးနေပါသည်။

လုပ်ငန်းခွင်သုံး ကွန်ပျူတာသင်တန်းများ

- i-Office (Basic / Advanced)
- Computerized Accounting (MYOB)
- Layout / Graphic Design Course
- AutoCAD
- Excel for HR
- Effective Presentation with PowerPoint
- Excel in Business Application
- LCCI (Book-Keeping & Accounting)
- Excel Formulas and Functions
- Network & Software Engineering
- Summer Kids courses

◆ အစိုးရဌာနများ၊ ကုမ္ပဏီများ၊ ကျောင်းများ၊ အသင်းအဖွဲ့များအတွက် သင်တန်းများကို လိုအပ်ချက်ပေါ် မူတည်၍ ညှိနှိုင်းသင်ကြားပေးပါသည်။

Hotline: 09 262600450

ISO

www.facebook.com/kmdedu.mm

ပန်းဆိုးတန်း	သိမ်ကြီးဈေး	တာမွေ	မြေနီကုန်း	လမ်းမတော်	လှည်းတန်း (၁-၂)
၀၁ ၈ ၃၈၁၀၃၅	၀၁ ၈ ၃၈၄၂၆၈	၀၁ ၉ ၅၄၆၆၀၀	၀၁ ၅ ၅၂၅၄၃၆	၀၁ ၈ ၂၂၀၅၅၅	၀၁ ၅ ၅၂၄၄၀၀
၀၁ ၈ ၃၈၅၈၅၅	၀၁ ၈ ၃၈၄၆၄၁	၀၁ ၉ ၅၄၁၃၂၈	၀၁ ၅ ၅၀၂၂၃၃	၀၉ ၅၆၂၅၅၆၀၀၄	၀၉ ၄၀ ၂၁၅၁၂၂၅

အိတ်ဖွင့်တင်ဒါခေါ်ယူခြင်း
၂၀၁၉-၂၀၂၀ ဘဏ္ဍာရေးနှစ်

ကရင်ပြည်နယ် အားကစားနှင့်ကာယပညာဦးစီးဌာန၏ ဘားအံမြို့ ပြည်နယ်တင်းနစ်ကွင်း ကွင်းတည်ဆောက်ခြင်း၊ ပွဲကြည့်စင်တည်ဆောက်ခြင်း၊ မြေထိန်းနံရံပြုလုပ်ခြင်း၊ ရေမြောင်းဆောက်လုပ်ခြင်းနှင့် ခြံစည်းရိုးကာရံခြင်းလုပ်ငန်းများအတွက် အိတ်ဖွင့်တင်ဒါခေါ်ယူအပ်ပါသည်။

တင်ဒါလျှောက်လွှာရောင်းချမည့်ရက်	- ၁၉-၂-၂၀၂၀ ရက်
တင်ဒါပိတ်မည့်ရက်	- ၄-၃-၂၀၂၀ ရက်
ဆက်သွယ်ရန်ဖုန်းနံပါတ်	- ၀၅၈-၂၁၀၈၂၊ ၀၉-၅၆၆၂၁၀၉

ဖခင်အမည်မှန်

ယင်းမာပင်မြို့၊ အထက၊ တက္ကသိုလ်ဝင်တန်း(C)မှ အောင်ရဲသူစိုး၏ ဖခင်အမည်မှန်မှာ ဦးအိုက်ကလိမ်း[၁၃/နဆန(နိုင်)၀၁၈၈၉၂]ဖြစ်ပါကြောင်း။

ဦးအိုက်ကလိမ်း

မွေးသက္ကရာဇ်အမှန်

အင်္ဂပူမြို့နယ်၊ ညောင်ကျိုးကျေးရွာ (က-၂)ရပ်ကွက်နေ (ဘ)ဦးတင်ကျော်မိုး၏ သမီးမဇွန်ခြူးဝေ[၁၄/အဂပ(နိုင်)၂၂၈၄၆၅]၏ မွေးသက္ကရာဇ်အမှန်မှာ ၃၀-၈-၁၉၉၈ ဖြစ်ပါကြောင်း။

ပျောက်ဆုံးခြင်း

ကျွန်တော် ဦးကျော်ကျော်ထွန်း[၉/ရမသ(နိုင်)၀၀၀၇၂၅] ပိုင်ဆိုင်သော သန်လျင်မြို့၊ အောင်ချမ်းသာရပ်ကွက်ရှိ မြေကွက်အမှတ်(F.၁) မြေချပါမစ် ပျောက်ဆုံးသွားပါသဖြင့် တွေ့ရှိသူများ ပေးပို့ပါရန်။ (ကျေးဇူးဆပ်ပါမည်)။

ဖုန်း-၀၉-၂၅၄၁၉၆၉၅၉

လျှပ်စစ်နှင့်စွမ်းအင်ဝန်ကြီးဌာန
လျှပ်စစ်ဓာတ်အားဖြန့်ဖြူးရေးလုပ်ငန်း
(အိတ်ဖွင့်တင်ဒါခေါ်ယူခြင်း)

၁။ Regional Development Project for Poverty Reduction Phase-II(MY P 17) ဖြင့် ဆောင်ရွက်မည့်ရခိုင်ပြည်နယ်၊ မောင်တောခရိုင်အတွင်း မောင်တော-ကြိမ်ချောင်း ၆၆ကေဗွီ ဓာတ်အားလိုင်း(၂၀.၄) မိုင် တည်ဆောက်ခြင်းလုပ်ငန်း Tower Foundation များအတွက် လိုအပ်သောဘိလပ်မြေနှင့် သံချောင်းလုံးများ Lot အလိုက်အား မြန်မာကျပ်ငွေ (Kyat)ဖြင့် ဝယ်ယူလိုပါသည်-

တင်ဒါပိတ်မည့်ရက်	-	၂၆-၃-၂၀၂၀ရက်
တင်ဒါပိတ်မည့်အချိန်	-	မွန်းတည့် ၁၂း၀၀နာရီ

၂။ တင်ဒါပုံစံနှင့်အချက်အလက်များကို ဌာနမှ သတ်မှတ်နှုန်းထားအတိုင်းဝယ်ယူ၍ သတ်မှတ်ရက်အတွင်း လျှောက်ထားရမည်။

၃။ အသေးစိတ်အချက်အလက်များသိရှိလိုပါက ဖုန်း-၀၆၇-၈၁၀၄၂၄၄၊ ၀၆၇-၈၁၀၄၂၄၅၊ Fax- ၀၆၇-၈၁၀၄၂၄၆ ဖုန်းနံပါတ်များသို့ ဆက်သွယ်စုံစမ်းနိုင်ပါသည်။

တင်ဒါကော်မတီ

ကန့်ကွက်နိုင်ကြောင်းကြေညာခြင်း

ရန်ကုန်မြို့၊ ဗဟန်းမြို့နယ်၊ အနောက်ရွှေဂုံတိုင်ရပ်ကွက်၊ အနောက်ရွှေဂုံတိုင်(၄)လမ်း၊ အမှတ်(၁/၃)၊ Basement (၂)ထပ်+RC(၆)ထပ် (Lift ပါ) Condo တိုက်ခန်း၏ First Floor အခန်း၊ ဧရိယာ(1162 စတုရန်းပေ)၊ နှစ်(၉၀)မြေငှားဂရန်မြေပေါ်ရှိ ကွန်ဒိုတိုက်ခန်းနှင့် ၎င်းကွန်ဒိုတိုက်ခန်း၏ အကျိုးခံစားခွင့်အရပ်ရပ်အားလုံးကို ပိုင်ဆိုင်၍လွှဲပြောင်းရောင်းချပိုင်ခွင့်ရှိသည်ဟု ဝန်ခံသော တကောင်းဘွားကုမ္ပဏီလီမိတက် (ကိုယ်စား)(Managing Director)ဦးထွန်းထွန်းလွင်[၁၂/လသန(နိုင်) ၀၀၀၁၈၅]ထံမှ ကျွန်ုပ်တို့၏မိတ်ဆွေများဖြစ်သော ဦးဇော်မျိုးထွန်း[၁၂/ဥကမ(နိုင်)၀၆၀၈၅၈]၊ ဒေါ်ကြည်ကြည်အေး[၁၀/မလမ(နိုင်)၀၅၀၈၆၀]တို့က အပြီးအပိုင်ဝယ်ယူရန်အတွက် ကန့်ကွက်လိုသူများရှိလျှင် တိကျခိုင်လုံသော စာရွက်စာတမ်းမူရင်းများနှင့်တကွ ဤကြေညာပါသည့် ရက်မှ(၇)ရက်အတွင်း ကျွန်ုပ်တို့ထံသို့ ကိုယ်တိုင်လာရောက်ကန့်ကွက်နိုင်ပါသည်။ သတ်မှတ်နေ့ရက်အထိ ကန့်ကွက်မည့်သူမရှိပါကအရောင်းအဝယ်ကို ဥပဒေနှင့်အညီ ပြီးဆုံးသည်အထိ ဆက်လက်ဆောင်ရွက်မည်ဖြစ်ကြောင်း အများသိစေရန် ကြေညာအပ်ပါသည်။

ဦးဇော်မျိုးထွန်း၊ ဒေါ်ကြည်ကြည်အေးတို့၏ လွှဲအပ်ညွှန်ကြားချက်များအရ-

ဦးဝင်းမင်းစိုး	**ဒေါ်သူဇာကျော်**	**ဒေါ်ဝေဖြိုးအောင်**
LL.B,WIPO(Switzerland)	**LL.B,D.B.L,D.I.L,D.I.P.L,WIPO (Switzerland)**	**LL.B**
တရားလွှတ်တော်ရှေ့နေ(စဉ်-၁၂၆၆၄)	**တရားလွှတ်တော်ရှေ့နေ(စဉ်-၁၆၅၂၆)**	**တရားလွှတ်တော်ရှေ့နေ(စဉ်-၁၅၄၅၅)**
Ph-01-246869,09-450023651	**Ph-09-765602290**	**Ph-09-421157856**

Level(၅၊ ၆၊ ၇၊ ၈) တာဝါ(၂)၊ HAGL Myanmar Center Tower ၊ အမှတ်(၁၉၂)၊ ကမ္ဘာအေးဘုရားလမ်း၊ ဗဟန်းမြို့နယ်၊ ရန်ကုန်မြို့။

ကန့်ကွက်နိုင်ပါကြောင်း

ဒက္ခိဏသီရိမြို့၊ ဒက္ခိဏသီရိရပ်ကွက်၊ မြေတိုင်းရပ်ကွက်အမှတ်(၉/ဒက္ခိဏသီရိတောင်ရပ်)၊ မြေကွက်အမှတ်(ဒ-၃၁၈၇၁)၊ မြေဧရိယာ(၀.၁၄၆)ကေရှိ ဦးမျိုးမင်းဇော်(ဘ)ဦးထွန်းအေး[၁၂/ဒဂန(နိုင်)၀၁၀၅၈၅]အမည်ပေါက် (ပါမစ်)မြေကွက်အား ဦးလှမြင့်(ဘ)ဦးဘဂျမ်း[၅/မရန(နိုင်)၀၂၄၄၇၂]မှ မြေပေးမိန့်(ပါမစ်)မူရင်း၊ မြေကွက်အရောင်းအဝယ်ကတိစာချုပ်မူရင်း၊ ရောင်းသူ/ဝယ်သူ တရားရုံးကျမ်းကျိန်လွှာမူရင်း၊ ရပ်ကွက်ထောက်ခံချက်မူရင်း၊ ရဲစခန်းထောက်ခံချက်မူရင်း၊ ဝယ်ယူသူမှ ဝန်ခံကတိပြုချက်မူရင်းများတင်ပြ၍ မြေငှားစာချုပ် လျှောက်ထားလာရာ ကန့်ကွက်လိုသူများအနေဖြင့် ပိုင်ဆိုင်မှုစာချုပ်စာတမ်းများ၊ တရားရုံးအမိန့်ဒီကရီများဖြင့် အထောက်အထားခိုင်လုံစွာ တင်ပြ၍ နေပြည်တော်စည်ပင်သာယာရေးကော်မတီ၊ မြို့ပြစီမံကိန်းနှင့် မြေစီမံခန့်ခွဲမှုဌာနသို့ ဤကြော်ငြာပါသည့်နေ့မှစ၍ (၁၅)ရက်အတွင်း လာရောက်ကန့်ကွက်နိုင်ကြောင်းနှင့် ကန့်ကွက်မှုမရှိပါက ဌာန၏ လုပ်ထုံးလုပ်နည်းများနှင့်အညီ မြေငှားစာချုပ် လျှောက်ထားလာမှုအား ဆက်လက်ဆောင်ရွက် ပေးသွားမည်ဖြစ်ကြောင်း အသိပေးကြေညာလိုက်သည်။

မြို့ပြစီမံကိန်းနှင့်မြေစီမံခန့်ခွဲမှုဌာန
နေပြည်တော်စည်ပင်သာယာရေးကော်မတီ

ဖခင်အမည်မှန်

ပုလဲမြို့နယ်၊ အင်မထီးကျေးရွာ၊ အထက(ခွဲ) နဝမတန်းမှ မခင်သဇင်ကြည်နှင့် ဆဋ္ဌမတန်းမှ မသဇင်မိုးတို့၏ ဖခင်အမည်မှန်မှာ ဦးစိန်လွင်[၅/ပလန(နိုင်)၀၈၆၇၀၉]ဖြစ်ပါကြောင်း။

ဦးစိန်လွင်

ဖခင်အမည်မှန်

ပုလဲမြို့နယ်၊ အင်မထီးကျေးရွာ၊ အထက(ခွဲ) နဝမတန်းမှ မငုဝါအောင်၏ ဖခင်အမည်မှန်မှာ ဦးရွှေဌေး[၅/ပလန(နိုင်)၀၃၉၆၁၈]ဖြစ်ပါကြောင်း။

ဦးရွှေဌေး

ကန့်ကွက်နိုင်ကြောင်းကြေညာခြင်း

ရန်ကုန်မြို့၊ သဃ်န်းကျွန်းမြို့နယ်၊ ငမိုးရိပ်ရပ်ကွက်၊ ငမိုးရိပ်(၃)လမ်း၊ အမှတ်(၆၇၉)၊ (၂)ခန်းတွဲ RC(၆)ထပ် တိုက်ခန်း၏ (စတုတ္ထထပ်) (ဉလွှာ)(တိုက်ကို မျက်နှာမူလျှင် လက်ဝဲဘက်ခြမ်း)အခန်း၊ ဧရိယာ(၅၄၁ စတုရန်းပေ) နှစ်(၆၀)မြေငှားဂရန်မြေပေါ်ရှိ တိုက်ခန်းနှင့်၎င်းတိုက်ခန်း၏ အကျိုးခံစားခွင့်အရပ်ရပ်အားလုံးကို ပိုင်ဆိုင်၍ လွှဲပြောင်းရောင်းချပိုင်ခွင့်ရှိသည်ဟု ဝန်ခံသူဖြစ်သော ဦးဘိုးထိန်[၁၂/သဃက(နိုင်)၀၅၀၄၄၂]ထံမှ ကျွန်ုပ်တို့၏မိတ်ဆွေများဖြစ်သော ဦးလွင်မိုးအောင်[၉/တကန(နိုင်) ၂၀၀၄၇၈]၊ ဒေါ်ဝါဝါခိုင်[၉/တကန(နိုင်)၁၆၄၄၆၂]တို့က အပြီးအပိုင်ဝယ်ယူရန်အတွက် ကန့်ကွက်လိုသူ များရှိလျှင် တိကျခိုင်လုံသော စာရွက်စာတမ်းမူရင်းများနှင့်တကွ ဤကြေညာပါသည့်ရက်မှ (၇)ရက်အတွင်း ကျွန်ုပ်တို့ထံသို့ ကိုယ်တိုင်လာရောက်ကန့်ကွက်နိုင်ပါသည်။ သတ်မှတ်နေ့ရက်အထိ ကန့်ကွက်မည့်သူမရှိပါက အရောင်းအဝယ်ကို ဥပဒေနှင့်အညီ ပြီးဆုံးသည်အထိ ဆက်လက်ဆောင်ရွက်မည်ဖြစ်ကြောင်း အများသိစေရန် ကြေညာအပ်ပါသည်။

ဦးလွင်မိုးအောင်၊ ဒေါ်ဝါဝါခိုင်တို့၏ လွှဲအပ်ညွှန်ကြားချက်များအရ-

ဦးဝင်းမင်းစိုး	**ဒေါ်သူဇာကျော်**	**ဒေါ်ဝေဖြိုးအောင်**
LL.B,WIPO(Switzerland)	**LL.B,D.B.L,D.I.L,D.I.P.L,WIPO (Switzerland)**	**LL.B**
တရားလွှတ်တော်ရှေ့နေ(စဉ်-၁၂၆၆၄)	**တရားလွှတ်တော်ရှေ့နေ(စဉ်-၁၆၅၂၆)**	**တရားလွှတ်တော်ရှေ့နေ(စဉ်-၁၅၄၅၅)**
Ph-01-246869,09-450023651	**Ph-09-765602290**	**Ph-09-421157856**

Level(၅၊ ၆၊ ၇၊ ၈) တာဝါ(၂)၊ HAGL Myanmar Center Tower ၊ အမှတ်(၁၉၂)၊ ကမ္ဘာအေးဘုရားလမ်း၊ ဗဟန်းမြို့နယ်၊ ရန်ကုန်မြို့။

ကန့်ကွက်နိုင်ပါကြောင်း

ဒက္ခိဏသီရိမြို့၊ ဒက္ခိဏသီရိရပ်ကွက်၊ မြေတိုင်းရပ်ကွက်အမှတ်(၈/ဒက္ခိဏသီရိအလယ်ရပ်)၊ မြေကွက်အမှတ်(ဒ-၃၁၅၇၀)၊ မြေဧရိယာ(၀.၁၄၆)ကေရှိ ဦးအောင်လွင်(ဘ)ဦးအေးလွင်[၁၃/တကန(နိုင်) ၀၁၆၂၁၀]အမည်ပေါက် နှစ်(၃၀)မြေငှားစာချုပ်မြေကွက်အား ဦးအောင်လွင်မှ အထူးကိုယ်စားလှယ်လွှဲအပ်စာ(၃၆၅၃/၂၀၁၉)ရရှိသူ ဦးရန်တင်ဆောင်း(ခ)အောင်နိုင်ဦး(ဘ)ဦးယန်ရှုန်ထန်[၁၃/မဆန(နိုင်) ၀၅၈၂၅၇]မှ မြေငှားစာချုပ်မူရင်း၊ အရောင်းအဝယ်ကတိစာချုပ်မိတ္တူ၊ အထူးကိုယ်စားလှယ်လွှဲအပ်စာ အမှတ်(၃၆၅၃/၂၀၁၉) မူရင်းများတင်ပြ၍ ဒေါ်ချိန်ပင်ဝို(ခ)ရီရီဝင်း(ဘ)ဦးချိန်စာရိန်[၁၃/မဆန(နိုင်)၀၃၄၇၄၈] နှင့် မှတ်ပုံတင်အရောင်းအဝယ်စာချုပ်ချုပ်ဆိုရန် မြေပုံ၊ မြေရာဇဝင်လျှောက်ထားလာရာ ကန့်ကွက်လိုသူများအနေဖြင့် ပိုင်ဆိုင်မှုစာချုပ်စာတမ်းများ၊ တရားရုံးအမိန့်ဒီကရီများဖြင့် အထောက်အထားခိုင်လုံစွာတင်ပြ၍ နေပြည်တော်စည်ပင်သာယာရေးကော်မတီ၊ မြို့ပြစီမံကိန်းနှင့်မြေစီမံခန့်ခွဲမှုဌာနသို့ ဤကြော်ငြာပါသည့်ရက်မှစ၍ (၁၅)ရက်အတွင်း လာရောက်ကန့်ကွက်နိုင်ကြောင်းနှင့် ကန့်ကွက်မှုမရှိပါက ဌာန၏ လုပ်ထုံးလုပ်နည်းများနှင့်အညီ မြေပုံ၊ မြေရာဇဝင် လျှောက်ထားလာမှုအား ဆက်လက်ဆောင်ရွက်ပေးသွားမည်ဖြစ်ကြောင်း အသိပေးကြေညာလိုက်သည်။

မြို့ပြစီမံကိန်းနှင့်မြေစီမံခန့်ခွဲမှုဌာန
နေပြည်တော်စည်ပင်သာယာရေးကော်မတီ

ကန့်ကွက်နိုင်ကြောင်းကြော်ငြာခြင်း

နေပြည်တော် ပုဗ္ဗသီရိမြို့၊ မြေတိုင်းရပ်ကွက်အမှတ်၊ ၉/ပုဗ္ဗသီရိအနောက်ရပ်၊ ဝဏ္ဏဒီပရပ်ကွက်မှ မြေဧရိယာ(၀.၀၅၅)ကေရှိ မြေကွက်အမှတ်(ပ-၃၂၂၇၀)၏ မြေချပါမစ်(စလစ်)မူရင်းပျောက်ဆုံးသွားသဖြင့် မြေကွက်အမည်ပေါက် ဦးကျော်မောင်[၉/ပမန(နိုင်) ၁၁၃၃၀၈]အဖအမည် ဦးသာထွန်းမှ မြေချပါမစ်(စလစ်)မူရင်း ပျောက်ဆုံးကြောင်း တရားရုံးကျမ်းကျိန်ဆိုချက်မူရင်း၊ မှတ်ပုံတင်နှင့် အိမ်ထောင်စုစာရင်းမိတ္တူ၊ ကိုယ်တိုင်ဝန်ခံကတိပြုချက်မူရင်း၊ ရပ်ကွက်ထောက်ခံချက်မူရင်း၊ ရဲစခန်းထောက်ခံချက်မူရင်းတင်ပြပြီး မြေချပါမစ်(စလစ်)မိတ္တူမှန်ထုတ်ပေးပါရန် လျှောက်ထားလာပါသဖြင့် ကန့်ကွက်လိုသူများအနေဖြင့် တရားဝင်ပိုင်ဆိုင်မှု စာချုပ်စာတမ်းများ၊ တရားရုံးအမိန့်ဒီကရီများ အထောက်အထားခိုင်လုံစွာတင်ပြ၍ နေပြည်တော်စည်ပင်သာယာရေးကော်မတီ၊ မြို့ပြစီမံကိန်းနှင့် မြေစီမံခန့်ခွဲမှုဌာနသို့ ကြော်ငြာစာပါသည့်ရက်မှစ၍ (၁၅)ရက်အတွင်း လာရောက်ကန့်ကွက်နိုင်ကြောင်းနှင့် သတ်မှတ်ကာလအတွင်း ကန့်ကွက်မှုမရှိပါက ဌာန၏လုပ်ထုံးလုပ်နည်းများနှင့်အညီ ထုတ်ပေးထားသည့် ပျောက်ဆုံးသွားသောမြေချပါမစ်(စလစ်) မူရင်းအား ပယ်ဖျက်၍ မိတ္တူမှန်လျှောက်ထားလာမှုအား ဆက်လက်ဆောင်ရွက်ပေးသွားမည်ဖြစ်ကြောင်း ကြော်ငြာလိုက်သည်။

မြို့ပြစီမံကိန်းနှင့် မြေစီမံခန့်ခွဲမှုဌာန
နေပြည်တော်စည်ပင်သာယာရေးကော်မတီ

ပြန်လည်ရောက်ရှိ သူများမှ ခင်နန္ဒာ (ဗုဒ္ဓဂယာ)သို့ ပို့သမေတ္တာ မုဒိတာများ ☎ ၀၉-၅၆၀၀၁၂၃

အောင်ပြည့်စုံကျော်
၁၆-၂-၂၀၂၀ ၀၉-၄၅၅၇၆၀၀၃၆၁
- အပြောမဟုတ် အလုပ်ဖြင့် သက်သေပြသွားသည့် ခင်နန္ဒာ။
ဦးသိန်းထွန်း (တာမွေ ၀၉-၅၀၉၀၃၄၄)
- နောက်တစ်ခါ ထပ်လာချင်ပါသည်။
ဒေါ်ခင်မြင့်မြင့် (တာမွေ ၀၉-၅၀၉၀၃၄၄)
- သက်ကြီးရွယ်အိုများကို စောင့်ရှောက်မှု လွန်စွာ အားရဝမ်းသာပါသည်။
ကိုကျော်ဇင်ဦး (ပန်းတောင်း ၀၉-၄၅၂၃၃၅၁၀၈)
- အိမ်က ဘာအစားအသောက်မှ ထည့်စရာ မလိုအောင် ပြည့်စုံပါသည်။
ဒေါ်စောဦး (တာမွေ ၀၉-၄၃၀၆၉၇၆၄)
- အကောင်းဆုံးဝန်ဆောင်မှုများနှင့် ခင်နန္ဒာ။
ဦးစံသိန်း (မြောက်ဥက္ကလာ ၀၉-၇၉၉၅၃၂၆၅၆)
- စည်းစနစ်ကျနစွာ ကောင်းမွန်သော ဝန်ဆောင်မှုရှိသည့် ခရီးသွားလုပ်ငန်းဖြစ်ပါသည်။
ဒေါ်တင်တင်မြ (တ/ဥက္ကလာ ၀၉-၅၁၂၅၅၃၈)

အောင်နိုင်ဆင့်
၁၆-၂-၂၀၂၀ ၀၉-၄၂၀၀၆၆၈၈၄
- ဝန်ဆောင်မှုကောင်းမွန်ပါ၏။
ဦးပဏ္ဍိတ (ဝမ်းဘဲအင်း ၀၉-၈၉၇၁၅၄၈၈၄)
- ခင်နန္ဒာကြီး ဒီထက်မက တိုးတက်ပါစေ။
နွယ်နွယ်ခိုင် (ဝမ်းဘဲအင်း ၀၉-၇၇၅၂၇၃၇၀၅)
- အလွန်ဆက်ဆံရေးကောင်းသော သားကောင်းလေးတစ်ယောက်။
ဒေါ်ညွန့်ညွန့်ရီ (တာမွေ ၀၉-၇၉၅၃၅၃၃၀၂)
- ဒီထက်ပိုမိုတိုးတက်ပါစေ။
ဒေါ်သက်သက်မိုး (သယ်ကြွမ်း ၀၉-၂၅၀၀၂၂၆၂)
- အထူးထောက်ခံအပ်ပါသည်။
ဦးမြင့်လှိုင် (ဒလ ၀၉-၉၅၀၆၂၂၉၅၅)
- ထမင်းဟင်းအလွန်စားလို့ကောင်း ၊ အကုန်လုံးပြည့်စုံပါသည်။
ဇင်မာ (သာကေတ ၀၉-၄၂၃၇၃၀၇၈၈)
- အလွန်ပီတိဖြစ်မိပါသည်။
ဒေါ်ဆွေဆွေဝင်း (မင်္ဂလာဒုံ ၀၉-၇၇၄၄၂၇၅၇၇)

တေဇာ
၁၆-၂-၂၀၂၀ ၀၉-၂၅၄၅၇၇၆၆၂
- သာသနာနှင့်ကြုံခိုက် မြေမြတ်မဟာသို့ ကိုယ်တိုင်ဖူးမြော်နိုင်ရန် အကြံပြုအပ်ပါသည်။
ဦးအဂ္ဂဓမ္မ (ဘိုကလေး ၀၉-၂၅၂၂၀၀၉၆၇)
- သာသနာ့အကျိုးတော်ပအောင် ဆောင်ရွက်နိုင်တဲ့ ပုဂ္ဂိုလ်ထူးများဖြစ်ကြပါစေ။
ဦးကုမာရ (ဘိုကလေး ၀၉-၄၅၀၄၁၂၄၀၁)
- အစစအရာရာ အထူးကောင်း။
ဦးစိန္တိတ (လှိုင်သာယာ ၀၉-၉၆၃၉၆၄၂၈၉)
- တတိယအကြိမ် လိုက်ပါဦးမည်။
ဒေါ်အမာကြည် (တာမွေ ၀၉-၉၂၅၂၆၈၁၉၁)
- အမြဲသတိရမှာပါ။
ဒေါ်သန်းသန်းလှ (လှိုင်သာယာ ၀၉-၉၅၂၄၂၀၀)
- စိတ်ချမ်းသာပျော်ရွှင်ခဲ့ရပါသည်။
နုနုအေး (ကျောက်ဆည် ၀၉-၉၇၅၃၉၀၅၈၂)
- ကျန်းမာချမ်းသာ လိုရာဆန္ဒပြည့်ဝပါစေ။
ဒေါ်မြင့်အောင် (ဘားအံ ၀၉-၇၉၁၅၇၆၇၅၇)

သုံးရာသီ (မွေ့ဒါန)
ပုဂံ၊ ပုပ္ပါး ပဒ္ဒကျ-၄၅၀၀၀/-၊ မန်း၊ စစ်ကိုင်း မုံရွာ၊ မေမြို့ အလောင်းတော်-၅၅၀၀၀/-၊ ထားဝယ်ရှင်ကိုးရှင်၊ မြောက်ဦး၊ မော်လမြိုင်၊ ကျိုက်ထီးရိုး-၇၀၀၀၀/-ရွှေစက်တော်၊ ဇက်ကိုးတဲ နက်ခွာ၊ မြသလွန်မြား/တည်း - ၄၀၀၀၀/- ယော်တင်ရွှေငွေသောင်းယံ Feb-21, 28
09 420144148, 09 421153797

စိန်ပွင့် 09-454539997 09-250366204
Feb 28, Mar 13 ထွက်မည်
ထားဝယ်(ရှင်ကိုးရှင်)၊ မောင်းမကန်၊ မြောက်ဦး 70000
မြစ်ကြီးနား၊ မြစ်ဆုံ၊ ဇလုံတောင်၊ အင်းတော်ကြီး၊ မိုးကုတ်၊ ရွှေဘို၊ အလောင်းတော်ကဿပ၊ စစ်ကိုင်း၊ မုံရွာ 130000

ကိုကျော်နိုင် CAR RENTAL
စိတ်ချမ်းမြေ့စွာ ခရီးသွားနိုင်ရန် ALPHARD, HIACE အမျိုးမျိုး, SALOON ကားအမျိုးမျိုးကို ငှားရမ်းပေးပါသည်။
09 515 8803
09 25 358 2510
https://www.facebook.com/kyawpanda

"ဝန်ထမ်းအလိုရှိသည်"
ကလေးထိန်း မ(၁)ဦး
အသက် ၃၀ - ၄၀ ဝန်းကျင်
အိမ်မှာလာနေနိုင်ရမည်။
စရိတ်ငြိမ်း လစာ-၂၀၀၀၀၀/- ရရှိပါမည်။
Ph: 09 421134766
09 974396398

၇၊ ၈၊ ၉၊ ၁၀ တန်းများအား မြန်မာစာ၊ ပထဝီ၊ သမိုင်း ဘာသာရပ်များကို တတ်ကျွမ်းနားလည်အောင် အိမ်အရောက်သင်ကြားပေးပါသည်။
Ph:09-409129763
01-7522369
09-442143250

GW 0973226006 0973133528 0973077569
အိမ်ပြောင်း၊အိမ်ရွှေ့ ဝန်ဆောင်မှုလုပ်ငန်း
ကားများနှင့် လုပ်သားအပါ ဝန်ဆောင်မှုပေးသည်။ နယ်အိမ်ပြောင်း ကားငှားနိုင်သည်။
09401505559

မိုးရှာမောင်
အိမ်ပြောင်း/အိမ်ရွှေ့လုပ်ငန်း
အိမ်ခန်း၊ ရုံးခန်းများကို 15', 16' Box ကားနှင့် လုပ်သားများအပါ။
မြို့တွင်း/နယ်ဝေး ဝန်ဆောင်မှုပေးပါသည်။
09 5024774
09 73179228
09 49155515

ပိုင်ရှင်ကိုယ်တိုင် ရောင်း/ငှားမည်

Italy Embassy အနီး ဗဟန်းမြို့နယ်၊
ရွှေတောင်ကြား(၂)ရပ်ကွက်၊
မြေအကျယ်ပေ(၆၀x၆၂)ပေါ်တွင်
7000 sqft ရှိ **RC**လုံးချင်း (၄)ထပ်တိုက်အသစ်ကို
အဆင့်မြင့်ပြင်ဆင်ထားပါသည်။
စုံစမ်းရန်ဖိတ်ခေါ်ပါသည်။
ဖုန်း-၀၉-၅၀၁၃၉၁၇၊ ၀၉-၄၄၁၂၁၁၈၀၈

ဘာသာဒီပ ဝမ်းမှန်ဆေးပြား

ဒေါ်မြဇာခြည်ဝင်း[၁၀/မလမ(နိုင်)၁၆၃၂၃၁]သည် ဦးအောင်သက်ထူး၏ဇနီးအဖြစ် မသက်ဆိုင်ကြောင်း အများသိစေရန်ကြေညာခြင်း

မော်လမြိုင်မြို့၊ ရွှေတောင်ရပ်နေ ဦးအောင်သက်ထူး၏ဇနီး ဒေါ်မြဇာခြည်ဝင်းသည် ၁၀-၅-၂၀၁၅ ရက်တွင် အရွယ်မရောက်သေးသော သမီး(၂)ဦးနှင့် ကျွန်တော့်အား စွန့်ခွာထွက်သွားသည်မှာ (၄)နှစ်ကျော်ရှိပြီး လုံးဝဆက်သွယ်ခြင်းမရှိတော့ပါ၍ ဇနီးအဖြစ်မှ လုံးဝပြတ်စဲပြီးဖြစ်ပါသည်။ နောင်တွင် ဒေါ်မြဇာခြည်ဝင်းနှင့် ကျွန်တော်၏ မိသားစုလုံးဝမသက်ဆိုင်ပါကြောင်း။

ဦးအောင်သက်ထူး[၁၀/မလမ(နိုင်)၁၇၇၂၉၁]

အများသိစေရန်ကြော်ငြာစာ

ကျွန်ုပ်၏မိတ်ဆွေဖြစ်သူ ဦးဘိုသီ [၁၂/တကန(နိုင်)၀၁၆၀၄၆]၊ အမှတ်(၃၀၄)၊ လမ်းမတော်၊ အနော်ရထာရပ်ကွက်၊ ဥက္ကံမြို့၊ တိုက်ကြီးမြို့နယ်၊ ရန်ကုန်တိုင်းဒေသကြီးနေသူ၏ လွှဲအပ်ညွှန်ကြားချက်အရ အများသိစေရန် ကြော်ငြာပါသည်။

တိုက်ကြီးမြို့နယ်၊ ဥက္ကံမြို့၊ အနော်ရထာရပ်ကွက်၊ အကွက်အမှတ်(၂)၊ ပေါက်ကုန်းတောင်ကွက်(၁)၊ ဦးပိုင်အမှတ်-၂၁၊ ဧရိယာ(၀.၀၁၈)ကေအနက်မှ ဧရိယာ (၀.၀၆၆)ကေရှိ အစိတ်အပိုင်း(၂) ဦးပိုင်အမှတ်-၂၂၊ ဧရိယာ(၀.၀၆၆) ကေအနက်မှ ဧရိယာ(၀.၀၁၉)ကေရှိ အစိတ်အပိုင်း၊ (၃)ဦးပိုင်အမှတ်-၂၅/ဃ၊ ဧရိယာ (၀.၀၁၄)ကေရှိ မြေကွက်များနှင့် ယင်းမြေကွက်များပေါ်ရှိ အဆောက်အအုံ အပါအဝင် အကျိုးခံစားခွင့်အရပ်ရပ်တို့ကို ဦးဘိုသီမှ လက်ရှိထားပိုင်ဆိုင်နေထိုင် အကျိုးခံစားလျက်ရှိသူဖြစ်ပါသည်။ ထိုသို့ ဦးဘိုသီ ပိုင်ဆိုင်နေထိုင်အကျိုးခံစားလျက်ရှိခြင်းကို ကန့်ကွက်လိုသူများရှိပါက ဤကြော်ငြာစာ ကြော်ငြာပြီးသည့်နေ့မှ (၇)ရက်အတွင်း ခိုင်လုံသည့်အထောက်အထားစာရွက်စာတမ်းများနှင့်တကွ ကျွန်ုပ်ထံလာရောက် ကန့်ကွက်နိုင်ကြောင်း အသိပေးကြော်ငြာအပ်ပါသည်။

လွှဲအပ်ညွှန်ကြားချက်အရ
ဦးခ(LL.B) အထက်တန်းရှေ့နေ (စဉ်-၁၈၃၀၄) (၂-၁၁-၁၉၈၉)
လယ်တီ(၄)လမ်း၊ ရှမ်းစုရပ်ကွက်၊ တိုက်ကြီးမြို့။ ဖုန်း-၀၉-၄၂၁၀၈၂၁၀၈

"ရန်ကုန်တိုင်းဒေသကြီး၊ ဒဂုံမြို့သစ်(မြောက်ပိုင်း)မြို့နယ်၊ ခိုင်မင်းရောင် လမ်း၊ မြေတိုင်းရပ်ကွက် အမှတ်(၄၀)၊ မြေကွက်အမှတ် (၈၂)၊ အကျယ်အဝန်း(၄၀ပေ× ၆၀ပေ)ရှိ နှစ်(၆၀) မြေကွက်နှင့် ယင်းမြေကွက်ပေါ်ရှိအကျိုးခံစားခွင့်အရပ်ရပ်"တို့သည် မြို့မြေစာရင်းတွင် မိမိအမည်ဖြင့်တရားဝင်အမည်ပေါက်ကာမိမိတဦးတည်းသာပိုင်ဆိုင်၍ ရောင်းချပိုင်ခွင့်ရှိသူဖြစ်ကြောင်း ဝန်ခံမှုရင်းပြသ၍ရောင်းချသူ ဦးမျိုးဇော်(၁၂/တမန(နိုင်)၀၇၄၃၁၆၁)ထံမှ အပိုင်ဝယ်ယူရန်အတွက် ကျွန်ုပ်၏မိတ်ဆွေဖြစ်သူကရောင်းဖိုးငွေတစ်စိတ်တစ်ဒေသကို ပေးချေထားပြီးဖြစ်ပါ၍ ပိုင်ဆိုင်ခွင့်အရ ကန့်ကွက်လိုသူများရှိပါက ဤကြော်ငြာပါသည့်နေ့မှ(၇)ရက်အတွင်း ခိုင်လုံသောစာရွက်စာတမ်းအထောက်အထားမူရင်းများနှင့်တကွ ကျွန်ုပ်ထံသို့လူကိုယ်တိုင်လာရောက်ကန့်ကွက်နိုင်ပါသည်၊ သတ်မှတ်ရက်အတွင်းလာရောက်ကန့်ကွက်မှုမရှိပါကလွှဲပြောင်း ဝယ်ယူသည့်ကိစ္စကို နှစ်ဘက်သဘောတူညီချက်များအတိုင်း ဥပဒေနှင့်အညီဆက်လက် ဆောင်ရွက်သွားမည်ဖြစ်ကြောင်း အများသိစေရန် အသိပေးကြော်ငြာအပ်ပါသည်၊

လွှဲအပ်ညွှန်ကြားချက်အရ-ဒေါ်သက်ထားဆွေ LL.B ,D.I.L ,Dip in Eng
အထက်တန်းရှေ့နေ (စဉ်-၄၂၈၉၉)
အမှတ်(၃၉)၊ ၄လွှာ ၊ ဓာလာမြိုင်(၇)လမ်း၊ (၁၆)ရပ်ကွက်၊ လှိုင်မြို့နယ်။ ၀၉-၉၇၂၂၃၄၉၉၈၊ ၀၉-၃၉၁၄၅၅၄၅၃

ကန့်ကွက်နိုင်ကြောင်းအများသိစေရန် အသိပေးကြေညာခြင်း

ရန်ကုန်တိုင်းဒေသကြီး ဒဂုံမြို့သစ်(မြောက်ပိုင်း)မြို့နယ်၊ မြေတိုင်းရပ်ကွက်အမှတ်(၄၉)၊ မြေကွက်အမှတ် ၈၃၇/ခ၊ ဧရိယာ(၂၀×၆၀)ပေအကျယ်ရှိ ဦးမျိုးအောင်အမည်ပေါက်နှစ်(၆၀)မြေငှားဂရန်မြေကွက်ကြီးနှင့်တကွ ယင်းမြေကွက်ပေါ်ရှိ အမှတ်-(၈၃၇/ခ) မဟာဗန္ဓုလလမ်း၊ (၄၉)ရပ်ကွက်၊ ဒဂုံမြို့သစ်(မြောက်ပိုင်း) မြို့နယ်ဟုခေါ်တွင်သည့် အကျိုးခံစားပိုင်ခွင့်အရပ်ရပ်အားလုံး၊တို့အား လွှဲပြောင်းရောင်းချပိုင်ခွင့်ရှိကြောင်း အဆိုပြုသူဦးမျိုးကြည် (၁၂/မရက(နိုင်)၁၁၀၂၅၅)ထံမှ ကျွန်ုပ်၏မိတ်ဆွေဖြစ်သူကအပြီးအပိုင်လွှဲပြောင်းဝယ်ယူရန် စရန်ငွေတစ်စိတ်တစ်ဒေသကိုပေးချေထားပြီးဖြစ်ပါသည်။အဆိုပါမြေကွက်နှင့်စပ်လျဉ်း၍ ဆိုင်ရေးဆိုင်ခွင့်ရှိသူဖြစ်ကြောင်း ကန့်ကွက်လိုသူ မည်သူမဆိုခိုင်လုံသော အထောက်အထားစာချုပ်စာတမ်းမူရင်းများနှင့်တကွ ဤကြော်ငြာပါသည့်နေ့ရက်မှ (၇)ရက်အတွင်း ကျွန်ုပ်ထံသို့(လူကိုယ်တိုင်)လာရောက်ကန့်ကွက်တင်ပြနိုင်ပါကြောင်းနှင့်သတ်မှတ်ရက်ကျော်လွန်ပါက အရောင်းအဝယ်အားပြီးမြောက်အောင် ဆက်လက်ဆောင်ရွက်သွားမည်ဖြစ်ပါကြောင်း အများသိစေရန်အသိပေးကြေညာအပ်ပါသည်။ လွှဲအပ်ညွှန်ကြားချက်အရ-

တရားလွှတ်တော်ရှေ့နေများ	အထက်တန်းရှေ့နေများ	
ဦးသဏ္ဍာအောင် (စဉ်-၉၃၀၀)	ဦးမင်းမင်း(စဉ်-၂၇၃၂၉)	ဒေါ်ချမြတ်နွယ်(စဉ်-၃၄၃၅၉)
ဒေါ်နန်းစန်းနု (စဉ်-၁၄၁၈၄)	ဒေါ်ချမြတ်စော(စဉ်-၄၃၃၂၂)	ဒေါ်နွေးနွေးအိ(စဉ်-၄၉၄၃၁)
ဒေါ်နီးနီးနွယ် (စဉ်-၁၄၁၈၃)	ဦးစာနည်းအောင် (စဉ်-၄၉၉၆၀)	
ဒေါ်စအေးမွန်သိန်း (စဉ်-၄၆၆၄၂)		

အမှတ်(၁၅၆)၊ အခန်း(၂/ခ)၊ ပထမထပ်၊ ရေစက်လမ်း၊ (၉)ရပ်ကွက်၊ မရမ်းကုန်းမြို့နယ်။ ၀၉၅၁၈၁၁၁၈၅

ကန့်ကွက်နိုင်ကြောင်း အများသိစေရန်ကြေညာချက်

မွန်ပြည်နယ်၊ မော်လမြိုင်မြို့၊ မင်းရွာ ရွာသစ်ကျေးရွာ (အလယ်ပိုင်း)တွင် ကျွန်ုပ် ဒေါ်နီနီလွင်မှ အောက်ဖော်ပြပါ အမှတ်တံဆိပ်(၆)မျိုး

(၁) Neo
(၂) New
(၃) New Life
(၄) Nation
(၅) Day Light
(၆) Top Clean

အနက်မှ သင့်လျော်သော အမည်တံဆိပ်တစ်ခုဖြင့် သောက်ရေသန့်ထုတ်လုပ်ရောင်းချရန် စီစဉ်ထားရှိပြီး ဖြစ်ပါသည်။ သို့ဖြစ်ပါ၍ မြန်မာနိုင်ငံတစ်ဝန်းတွင်ရှိသော သောက်ရေသန့်စက်ရုံများမှ အမည်တူရှိပါက ခိုင်လုံသော အထောက်အထားများဖြင့် ဤကြော်ငြာပါသည့်ရက်မှစ၍ (၇)ရက်အတွင်း Royal Aqua Star Co.,Ltd ထံသို့ဖြစ်စေ (သို့မဟုတ်) မနီနီလွင်ထံဖြစ်စေ၊ လူကိုယ်တိုင်လာရောက်၍ဖြစ်စေ၊ ဖုန်းဖြင့်ဆက်သွယ်၍ဖြစ်စေ၊ Viber ဖြင့် ဆက်သွယ်၍ဖြစ်စေ၊ Email ပို့၍ဖြစ်စေ ကန့်ကွက်နိုင်ပါသည်။ သတ်မှတ်ရက်အတွင်း လာရောက်ကန့်ကွက်ခြင်းမပြုပါက သတင်းစာကြေညာချက်နှင့်အတူ အသုံးပြုလိုသော အမှတ်တံဆိပ်အမည်ဖြင့် အစားအသောက်နှင့် ဆေးဝါးကွပ်ကဲရေးဦးစီးဌာနသို့ အမည်တူထောက်ခံချက် ဆက်လက်လျှောက်ထားမည်ဖြစ်ပါကြောင်း ကြေညာအပ်ပါသည်။

Royal Aqua Star ရေသန့်နည်းပညာ၊ သောက်ရေသန့်စက်နှင့် အပိုပစ္စည်းဖြန့်ချီရေး
A(11-20)၊ ပြည်ထောင်စုလမ်း၊ (၂၆)ရပ်ကွက်၊ တောင်ဒဂုံမြို့နယ်၊ ရန်ကုန်မြို့။
ဖုန်း-၀၉-၉၇၁၇၇၇၀၀၄၊ ၀၉-၂၅၀၁၃၇၃၇၁။
Viber-၀၉-၉၇၁၇၇၇၀၀၄၊ ၀၉-၂၅၀၁၃၇၃၇၁။
email-royalaquastar16@gmail.com

ကန့်ကွက်နိုင်ပါသည်

ရန်ကုန်မြို့၊ ဒဂုံမြို့သစ် (တောင်ပိုင်း)မြို့နယ်၊ မြရည်နန္ဒာလမ်း၊ မြေတိုင်းရပ်ကွက်အမှတ်(၁၉)၊ မြေကွက်အမှတ်-၉၅၄(က)၊ ဧရိယာအကျယ်အဝန်း- ၀.၀၂၇ဧကေ၊ ပေ(၂၀x၆၀)ရှိသော နှစ်(၆၀) မြေငှားဂရန်မြေကွက်နှင့် ယင်းမြေကွက်ပေါ်ရှိ အဆောက်အအုံအပါအဝင် အကျိုးခံစားခွင့် အရပ်ရပ်အားလုံးကို ယခုအပိုင်ရောင်းချသူ ဒေါ်ချိုတီမာ[၁၂/တမန(နိုင်)၁၀၅၇၉၄]က တရားဝင်ရောင်းချပိုင်ခွင့်ရှိသည်ဟု အဆိုပြုကမ်းလှမ်းလာသဖြင့် ကျွန်ုပ်တို့၏မိတ်ဆွေက အပြီးအပိုင်ဝယ်ယူရန် ရောင်းဖိုးငွေ၏ တစ်စိတ်တစ်ဒေသကို ပေးချေထားပြီး ဖြစ်ပါသည်။

သို့ပါ၍ အဆိုပါ မြေနှင့်မြေကွက်ပေါ်ရှိ အကျိုးခံစားခွင့်အရပ်ရပ်တို့ကို ပိုင်ရေးဆိုင်ခွင့်ရှိသူ မည်သူမဆိုအရောင်းအဝယ်ကို ကန့်ကွက်လိုပါက ဤကြော်ငြာပါသည့်နေ့မှ (၁၄)ရက်အတွင်း ခိုင်လုံ သော ပိုင်ဆိုင်မှုအထောက်အထား(မူရင်း)များနှင့်တကွ ကျွန်ုပ်တို့ထံကိုယ်တိုင်လာရောက် ကန့်ကွက်နိုင်ပါကြောင်းနှင့် သတ်မှတ်ရက်အတွင်း ကန့်ကွက်မည့်သူမရှိပါက အရောင်းအဝယ်ကို ဥပဒေနှင့်အညီပြီးစီးအောင် ဆက်လက်ဆောင်ရွက်သွားမည်ဖြစ်ကြောင်း အများသိစေရန် ကြေညာအပ်ပါသည်။

လွှဲအပ်ညွှန်ကြားချက်အရ

ဒေါ်ယဉ်မေသိမ်း(ခ)မြတ်စုရည်	**ဦးမြင့်အောင်**
တရားလွှတ်တော်ရှေ့နေ	**တရားလွှတ်တော်ရှေ့နေ**
(စဉ်-၁၃၀၁၉/၂၀၁၇)	**(စဉ်-၇၁၄၇/၂၀၀၄)**
ဒေါ်ခိုင်ဆုဝေ	**ဒေါ်သိမ့်ဇာနည်အောင်**
အထက်တန်းရှေ့နေ	**အထက်တန်းရှေ့နေ**
(စဉ်-၅၂၀၆၅/၂၀၁၉)	**(စဉ်-၄၈၂၂၈/၂၀၁၆)**

SAN SAN WIN & PARTNERS
Legal Practitioners and Conveyancers
အမှတ်-၂၇၆၊ အခန်းအမှတ်-(D-4)၊ ၄လွှာ၊ မိုးကောင်းလမ်း၊ ရန်ကင်းမြို့နယ်၊ ရန်ကုန်မြို့။ ဖုန်း-၀၉-၅၀၈၆၁၀၇၊ ၀၉-၇၃၁၄၅၈၅၉
Email- zyh.ssw@gmail.com

ဦးဝင်းမောင် (DLA-၀၀၈၃၃၉)အောင်ချမ်းသာ ဆောက်လုပ်ရေးနှင့်အများသိစေရန်ကြေညာချက်

ရန်ကုန်မြို့၊ မင်္ဂလာတောင်ညွန့်မြို့နယ်၊ ရေတွင်းကုန်းရပ်ကွက်၊ ၁၂၁လမ်း၊ အမှတ်(၅၇)နေ ဦးစိုးဝင်းထွဋ်[၁၀/ကမရ(နိုင်)၀၆၅၁၈၀]၏ လွှဲအပ်ချက်အရ ဦးဝင်းမောင်နှင့်အများသိစေရန် အောက်ပါအတိုင်းအသိပေး ကြေညာအပ်ပါသည်။

ကျွန်ုပ်တို့၏မိတ်ဆွေ ဦးစိုးဝင်းထွဋ်သည် သဃ်န်းကျွန်းမြို့နယ်၊ ဇဝနရပ်ကွက်၊ မင်္ဂလာရိပ်သာလမ်း၊ အမှတ်(၃၄)တွင် နေထိုင်သူ အောင်ချမ်းသာဆောက်လုပ်ရေးကန်ထရိုက်တာဦးဝင်းမောင်ထံမှ ရန်ကုန်မြို့၊ သာကေတမြို့နယ်၊ မြေတိုင်းရပ်ကွက်အမှတ်-၁၊ မြေကွက်အမှတ်-၃၂၁(က)၊ အဆောက်အအုံအမှတ်-၃၂၁(က)၊ ၅½ထပ် ကန်ထရိုက်တိုက်မှ ဒါဘာတိုက်ခန်းကို တန်ဖိုးငွေ-၁၇၀၀၀၀၀၀/- (ကျပ်သိန်းတစ်ရာ့ခုနစ်ဆယ်တိတိ)ဖြင့် ၂၄-၆-၂၀၁၆ ရက်စွဲပါ အရောင်းအဝယ်ကတိစာချုပ်ဖြင့် ဝယ်ယူခဲ့ပြီး တန်ဖိုးငွေ ၁၆၀၀၀၀၀၀/- (ကျပ်သိန်းတစ်ရာ့ခြောက်ဆယ်တိတိ) ပေးချေထားပြီးဖြစ်ပါသည်။ တိုက်ခန်း အပ်ရမည့်နေ့တွင် ဦးစိုးဝင်းထွဋ်က ကျန်ငွေပေးချေသော်လည်း ဦးဝင်းမောင်သည် အခန်းလက်ရောက်ပေးအပ်နိုင်ခြင်းမရှိဘဲ ရှောင်တိမ်းနေပြီးနောက် BCC မကျသေး၍ မအပ်နိုင်သေးခြင်းဖြစ်ကြောင်း ဖုန်းဖြင့်သာဆက်သွယ်ပြောဆိုပြီး အကြိမ်ကြိမ် ကတိပျက်ကွက်ခဲ့ပါသည်။ ၂၀၁၇ ခုနှစ် စက်တင်ဘာလကုန်အထိ အခန်းမအပ်နိုင်သဖြင့် ၅-၁၀-၂၀၁၇ ရက်စွဲပါ ဝန်ခံကတိစာချုပ်ကို ချုပ်ဆိုပေးခဲ့ပြီး ၃၀-၁၀-၂၀၁၇ ရက်တွင် အခန်းအပ်မည်ဖြစ်ကြောင်းပျက်ကွက်ပါက တစ်လလျှင် ၁၅၀၀၀၀/ ပေးလျော်မည်ဖြစ်ကြောင်း ကတိပြုခဲ့သော်လည်း ရှောင်တိမ်းနေပြီးအကြိမ်ကြိမ် ကတိပျက်ကွက်ခဲ့ပါသည်။ ၂၀၁၉ ခုနှစ် ဒီဇင်ဘာလကုန်တွင် အခန်းအပ်မည်ဟုထပ်မံကတိပြုကာကျန်ငွေ-၁၀၀၀၀၀၀/-ပေးချေရန် မေတ္တာရပ်ခံသဖြင့် ကျွန်ုပ်တို့၏ မိတ်ဆွေက အခန်းအမြန်ရရှိရေးအတွက် ငွေ -၃၀၀၀၀၀/ ကိုပေးအပ်ခဲ့ပါသည်။ သို့ရာတွင်ဦးဝင်းမောင်သည် အကြိမ်ကြိမ်ကတိပျက်ကွက်ခဲ့ပြီး ယနေ့တိုင်အခန်း အပ်နိုင်ခြင်းမရှိသည့်ပြင် ကျွန်ုပ်တို့၏မိတ်ဆွေဝယ်ယူထားသည့်အခန်းကို အခြားသူသို့လွှဲပြောင်းထားကြောင်းသိရှိရ ပါသည်။ ကျွန်ုပ်တို့၏မိတ်ဆွေထံမှ ငွေများလက်ခံရယူပြီး လွှဲပြောင်းရောင်းချခြင်း ဖြစ်ပါလျက် အခန်းလက်ရောက်ပေးအပ်နိုင်ခြင်းမရှိဘဲ အကြိမ်ကြိမ်ကတိပျက်ကွက် တိမ်းရှောင်နေသည့်အပြင် အခြားသူသို့ အခန်းလွှဲပြောင်းပေးခဲ့ခြင်းသည် ကျွန်ုပ်တို့၏မိတ်ဆွေထံမှ မရိုးမဖြောင့်သော သဘောဖြင့် လိမ်လည်ရယူ အလွဲသုံး စားပြုရာရောက်ပါသည်။ ၂၇-၁-၂၀၂၀ ရက်စွဲဖြင့် အကြောင်းကြားစာပေးပို့သော် လည်းလက်မခံဘဲ လိပ်စာပြောင်းသွားသည်ဟုသိရပါသည်။

သို့ဖြစ်ပါ၍ ကျွန်ုပ်တို့၏မိတ်ဆွေသို့ ဤကြော်ငြာပါသည့်နေ့ရက်မှ (၇)ရက်အတွင်း အခန်းလက်ရောက်ပေးအပ်ရန်နှင့် ကတိအတိုင်း နစ်နာသမျှ ပေးလျော်ရန်တောင်းဆိုပါသည်။ လိုက်နာခြင်းမရှိဘဲ ထပ်မံပျက်ကွက်ပါက ဥပဒေအရ ထိရောက်စွာ အရေးယူဆောင်ရွက်တော့မည်ဖြစ်ကြောင်း အသိပေး ကြေညာအပ်ပါသည်။

ဒေါ်လီလီဖြိုး	**ဦးအုန်းမောင်(ရန်ကင်း)**
အထက်တန်းရှေ့နေ(စဉ်-၄၇၁၂၅)	**တရားလွှတ်တော်ရှေ့နေ(စဉ်-၆၈၁၈)**

အမှတ်-၅၀၄/၅၀၆၊ (၄လွှာ/ဝဲ)၊ ရွှေမြန်မာကွန်ဒို၊ ကုန်သည်လမ်း၊
ကျောက်တံတားမြို့နယ်၊ ရန်ကုန်မြို့။
ဖုန်း-၀၉-၂၅၄၃၈၃၂၅၇

မြတ်မောဝ် ဂုဏ်ယတိသာသိမ်ဘုရားဖူးအဖွဲ့

2020အထူး Promotion အစီအစဉ်

Hotel 2 ည (8) ရက် ခရီး – 9.7 သိန်း	Mar - 19, 26	
Hotel 2 ည (12) ရက် ခရီး – 10.7 သိန်း	Mar - 3	(အထူးခရီးစဉ်)
Hotel 5 ည (15) ရက် ခရီး – 11.7 သိန်း	Mar - 3, 26	
Hotel 2 ည (8) ရက် ခရီး – 10 သိန်း	Apr - 13	
Hotel 2 ည (12) ရက် ခရီး – 11 သိန်း	Apr - 6	(အထူးခရီးစဉ်)
Hotel 5 ည (15) ရက် ခရီး – 12 သိန်း	Apr - 6	

(10) ဦးလျှင် (1) ဦး (6) ဦး လျှင် (1) ဦး အား 20 % လျှော့ပေးပါသည်။

Simcard ၊ Wifi ၊

ခရီးစဉ်အားလုံး ဝန်ဆောင်မှုအပြည့်အဝပါသည်။

Ph : 09 49338595, 09 788304828, 09 263125261, 09 420134528

ဦးညွန့်လွင် B.Sc(Phys:),M.Sc(Thesis)

ရူပဗေဒ ဆွေဥလ(မတ်ပြေမေ)သင်ရိုးကုန်သင်တန်း

11.3.2020

11.3.2020

အမှတ်(၁၈၆)ဆိပ်ကမ်းသာလမ်း။ 01-253205,09-420737118, 09-425372209

Golden Land ReaL Estate

09-96 4008848,09-443008848

မိဘအမည်မှန်

ရွှေပြည်သာမြို့နယ်၊သံခင်း ၁၉/၄၇၊ အမှတ်(၅၁၆)နေ မောင်ဝင်းကျော်သက် နှင့် မောင်ဇင်ကိုနိုင်တို့၏ မိဘအမည်မှန်မှာ ဦးစိုးမြင့်[၁၂/လမန(နိုင်)၀၈၃၃၁၅] နှင့် ဒေါ်မြဝင်း[၁၂/လမန(နိုင်)၁၂၂၈၅] ဖြစ်ပါကြောင်း။

ဦးစိုးမြင့်-ဒေါ်မြဝင်း

ကန့်ကွက်နိုင်ကြောင်းကြော်ငြာ

အမှတ်(၁)၊ ပင်ရွှေညောင်လမ်း။ (ILBC ကျောင်းအနီး)၊ တာမွေမြို့နယ်၊ ရန်ကုန်။

ဖုန်း – ၀၉ ၂၅၀ ၃၇၃၇၇၁၆၊ ၀၉ ၄၄၃၁ ၆၅၆၅၆၊ ၀၉ ၄၄၃၀ ၂၉၆၉၆

E.mail : saikhungnoung1995@gmail.com

ကန့်ကွက်နိုင်ကြောင်းကြေညာခြင်း

ရန်ကုန်မြို့၊ သာကေတမြို့နယ်၊ (၈)ရပ်ကွက်၊ ရွှေအုတ်ဂူ(၆)လမ်း၊ အမှတ်(၆၃၉/က)၊ (၁)ခန်းတည်း RC (၆)ထပ်အဆောက်အဦ၏ (ဒုတိယထပ်)၊ (၃-လွှာ)၊ ဧရိယာ(၉၇၂)စတုရန်းပေရှိတိုက်ခန်းနှင့် ၎င်းတိုက်ခန်း၏ အကျိုးခံစားခွင့်အရပ်ရပ်အားလုံးတို့ကို လွှဲပြောင်းရောင်းချပိုင်ခွင့်ရှိသည်ဟု ဝန်ခံကတိပြုသူဖြစ်သော ဦးစောဝင်း[၁၂/တမန(နိုင်)၀၇၅၁၆၇]ထံမှ ကျွန်ုပ်တို့၏ မိတ်ဆွေများ ဖြစ်သော ဦးကျော်မျိုးခိုင်[၁၂/သဃက(နိုင်)၁၆၁၃၉၀]၊ ဒေါ်သက်ထားဆွေ[၁၂/သဃက(နိုင်)၁၇၉၅၄၁]တို့က အပြီးအပြတ်ဝယ်ယူရန်အတွက် စရန်ငွေ တစ်စိတ်တစ်ဒေသကို ပေးချေထားပြီးဖြစ်ပါ၍ ကန့်ကွက်လိုသူများရှိပါက ဤကြော်ငြာပါသည့်နေ့မှ (၇)ရက်အတွင်း တိကျခိုင်လုံသော စာရွက်စာတမ်းမူရင်းများနှင့်တကွ ကျွန်ုပ်တို့ထံသို့ ကိုယ်တိုင်လာရောက်ကန့်ကွက်နိုင်ပါသည်။ သတ်မှတ်နေ့ရက်အထိကန့်ကွက်မည့်သူမရှိပါက အရောင်းအဝယ်ကို ဥပဒေနှင့်အညီ ပြီးဆုံးသည်အထိ ဆက်လက်ဆောင်ရွက်သွားမည်ဖြစ်ကြောင်း အသိပေးကြေညာအပ်ပါသည်။ **ဦးကျော်မျိုးခိုင်၊ ဒေါ်သက်ထားဆွေတို့၏ လွှဲအပ်ညွှန်ကြားချက်အရ–**

ဦးဝင်းမင်းစိုး	ဒေါ်သူဇာကျော်	ဒေါ်ဝေဖြိုးအောင်
LL.B,WIPO(Switzerland)	LL.B,D.B.L,D.I.L,D.I.P.L,WIPO(Switzerland)	LL.B
တရားလွှတ်တော်ရှေ့နေ(စဥ်-၁၂၆၆၄)	တရားလွှတ်တော်ရှေ့နေ(စဥ်-၁၆၅၂၆)	တရားလွှတ်တော်ရှေ့နေ(စဥ်-၁၅၄၅၅)
Ph:09-450023651	Ph:09-254508917	Ph:09-421157856

Level(၅၊ ၆၊ ၇၊ ၈)၊ တာဝါ(၂)၊ HAGL Myanmar Center Towen အမှတ်(၁၉၂)၊ ကမ္ဘာအေးဘုရားလမ်း၊ ဗဟန်းမြို့နယ်၊ ရန်ကုန်မြို့။

4/7/10/15/35 CAR RENTAL

09-5191361,09-765191361

မိခင်တစ်ဦးတည်းဖြစ်ကြောင်း

ချင်းပြည်နယ်၊ ပလက်ဝမြို့နယ်၊ ယောင်ဝကျေးရွာနေ မသီတာအေး နှင့် မောင်ဘီးဘီးတို့၏ မိခင် ဒေါ်ကီယို နှင့် ဒေါ်ကီကီ [၄/ပလဝ(နိုင်) ၀၃၅၇၇၉] သည်လူတစ်ဦးတည်းသာဖြစ်ပါကြောင်း။

ဒေါ်ကီယို (ခ) ဒေါ်ကီကီ

မြေကွက်များ ဝယ်လိုသည်

ဒဂုံဆိပ်ကမ်း၊ ဒဂုံတောင်၊ ဒဂုံမြောက်၊ ဒဂုံအရှေ့ မြို့နယ်များရှိ မြေကွက်များ ဝယ်လိုသည်။

ပိုင်ရှင်ကိုယ်တိုင်ဆက်သွယ်ပါ။

09400940041

09260664490

ဒဂုံမြို့သစ်

အရှေ့ပိုင်း၊ မြောက်ပိုင်း၊ တောင်ပိုင်း၊ ဆိပ်ကမ်း

မြေကွက်များအထူး ဈေးကောင်းပေးဝယ်သည်။

09-5089354

09-5180139

ကျေးဇူးတင်လွှာ

ဦးနေထွန်း၊ ဦးနေလင်း၊ ဦးနေလှ၊ ဒေါ်လှလှထွန်းမောင်နှမ မိသားစုများ (U.S.A)တို့မှ နိဗ္ဗာန်အကျိုးမျှော်ကိုးလျက် ရခိုင်ပြည်နယ်၊စစ်တွေမြို့ အထက(၄)တွင်ပညာသင်ကြားပေးခဲ့ကြသော အငြိမ်းစား ဆရာ၊ ဆရာမ(၂၁)ဦးအား စတုတ္ထအကြိမ်မြောက် ဗုဒ္ဓဂယာဘုရားဖူးခရီးစဉ် ၁၄–၂–၂၀၂၀ရက်မှ ၂၁–၂–၂၀၂၀ရက်အား (အစစ အဆင်ပြေသောဂန္ဓဝင်ရွှေပုဂံ) (Travel & Tours)နှင့် ပို့ဆောင်ပေးခဲ့ခြင်းကို အထူးပင်ဝမ်းမြောက် ကျေးဇူးတင်ရှိပါသည်။ အလှူရှင်များ ကျန်းမာချမ်းသာကောင်းကျိုးလိုရာ ပြည့်ဝကြပါစေ။

စုစုပေါင်း ဆရာ၊ ဆရာမ(၇၃)ဦးအား ပို့ဆောင်ခဲ့ပြီးဖြစ်သည်။

အငြိမ်းစားဆရာ၊ ဆရာမများ

အထက(၄)စစ်တွေ

သွေးတိုးကျ သွေးတိုးကျ

သန္တိသုခ

သွေးတိုးကျ

014/0819

အမြို့မြို့ရှိဆိုင်တိုင်းတွင် ရနိုင်ပါသည်။

သေပြည့်သစ္စာ တိုင်းရင်းဆေးဝါးထုတ်လုပ်ရေး ပြည်လမ်း၊ ကမာရွတ်မြို့နယ်၊ ရန်ကုန်မြို့။

ဖုန်း – ၀၉ ၄၄၈၀၃၄၄၇၇၊ ၀၉ ၂၆၁၀၉၉၃၆၅၃၊ ၀၉ ၄၂၂၄၄၃၈၄၅

ရန်ကုန်မြို့၊ လမ်းမတော်မြို့နယ်၊ (၁)ရပ်ကွက်၊ (၁)လမ်း၊ (၆)ခန်းတွဲ၊ (၄)ထပ်တိုက်၊ အမှတ်(၄၀) မှ (၄၆)ရှိ တိုက်ခန်းမှ အမှတ်–၄၄/၄၆ အခန်းအမှတ်–၄ ဟုခေါ်တွင်သော မြေညီထပ် H.K ၂–လွှာ၊ အကျယ်အဝန်း ၁၅'x၅၀' ရှိ တိုက်ခန်းအရောင်းအဝယ်နှင့် ပတ်သက်၍ ကန့်ကွက်နိုင်ကြောင်း အများသိစေရန်ကြေညာချက်

၁။ အထက်ရည်ညွှန်းလိပ်စာဖော်ပြပါ တိုက်ခန်းကို ဒေါ်စန်းစန်းကြည်[၁၂/လမတ(နိုင်)၀၁၃၄၆၃]က တရားဝင်ပိုင်ဆိုင်၍ ရောင်းချလွှဲပြောင်းခွင့်ရှိကြောင်း ကိုယ်တိုင်ဝန်ခံကတိပြု၍ ရောင်းချမည်ဟု ကမ်းလှမ်းရာ ကျွန်ုပ်၏မိတ်ဆွေက ဝယ်ယူရန်သဘောတူပြီး တိုက်ခန်းတန်ဖိုးငွေ၏ တစ်စိတ်တစ်ဒေသကို စရန်ငွေအဖြစ် ပေးချေထားပြီးဖြစ်ပါသည်။ စရန်ပေးချေပြီး (၃)ရက်မြောက်နေ့တွင် ရောင်းချသော တိုက်ခန်းမှာ မြေကျွံ၍ နောက်သို့ လန်နေပြီး စောင်းနေကြောင်း တွေ့ရှိရသဖြင့် ရောင်းသူထံ အသိပေးအပ်ပြီးဖြစ်ပါသည်။ ရောင်းချစဉ်က အန္တရာယ်ရှိနေသောတိုက်ခန်း၏ အားနည်းချက်ကို ရောင်းသူက ထိမ်ချန်ထားခဲ့ပါသည်။

၂။ ပွဲစား ဒေါ်အမာကြည်[၁၂/လမတ(နိုင်)၀၂၉၀၄၉]က တိုက်ခန်းစောင်း၍ နေထိုင်ရန် အန္တရာယ်ရှိသည်ကို ပြောဆိုရောင်းချခြင်းမပြုဘဲ ရောင်းသူနှင့်အတူ ထိမ်ချန်ခဲ့ပါသည်။ စတင်ရောင်းချစဉ်က လူနေထိုင်ရန် အန္တရာယ်ရှိနေသဖြင့် စရန်ပေး ချုပ်ဆိုထားသော ပဋိညာဉ်စာချုပ်မှာ မူလစာချုပ်ချုပ်ဆိုစဉ်ကပင် ပျက်ပြယ်နေပြီဖြစ်ပါသည်။ ထို့ကြောင့် ပေးချေထားသော စရန်ငွေကို ဝယ်သူထံ ပြန်လည်ပေးအပ်ရန်နှင့် ဝယ်သူထံမှ တောင်းခံ ရယူထားသော ပွဲစားခကိုလည်း ပြန်လည်ပေးအပ်ရန် တောင်းဆိုပါသည်။

၃။ ကန့်ကွက်လိုပါက ကြော်ငြာထည့်သွင်းပါရှိသည့်နေ့မှစ၍ (၇)ရက်အတွင်း ဖုန်းဖြင့်ဖြစ်စေ၊ လူကိုယ်တိုင်ဖြစ်စေ ကျွန်ုပ်ထံသို့ ပျက်ပြယ်နေသော ပဋိညာဉ်စာချုပ်မူရင်းနှင့် အတူ လာရောက်ကန့်ကွက်နိုင်ပါသည်။ တိုက်ခန်းအနေအထား မူလက ချို့ယွင်းနေခြင်း အတွက် ရောင်းသူကပွင့်လင်းစွာပြောဆိုရန် တာဝန်ပျက်ကွက်သဖြင့် စရန်ငွေကို ပြန်လည် ပေးရန်၊ ဝယ်သူ၏နစ်နာမှုကို ကုစားရန် ဥပဒေနှင့်အညီ ဆက်လက်ဆောင်ရွက်သွားမည် ဖြစ်ကြောင်း အများသိစေရန်ကြေညာအပ်ပါသည်။

လွှဲအပ်ညွှန်ကြားချက်အရ
ဦးမျိုးချစ်(LL.B)(စဉ်–၁၅၈၄၅)
တရားလွှတ်တော်ရှေ့နေ
ရွှေစံမြတ် Law Firm General Service
အမှတ်–၃၁(မြေညီထပ်)၊ (၉)လမ်း၊ (၄)ရပ်ကွက်၊ လမ်းမတော်။
ဖုန်း–၀၉–၇၆၇၄၇၁၄၂၄၊ ၀၉–၇၇၂၆၅၂၄၁၄

ကန့်ကွက်နိုင်ကြောင်းကြော်ငြာစာ

ဧရာဝတီတိုင်းဒေသကြီး၊ မအူပင်ခရိုင်၊ ဓနုဖြူမြို့၊ (၁၇)ရပ်ကွက်၊ အကွက်အမှတ်(၁၉၅၊ လုပ်စာကွင်း)၊ ဦးပိုင်အမှတ်(၃၅–ခ)၊ ဧရိယာ(၀.၀၅၅)ဧကရှိ မြေအား ဓနုဖြူမြို့၊ (၁၇)ရပ်ကွက်၊ အကျော်တာလမ်း၊ အမှတ်(၄၉၄)နေ ဒေါ်ဝင်းဝင်းညွန့်ရွှေ[၁၄/ဓနဖ(နိုင်)၀၀၉၇၄၈]မှ မြေငှားဂရန်အသစ်ရရှိရေး အတွက် မြို့နယ်တရားရုံးကျမ်းကျိန်လွှာ၊ မေတ္တာဖြင့် အပိုင်ပေးကမ်းခြင်းစာချုပ်နှင့် အခြားလိုအပ်သည့် စာရွက်စာတမ်းအထောက်အထားများနှင့်အတူ မအူပင်ခရိုင်အထွေထွေအုပ်ချုပ်ရေးဦးစီးဌာနသို့ လျှောက်ထားလာမှုနှင့်ပတ်သက်၍ ကျိုးကြောင်းဖော်ပြချက်ခိုင်လုံစွာဖြင့် ကန့်ကွက်တင်ပြနိုင်သူ မည်သူကိုမဆို ယခုလျှောက်ထားခြင်းအား ဆောင်ရွက်မပေးသင့်ကြောင်း အထောက်အထား ခိုင်လုံစွာဖြင့် ကန့်ကွက်လိုသူများသည် မအူပင်ခရိုင်အထွေထွေအုပ်ချုပ်ရေးဦးစီးဌာနသို့ ကြော်ငြာသည့်ရက်မှစ၍ (၁၅)ရက်ပြည့်မြောက်သည့်ရက်အထိ ကန့်ကွက်နိုင်ကြောင်းနှင့် ကန့်ကွက်မှုမရှိပါက လျှောက်ထားသူအား လုပ်ထုံးလုပ်နည်း၊ ညွှန်ကြားချက်နှင့်အညီ မြေငှားဂရန်အသစ် ထုတ်ပေးမည်ဖြစ်ကြောင်း အများသိစေရန် ကြော်ငြာအပ်ပါသည်။

ကော်လိတ္တော်အရာရှိ
ခရိုင်အထွေထွေအုပ်ချုပ်ရေးဦးစီးဌာန၊ မအူပင်မြို့

ကန့်ကွက်နိုင်ကြောင်းကြေညာချက်

ရန်ကုန်မြို့၊ တောင်ဥက္ကလာပမြို့နယ်၊ ၁၀–ရပ်ကွက်၊ ဘယသကြံ့နီလမ်း၊ အမှတ်–၆၉၃/ကဟုခေါ်တွင်သော (၁)ခန်းတွဲ (၆)ထပ်တိုက်အဆောက်အဦမှ ၅–လွှာ/စတုတ္ထထပ်၊ (၂၃ ပေx ၅၂ ပေ)အကျယ်အဝန်းရှိ တိုက်ခန်းနှင့် ကိုယ်ပိုင်မီတာ၊ ရေမော်တာ အပါအဝင် အကျိုးခံစားခွင့်အရပ်ရပ်အားလုံးကို ပိုင်ဆိုင်အကျိုးခံစားခွင့်၊ ရောင်းချပိုင်ခွင့်ရှိသူ ဒေါ်အေးအေးသက်[၉/မမန(နိုင်)၁၂၈၇၀၈]ထံမှ ကျွန်ုပ်၏မိတ်ဆွေကဝယ်ယူရန် အတွက် အရောင်းတန်ဖိုးငွေ၏ တစ်စိတ်တစ်ဒေသကို စရန်ငွေအဖြစ်ပေးချေပြီးဖြစ်ပါသည်။ ကန့်ကွက်လိုသူရှိပါက ဤကြေညာချက်ပါသည့်နေ့မှ(၁၄)ရက်အတွင်း ကျွန်ုပ်ထံခိုင်လုံသောစာရွက်စာတမ်း အထောက်အထားမူရင်းများနှင့်တကွ ကန့်ကွက်နိုင်ကြောင်းနှင့် သတ်မှတ်ရက်ကျော်လွန်ပါက အရောင်းအဝယ်ကိစ္စကို ဥပဒေနှင့်အညီ ဆက်လက်ဆောင်ရွက်သွားမည်ဖြစ်ကြောင်း အများသိစေရန်ကြေညာအပ်ပါသည်။

လွှဲအပ်ညွှန်ကြားချက်အရ
ဒေါ်လွဲ့လွဲ့ဝင်း (LL.B,D.B.L, D.I.L, D.M.L)
တရားလွှတ်တော်ရှေ့နေ (စဉ်–၁၄၁၃၂)
အမှတ်–၁၀၈/၁၁၀၊ ၃၈–လမ်း(အောက်)၊ ၆–ရပ်ကွက်၊
ကျောက်တံတားမြို့နယ်၊ ရန်ကုန်မြို့။
ဖုန်း–၀၉–၄၀၁၅၄၆၂၄၀၊ ၀၉–၇၉၉၅၉၅၅၀၅

အမှတ်(၁)ဒေသကောလိပ်(ရန်ကုန်) ရန်ကုန်တက္ကသိုလ်(ဗိုလ်တထောင်နယ်မြေ)၊ ဗိုလ်တထောင်ကောလိပ်

နဝမအကြိမ် ဆရာကန်တော့ပွဲ ဖိတ်ကြားလွှာ
(၁၉၇၆ မှ ၁၉၉၆ ထိ)

အမှတ်(၁)၊ ဒေသကောလိပ်(ရန်ကုန်)၊ ရန်ကုန်တက္ကသိုလ်(ဗိုလ်တထောင်နယ်မြေ)၊ ဗိုလ်တထောင်ကောလိပ်တို့တွင် ပညာသင်ကြားခဲ့ကြသော ကျောင်းသား/သူဟောင်းများက ၁၉၇၆ မှ ၁၉၉၆ အတွင်း အငြိမ်းစားယူသွားကြသည့် အသက်(၆၁)နှင့်အထက် ဆရာကြီး၊ ဆရာမကြီးများအတွက် နဝမအကြိမ်မြောက် အာစရိယပူဇော်ပွဲ ကျင်းပပြုလုပ်မည်ဖြစ်ပါသဖြင့် အောက်ပါအစီအစဉ်အတိုင်း ကြွရောက်ကန်တော့ခံပေးပါရန် လေးစားစွာ ဖိတ်ကြားအပ်ပါသည်။

ကျင်းပမည့်နေ့ – ၂၉–၃–၂၀၂၀ (တနင်္ဂနွေနေ့) **ကျင်းပမည့်အချိန်** – နံနက်(၉)နာရီ **ကျင်းပမည့်နေရာ** – အမျိုးသားစီမံခန့်ခွဲမှုပညာဒီဂရီကောလိပ် (ဗိုလ်တထောင်)၊ ဆောင် RC-1 ခန်းမ

ဆက်သွယ်လှူဒါန်းလိုပါက

ဒေါက်တာဦးတင့်လွင်	နယကဆရာ	09-5007337	ဦးအောင်သန်းထွန်း	၈၃/ရူပ	09-423007076
ဦးကျော်ဝင်း	နယကဆရာ	09-421044949	ဦးသက်မိုးလွင်	၈၃/ရူပ	09-798611861
ဦးမြင့်သန်း	၈၀/သချ်ာ	09-5144181	ဒေါ်ခွေဝါ	၇၇/သချ်ာ	09-73207690
ဦးစိုးမြင့်	၇၇/ဒိုးမိ	09-421006261	ဒေါ်ကြည်ကြည်မြင့်	၇၉/ဇီဝ	09-5091858
ဦးဝင်းနိုင်ဇော်	၈၃/ရူပ	09-5007788	ဒေါ်ခင်ရီ	၈၃/သချ်ာ	09-420091009
ဦးအောင်နိုင်	၈၃/ရူပ	09-5188898	ဒေါ်ဂျာမထွန်း	၈၀/ရူပ	09-254062636
ဦးကျော်ဦးဇော်	၈၃/ဓာတု	09-5007621	ဒေါ်မွှန်မြင့်ဦး	၈၄/ဓာတု	09-254114431
ဦးမြင့်သိန်း	၈၀/သချ်ာ	09-440255556	ဒေါ်သဇင်အောင်ကျော်	၇၉/ဇီဝ	09-5126384
ဦးသူရ	၇၉/သချ်ာ	09-5176302	ဒေါ်ခင်ခင်ဝင်း	၇၈/ဇီဝ	09-73177949
ဦးဇော်ကိုကိုဝေ	၇၉/သချ်ာ	09-5202536	ဒေါ်မြမြဝေး	၈၃/ရူပ	09-5100193

မောင်တောမြို့နယ်အသင်း(ရန်ကုန်)
ဓမ္မာစရိယ စာအောင်သံဃာတော်များ ဂုဏ်ပြုပူဇော်ပွဲ၊ သက်ကြီးပူဇော်ပွဲနှင့် ပညာရည်ချွန်ဆုပေးပွဲ အခမ်းအနားဖိတ်ကြားလွှာ

မောင်တောမြို့နယ်အသင်း(ရန်ကုန်)နှင့် မဏ္ဍလာကံယံကျောင်း ဂေါပကအဖွဲ့မှ ဦးစီး၍ ဓမ္မာစရိယ စာအောင်သံဃာတော်များ၊ (၃၀)ကြိမ်မြောက် သက်ကြီးပူဇော်ပွဲနှင့် ပညာရည်ချွန်ဆုပေးပွဲအခမ်းအနားကို အောက်ပါအစီအစဉ်အတိုင်းကျင်းပမည်ဖြစ်ပါ၍ အသင်းသူ/သားများ၊ မြို့နယ်သူ/သားများ အသင်းမဝင်ရသေးသောသူများနှင့်ကျောင်းဒါယကာ၊ ဒါယိကာမများ ကြွရောက်ကြပါရန် လေးစားစွာဖိတ်ကြားအပ်ပါသည်။

နေ့ရက် – **၁၃၈၁ ခုနှစ်၊ တပေါင်းလဆန်း ၈ ရက်၊ ၁–၃–၂၀၂၀ ရက်(တနင်္ဂနွေနေ့)**
အချိန် – **နံနက်(၈:၃၀)နာရီ**
နေရာ – **မဏ္ဍလာကံယံကျောင်း၊ သာသနာ့လင်္ကာရပရိယတ္တိစာသင်တိုက်၊ ကြားတောရရပ်ကွက်၊ ဗဟန်းမြို့နယ်။**

အသက်(၈၀)နှင့်အထက် ၂၀၁၈–၂၀၁၉ ခုနှစ် တက္ကသိုလ်ဝင်တန်းတွင် ဂုဏ်ထူးနှင့် အောင်မြင်သူများ၊ အလှူငွေလှူဒါန်းလိုသူများ ဆက်သွယ်၍ စာရင်းပေးလှူဒါန်းနိုင်ပါသည်။

(၁) ဦးဘလှမောင် ဖုန်း–၀၉–၅၁၁၅၁၈၉
(၂) ဦးမောင်သန်း ဖုန်း–၀၉–၃၂၃၅၇၆၄၉
(၃) ဦးဘိုမင်းဖြူ ဖုန်း–၀၉–၅၂၁၄၀၂၄

အကျိုးတော်ဆောင်အဖွဲ့

ဆရာဒဂုန် တင်ပြသည်

ဆန်းအသည်းနှလုံး

စာပေ ထုတ်ဝေဖြန့်ချိရေး

ပို့ဆောင်ရေးနှင့်ဆက်သွယ်ရေးဝန်ကြီးဌာန
မြန်မာ့ဆိပ်ကမ်းအာဏာပိုင်
(အိတ်ဖွင့်တင်ဒါခေါ်ယူခြင်း)

၁။ ၂၀၁၉–၂၀၂၀ ခု ဘဏ္ဍာရေးနှစ်အတွင်း မြန်မာ့ဆိပ်ကမ်းအာဏာပိုင်မှ အောက်ဖော်ပြပါ ပစ္စည်းများကို မြန်မာကျပ်ငွေဖြင့် ဝယ်ယူလိုပါသဖြင့် ပစ္စည်းတစ်မျိုးချင်းစီအတွက် အိတ်ဖွင့်တင်ဒါများတင်သွင်းရန် ဖိတ်ခေါ်အပ်ပါသည်–

စဉ်	ပစ္စည်းအမျိုးအမည်	Currency	တင်ဒါပိတ်မည့် နေ့ရက်/အချိန်
1.	ဒီဇယ်ဆီ၊ ပရီမီယမ်ဒီဇယ်ဆီနှင့်ဓာတ်ဆီ (Octane–92) (၂၀၂၀ ပြည့်နှစ်၊ ဧပြီအတွက်)	ကျပ်ငွေ	၃၀–၃–၂၀၂၀ (၁၄:၀၀)နာရီ
2.	ဆေးနှင့်ဆေးဝါးပစ္စည်း (၃၆)မျိုး	ကျပ်ငွေ	၁၂–၃–၂၀၂၀ (၁၄:၀၀)နာရီ

၂။ တင်ဒါပုံစံနှင့် စည်းကမ်းချက်များကို မြန်မာ့ဆိပ်ကမ်းအာဏာပိုင်၊ ဗဟိုပစ္စည်းထိန်းဌာန၊ ကမ်းနားလမ်း(ဗိုလ်တထောင်ဘုရားအနောက်ဘက်၊ ကွန်ကရစ်လမ်း၊ Toll Gateအနီး)၊ ဆိပ်ကမ်းမြို့နယ်တွင် ၂၈–၂–၂၀၂၀ ရက်မှစ၍ ရုံးချိန်အတွင်း ဆက်သွယ်ရယူနိုင်ပါကြောင်းနှင့် အသေးစိတ်သိရှိလိုပါက တယ်လီဖုန်းအမှတ်၊ ၀၁–၈၆၁၀၂၃၀နှင့်၀၁–၈၆၁၀၂၃၂တို့ကိုစုံစမ်းနိုင်ပါသည်။

တင်ဒါလက်ခံရေးနှင့် စိစစ်ရေးကော်မတီ

ဂျပန်နိုင်ငံသို့ စက်ပြင်လုပ်သားအဖြစ် သွားရောက်လုပ်ကိုင်လိုသူများအတွက်
"အခြေခံ နှင့် အဆင့်မြင့် မော်တော်ယာဉ်စက်ပြင်သင်တန်းများ"

	အခြေခံသင်တန်း	အဆင့်မြင့်သင်တန်း
သင်တန်းကာလ	နှစ်လ	တစ်လ
သင်တန်းရက်	SAT,SUN,MON,TUE,WED	MON,TUE,WED,THU
သင်တန်းအချိန်	နံနက် ၉:၀၀ – ညနေ ၃:၀၀	နံနက် ၉:၀၀ – ညနေ ၃:၀၀
သင်တန်းကြေး	ကျပ်သုံးသိန်း	ကျပ်နှစ်သိန်း
စတင်ဖွင့်လှစ်မည့်နေ့	၁ - ၃ - ၂၀၂၀	၃ - ၃ - ၂၀၂၀
သင်တန်းတည်နေရာ	ရွှေပြည်ဖေးလမ်း လမ်းသွယ် (၂)လမ်း၊ နံ့သာကုန်းရပ်ကွက်၊ အင်းစိန်မြို့နယ်၊ ရန်ကုန်မြို့။	

ဆက်သွယ်ရန် - ဦးဆန်းဦး (Administrator)၊
ဖုန်း - (၀၉-၄၂၀၂၉၇၈၂) (၀၉-၂၆၀၄၃၅၈၅၂)
Email – michaelsanoo123@gmail.com

ကန့်ကွက်နိုင်ပါသည်။

ရန်ကုန်မြို့၊ ရန်ကင်းမြို့နယ်၊ မြေတိုင်းရပ်ကွက်အမှတ်-၁(ထဲ)၊ မြေကွက်အမှတ်-၃၅/ခ၊ ဧရိယာ-၀.၀၃၂၈ဧကရှိ ရန်ကုန်မြို့၊ ရန်ကင်းမြို့နယ်၊ (၁၄)ရပ်ကွက်၊ မင်းနန္ဒာကျော်စွာလမ်း၊ အမှတ်-၈ တွင်ရှိသော နှစ်(၆၀)မြေငှားဂရန်မြေကွက်နှင့် မြေပေါ်ရှိ အကျိုးခံစားခွင့်အရပ်ရပ်ကို အမည်ပေါက်ပိုင်ဆိုင်သူ ဦးကျော်ခင်ဇော် (၁၂/မဂတ(နိုင်)၀၉၃၀၉၉)ထံမှ ကျွန်ုပ်၏မိတ်ဆွေက အပြီးအပိုင်ဝယ်ယူရန် ရောင်းဖိုးငွေ၏ တစ်စိတ်တစ်ဒေသကို ပေးချေပြီးဖြစ်ပါသဖြင့် အဆိုပါမြေကွက်အပေါ် ပိုင်ဆိုင်မှုရှိသူ မည်သူမဆို အရောင်းအဝယ်ကိုကန့်ကွက်လိုပါက ယနေ့မှစ၍(၇)ရက်အတွင်း ခိုင်လုံသောအထောက်အထား မူရင်းစာရွက်စာတမ်းများနှင့်တကွ ကျွန်ုပ်ထံ လူကိုယ်တိုင်လာရောက်ကန့်ကွက်နိုင်ပါကြောင်းနှင့် သတ်မှတ်ရက်ကုန်ဆုံးသည့်တိုင် ကန့်ကွက်သူမရှိပါက အရောင်းအဝယ်ကို ဥပဒေနှင့်အညီပြီးဆုံးသည်အထိ ဆက်လက်ဆောင်ရွက်သွားမည်ဖြစ်ကြောင်း အများသိစေရန် ကြေညာအပ်ပါသည်။

ညွှန်ကြားချက်အရ

သင်းကြူနီး LL.B., LL.M.
တရားလွှတ်တော်ရှေ့နေ (စဉ်-၆၅၅၆)
ရုံး-အမှတ်-၅၅၊ အခန်း-၂၆၊ တတိယထပ်၊ မဟာဗန္ဓုလပန်းခြံလမ်း၊ ကျောက်တံတားမြို့နယ်၊ ရန်ကုန်မြို့။
ဖုန်း- ၀၁-၈၃၇၈၇၉၉၊ ၀၉-၅၀-၁၆၃၅၂၊ ၀၉-၇၉၃၉၉၀၅၉၃၉။

ကန့်ကွက်နိုင်ကြောင်း အများသိစေရန် အသိပေးကြေညာခြင်း

ရန်ကုန်မြို့၊ တောင်ဥက္ကလာပမြို့နယ်၊ အမှတ်(၇)ရပ်ကွက်၊ (၁၉)လမ်း၊ အမှတ်(၉၁၉)နေ ဦးခင်ဇော်မောင်[၁၂/သဃက(နိုင်)၀၂၈၇၉၃]၏ လွှဲအပ်ညွှန်ကြားချက်အရ အောက်ပါအတိုင်း ကြေညာအပ်ပါသည်။

ရန်ကုန်မြို့၊ ဒဂုံမြို့သစ်(အရှေ့ပိုင်း)မြို့နယ်၊ စစ်ပင်တောင်ရပ်ကွက်၊ ကွင်းအမှတ်(၄၈၁)၊ ပေါက်ကုန်းကွင်း ဦးပိုင်အမှတ်(၄)၊ (၆)၊ (၇)၊ (၈)၊ (၅၅)၊ (၅၇)၊ (၆၉)၊ (၇၇)၊ (၅၃)၊ (၅၄)စုစုပေါင်း (၄၄ ဒသမ ၅၁ဧက)နှင့် အနီးရှိဆက်စပ် မြေပို (၄ဧက)တို့၏ မူလပိုင်ရှင်မှာ ၁၉၇၀ခုနှစ်မှစ၍ ကျွန်ုပ်၏မိတ်ဆွေ ဦးခင်ဇော်မောင်၏ မိခင်ဒေါ်စောသင်ဖြစ်ပါသည်။

ဒေါ်စောသင်က လယ်စာရင်းငှားအဖြစ် ဦးအောင်မြင့်ကို တာဝန်ပေး ငှားရမ်းခဲ့ပါသည် (စာရင်းငှား)၊ နောင်အခါ ဦးအောင်မြင့်နှင့် ဒေါ်နုရင် အိမ်ထောင်ပြုဖြစ်၍ လယ်ယာမြေတွင် အတူနေထိုင်ကြသည်။ ၁၉၉၇ခုနှစ်တွင် ဦးအောင်မြင့်နှင့်ဇနီး ဒေါ်နုရင်တို့က ၎င်းတို့ လုပ်ကိုင်၊ နေထိုင်ခွင့်ရနေသည့် အဆိုပါ လယ်ယာမြေအားလုံးနှင့် မူလပိုင်ရှင် ဦးပု၊ ဒေါ်စောသင်တို့ အိမ်မြေကွက်အားလုံးတို့ကို မူလပိုင်ရှင် ဒေါ်စောသင်ထံ စာချုပ်စာတမ်းဖြင့် လက်မှတ်ရေးထိုး တရားဝင်ပြန်လည်အပ်နှံခဲ့ကြောင်း သိရပါသည်။ ဒေါ်စောသင် ကွယ်လွန်ပြီးနောက် မြန်မာ့ဓလေ့ထုံးတမ်းဥပဒေအရ အဆိုပါလယ်ယာမြေများကို ပိုင်ဆိုင်ခွင့်ရသူများမှာ သမီးကြီး ဒေါ်တင်တင်နုနှင့်သား ဦးခင်ဇော်မောင် ဖြစ်ကြပါသည်။ ဦးအောင်မြင့် ကွယ်လွန်ပြီးနောက် ဇနီးဒေါ်နုရင်က ယင်းလယ်ယာမြေများကို ၂၀၁၅ခုနှစ်၊ ဧပြီလတွင် ရပ်ကွက်အုပ်ချုပ်ရေးမှူးရုံး၌ စာချုပ်စာတမ်းပြုလုပ်ကာ ဝန်ခံကတိဖြင့် ဒုတိယအကြိမ်ထပ်မံ ပြန်လည်ပေးအပ်ခဲ့ကြောင်း သိရပါသည်။

အထက်ပါ လယ်ယာမြေ(၄၄ ဒသမ ၅၁ဧက)နှင့် အနီးရှိဆက်စပ်မြေပို (၄ဧက)သည် ၁၉၈၉–၉၀ ခုနှစ်က လန/၃၉ခွင့်ပြုချက်အရ ဒဂုံမြို့သစ်အိမ်ရာစီမံကိန်းမြေတွင် မြို့ပြနှင့်အိမ်ရာဖွံ့ဖြိုးရေးဦးစီးဌာနက မြေကွက်ဖော်ထုတ်ခြင်းမရှိခဲ့သည့် မြေများဖြစ်ပြီး မြို့ပြနှင့်အိမ်ရာဖွံ့ဖြိုးရေးဦးစီးဌာနမှ လယ်ယာစိုက်ပျိုးရေးနှင့် ဆည်မြောင်းဝန်ကြီးဌာနသို့ လွှဲပြောင်းပြီး ဖြစ်သဖြင့် သိမ်းဆည်းခံမြေများ (လယ်ယာမြေများ)အဖြစ် တည်ရှိခဲ့ပါသည်။

အဆိုပါ သိမ်းဆည်းခံလယ်ယာမြေ(၄၄ ဒသမ ၅၁ဧက)နှင့် အနီးရှိဆက်စပ်မြေပို (၄ဧက)မှာ ကျွန်ုပ်၏မိတ်ဆွေ ဦးခင်ဇော်မောင်တစ်ဦးတည်းနှင့်သာ ပတ်သက်၊ သက်ဆိုင်ကြောင်း အတိအလင်း ကြေညာအပ်ပါသည်။ အဆိုပါ သိမ်းဆည်းလယ်ယာမြေများကိုလည်းကောင်း၊ ဧကအချို့တစ်ဝက်ကိုလည်းကောင်း၊ မည်သူမျှ ပိုင်ဆိုင်မှုအတွက် အကျိုးခံစားရလိုခွင့်၊ လျှောက်ထားခွင့်မရှိကြောင်းနှင့် ယခုကြေညာချက်နှင့်ပတ်သက်၍ ကန့်ကွက်မည်ဆိုပါက ကျွန်ုပ်ထံယနေ့မှစ၍ (၁၄)ရက်အတွင်း စာရွက်စာတမ်းမူရင်းများနှင့် လာရောက် ကန့်ကွက်နိုင်ပါကြောင်း အများသိစေရန် ကြေညာအပ်ပါသည်။

လွှဲအပ်ညွှန်ကြားသူ
ဦးခင်ဇော်မောင်
[၁၂/သဃက(နိုင်)၀၂၈၇၉၃]

လွှဲအပ်ညွှန်ကြားချက်အရ–
ဦးခင်ဆန်း LL.B
တရားလွှတ်တော်ရှေ့နေ(စဉ်–၆၄၈၁/၁၉–၁၂–၁၉၉၇)
တိုက်–၁၀၊ အခန်း–၀၀၂(မြေညီ)၊ အင်းဝအိမ်ရာ၊
ဒဂုံမြို့သစ်(တောင်ပိုင်း)မြို့နယ်။
ဖုန်း–၀၉–၂၅၄၃၁၉၀၀၃

ကန့်ကွက်နိုင်ပါကြောင်း

ရန်ကုန်တိုင်းဒေသကြီး၊ ဒဂုံအရှေ့ပိုင်းမြို့နယ်၊ (၁၃)ရပ်ကွက်၊ အမှတ်(၁၂၉)၊ အလျား(၄၀)×အနံ(၆၀)ပါမစ်မြေနှင့်ယင်းမြေကွက်ပေါ်ရှိ အကျိုးခံစားခွင့် အရပ်ရပ်ကို ဦးသာလွန်ကျော် (၁၂/ဒဂရ(နိုင်)၂၆၄၄၉၃)မှ ပိုင်ဆိုင် ရောင်းချခွင့်ရှိကြောင်း ဝန်ခံပြီး အပြီးအပိုင်ရောင်းချရန် ကမ်းလှမ်းလာသည့်အလျောက် ကျွန်ုပ်မှ အပြီးအပိုင် ဝယ်ယူရန်အတွက် ရောင်းဖိုးငွေ၏ တစ်စိတ်တစ်ဒေသကို ပေးချေထားပြီး ဖြစ်ပါသည်။ အဆိုပါအရောင်း အဝယ်နှင့်ပတ်သက်၍ ကန့်ကွက်လိုပါက ကျွန်ုပ်ထံသို့ ခိုင်လုံသော စာရွက်စာတမ်း အထောက်အထား(မူရင်း)များနှင့်တကွ ကျွန်ုပ်ထံသို့ ဤကြော်ငြာ စာပါသည့်နေ့မှစ၍ (၇)ရက်အတွင်း လူကိုယ်တိုင် လာရောက်ကန့်ကွက်နိုင်ပါကြောင်းနှင့် သတ်မှတ်ရက်အတွင်း ကန့်ကွက်ရန်မရှိပါက အရောင်းအဝယ် ကို လုပ်ထုံး၊ လုပ်နည်းအတိုင်း ဆက်လက်လုပ်ဆောင်သွားမည် ဖြစ်ကြောင်း ကြော်ငြာအပ်ပါသည်။

ဦးစိုင်းညီညီအောင် (၁၃/တကန(နိုင်)၁၃၈၆၅၄) (၀၉–၉၆၁၈၈၁၁၂၂)

အများသိစေရန်ကြေညာခြင်း

ရန်ကုန်တိုင်းဒေသကြီး၊ ရန်ကင်းမြို့နယ်၊ ရန်ကင်းလမ်း၊ Golden City အိမ်ယာ CMA အဆောက်အဦရှိ အခန်းအမှတ် (B-1-29-01) ဧရိယာ (၁၂၃၈. ၁၂) စတုရန်းပေရှိ ကွန်ဒိုတိုက်ခန်း နှင့် အကျိုးခံစားခွင့်အရပ်ရပ်အားလုံးကို အမည်ပေါက်ပိုင်ဆိုင်ခြင်းသူ Golden Land Real Estate Development Co.,Ltd ထံမှ ကျွန်ုပ်၏မိတ်ဆွေဖြစ်သူ ဒေါ်မြိုမြိုစေ (၉/မရမ(နိုင်)၀၉၂၃၃၄) သည် ၁၄. ၃. ၂၀၁၄ ရက်စွဲပါ နှစ်ဦးသဘောတူ အရောင်းအဝယ်စာချုပ်အရ ဝယ်ယူလက်ရောက် ရရှိပိုင်ဆိုင်ခဲ့ပြီးဖြစ်ပါသည်။ အဆိုပါ တိုက်ခန်း၏ ပိုင်ဆိုင်မှုနှင့် ပတ်သက်၍ စာချုပ်မူရင်း နှင့် ဆက်စပ်စာချုပ်များမှာ ကျွန်ုပ်မိတ်ဆွေနေထိုင်သော နေအိမ်မှ ပျောက်ဆုံးသွားပါသဖြင့် အဆိုပါ စာရွက် စာတမ်းများအား မည်သူမဆို လက်ဝယ်ထားရှိပြီး ကျွန်ုပ်မိတ်ဆွေအသိမှတ် အခြားသူတစ်ပါးထံသို့ တစ်ဆင့်လွှဲပြောင်းခြင်း၊ ရောင်းချခြင်း၊ ပေါင်နှံခြင်းများ မပြုလုပ်ပါရန်နှင့် ပြုလုပ်ခဲ့ပါက ပြုလုပ်သူ၏ တာဝန်သာဖြစ်ပါကြောင်းနှင့် ဥပဒေအရ အရေးယူခံရမည်ဖြစ်ကြောင်းကို အများသိစေရန် ကြေညာအပ်ပါသည်။

လွှဲအပ်ညွှန်ကြားချက်အရ-

ဦးစိုးမြင့်လှိုင်
LL.B, Diploma in International Law,
WIPO (Switzerland)

အဆီများ၍ဗိုက်ချပ်လိုသူများ၊ ဝမ်းပျော့ ဝမ်းမှန်လိုသူများအတွက်

သဗ္ဗိမောင်
အမှတ်တံဆိပ်

ရှားစောင်းလက်ပပ် ဝမ်းပျော့ဝမ်းမှန်ဆေး

TMP01280303320

ကြော်ငြာ

အထူးဝမ်းနည်းကြေကွဲခြင်း
ဘုရား၊ ရဟန်း၊ ကျောင်းဒါယကာကြီး
ဦးကိုလေး(ရေဦး) B.Sc(Agri)
ဒုတိယအထွေထွေမန်နေဂျာ(ငြိမ်း)
မြန်မာ့စိုက်ပျိုးရေးလုပ်ငန်း
အသက်(၈၈)နှစ်

လယ်ယာမြေစီမံခန့်ခွဲရေးနှင့် စာရင်းအင်းဦးစီးဌာန၊ (ညွှန်ကြားရေးမှူးချုပ်) ဦးသက်နိုင်ဦး-ဒေါ်ဝင်းစံဖြူတို့၏ ကျေးဇူးရှင်ဖခင်ကြီး ဦးကိုလေး(ရေဦး) (၈၈)နှစ် B.Sc(Agri)၊ ဒုတိယအထွေထွေမန်နေဂျာ(ငြိမ်း)၊ မြန်မာ့စိုက်ပျိုးရေးလုပ်ငန်းသည် ၂၃-၂-၂၀၂၀ ရက် (တနင်္ဂနွေနေ့)တွင် ရန်ကုန်ပြည်သူ့ဆေးရုံကြီး၌ (၉၆)ပါးသောရောဂါဖြင့် ကွယ်လွန်အနိစ္စရောက်သွားကြောင်း ကြားသိရပါသဖြင့် မိသားစုနှင့်ထပ်တူထပ်မျှ ဝမ်းနည်းကြေကွဲရပါသည်။

တနင်္သာရီတိုင်းဒေသကြီးလယ်ယာမြေစီမံခန့်ခွဲရေးနှင့် စာရင်းအင်းဦးစီးဌာနမှူးနှင့် အရာထမ်း၊ အမှုထမ်းများ

အထူးဝမ်းနည်းကြေကွဲခြင်း
ဘုရား၊ ရဟန်း၊ ကျောင်းဒါယကာကြီး
ဦးကိုလေး(ရေဦး) B.Sc(Agri)
ဒုတိယအထွေထွေမန်နေဂျာ(ငြိမ်း)
မြန်မာ့စိုက်ပျိုးရေးလုပ်ငန်း
အသက်(၈၈)နှစ်

လယ်ယာမြေစီမံခန့်ခွဲရေးနှင့် စာရင်းအင်းဦးစီးဌာန၊ (ညွှန်ကြားရေးမှူးချုပ်) ဦးသက်နိုင်ဦး-ဒေါ်ဝင်းစံဖြူတို့၏ ကျေးဇူးရှင်ဖခင်ကြီး ဦးကိုလေး(ရေဦး) (၈၈)နှစ် B.Sc(Agri)၊ ဒုတိယအထွေထွေမန်နေဂျာ(ငြိမ်း)၊ မြန်မာ့စိုက်ပျိုးရေးလုပ်ငန်းသည် ၂၃-၂- ၂၀၂၀ ရက် (တနင်္ဂနွေနေ့)တွင် ရန်ကုန်ပြည်သူ့ဆေးရုံကြီး၌ (၉၆)ပါးသောရောဂါဖြင့် ကွယ်လွန်အနိစ္စရောက်သွားကြောင်း ကြားသိရပါသဖြင့် မိသားစုနှင့်ထပ်တူထပ်မျှ ဝမ်းနည်းကြေကွဲရပါသည်။

နေပြည်တော်ပြည်ထောင်စုနယ်မြေလယ်ယာမြေစီမံခန့်ခွဲရေးနှင့် စာရင်းအင်းဦးစီးဌာနမှူးနှင့်အရာထမ်း၊ အမှုထမ်းများ

တက်နေဝန်း
အိမ်ပြောင်း/အိမ်ရွှေ့လုပ်ငန်း
(10'/14')Box ကားများဖြင့်
လုပ်သားအပြီးအစီး
ဝန်ဆောင်မှုပေးသည်။
09-442076599
09-400448695
09-33100721

အထူးဝမ်းနည်းကြေကွဲခြင်း
ဘုရား၊ ရဟန်း၊ ကျောင်းဒါယကာကြီး
ဦးကိုလေး(ရေဦး) B.Sc(Agri)
ဒုတိယအထွေထွေမန်နေဂျာ(ငြိမ်း)
မြန်မာ့စိုက်ပျိုးရေးလုပ်ငန်း
အသက်(၈၈)နှစ်

လယ်ယာမြေစီမံခန့်ခွဲရေးနှင့် စာရင်းအင်းဦးစီးဌာန၊ (ညွှန်ကြားရေးမှူးချုပ်) ဦးသက်နိုင်ဦး-ဒေါ်ဝင်းစံဖြူတို့၏ ကျေးဇူးရှင်ဖခင်ကြီး ဦးကိုလေး(ရေဦး) (၈၈)နှစ် B.Sc(Agri)၊ ဒုတိယအထွေထွေမန်နေဂျာ(ငြိမ်း)၊ မြန်မာ့စိုက်ပျိုးရေးလုပ်ငန်းသည် ၂၃-၂-၂၀၂၀ ရက် (တနင်္ဂနွေနေ့)တွင် ရန်ကုန်ပြည်သူ့ဆေးရုံကြီး၌ (၉၆)ပါးသောရောဂါဖြင့် ကွယ်လွန်အနိစ္စရောက်သွားကြောင်း ကြားသိရပါသဖြင့် မိသားစုနှင့်ထပ်တူထပ်မျှ ဝမ်းနည်းကြေကွဲရပါသည်။

ချင်းပြည်နယ်လယ်ယာမြေစီမံခန့်ခွဲရေးနှင့် စာရင်းအင်းဦးစီးဌာနမှူးနှင့်အရာထမ်း၊ အမှုထမ်းများ

အထူးဝမ်းနည်းကြေကွဲခြင်း
ဘုရား၊ ရဟန်း၊ ကျောင်းဒါယကာကြီး
ဦးကိုလေး(ရေဦး) B.Sc(Agri)
ဒုတိယအထွေထွေမန်နေဂျာ(ငြိမ်း)
မြန်မာ့စိုက်ပျိုးရေးလုပ်ငန်း
အသက်(၈၈)နှစ်

လယ်ယာမြေစီမံခန့်ခွဲရေးနှင့် စာရင်းအင်းဦးစီးဌာန၊ (ညွှန်ကြားရေးမှူးချုပ်) ဦးသက်နိုင်ဦး-ဒေါ်ဝင်းစံဖြူတို့၏ ကျေးဇူးရှင်ဖခင်ကြီး ဦးကိုလေး(ရေဦး) (၈၈)နှစ် B.Sc(Agri)၊ ဒုတိယအထွေထွေမန်နေဂျာ(ငြိမ်း)၊ မြန်မာ့စိုက်ပျိုးရေးလုပ်ငန်းသည် ၂၃-၂-၂၀၂၀ ရက် (တနင်္ဂနွေနေ့)တွင် ရန်ကုန်ပြည်သူ့ဆေးရုံကြီး၌ (၉၆)ပါးသောရောဂါဖြင့် ကွယ်လွန်အနိစ္စရောက်သွားကြောင်း ကြားသိရပါသဖြင့် မိသားစုနှင့်ထပ်တူထပ်မျှ ဝမ်းနည်းကြေကွဲရပါသည်။

ကချင်ပြည်နယ် လယ်ယာမြေစီမံခန့်ခွဲရေးနှင့် စာရင်းအင်းဦးစီးဌာနမှူးနှင့် အရာထမ်း၊ အမှုထမ်းများ

အထူးဝမ်းနည်းကြေကွဲခြင်း
ဘုရား၊ ရဟန်း၊ ကျောင်းဒါယကာကြီး
ဦးကိုလေး(ရေဦး) B.Sc(Agri)
ဒုတိယအထွေထွေမန်နေဂျာ(ငြိမ်း)
မြန်မာ့စိုက်ပျိုးရေးလုပ်ငန်း
အသက်(၈၈)နှစ်

လယ်ယာမြေစီမံခန့်ခွဲရေးနှင့် စာရင်းအင်းဦးစီးဌာန၊ (ညွှန်ကြားရေးမှူးချုပ်) ဦးသက်နိုင်ဦး-ဒေါ်ဝင်းစံဖြူတို့၏ ကျေးဇူးရှင်ဖခင်ကြီး ဦးကိုလေး(ရေဦး) (၈၈)နှစ် B.Sc(Agri)၊ ဒုတိယအထွေထွေမန်နေဂျာ(ငြိမ်း)၊ မြန်မာ့စိုက်ပျိုးရေးလုပ်ငန်းသည် ၂၃-၂-၂၀၂၀ ရက် (တနင်္ဂနွေနေ့)တွင် ရန်ကုန်ပြည်သူ့ဆေးရုံကြီး၌ (၉၆)ပါးသောရောဂါဖြင့် ကွယ်လွန်အနိစ္စရောက်သွားကြောင်း ကြားသိရပါသဖြင့် မိသားစုနှင့်ထပ်တူထပ်မျှ ဝမ်းနည်းကြေကွဲရပါသည်။

ကယားပြည်နယ်လယ်ယာမြေစီမံခန့်ခွဲရေးနှင့် စာရင်းအင်းဦးစီးဌာနမှူးနှင့်အရာထမ်း၊ အမှုထမ်းများ

ဝတ်ရည်ဦး
အုံမြူသစ်အရှေ့ပိုင်း၊
တောင်ပိုင်း၊မြောက်ပိုင်း၊
ဆိပ်ကမ်းရှိမြေကွက်များ
ဝယ်လိုသည်။
09-43088052
09-260660405
09-421067330

အထူးဝမ်းနည်းကြေကွဲခြင်း
ဘုရား၊ ရဟန်း၊ ကျောင်းဒါယကာကြီး
ဦးကိုလေး(ရေဦး) B.Sc(Agri)
ဒုတိယအထွေထွေမန်နေဂျာ(ငြိမ်း)
မြန်မာ့စိုက်ပျိုးရေးလုပ်ငန်း
အသက်(၈၈)နှစ်

လယ်ယာမြေစီမံခန့်ခွဲရေးနှင့် စာရင်းအင်းဦးစီးဌာန၊ (ညွှန်ကြားရေးမှူးချုပ်) ဦးသက်နိုင်ဦး-ဒေါ်ဝင်းစံဖြူတို့၏ ကျေးဇူးရှင်ဖခင်ကြီး ဦးကိုလေး(ရေဦး) (၈၈)နှစ် B.Sc(Agri)၊ ဒုတိယအထွေထွေမန်နေဂျာ(ငြိမ်း)၊ မြန်မာ့စိုက်ပျိုးရေးလုပ်ငန်းသည် ၂၃-၂-၂၀၂၀ ရက် (တနင်္ဂနွေနေ့)တွင် ရန်ကုန်ပြည်သူ့ဆေးရုံကြီး၌ (၉၆)ပါးသောရောဂါဖြင့် ကွယ်လွန်အနိစ္စရောက်သွားကြောင်း ကြားသိရပါသဖြင့် မိသားစုနှင့်ထပ်တူထပ်မျှ ဝမ်းနည်းကြေကွဲရပါသည်။

အထက်မြန်မာပြည်ကြေးတိုင်ဦးစီးဌာနမှူးနှင့် အရာထမ်း၊ အမှုထမ်းများ

အထူးဝမ်းနည်းကြေကွဲခြင်း
ဘုရား၊ ရဟန်း၊ ကျောင်းဒါယကာကြီး
ဦးကိုလေး(ရေဦး) B.Sc(Agri)
ဒုတိယအထွေထွေမန်နေဂျာ(ငြိမ်း)
မြန်မာ့စိုက်ပျိုးရေးလုပ်ငန်း
အသက်(၈၈)နှစ်

လယ်ယာမြေစီမံခန့်ခွဲရေးနှင့် စာရင်းအင်းဦးစီးဌာန၊ (ညွှန်ကြားရေးမှူးချုပ်) ဦးသက်နိုင်ဦး-ဒေါ်ဝင်းစံဖြူတို့၏ ကျေးဇူးရှင်ဖခင်ကြီး ဦးကိုလေး(ရေဦး) (၈၈)နှစ် B.Sc(Agri)၊ ဒုတိယအထွေထွေမန်နေဂျာ(ငြိမ်း)၊ မြန်မာ့စိုက်ပျိုးရေးလုပ်ငန်းသည် ၂၃-၂-၂၀၂၀ ရက် (တနင်္ဂနွေနေ့)တွင် ရန်ကုန်ပြည်သူ့ဆေးရုံကြီး၌ (၉၆)ပါးသောရောဂါဖြင့် ကွယ်လွန်အနိစ္စရောက်သွားကြောင်း ကြားသိရပါသဖြင့် မိသားစုနှင့်ထပ်တူထပ်မျှ ဝမ်းနည်းကြေကွဲရပါသည်။

မကွေးတိုင်းဒေသကြီးလယ်ယာမြေစီမံခန့်ခွဲရေးနှင့် စာရင်းအင်းဦးစီးဌာနမှူးနှင့် အရာထမ်း၊ အမှုထမ်းများ

အထူးဝမ်းနည်းကြေကွဲခြင်း
ဘုရား၊ ရဟန်း၊ ကျောင်းဒါယကာကြီး
ဦးကိုလေး(ရေဦး) B.Sc(Agri)
ဒုတိယအထွေထွေမန်နေဂျာ(ငြိမ်း)
မြန်မာ့စိုက်ပျိုးရေးလုပ်ငန်း
အသက်(၈၈)နှစ်

လယ်ယာမြေစီမံခန့်ခွဲရေးနှင့် စာရင်းအင်းဦးစီးဌာန၊ (ညွှန်ကြားရေးမှူးချုပ်) ဦးသက်နိုင်ဦး-ဒေါ်ဝင်းစံဖြူတို့၏ ကျေးဇူးရှင်ဖခင်ကြီး ဦးကိုလေး(ရေဦး) (၈၈)နှစ် B.Sc(Agri)၊ ဒုတိယအထွေထွေမန်နေဂျာ(ငြိမ်း)၊ မြန်မာ့စိုက်ပျိုးရေးလုပ်ငန်းသည် ၂၃-၂-၂၀၂၀ ရက် (တနင်္ဂနွေနေ့)တွင် ရန်ကုန်ပြည်သူ့ဆေးရုံကြီး၌ (၉၆)ပါးသောရောဂါဖြင့် ကွယ်လွန်အနိစ္စရောက်သွားကြောင်း ကြားသိရပါသဖြင့် မိသားစုနှင့်ထပ်တူထပ်မျှ ဝမ်းနည်းကြေကွဲရပါသည်။

ရခိုင်ပြည်နယ်လယ်ယာမြေစီမံခန့်ခွဲရေးနှင့် စာရင်းအင်းဦးစီးဌာနမှူးနှင့်အရာထမ်း၊ အမှုထမ်းများ

ရောင်ခြည်ထိပ်
အိမ်ပြောင်း/အိမ်ရွှေ့လုပ်ငန်း
10',14',15' ကားများဖြင့်
လုပ်သားအပြီးအစီး မြို့တွင်း/နယ်ဝေး
ဝန်ဆောင်မှုပေးသည်။
Ph:09-450454771
09-450454772
09-450454773

အထူးဝမ်းနည်းကြေကွဲခြင်း
ဘုရား၊ ရဟန်း၊ ကျောင်းဒါယကာကြီး
ဦးကိုလေး(ရေဦး) B.Sc(Agri)
ဒုတိယအထွေထွေမန်နေဂျာ(ငြိမ်း)
မြန်မာ့စိုက်ပျိုးရေးလုပ်ငန်း
အသက်(၈၈)နှစ်

လယ်ယာမြေစီမံခန့်ခွဲရေးနှင့် စာရင်းအင်းဦးစီးဌာန၊ (ညွှန်ကြားရေးမှူးချုပ်) ဦးသက်နိုင်ဦး-ဒေါ်ဝင်းစံဖြူတို့၏ ကျေးဇူးရှင်ဖခင်ကြီး ဦးကိုလေး(ရေဦး) (၈၈)နှစ် B.Sc(Agri)၊ ဒုတိယအထွေထွေမန်နေဂျာ(ငြိမ်း)၊ မြန်မာ့စိုက်ပျိုးရေးလုပ်ငန်းသည် ၂၃-၂-၂၀၂၀ ရက် (တနင်္ဂနွေနေ့)တွင် ရန်ကုန်ပြည်သူ့ဆေးရုံကြီး၌ (၉၆)ပါးသောရောဂါဖြင့် ကွယ်လွန်အနိစ္စရောက်သွားကြောင်း ကြားသိရပါသဖြင့် မိသားစုနှင့်ထပ်တူထပ်မျှ ဝမ်းနည်းကြေကွဲရပါသည်။

အောက်မြန်မာပြည်ကြေးတိုင်ဦးစီးဌာနမှူးနှင့် အရာထမ်း၊ အမှုထမ်းများ

အထူးဝမ်းနည်းကြေကွဲခြင်း
ဘုရား၊ ရဟန်း၊ ကျောင်းဒါယကာကြီး
ဦးကိုလေး(ရေဦး) B.Sc(Agri)
ဒုတိယအထွေထွေမန်နေဂျာ(ငြိမ်း)
မြန်မာ့စိုက်ပျိုးရေးလုပ်ငန်း
အသက်(၈၈)နှစ်

လယ်ယာမြေစီမံခန့်ခွဲရေးနှင့် စာရင်းအင်းဦးစီးဌာန၊ (ညွှန်ကြားရေးမှူးချုပ်) ဦးသက်နိုင်ဦး-ဒေါ်ဝင်းစံဖြူတို့၏ ကျေးဇူးရှင်ဖခင်ကြီး ဦးကိုလေး(ရေဦး) (၈၈)နှစ် B.Sc(Agri)၊ ဒုတိယအထွေထွေမန်နေဂျာ(ငြိမ်း)၊ မြန်မာ့စိုက်ပျိုးရေးလုပ်ငန်းသည် ၂၃-၂-၂၀၂၀ ရက် (တနင်္ဂနွေနေ့)တွင် ရန်ကုန်ပြည်သူ့ဆေးရုံကြီး၌ (၉၆)ပါးသောရောဂါဖြင့် ကွယ်လွန်အနိစ္စရောက်သွားကြောင်း ကြားသိရပါသဖြင့် မိသားစုနှင့်ထပ်တူထပ်မျှ ဝမ်းနည်းကြေကွဲရပါသည်။

ပဲခူးတိုင်းဒေသကြီးလယ်ယာမြေစီမံခန့်ခွဲရေးနှင့် စာရင်းအင်းဦးစီးဌာနမှူးနှင့်အရာထမ်း၊ အမှုထမ်းများ

အထူးဝမ်းနည်းကြေကွဲခြင်း
ဘုရား၊ ရဟန်း၊ ကျောင်းဒါယကာကြီး
ဦးကိုလေး(ရေဦး) B.Sc(Agri)
ဒုတိယအထွေထွေမန်နေဂျာ(ငြိမ်း)
မြန်မာ့စိုက်ပျိုးရေးလုပ်ငန်း
အသက်(၈၈)နှစ်

လယ်ယာမြေစီမံခန့်ခွဲရေးနှင့် စာရင်းအင်းဦးစီးဌာန၊ (ညွှန်ကြားရေးမှူးချုပ်) ဦးသက်နိုင်ဦး-ဒေါ်ဝင်းစံဖြူတို့၏ ကျေးဇူးရှင်ဖခင်ကြီး ဦးကိုလေး(ရေဦး) (၈၈)နှစ် B.Sc(Agri)၊ ဒုတိယအထွေထွေမန်နေဂျာ(ငြိမ်း)၊ မြန်မာ့စိုက်ပျိုးရေးလုပ်ငန်းသည် ၂၃-၂-၂၀၂၀ ရက် (တနင်္ဂနွေနေ့)တွင် ရန်ကုန်ပြည်သူ့ဆေးရုံကြီး၌ (၉၆)ပါးသောရောဂါဖြင့် ကွယ်လွန်အနိစ္စရောက်သွားကြောင်း ကြားသိရပါသဖြင့် မိသားစုနှင့်ထပ်တူထပ်မျှ ဝမ်းနည်းကြေကွဲရပါသည်။

ဧရာဝတီတိုင်းဒေသကြီးလယ်ယာမြေစီမံခန့်ခွဲရေးနှင့် စာရင်းအင်းဦးစီးဌာနမှူးနှင့်အရာထမ်း၊ အမှုထမ်းများ

အထူးဝမ်းနည်းကြေကွဲခြင်း
ဦးစိန်ကြည်(ခ) Cheng Shing Chi
Toronto, Canada
Founder and Senior Consultant
မြန်မာအရှေ့တိုင်းဘဏ်လီမိတက်(MOB)
အသက်(၇၄)နှစ်

မြန်မာအရှေ့တိုင်းဘဏ်လီမိတက်၏ Founder and Senior Consultant ဖြစ်သူ ဦးစိန်ကြည်(ခ) Cheng Shing Chi သည် ၁၉-၂-၂၀၂၀ရက် (ဗုဒ္ဓဟူးနေ့)ကနေဒါနိုင်ငံ ဒေသစံတော်ချိန် ည ၉:၃၀နာရီတွင် ကနေဒါနိုင်ငံ၊ Toronto မြို့၌ ကွယ်လွန်သွားပါကြောင်းသိရှိရသည့်အတွက် မိသားစုနှင့်ထပ်တူထပ်မျှ အထူးဝမ်းနည်းကြေကွဲရပါသည်။

နိုင်ငံတကာဘဏ်လုပ်ငန်းဌာန
မြန်မာအရှေ့တိုင်းဘဏ်လီမိတက်

အထူးဝမ်းနည်းကြေကွဲခြင်း
ဘုရား၊ ရဟန်း၊ ကျောင်းဒါယကာကြီး
ဦးကိုလေး(ရေဦး) B.Sc(Agri)
ဒုတိယအထွေထွေမန်နေဂျာ(ငြိမ်း)
မြန်မာ့စိုက်ပျိုးရေးလုပ်ငန်း
အသက်(၈၈)နှစ်

လယ်ယာမြေစီမံခန့်ခွဲရေးနှင့် စာရင်းအင်းဦးစီးဌာန၊ (ညွှန်ကြားရေးမှူးချုပ်) ဦးသက်နိုင်ဦး-ဒေါ်ဝင်းစံဖြူတို့၏ ကျေးဇူးရှင်ဖခင်ကြီး ဦးကိုလေး(ရေဦး) (၈၈)နှစ် B.Sc(Agri)၊ ဒုတိယအထွေထွေမန်နေဂျာ(ငြိမ်း)၊ မြန်မာ့စိုက်ပျိုးရေးလုပ်ငန်းသည် ၂၃-၂-၂၀၂၀ ရက် (တနင်္ဂနွေနေ့)တွင် ရန်ကုန်ပြည်သူ့ဆေးရုံကြီး၌ (၉၆)ပါးသောရောဂါဖြင့် ကွယ်လွန်အနိစ္စရောက်သွားကြောင်း ကြားသိရပါသဖြင့် မိသားစုနှင့်ထပ်တူထပ်မျှ ဝမ်းနည်းကြေကွဲရပါသည်။

မွန်ပြည်နယ်လယ်ယာမြေစီမံခန့်ခွဲရေးနှင့် စာရင်းအင်းဦးစီးဌာနမှူးနှင့်အရာထမ်း၊ အမှုထမ်းများ

အထူးဝမ်းနည်းကြေကွဲခြင်း
ဘုရား၊ ရဟန်း၊ ကျောင်းဒါယကာကြီး
ဦးကိုလေး(ရေဦး) B.Sc(Agri)
ဒုတိယအထွေထွေမန်နေဂျာ(ငြိမ်း)
မြန်မာ့စိုက်ပျိုးရေးလုပ်ငန်း
အသက်(၈၈)နှစ်

လယ်ယာမြေစီမံခန့်ခွဲရေးနှင့် စာရင်းအင်းဦးစီးဌာန၊ (ညွှန်ကြားရေးမှူးချုပ်) ဦးသက်နိုင်ဦး-ဒေါ်ဝင်းစံဖြူတို့၏ ကျေးဇူးရှင်ဖခင်ကြီး ဦးကိုလေး(ရေဦး) (၈၈)နှစ် B.Sc(Agri)၊ ဒုတိယအထွေထွေမန်နေဂျာ(ငြိမ်း)၊ မြန်မာ့စိုက်ပျိုးရေးလုပ်ငန်းသည် ၂၃-၂-၂၀၂၀ ရက် (တနင်္ဂနွေနေ့)တွင် ရန်ကုန်ပြည်သူ့ဆေးရုံကြီး၌ (၉၆)ပါးသောရောဂါဖြင့် ကွယ်လွန်အနိစ္စရောက်သွားကြောင်း ကြားသိရပါသဖြင့် မိသားစုနှင့်ထပ်တူထပ်မျှ ဝမ်းနည်းကြေကွဲရပါသည်။

ရန်ကုန်တိုင်းဒေသကြီးလယ်ယာမြေစီမံခန့်ခွဲရေးနှင့် စာရင်းအင်းဦးစီးဌာနမှူးနှင့်အရာထမ်း၊ အမှုထမ်းများ

အထူးဝမ်းနည်းကြေကွဲခြင်း
ဦးစိန်ကြည်(ခ) Cheng Shing Chi
Toronto, Canada
Founder and Senior Consultant
မြန်မာအရှေ့တိုင်းဘဏ်လီမိတက်(MOB)
အသက်(၇၄)နှစ်

မြန်မာအရှေ့တိုင်းဘဏ်လီမိတက်၏ Founder and Senior Consultant ဖြစ်သူ ဦးစိန်ကြည်(ခ) Cheng Shing Chi သည် ၁၉-၂-၂၀၂၀ရက် (ဗုဒ္ဓဟူးနေ့) ကနေဒါနိုင်ငံ ဒေသစံတော်ချိန် ည ၉:၃၀ နာရီတွင် ကနေဒါနိုင်ငံ၊ Toronto မြို့၌ ကွယ်လွန်သွားပါကြောင်း သိရှိရသည့်အတွက် မိသားစုနှင့်ထပ်တူထပ်မျှ အထူးဝမ်းနည်းကြေကွဲရပါသည်။

E.SUN Commerical Bank

အထူးဝမ်းနည်းကြေကွဲခြင်း
ဘုရား၊ ရဟန်း၊ ကျောင်းဒါယကာကြီး
ဦးကိုလေး(ရေဦး) B.Sc(Agri)
ဒုတိယအထွေထွေမန်နေဂျာ(ငြိမ်း)
မြန်မာ့စိုက်ပျိုးရေးလုပ်ငန်း
အသက်(၈၈)နှစ်

လယ်ယာမြေစီမံခန့်ခွဲရေးနှင့် စာရင်းအင်းဦးစီးဌာန၊ (ညွှန်ကြားရေးမှူးချုပ်) ဦးသက်နိုင်ဦး-ဒေါ်ဝင်းစံဖြူတို့၏ ကျေးဇူးရှင်ဖခင်ကြီး ဦးကိုလေး(ရေဦး) (၈၈)နှစ် B.Sc(Agri)၊ ဒုတိယအထွေထွေမန်နေဂျာ(ငြိမ်း)၊ မြန်မာ့စိုက်ပျိုးရေးလုပ်ငန်းသည် ၂၃-၂-၂၀၂၀ ရက် (တနင်္ဂနွေနေ့)တွင် ရန်ကုန်ပြည်သူ့ဆေးရုံကြီး၌ (၉၆)ပါးသောရောဂါဖြင့် ကွယ်လွန်အနိစ္စရောက်သွားကြောင်း ကြားသိရပါသဖြင့် မိသားစုနှင့်ထပ်တူထပ်မျှ ဝမ်းနည်းကြေကွဲရပါသည်။

ကရင်ပြည်နယ်လယ်ယာမြေစီမံခန့်ခွဲရေးနှင့် စာရင်းအင်းဦးစီးဌာနမှူးနှင့်အရာထမ်း၊ အမှုထမ်းများ

အထူးဝမ်းနည်းကြေကွဲခြင်း
ဘုရား၊ ရဟန်း၊ ကျောင်းဒါယကာကြီး
ဦးကိုလေး(ရေဦး) B.Sc(Agri)
ဒုတိယအထွေထွေမန်နေဂျာ(ငြိမ်း)
မြန်မာ့စိုက်ပျိုးရေးလုပ်ငန်း
အသက်(၈၈)နှစ်

လယ်ယာမြေစီမံခန့်ခွဲရေးနှင့် စာရင်းအင်းဦးစီးဌာန၊ (ညွှန်ကြားရေးမှူးချုပ်) ဦးသက်နိုင်ဦး-ဒေါ်ဝင်းစံဖြူတို့၏ ကျေးဇူးရှင်ဖခင်ကြီး ဦးကိုလေး(ရေဦး) (၈၈)နှစ် B.Sc(Agri)၊ ဒုတိယအထွေထွေမန်နေဂျာ(ငြိမ်း)၊ မြန်မာ့စိုက်ပျိုးရေးလုပ်ငန်းသည် ၂၃-၂-၂၀၂၀ ရက် (တနင်္ဂနွေနေ့)တွင် ရန်ကုန်ပြည်သူ့ဆေးရုံကြီး၌ (၉၆)ပါးသောရောဂါဖြင့် ကွယ်လွန်အနိစ္စရောက်သွားကြောင်း ကြားသိရပါသဖြင့် မိသားစုနှင့်ထပ်တူထပ်မျှ ဝမ်းနည်းကြေကွဲရပါသည်။

ရှမ်းပြည်နယ်လယ်ယာမြေစီမံခန့်ခွဲရေးနှင့် စာရင်းအင်းဦးစီးဌာနမှူးနှင့်အရာထမ်း၊ အမှုထမ်းများ

အထူးဝမ်းနည်းကြေကွဲခြင်း
ဦးတင်ဖုန်း

ဒေါ်မေမျိုးသန့် (HR Executive, City Properties Co.,Ltd)၏ ကျေးဇူးရှင်ဖခင်ကြီး ဦးတင်ဖုန်း အသက်(၆၈)နှစ်သည် ၂၃-၂-၂၀၂၀ရက် နံနက် ၁၁:၄၀နာရီတွင် ကွယ်လွန်အနိစ္စရောက်သွားကြောင်း သိရပါသဖြင့် ကျန်ရစ်သူ မိသားစုနှင့်အတူ ထပ်တူထပ်မျှ ဝမ်းနည်းကြေကွဲရပါသည်။

City Properties Co.,Ltd မှ
ဝန်ထမ်းများ

ဝမ်းနည်းကြေကွဲခြင်း

ဒေါက်တာ နေမျိုးနိုင် 38th Batch UDMY Alumnus အသက်(၃၆)နှစ်သည် ၁၉-၂-၂၀၂၀ ရက်တွင် ကွယ်လွန်သွားကြောင်း သိရှိရပါသဖြင့် မိသားစုနှင့်အတူ ဝမ်းနည်းကြေကွဲရပါသည်။

မြန်မာနိုင်ငံသွားနှင့်ခံတွင်းဆရာဝန်အသင်း

သင့်
သွေးဖြင့်
အသက်
ကယ်ပါ

သမီးအဖြစ်မှ အမွေပြတ်စွန့်လွှတ်ကြောင်းကြေညာခြင်း

ရန်ကုန်တိုင်းဒေသကြီး၊ မြောက်ပိုင်းခရိုင်၊ မှော်ဘီမြို့နယ်၊ အမှတ် K(1) ဘုရင့်နောင်လမ်း တိုးချဲ့(၂)အနောက်ခြမ်းနေ အဖ ဦးအောင်လွင်သန်း [၁၂/မဘန(နိုင်)၀၁၇၅၆၈]၊ အမိ ဒေါ်သန်းသန်းအေး[၁၂/မဘန(နိုင်)၀၁၇၅၄၂] တို့၏သမီးဖြစ်သူ မဖင်မိမိအောင်(ခ)ပူစူး [၁၂/မဘန(နိုင်)၁၂၅၅၈၅]သည် မိဘစိတ်ဆင်းရဲအောင် အမျိုးမျိုးပြုလုပ်ခြင်းကြောင့် ယနေ့မှစ၍ သမီးအဖြစ်မှ အမွေပြတ်စွန့်လွှတ်ကြောင်းနှင့် နောက်နောင်တွင် ၎င်းနှင့်ပတ်သက်သည့်ကိစ္စအဝဝအား တာဝန်ယူဖြေရှင်းပေးမည် မဟုတ်ပါကြောင်း အများသိစေရန် ကြေညာအပ်ပါသည်။ **ဒေါ်သန်းသန်းအေး[၁၂/မဘန(နိုင်)၀၁၇၅၄၂]**

အထူးဝမ်းနည်းကြေကွဲခြင်း

Rev.Fr.Joseph Maung Win

ဖာသာဂျိုးဇက်မောင်ဝင်း

အသက်(၆၇)နှစ်

Paungsie Metta Initiatives (Core Member)

ပေါင်းစည်းမေတ္တာလူမှုဖွံ့ဖြိုးရေးအဖွဲ့ (PMI)၏ Core Member ဖြစ်သူ စိန့်ဂျွန်းကတ်သလစ် ဘုရားကျောင်း(မောင်ထော်လေး)မှ ကျောင်းထိုင်ဘုန်းတော်ကြီး Rev.Fr.Joseph Maung Win သက်တော် (၆၇)နှစ်သည် ၂၀၂၀ ခုနှစ်၊ ဖေဖော်ဝါရီလ ၂၃ ရက်၊ ညနေ ၃:၁၅ နာရီတွင် ပျံလွန်တော်မူသွားပါသဖြင့် မိသားစုနှင့်အတူ ထပ်တူထပ်မျှ ဝမ်းနည်းကြေကွဲရပါသည်။

မြန်မာနိုင်ငံအတွင်း ဘာသာပေါင်းစုံချစ်ကြည်ညီညွတ်ရေးအတွက် တစ်ထောင့်တစ်နေရာမှ အမြဲကူညီဆောင်ရွက်ပေးသူဖြစ်သောကြောင့် ယခုလိုဆုံးရှုံးလိုက်ရခြင်းသည် PMIနှင့် ဘာသာပေါင်းစုံမှ ညီအစ်ကိုမောင်နှမများအတွက် ကြီးမားသော ဆုံးရှုံးမှုကြီးဖြစ်ပါသည်။

ပေါင်းစည်းမေတ္တာလူမှုဖွံ့ဖြိုးရေးအဖွဲ့(PMI)

အထူးဝမ်းနည်းကြေကွဲခြင်း

Rev.Fr.Joseph Maung Win

အသက် (၆၇) နှစ်

ငြိမ်းချမ်းမေတ္တာအဖွဲ့(Religions for Peace-Myanmar)၏ Secretary General နှင့် Core Group Member တစ်ဦးဖြစ်သော ဘုန်းတော်ကြီး Rev.Fr.Joseph Maung Win သည် ၂၃-၂-၂၀၂၀ (တနင်္ဂနွေနေ့) ညနေ ၃:၁၅ နာရီတွင် ခရစ်တော်၌အိပ်ပျော်သွားကြောင်း ကြားသိရပါသဖြင့် ကျန်ရစ်သူမိသားစုနှင့် ထပ်တူထပ်မျှ အထူးဝမ်းနည်းကြေကွဲရပါသည်။

ငြိမ်းချမ်းမေတ္တာအဖွဲ့(Religions for Peace-Myanmar)

ကျေးဇူးဥပကာရတင်ရှိခြင်း

ကျေးဇူးရှင်ဖခင်ကြီး ဦးစွန်ကြိုင် နာမကျန်းဖြစ်သည့်အချိန်မှစ၍ ကွယ်လွန်သွားသည့်အချိန်ထိ ကုသမှုများ၊ အားပေးကူညီမှုများပေးခဲ့ကြသည့် ရှမ်းပြည်နယ်ဝန်ကြီးချုပ်ဒေါက်တာလင်းထွဋ်နှင့် ပြည်နယ်အစိုးရအဖွဲ့ဝင်များ၊ မေတ္တာစေတနာအပြည့်ဖြင့် ကုသပေးပါသော သမားတော်ကြီး ဒေါက်တာဦးကျော်တေဇာနှင့် ဆရာဝန်များ၊ သူနာပြုဆရာမများ၊ မြို့လယ်ဓမ္မာရုံဂေါပကအဖွဲ့ဝင်များ၊ တောင်ကြီးတက္ကသိုလ်နှင့် ပင်လုံတက္ကသိုလ်မှ ပါမောက္ခချုပ်နှင့်ဆရာကြီး၊ ဆရာမကြီးများ၊ ဟုတ်ကြန့်ဗုဒ္ဓဘာသာဘုံကျောင်း ဥက္ကဋ္ဌနှင့် ဂေါပကအဖွဲ့ဝင်များအားလည်းကောင်း၊ ဝမ်းနည်းကြောင်း နာရေးသတင်းမေးကြသူများ၊ သက်နှင့်တကွ အခြားလှူဖွယ်ဝတ္ထုပစ္စည်းများပေးပို့သူများ၊ လွမ်းသူ့ပန်းခြင်းပေးပို့သူများ၊ ရပ်နီးရပ်ဝေးမှ လူကိုယ်တိုင်လိုက်ပါပို့ဆောင်ပေးကြသော ဆွေမျိုးမိတ်သင်္ဂဟ အပေါင်းနှင့် အဘက်ဘက်မှ ဝိုင်းဝန်းကူညီပေးကြသူများအားလုံးကို အထူးပင်ကျေးဇူးတင်ရှိပါသည်။

ကျန်ရစ်သူမိသားစု

ကြီးမြန်သစ်ပင်စိုက်ပျိုးလျှင် စွမ်းအင်လည်းရ ပြည်လည်းလှ

ကြီး
မြန်
သစ်
ပင်
စိုက်
ပျိုး
လျှင်
စွမ်း
အင်
လည်း
ရ
ပြည်
လည်း
လှ

လွမ်းဆွတ်တမ်းတခြင်း (၉)နှစ်ပြည့်အမှတ်တရ

ဗိုလ်မှူးကြည်ဝင်း(ငြိမ်း)

အပတ်စဉ်(၁၈) (D.S.A)၊ ကြည်း (၁၄၀၀၃)

၂၅-၂-၂၀၁၁မှ ၂၅-၂-၂၀၂၀

ကိုကြည်ဝင်းရေ---- မနုတို့မိသားစုကိုထားခဲ့တာ ဒီနေ့ဆို (၉) နှစ်ပြည့်ပြီ၊ မနုတို့မိသားစုအားလုံး ကိုကြည်ဝင်းကို တစ်နေ့မှ မေ့မရပါဘူး၊ သတိအမြဲရနေပါတယ်၊ တရားသဘောဆင်ခြင်ပြီး စိတ်ခိုင်ခိုင်ထားပြီးနေပါတယ်၊ နေ့စဉ်၊ အပတ်စဉ်၊ လစဉ်၊ နှစ်စဉ်လည်း အမြဲရည်စူးပြီး လှူပေးနေပါတယ်၊ ကောင်းရာဘုံဘဝမှာ ရောက်ရှိနေပြီဆိုတာလည်း သိပါတယ်၊ ဆက်လက်ပြီးလည်း ရည်စူးလှူဒါန်းပြီး အမျှအတန်းလည်းပေးဝေနေပါတယ်၊ သာဓုခေါ်နိုင်ပါစေ

ကိုကြည်ဝင်းရေ-- အမျှ--အမျှ---အမျှ

ချစ်ဇနီး ဒေါ်နုနုကြိုင်
သားကြီး ကိုကြည်ထက်ဝင်း-မဆုမွန်မြင့်
မြေး မချော၀တီစံ
သားငယ် ကိုကြည်ဉာဏ်ဝင်း-မနွေနွေထွန်း
မြေး မောင်ကြည်ခန့်ဝင်း

---

(၇)နှစ်ပြည့်အလွမ်း

ဒုတိယဗိုလ်မှူးကြီး စိုးဝင်းအောင် (၃၆ နှစ်-၁ လ-၈ ရက်)

ကြည်း (၃၀၁၅၃)၊ တ၀ (၂၅)

(၂၅-၂-၂၀၁၃)မှ (၂၅-၂-၂၀၂၀)

(၇)နှစ်ပြည့်ပြန်ပြီပေါ့ အဖေတို့မိသားစု အောင်ဇေယျရပ်ကွက် သံဃာ့ဆေးရုံတည်ဆောက်ရာမှာ ငွေ ၂သိန်း၊ အောင်မေတ္တာရပ်ကွက် စက်ကုန်းအာရ်စီ ဘုန်းတော်ကြီးကျောင်းတော်ကြီး တည်ဆောက်နေရာမှာ အခန်းတစ်ခန်းအတွက် ငွေကျပ် ၁၀သိန်း လှူဒါန်းခဲ့တယ်

နေ့စဉ် လစဉ် နှစ်စဉ် ပြုသမျှကုသိုလ်အဖို့ကို သားလေးရောက်ရာ အရပ်က သာဓုခေါ်ပါ အမျှ--အမျှ--အမျှ ပေးဝေတယ်ကွာ နေ့စဉ်လည်းသတိရမျှော်လင့်နေတယ်

ဖေဖေ ဦးအောင်စိုး (စိုက်ပျိုးရေး-ငြိမ်း)
မေမေ ဒေါ်ခင်လှမိ (တရားလွှတ်တော်ရှေ့နေ- အင်းတော်မြို့)
ကိုကြီး ဒေါက်တာအောင်ခင်စိုး-ဒေါ်စိုးမိုးအောင်
ကိုလတ် ဦးအောင်ခင်မိုး-ဒေါ်အေးယုနွယ်
ညီမလေး မဇင်မာစိုး
ချစ်ဇနီး ဒေါ်လှိုင်မြတ်စုအောင်
ချစ်သားလေး မောင်ပိုင်စိုးမြတ် (န၀မတန်း)

အထူးဝမ်းနည်းကြေကွဲခြင်း

ဒေါ်ခင်နှင်းယဉ်

အသက်(၈၈)နှစ်

သူငယ်ချင်း Dr ဝင့်မော်+ဒေါ်စမ်းဆင့်ဆင့်သွယ် တို့၏ ချစ်လှစွာသော မိခင်သည်(၂၁.၂.၂၀၂၀)သောကြာနေ့တွင် ကွယ်လွန်သွားကြောင်း သိရှိရပါသဖြင့် မိသားစုနှင့်အတူ ထပ်တူထပ်မျှ ဝမ်းနည်းကြေကွဲရပါသည်။ ကောင်းရာသုဂတိလားပါစေ။

Class Of 1987 IM(1) ဘွဲ့ရ သူငယ်ချင်းများ

အထူးဝမ်းနည်းကြေကွဲခြင်း

မြန်မာအရှေ့တိုင်းဘဏ်လီမိတက်၏ Founder and Senior Consultant ၊ မြန်မာရွှေဖွံ့ဖြိုးတိုးတက်ရေးအများပိုင်ကုမ္ပဏီလီမိတက်၏ Director ဖြစ်သူ **ဦးစိန်ကြည် (ခ) Cheng Shing Chi** အသက်(၇၄)နှစ်သည် (၁၉-၂-၂၀၂၀)ရက်(ဗုဒ္ဓဟူးနေ့) ကနေဒါနိုင်ငံ ဒေသစံတော်ချိန် ည(၉:၃၀)နာရီတွင် ကနေဒါနိုင်ငံ၊ Toronto မြို့၌ ကွယ်လွန်သွားပါကြောင်း သိရှိရသည့်အတွက် မိသားစုနှင့်ထပ်တူ ထပ်မျှဝမ်းနည်းကြေကွဲရပါသည်။

မြန်မာရွှေဖွံ့ဖြိုးတိုးတက်ရေးအများပိုင်ကုမ္ပဏီလီမိတက်မိသားစု

အထူးဝမ်းနည်းကြေကွဲခြင်း

ဦးကိုလေး(ရေဦး)

ဒုတိယအထွေထွေမန်နေဂျာ(ငြိမ်း)၊ မြန်မာ့စိုက်ပျိုးရေးလုပ်ငန်း

အသက်(၈၈)နှစ်

စစ်ကိုင်းတိုင်းဒေသကြီး၊ ရေဦးမြို့နေ (ဦးအောင်ဘ-ဒေါ်ပိုက်)တို့၏ သား၊ ရမည်းသင်းမြို့နေ (ဦးခင်မောင်သန်း-ဒေါ်နွဲ့ဝင်း)တို့၏ သားသမက်၊ ရန်ကုန်မြို့၊ အမှတ် (၂၂)၊ တော်ဝင်ရိပ်သာနေ ဒေါ်ခင်မူမူသန်း၏ ချစ်လှစွာသောခင်ပွန်း၊ ဗိုလ်ချုပ်မြင့်နွယ် (ဒုတိယဝန်ကြီး၊ ကာကွယ်ရေးဝန်ကြီးဌာန)-ဒေါ်ခင်မြတ်သူ၊ ဦးသက်နိုင်ဦး(ညွှန်ကြားရေးမှူးချုပ်၊ လယ်ယာမြေစီမံခန့်ခွဲရေးနှင့်စာရင်းအင်း ဦးစီးဌာန)-ဒေါ်ဝင်းစံဖြူတို့၏ ကျေးဇူးရှင်ဖခင်ကြီး၊ မယမုံဖြူဦး၊ ဒေါက်တာထိုက်အောင်မြင့်နွယ်၊ ကိုထူးဇော်အောင်-မစိုးယမင်းမြင့်နွယ်တို့၏ ချစ်လှစွာသော အဘိုးဖြစ်သူ ဦးကိုလေး(ရေဦး)သည် ၂၃-၂-၂၀၂၀ (တနင်္ဂနွေနေ့) နံနက် ၅:၂၀နာရီတွင် ရန်ကုန်ပြည်သူ့ဆေးရုံကြီး၊ နှလုံးအထူးကြပ်မတ်ကုသဆောင်၌ ၉၆ ပါးသောရောဂါဖြင့် ကွယ်လွန်အနိစ္စရောက်သွားပါသဖြင့် မိသားစုနှင့်အတူ ထပ်တူထပ်မျှ ဝမ်းနည်းကြေကွဲရပါသည်။

ဦးဆန်းဝင်း (ညွှန်ကြားရေးမှူး)နှင့် ဇနီး ဒေါ်ခင်အုံးမြင့်
ရှမ်းပြည်နယ်လယ်ယာမြေစီမံခန့်ခွဲရေးနှင့်စာရင်းအင်းဦးစီးဌာန၊ တောင်ကြီးမြို့
ရှမ်းပြည်နယ်/ခရိုင်/မြို့နယ်/မြို့ ရုံးဝန်ထမ်းများအားလုံး

အထူးဝမ်းနည်းကြေကွဲခြင်း

ဒေါက်တာဝဏ္ဏမောင်

အသက်(၄၂)နှစ်

မန္တလေးမြို့၊ (၈၆)လမ်း၊ ၂၆x၂၇ လမ်းကြား၊ ဈေးချိုပွဲစားတန်းရပ်နေ ဦးခင်မောင်ညွန့် (နန်းညွန့်-သင်္ချာ)-ဒေါ်တင်တင်ငွေးတို့၏ ချစ်လှစွာသောသားကြီး ဒေါက်တာဝဏ္ဏမောင် သည် ၁၇-၂-၂၀၂၀ (တနင်္လာနေ့)တွင် ကွယ်လွန်သွားကြောင်းသိရှိရပါသဖြင့် မိသားစုနှင့် အတူ ထပ်တူထပ်မျှ ဝမ်းနည်းကြေကွဲရပါသည်။

မန္တလေးမှုခင်းဌာန မိသားစု

မူးယစ်ကိုပစ် ပန်းတိုင်သစ်

စိတ်သစ် လူသစ် ဘဝသစ်

အထူးဝမ်းနည်းကြေကွဲခြင်း

ပါမောက္ခဒေါက်တာမောင်မောင်

ဒု-ပါမောက္ခချုပ် (ငြိမ်း)
ပါမောက္ခ/ဌာနမှူး (ငြိမ်း)၊ ဇီဝကမ္မဗေဒဌာန
ဆေးတက္ကသိုလ်၊ မန္တလေး

အသက် (၇၇) နှစ်

မြန်မာနိုင်ငံဆရာဝန်အသင်း၊ ဇီဝကမ္မဗေဒနှင့် ဇီဝဓာတုဗေဒအဖွဲ့၏နာယကဆရာကြီး ပါမောက္ခ ဒေါက်တာမောင်မောင် အသက် (၇၇)နှစ်သည် ၁၇-၂-၂၀၂၀ (တနင်္လာနေ့)တွင် ကွယ်လွန်သွားကြောင်းသိရပါသဖြင့် မိသားစုနှင့်အတူ ထပ်တူ ထပ်မျှ ဝမ်းနည်းကြေကွဲရပါသည်။

ဇီဝကမ္မဗေဒနှင့် ဇီဝဓာတုဗေဒအဖွဲ့
မြန်မာနိုင်ငံဆရာဝန်အသင်း

အောက်ဖော်ပြပါ ပုဂ္ဂိုလ်များမှ ဤဌာနသို့ ဆောက်လုပ်ခွင့်လျှောက်ထားလာသည့်အတွက် ကန့်ကွက်လိုပါက ခိုင်လုံသောခိုင်ခိုင်မာမာအထောက်အထား စာရွက်စာတမ်းများနှင့်တကွ ကြေညာချက်ပါရှိသည့် ရက်မှစ၍ ရက်ပေါင်း(၁၅)ရက်အတွင်း ဤဌာနသို့လျှောက်ထားကန့်ကွက်နိုင်ကြောင်း အသိပေးကြေညာအပ်ပါသည် -

စဉ်	အမည်	မှတ်ပုံတင်	လိပ်စာ	မြေတိုင်း	မြေကွက်	မြေအမည်ပေါက်
၁	ဦးလှရွှင်း	၉/ညဥန(နိုင်)၁၁၈၄၇၅	၃၀၃/က၊ ရန်ကြီးအောင်လမ်း၊ ၁၃-ရပ်ကွက်၊ လှိုင်သာယာ	၁၁၈၈-စု	၃၀၃/က	ဦးမြင့်ဝေ
၂	ဦးရာမူး	၁၂/စခန(နည်)၀၀၀၁၂၉	၄၀၊ ရန်ကင်း-ရန်ရှင်းလမ်း၊ မှန်/မြောက်ရပ်ကွက်၊ စမ်းချောင်း	၂၈/B	၃၃	ဦးအာတီး+ဒေါ်လှတင်
၃	ဒေါ်ကျင်လှိုင်	၁၂/ဥကတ(နိုင်)၀၅၁၀၃၂	၈၃၀၊ အင်းဝ(၇)လမ်း၊ ၆-ရပ်ကွက်၊ တောင်ဥက္ကလာပ	၆	၈၃၀	ဦးထွန်းစ
၄	ဒေါ်ခင်အေးရွှေ	၇/ပတတ(နိုင်)၀၀၂၂၈၉	၅၆၈၊ ပုလဲ(၁)လမ်း၊ ၄-ရပ်ကွက်၊ မြောက်ဥက္ကလာပ	၄	၅၆၈/က	ဦးသောင်းညွန့်
၅	ဒေါ်ကျင်ရီ	၁/မကန(နည်)၀၀၀၃၈၀	၄၈၂ သံလျက်စန်ဦးဖိုးမြလမ်း၊ ၁၁၈-ရပ်ကွက်၊ ဒဂုံမြို့သစ်(အရှေ့ပိုင်း)	၁၁၈	၄၈၂	ဦးမောင်မြင့်
၆	ဦးကျော်ကျော်စံ	၁၃/တကန(နိုင်)၁၅၀၁၆၇	၈၂၉/A၊ ရွှေပြည်ဝတီလမ်း၊ ၁-ရပ်ကွက်၊ ရွှေပြည်သာ	၃၆	၈၂၉/က+ခ	ဦးဇော်ဇော်ဝင်း
၇	ဒေါ်အေးအေးသင်း	၁၂/သဃန(နိုင်)၀၁၅၇၆၇	၈၃၂/B၊ ရွှေပြည်ဝတီလမ်း၊ ၁-ရပ်ကွက်၊ ရွှေပြည်သာ	၃၆	၈၃၂/က+ခ	ဦးဇော်ဇော်ဝင်း
၈	ဒေါ်စန်းမြင့်	၉/ညဥန(နိုင်)၁၅၅၄၃၇	၃၄၂/က၊ မြဝတီလမ်း၊ ၁-ရပ်ကွက်၊ လှိုင်သာယာ	၁၁	၃၄၂	ဦးကျော်သင်း
၉	ဒေါ်ခင်သောင်းရွှေ	၁၄/ကခန(နိုင်)၀၃၂၄၄၂	၄၂၂/ခ၊ ဝင်းကြီးလမ်း၊ ညောင်တဲကျေးရွာအုပ်စု၊ လှိုင်သာယာ	၁၁၀၀၀-၁၁	၄၂၂/ခ	ဒေါ်နန်းလဲ့သီရိကျော်
၁၀	ဦးစိုးညွန့်အောင်	၁၂/အစန(နိုင်)၀၀၈၉၉၅	၃၃/ခ၊ လှိုင်သရဖီလမ်း၊ ၁၃-ရပ်ကွက်၊ လှိုင်သာယာ	၁၁၈၈-၆	၃၃/ခ	ဦးစန်းတင်
၁၁	ဦးသိန်းရွှေ	၁၁/ပဏက(နိုင်)၀၅၂၅၇၀	၅၃၇/က၊ ဧရိုးနည်လမ်း၊ ၁၃-ရပ်ကွက်၊ လှိုင်သာယာ	၁၅	၅၃၇/က	ဦးစန်းလွင်
၁၂	ဦးဇော်မင်းထိုက်	၁၂/အစန(နိုင်)၂၅၇၂၂၉	၁၃၅၂/က၊ ရွှေဂန္ဓာ(၃)လမ်းနှင့်ရွှေဂန္ဓာ(၂)လမ်းထောင့်၊ ရွှေလင်ပန်း ကျေးရွာအုပ်စု၊ လှိုင်သာယာ	ရလဟ-၂၉	၁၃၅၂	ရော်နီဒိုနီထွန်း
၁၃	ဦးတိုးဆင့်	၁၂/အစန(နိုင်)၀၂၀၅၃၆	၁၉၀၃/က၊ ဆရာစံလမ်း၊ ၂၀-ရပ်ကွက်၊ လှိုင်သာယာ	၁၁၈၈-၁၇	၁၉၀၃/က	ဒေါ်သန်းတင်
၁၄	ဒေါ်ခင်သူဇာဝင်း	၇/ပတတ(နိုင်)၀၁၅၅၈၀	၂၈၆၁/ခ၊ အာသာဝတီလမ်းနှင့်မဟော်သဓာလမ်းထောင့်၊ ၁၅-ရပ်ကွက်၊ ရွှေပြည်သာ	၄၁	၂၈၆၁/ခ	ဦးထင်ဇော်
၁၅	ဦးမျိုးလွင်	၁၂/ခရန(နိုင်)၀၈၉၄၈၄	၄၇၄၊ ဇေယျာဝါလမ်း၊ ၃-ရပ်ကွက်၊ ရွှေပြည်သာ	၁၆	၄၇၄	ဦးဝင်းကြည်
၁၆	ဒေါ်သူဇာလွင်	၁၂/ရပသ(နိုင်)၀၆၅၄၀၂	၁၁၁၁/ခ၊ ဓနတော်သစာလမ်း၊ ၁၄-ရပ်ကွက်၊ ရွှေပြည်သာ	၄၁	၁၁၁၁/ခ	ဦးပုစိန်
၁၇	ဒေါ်သန္တာ	၁၄/ဘကသ(နိုင်)၀၄၆၅၃၆	၈၀၈/က၊ ကောင်းချမ်းသာလမ်း၊ ၁၄-ရပ်ကွက်၊ ရွှေပြည်သာ	၄၀	၈၀၈/က	ဒေါ်ခင်မြင့်
၁၈	ဒေါ်အေးအေးမြင့်ထန်	၁၂/ရပသ(နိုင်)၀၆၂၅၁၉	၂၈၂ ရတနာ(၄)လမ်း၊ ၈-ရပ်ကွက်၊ ရွှေပြည်သာ	၅	၂၈၂	ဦးရဲနိုင်ထွေး
၁၉	ဦးဇေမြင့်	၁၂/ကမတ(နိုင်)၀၀၃၈၀၄	၂၁၈/ခ၊ အနော်ရထာလမ်း၊ ၇-ရပ်ကွက်၊ ရွှေပြည်သာ	၈	၂၁၈/ခ	ဒေါ်ခင်မြတ်မွန်
၂၀	ဦးအာရှမိုးနား	၁၂/သဃက(နိုင်)၁၃၄၄၇၀	၂၇/က၊ အနော်မာ(၃)လမ်း၊ ၁/အနော်မာရပ်ကွက်၊ သာကေတ	၁/အနော်မာ	၂၇	ဒေါ်ဇလေဒေါ်ဒီ+ဒေါ်စိန်ဝေ
၂၁	ဒေါ်စန်းစန်းဝင်း	၁၂/ဥကတ(နိုင်)၁၈၈၀၃၉	၃၁၇/က၊ ရာဇဓိရာဇ်(၂၅)လမ်း၊ ၇-ရပ်ကွက်၊ တောင်ဥက္ကလာပ	၇	၃၁၇/က	ဦးမောင်မြင့်+တိုးတင်ထွန်းမိုး

အတွင်းရေးမှူး(ဒုတိယညွှန်ကြားရေးမှူးချုပ်)၊ အဆောက်အဦဆိုင်ရာလုပ်ငန်းတာဝန်ခံအဖွဲ့၊ ရန်ကုန်မြို့တော်စည်ပင်သာယာရေးကော်မတီ

ကြော်ငြာ

ဦးတင်ဖုန်း (၆၈)နှစ်

ရန်ကုန်မြို့၊ ပုဇွန်တောင်မြို့နယ်၊ (၈)ရပ်ကွက်၊ ရေကျော်၊ ဝတ်ကျောင်းလမ်း၊ အမှတ်(၃၂/သုံးလွှာ)နေ (ဦးစိန်မောင်-ဒေါ်သန်းမြင့်)တို့၏ သား၊ (ဦးစိုးမြင့်-ဒေါ်ကျင်ရီ)တို့၏ သားသမက်၊ ဒေါ်သန်းသန်းအေး၏ ခင်ပွန်း၊ ဦးအေးကြူ-(ဒေါ်မြင့်မြင့်)တို့၏ ညီ၊ ဦးခင်အောင်-ဒေါ်ခင်ထွေး၊ ဦးတင်ထွဋ်ဦး-ဒေါ်ခင်အေး၊ ဦးမြတ်မော်-ဒေါ်သီတာတို့၏ အစ်ကို၊ ဒေါ်မေမျိုးသန့် (City Properties Co.,Ltd.)၊ ဒေါ်သင်းသင်းအိ (Capital Connect)တို့၏ ဖခင်၊ တူ/တူမ ၁၂ ယောက်တို့၏ ဘကြီးသည် ၂၃-၂-၂၀၂၀ (တနင်္ဂနွေနေ့) နံနက် ၁၁:၄၀ နာရီတွင် ကွယ်လွန်သွားပါသဖြင့် ၂၅-၂-၂၀၂၀ (အင်္ဂါနေ့) မွန်းလွဲ ၁ နာရီတွင် ရေဝေးသုသာန်သို့ ပို့ဆောင်မီးသဂြိုဟ်မည်ဖြစ်ပါကြောင်း ရပ်ဝေးရပ်နီးမှ ဆွေမျိုးမိတ်သင်္ဂဟများအား အသိပေးအကြောင်းကြားအပ်ပါသည်။ (နေအိမ်မှ ကားများ နံနက် ၁၀:၃၀ နာရီတွင် ထွက်ပါမည်။) [ကွယ်လွန်သူအားရည်စူး၍ ၂၉-၂-၂၀၂၀ (စနေနေ့) နံနက် ၇ နာရီမှ ၁၀ နာရီအထိ အထက်ပါနေအိမ်သို့ ရက်လည်ဆွမ်းကျွေးတရားတော်နာ ကြွရောက်ပါရန် ဖိတ်ကြားအပ်ပါသည်။]

ကျန်ရစ်သူမိသားစု

ဘုရား၊ ရဟန်း၊ ကျောင်း၊ ကန် အလှူရှင် ဒါယိကာမကြီး

ဒေါ်စောမွန်အေး

အသက်(၄၅)နှစ်

ကျောင်းအုပ်ကြီး(ငြိမ်း)ခေတ်သစ်စံကိုယ်ပိုင်မူလတန်းကျောင်း

ရန်ကုန်မြို့၊ မင်္ဂလာဒုံမြို့နယ်၊ လေးထောင့်ကန်(စံပြ)ရပ်ကွက်၊ သရဖီလမ်း၊ အမှတ်(၂၃)နေ ဦးကြည်အေး- ဒေါ်ကြည်ခင်တို့၏ သမီး၊ မခင်နှင်းအေး၏ ညီမ၊ ကိုကျော်သူရိန်၏ အစ်မ၊ မရှုမဝ၊ မရှုမငြီးတို့၏ မွေးသမိခင် ကျေးဇူးရှင်သည် ၂၄-၂-၂၀၂၀ (တနင်္လာနေ့) နံနက် ၆:၂၀ နာရီတွင် ရန်ကုန်ပြည်သူ့ဆေးရုံကြီး၌ ကွယ်လွန်သွားပါသဖြင့် ၂၆-၂-၂၀၂၀ (ဗုဒ္ဓဟူးနေ့) မွန်းလွဲ ၂ နာရီတွင် ရေဝေးသုသာန်သို့ ပို့ဆောင်မီးသဂြိုဟ်မည်ဖြစ်ပါ၍ ရပ်ဝေးရပ်နီး မိတ်ဆွေအပေါင်းအား အသိပေးအကြောင်းကြားအပ်ပါသည်။ (နေအိမ်မှ ကားများ မွန်းတည့် ၁၂ နာရီတွင် ထွက်ပါမည်။) [ကွယ်လွန်သူအားရည်စူး၍ ၁-၃-၂၀၂၀ (တနင်္ဂနွေနေ့) နံနက် ၇ နာရီမှ ၁၁ နာရီအထိ အထက်ပါနေအိမ်သို့ ရက်လည်ဆွမ်းကျွေးတရားတော်နာ ကြွရောက်ပါရန် ဖိတ်ကြားအပ်ပါသည်။]

ကျန်ရစ်သူမိသားစု

ဝမ်းနည်းကြေကွဲခြင်း

ဦးအောင်ငွေး

အသက် (၇၃) နှစ်

ဗိုလ်ကြီးသန်းဝင်း(ငြိမ်း)၏ဖခင် ဦးအောင်ငွေး အသက် (၇၃) နှစ်သည် ၂-၂-၂၀၂၀ (တနင်္ဂနွေနေ့) ည ၇:၃၀ နာရီတွင် တောင်သာမြို့နယ်၊ ကျောဇီကျေးရွာ၌ ကွယ်လွန်သွားကြောင်း သိရှိရပါသဖြင့် မိသားစုနှင့်ထပ်တူ ဝမ်း နည်းကြေကွဲရပါသည်။

ဗိုလ်လောင်းသင်တန်းအမှတ်စဉ်(၈၅) သီဟတပ်ခွဲ
ကျောင်းဆင်းအရာရှိများနှင့် မိသားစုဝင်များ

အထူးဝမ်းနည်းကြေကွဲခြင်း

ဗိုလ်သင်တန်းအပတ်စဉ် (၆၀) သူရတပ်ခွဲ

ဗိုလ်မှူးကံဝင်း (ငြိမ်း)၊ တပ်မှူး၊ ထပခ-၉၂၆

အသက် (၆၂) နှစ်

OTS (60) သူရတပ်ခွဲမှ ဗိုလ်မှူးကံဝင်း (ငြိမ်း) အသက် (၆၂) နှစ်သည် ၂၃-၂-၂၀၂၀ ရက် မွန်းလွဲ ၂ နာရီတွင် အမှတ်(၁) ခုတင် (၅၀၀) တပ်မတော်ဆေးရုံ မိတ္ထီလာမြို့၌ ကွယ်လွန်သွားကြောင်း သိရှိရပါ၍ မိသားစုနှင့်ထပ်တူ ဝမ်းနည်းကြေကွဲရပါကြောင်း။

OTS (60) သူရတပ်ခွဲမှ
သူငယ်ချင်းနှင့်မိသားစုများ

ဘုရား၊ ရဟန်း၊ ကျောင်း၊ တံတား ဒါယကာကြီး

ဦးညွန့်ငွေး (စိန်ပန်းမြိုင် ဦးငွေး)

အသက်(၉၀)

စိန်ပန်းမြိုင်စာပေတိုက်

စိန်ပန်းမြိုင် အထွေထွေပုံနှိပ်လုပ်ငန်း

မကွေးတိုင်းဒေသကြီး၊ ပခုက္ကူမြို့နယ်၊ ကမ္မအုပ်စု၊ ဂျိုးပုံကျေးရွာနေ (ဦးအုံးကျော်-ဒေါ်ချုတ်)တို့၏ သားကြီး၊ ဧရာဝတီတိုင်းဒေသကြီး၊ ဟင်္သာတခရိုင် လေးမျက်နှာကျေးရွာ၊ ကွင်းကောက်အုပ်စုနေ (ဦးကုလား-ဒေါ်ညိန်း)တို့၏ သားသမက်၊ အမှတ် (၁၂၃)၊ လမ်း (၃၀)အလယ်နေ ဒေါ်မြင့်စိန်၏ ချစ်လှစွာသောခင်ပွန်း၊ ဦးငွေးဝင်း(ဒုတိယညွှန်ကြားရေးမှူး၊ ငါးလုပ်ငန်းဦးစီးဌာန)-ဒေါ်ခင်ခင်မြင့်၊ ဦးသန်းဝင်း-ဒေါ်တင်တင်အေး၊ ဦးမျိုးဝင်း၊ ဦးထွန်းထွန်းဝင်း-ဒေါ်ခင်မာမာဝင်း(သစ်တောဦးစီးဌာန)၊ ဦးနေဝင်း-ဒေါ်ကျိန်ဟွေ့လန့်၊ ဦးနေလင်း၊ (ဦးချစ်ကိုကို)တို့၏မွေးသဖခင်ကျေးဇူးရှင်၊ မြေးကိုးယောက်တို့၏အဘိုးသည် ၂၃-၂-၂၀၂၀ ရက် နံနက် ၇:၄၅ နာရီတွင် ကွယ်လွန်သွားပါသဖြင့် ၂၅-၂-၂၀၂၀(အင်္ဂါနေ့) ညနေ ၃ နာရီတွင် ရေဝေးသုသာန်၌ မီးသဂြိုဟ်ပါမည်။ (နေအိမ်မှ ကားများ မွန်းလွဲ ၁:၃၀ နာရီတွင် ထွက်ပါမည်။)

ကျန်ရစ်သူမိသားစု

ဦးသန်းလွင်

အသက်(၄၅)နှစ်

ရန်ကုန်မြို့၊ လသာမြို့နယ်၊ လသာလမ်း၊ အမှတ်(၅၈)၊ မြေညီထပ်နေ ဦးတင့်ဆွေ-ဒေါ်မေရီတို့၏ သားလတ်၊ ဒေါ်တင်မေလွင်၏ မောင်၊ ကိုကျော်လွင်-မယုယုလှိုင်ဝင်းတို့၏ အစ်ကို၊ မပိုးကေဇင်ထက်၏ ဦးလေးသည် ၂၃-၂-၂၀၂၀ (တနင်္ဂနွေနေ့) နံနက် ၆:၄၅ နာရီတွင် ရန်ကုန်ပြည်သူ့ဆေးရုံကြီး၌ ကွယ်လွန်သွားပါသဖြင့် ၂၅-၂-၂၀၂၀ (အင်္ဂါ နေ့) နံနက် ၁၁ နာရီတွင် ရေဝေးသုသာန်၌ မြေမြှုပ်သဂြိုဟ်ပါမည်။ (နေအိမ်မှ ကားများ နံနက် ၉ နာရီတွင် ထွက်ပါမည်။)

ကျန်ရစ်သူမိသားစု

အထူးဝမ်းနည်းကြေကွဲခြင်း

Rev.Fr. Joseph Maung Win

အသက် (၆၇)နှစ်၊ ဝါတော် (၃၉)ဝါ

ရန်ကုန်မြို့၊ ပန်းဘဲတန်းမြို့နယ်၊ စိန့်ဂျွန်းကက်သလစ်ဘုရားကျောင်း (မောင်ထော်လေး)၊ ကျောင်းထိုင်ဘုန်းတော်ကြီး Rev.Fr. Joseph Maung Win သည် ၂၃-၂-၂၀၂၀ရက် (တနင်္ဂနွေနေ့) ညနေ ၃:၁၅နာရီတွင် ခရစ်တော်၌အိပ်ပျော်သွားကြောင်း သိရှိရသည့်အတွက် မိသားစုနှင့်ထပ်တူ ဝမ်းနည်းကြေကွဲရပါသည်။

သာသနာ့အကျိုးဆောင်အဖွဲ့

အထူးဝမ်းနည်းကြေကွဲခြင်း

ဦးကိုလေး (ရေဦး)

ဒုတိယအထွေထွေမန်နေဂျာ (ငြိမ်း)၊ မြန်မာ့စိုက်ပျိုးရေးလုပ်ငန်း

အသက် (၈၈) နှစ်

ရန်ကုန်မြို့၊ အမှတ်(၂၂)၊ တော်ဝင်ရိပ်သာနေ ဒေါ်ခင်မူမူသန်း၏ ချစ်လှစွာသောခင်ပွန်း၊ ဗိုလ်ချုပ်မြင့်နွယ်(ဒုတိယဝန်ကြီး၊ ကာကွယ်ရေးဝန်ကြီးဌာန)-ဒေါ်စိမ်းမြတ်သူ၊ ဦးသက်နိုင်ဦး(ညွှန်ကြားရေးမှူးချုပ်၊ လယ်ယာမြေစီမံခန့်ခွဲရေးနှင့် စာရင်းအင်းဦးစီးဌာန)-ဒေါ်ဝင်းစံဖြူတို့၏ ကျေးဇူးရှင်ဖခင်ကြီး ဦးကိုလေးသည် ၂၃-၂-၂၀၂၀ (တနင်္ဂနွေနေ့) နံနက် ၅:၂၀ နာရီတွင် ရန်ကုန်ပြည်သူ့ဆေးရုံကြီး၌ ကွယ်လွန်သွားကြောင်းသိရပါသဖြင့် ကျန်ရစ်သူမိသားစုနှင့်အတူ ထပ်တူထပ်မျှ ဝမ်းနည်းကြေကွဲရပါသည်။

ကြေးတိုင်နှင့် မြေစာရင်းမိသားစု လူမှုရေးအသင်း

ရတနာ

သစ်တော

ပြည့်သွေး

ကြော

သစ်တော

ရတနာ

ထိန်းသိမ်း

ပါ

ဒေါ်သန်းသန်းညွန့် (B.A, D.T)

အထက်တန်းပြဆရာမ (အထက-၃၊ အလုံ)

Chinese Mediodist High School

ကန်တော့ခံ ဆရာမကြီး

အသက် (၈၁) နှစ်

ရန်ကုန်မြို့၊ လသာမြို့နယ်၊ (၃)ရပ်ကွက်၊ လမ်း(၂၀)၊ အမှတ်(၄၄-ခ)နေ (ဦးရွှေဝင်း-ဒေါ်ခင်စု)တို့၏ သမီး၊ ဦးမြင့်ဆွေ၊ ဒေါ်ကြူကြူဝင်း-ဦးစန်းမြင့်၊ ဦးထွန်းလှ-ဒေါ်အုန်းကြိုင်၊ (ဒေါ်မြမြဝင်း)တို့၏ ညီမ၊ ဦးကြည်ထွန်း (အထက်တန်းပြ-ငြိမ်း၊ ထ-၂၊ ဗိုလ်တထောင်၊ ထ-၁ သဃ်န်းကျွန်း)၊ ဒေါ်ခင်စုအေးတို့၏ အစ်မ၊ ဒေါက်တာအောင်အောင်ထွန်း၊ ဦးမျိုးဝင်းနိုင်၊ (ဦးအောင်ဇော်မြင့်)တို့၏ အဒေါ် ဒေါ်သန်းသန်းညွန့်သည် ၂၃-၂-၂၀၂၀ (တနင်္ဂနွေနေ့) ညနေ ၅ နာရီတွင် ရန်ကုန်မြို့နေအိမ်၌ ကွယ်လွန်သွားပါသဖြင့် ၂၄-၂-၂၀၂၀ ရက် မွန်းလွဲ ၁၂:၂၀နာရီတွင် ရေဝေးသုသာန်၌ မီးသဂြိုဟ်ပြီးစီးပါကြောင်း ဆွေမျိုးမိတ်သင်္ဂဟများနှင့် ဆရာမ၏ တပည့်များအားလုံးသို့ အသိပေးအကြောင်းကြားအပ်ပါသည်။ [ကွယ်လွန်သူအားရည်စူး၍ ၂၉-၂-၂၀၂၀ (စနေနေ့) နံနက် ၆:၃၀ နာရီမှ ၁၀နာရီအထိ အထက်ပါနေအိမ်သို့ ရက်လည်ဆွမ်းကျွေးတရားတော်နာ ကြွရောက်ပါရန် ဖိတ်ကြားအပ်ပါသည်။]

အထက(၃) ကျောင်းသူဟောင်းများ

အထူးဝမ်းနည်းကြေကွဲခြင်း

ဒေါ်သန်းသန်းညွန့် (B.A, D.T)

အထက်တန်းပြဆရာမ (အထက-၃၊ အလုံ)

ကန်တော့ခံ ဆရာမကြီး

အထက(၃) အလုံ ကျောင်းသူများအား သင်္ချာဘာသာရပ်ကို ထူးချွန်အောင် သင်ကြားပို့ချပေးခဲ့ပါသော သမီးကျောင်းသူများ၏ ချစ်ခင်လေးစားရပါသော ကန်တော့ခံဆရာမကြီးသည် ၂၃-၂-၂၀၂၀ (တနင်္ဂနွေနေ့)တွင် ကွယ်လွန်သွားကြောင်းသိရပါသဖြင့် မိသားစုနှင့် ထပ်တူ ဝမ်းနည်းကြေကွဲရပါသည်။

အထက(၃) အလုံ
ကျောင်းသူဟောင်းများ

ခရစ်တော်၌ အိပ်ပျော်ခြင်း

Rev.Fr. Joseph Maung Win

အသက်(၆၇)နှစ်

စိန့်ဂျွန်းကက်သလစ်ဘုရားကျောင်း(မောင်ထော်လေး) ရန်ကုန်

မွန်ပြည်နယ်၊ ဘီးလင်းမြို့၊ ဆရာစံရပ်ကွက်နေ (ဦးမောင်လှ-ဒေါ်သီရေစမား)တို့၏ သား၊ ဦးမာရီယာရို့ချ်-ဒေါ်စန္ဒိမာ၊ ဦးအီရှုသယမ်-(ဒေါ်ရို့စ်မေရီ)၊ Rev.Fr. ဆူဆေး(မော်လမြိုင်)၊ (ဦးမောင်မောင်လွင်)-ဒေါ်အေးမိုးလှိုင်၊ (ဒေါ်အန်ထော်နီမာ)တို့၏ ညီ/မောင်၊ Dr.ဦးကျော်-ဒေါ်စန်းမြင့်ကြည်၊ Dr.ဒေါ်လှမြင့်၊ ဦးမောင်မောင်-ဒေါ်ငွေးမြင့်၊ Dr.ရီရီတင်၊ ဒေါ်မေရီ၊ (ဦးနေထွန်း)၊ ဦးဘော်စကို-ဒေါ်မိုးမိုးတို့၏ အစ်ကိုသည် ၂၃-၂-၂၀၂၀ ရက် ညနေ ၃:၁၅နာရီတွင် ခရစ်တော်၌ အိပ်ပျော်သွားပါသဖြင့် ၂၅-၂-၂၀၂၀ ရက် နံနက် ၁၀ နာရီတွင် St. Mary's Cathedral ဘုရားကျောင်းတော်ကြီး၌ မစ္ဆားတရားတော်မြတ်ဖြင့် ဝတ်ပြုကိုးကွယ်ပြီး ရေဝေးခရစ်ယာန်သုသာန်သို့ ပို့ဆောင်ဂူသွင်းသဂြိုဟ်မည်ဖြစ်ပါကြောင်း ရပ်ဝေးရပ်နီးမှ မိတ်ဆွေအပေါင်းအား အသိပေးအကြောင်းကြားအပ်ပါသည်။

ကျန်ရစ်သူမိသားစု

အထူးဝမ်းနည်းကြေကွဲခြင်း

ဦးစိန်ကြည် (ခ) Cheng Shing Chi

Toronto, Canada

Founder and Senior Consultant

မြန်မာအရှေ့တိုင်းဘဏ်လီမိတက် (MOB)

အသက် (၇၄)နှစ်

မြန်မာအရှေ့တိုင်းဘဏ်လီမိတက်၏ Founder and Senior Consultant ဖြစ်သူ ဦးစိန်ကြည် (ခ) Cheng Shing Chi သည် ၁၉-၂-၂၀၂၀ရက် (ဗုဒ္ဓဟူးနေ့) ကနေဒါနိုင်ငံ ဒေသစံတော်ချိန် ည ၉:၃၀နာရီတွင် ကနေဒါနိုင်ငံ၊ Toronto မြို့၌ ကွယ်လွန်သွားပါကြောင်း သိရှိရသည့်အတွက် မိသားစုနှင့် ထပ်တူထပ်မျှအထူးဝမ်းနည်း ကြေကွဲရပါသည်။

Myanmar Brilliance Auto Co.,Ltd.

Nippon Auto Services Co.,Ltd.

အထူးဝမ်းနည်းကြေကွဲခြင်း

ဦးစိန်ကြည်(ခ)Cheng Shing Chi

Toronto,Canada

Founder and Senior Consultant

မြန်မာအရှေ့တိုင်းဘဏ်လီမိတက်(MOB)

အသက်(၇၄)နှစ်

(ဦးမြင့်သိန်း)-ဒေါ်ကြည်ကြည်သန်း(ဥက္ကဋ္ဌ၊ မြန်မာအရှေ့တိုင်းဘဏ်လီမိတက်)(ဥက္ကဋ္ဌ၊ အိုရီရင်တယ်(လ်)လီစင်ကုမ္ပဏီလီမိတက်)၊ ဦးသန်းဝင်း(အုပ်ချုပ်မှုဒါရိုက်တာ အိုရီရင်တယ်(လ်)လီစင်ကုမ္ပဏီလီမိတက်)-Mrs.LIU TZU CHIEH၊ (ဦးလှဝင်း)-ဒေါ်ဝမ်ဆုလီ၊ ဒေါ်နှင်းဝင့်ကျော်၊ ဒေါ်မြင့်မြင့်သန်း-ဦးစိုးဝင်း၊ ဦးဝင်းမြင့်-ဒေါ်ငေါ်ဆွေခင်(ခ)ဒေါ်လှဲ့လှဲ့ခိုင်တို့၏ ချစ်လှစွာသောအစ်ကိုကြီး၊ ဦးဇင်ဝင်းထက်(အထွေထွေမန်နေဂျာ၊ မြန်မာအရှေ့တိုင်းဘဏ်လီမိတက်)၏ ချစ်လှစွာသော ဦးလေး၊ Ms.AUDREY CHENG HIU MUI-Mr.JOHN TSENG KWOK KWONG၊ Mr.CHENG KAM HUNG (ဒုတိယအထွေထွေမန်နေဂျာ၊ မြန်မာအရှေ့တိုင်းဘဏ်လီမိတက်)တို့၏ ချစ်လှစွာသော ဖခင်၊ Mrs.WU YUET HUNG (ခ)ဒေါ်ခင်ခင်ကြည်၏ ချစ်လှစွာသော ခင်ပွန်း ဦးစိန်ကြည်(ခ)Cheng Shing Chi (Founder and Senior Consultant ၊ မြန်မာအရှေ့တိုင်းဘဏ်လီမိတက်)သည် ၁၉-၂-၂၀၂၀(ဗုဒ္ဓဟူးနေ့)၊ ကနေဒါနိုင်ငံ ဒေသစံတော်ချိန် ည ၉:၃၀ နာရီတွင် ကနေဒါနိုင်ငံ၊ Toronto မြို့၌ ကွယ်လွန်သွားပါကြောင်း သိရှိရသည့်အတွက် မိသားစုနှင့် ထပ်တူထပ်မျှ အထူးဝမ်းနည်းကြေကွဲရပါသည်။

အဆင့်မြင့် စီမံခန့်ခွဲမှုအဖွဲ့နှင့် ဝန်ထမ်းများ
မြန်မာအရှေ့တိုင်းဘဏ်လီမိတက်

ကန့်ကွက်နိုင်ကြောင်းကြော်ငြာခြင်း

ပါနိုမြန်မာရဲမွန်ဆောက်လုပ်ရေးကုမ္ပဏီနှင့် သုံးခွမြို့နယ်၊ စည်ပင်သာယာရေးကော်မတီတို့ အကျိုးတူ ဆောက်လုပ်ထားသော သုံးခွမြို့ကားကြီးဝင်းအတွင်းရှိ ဆိုင်ခန်းများအနက် ခရမ်းမြို့၊ အမှတ် (၂၇၇) မန်ကျည်းတန်းလမ်း (၆) ရပ်ကွက်နေ ဦးကျော်ထက်လင်း ပိုင်ဆိုင်သော ဆိုင်ခန်းအမှတ် (1/D)နှင့် (2/D)အား အသေးစားနှင့် အလတ်စားလုပ်ငန်းများဖွံ့ဖြိုးရေးဘဏ်မှ ဝယ်ယူမည်ဖြစ်ရာ ကန့်ကွက်လိုပါက ခိုင်လုံသော အထောက်အထားများဖြင့် ကြော်ငြာပါသည့်ရက်မှ (၇)ရက်အတွင်း အောက်ဖော်ပြပါရုံးသို့ လူကိုယ်တိုင်လာရောက်ကန့်ကွက်နိုင်ပါသည်။

အသေးစားနှင့် အလတ်စားလုပ်ငန်းများ ဖွံ့ဖြိုးရေးဘဏ်(ရုံးချုပ်)
အမှတ်(၂၉၈)၊ အမှတ်(၂)ရပ်ကွက်၊ အနော်ရထာလမ်းနှင့်
ဝါးတန်းလမ်းထောင့်၊ လမ်းမတော်မြို့နယ်၊ ရန်ကုန်မြို့

အထူးဝမ်းနည်းကြေကွဲခြင်း
ဦးကိုလေး(ရေဦး)B.Sc(Agri)
ဒုတိယအထွေထွေမန်နေဂျာ(ငြိမ်း)
မြန်မာ့စိုက်ပျိုးရေးလုပ်ငန်း
အသက်(၈၈)နှစ်

စစ်ကိုင်းတိုင်းဒေသကြီး၊ ရေဦးမြို့နေ (ဦးအောင်ဘ-ဒေါ်ပိုက်)တို့၏ သား၊ ရမည်းသင်းမြို့နေ (ဦးခင်မောင်သန်း-ဒေါ်နွဲ့ဝင်း)တို့၏ သားသမက်၊ ရန်ကုန်မြို့၊ အမှတ်(၂၂)၊ တော်ဝင်ရိပ်သာနေ ဒေါ်ခင်မူမူသန်း၏ ချစ်လှစွာသောခင်ပွန်း၊ ဗိုလ်ချုပ်မြင့်နွယ်(ဒုတိယဝန်ကြီး၊ ကာကွယ်ရေးဝန်ကြီးဌာန)-ဒေါ်စိမ်းမြတ်သူ၊ ဦးသက်နိုင်ဦး(ညွှန်ကြားရေးမှူးချုပ်၊လယ်ယာမြေစီမံခန့်ခွဲရေးနှင့် စာရင်းအင်းဦးစီးဌာန) - ဒေါ်ဝင်းစံဖြူတို့၏ ကျေးဇူးရှင်ဖခင်ကြီး၊ မယမုံဖြူဦး၊ ဒေါက်တာထိုက်အောင်မြင့်နွယ်၊ ကိုထူးဇော်အောင်-မစိုးယမင်းမြင့်နွယ်တို့၏ ချစ်လှစွာသောအဘိုးဖြစ်သူ ဦးကိုလေး(ရေဦး)သည် ၂၃-၂-၂၀၂၀ (တနင်္ဂနွေနေ့) နံနက် ၅:၂၀ နာရီတွင် ရန်ကုန်ပြည်သူ့ဆေးရုံကြီး၌ ကွယ်လွန်သွားကြောင်း သိရှိရသည့်အတွက် မိသားစုနှင့်ထပ်တူထပ်မျှ ဝမ်းနည်းကြေကွဲရပါသည်။

ပြည်ထောင်စုဝန်ကြီး ဒုတိယဗိုလ်ချုပ်ကြီး စိန်ဝင်းနှင့်
ရုံးသူ/ရုံးသားများ
ကာကွယ်ရေးဝန်ကြီးဌာန

ဒေါ်ခင်မြင့် (မပွလင်)
စက်မှု(၁)၊ ငြိမ်း
အသက် (၈၂) နှစ်

ရန်ကုန်မြို့၊ ဒဂုံမြို့သစ်မြောက်ပိုင်းမြို့နယ်၊ (၄၆)ရပ်ကွက်၊ မိုးမခလမ်း၊ အမှတ်(၁၂၁)နေ (ဦးထွန်းမြတ်-ဒေါ်မြကြည်)တို့၏သမီး၊ (ဦးချစ်ပု-ဒေါ်တင်ဥ)တို့၏သမီးချွေးမ၊ (ဦးလှမောင်)၏ချစ်ဇနီး၊ အရာခံဗိုလ်(ဦးကိုလေး-ဒေါ်ခင်နွဲ့)၊ (ဦးသင်း)-ဒေါ်လှခင်၊ (ဒေါ်လှရှင်)တို့၏ညီမ၊ ဦးကျော်စိန်(ဦးစီးအရာရှိ-ဘီးလင်းသကြားစက်၊ ငြိမ်း)-ဒေါ်လှဝင်း၊ (ဦးလှဆောင်)-ဒေါ်သန်းသန်းမော်၊ (ဦးမောင်အေး)တို့၏ အစ်မ၊ ဒေါ်အေးအေးချစ်(လက်ထောက်ညွှန်ကြားရေးမှူး-အစားအသောက်နှင့် ဆေးဝါးကွပ်ကဲရေးဦးစီးဌာန)၊ ဦးသန်းဌေး၊ ဦးသိန်းဌေး-ဒေါ်ကြွေကြွေယု၊ ဒေါ်လှလှမိုးတို့၏ ကျေးဇူးရှင်မွေးသမိခင်၊ မဖူးပွင့်ရတနာကျော်၊ မောင်ပြည့်ထူးကျော်တို့၏အဘွား၊ တူ/တူမ ရှစ်ယောက်တို့၏အဒေါ် ဒေါ်ခင်မြင့်သည် ၂၄-၂-၂၀၂၀ ရက် နံနက် ၆ နာရီတွင် ကွယ်လွန်သွားပါသဖြင့် ၂၆-၂-၂၀၂၀ (ဗုဒ္ဓဟူးနေ့) ညနေ ၃ နာရီတွင် ရေဝေးသုသာန်သို့ ပို့ဆောင်မီးသင်္ဂြိုဟ်ပါမည်။ (နေအိမ်မှကားများ မွန်းလွဲ ၁:၄၀ နာရီတွင် ထွက်ပါမည်။) [ကွယ်လွန်သူအားရည်စူး၍ ၁-၃-၂၀၂၀ (တနင်္ဂနွေနေ့) နံနက် ၇ နာရီမှ ၁၀ နာရီအထိ အထက်ပါနေအိမ်သို့ ရက်လည်ဆွမ်းကျွေးတရားတော်နာကြွရောက်ပါရန် ဖိတ်ကြားအပ်ပါသည်။]

ကျန်ရစ်သူမိသားစု

ဒေးဒရဲမြို့နယ်အသင်း (ရန်ကုန်)
ဒေါ်သန်းတင် (ဒေးဒရဲ)
အသက်(၇၈)နှစ်

ဒေးဒရဲမြို့နေ (ဦးဘညွန့်-ဒေါ်သိန်းရင်)တို့၏ သမီး၊ (ဦးမောင်မောင်-ဒေါ်မမကြီး)တို့၏ သမီးချွေးမ၊ ရန်ကုန်မြို့၊ တာမွေမြို့နယ်၊ စိတ္တသုခလမ်း၊ အမှတ်(၁၀၀)၊ မြေညီ(အေ)နေ ဦးသန်းအေး(သမဝါယမဦးစီးဌာန)၏ ဇနီး၊ (ဦးညွန့်အောင်-ဒေါ်စောရီ)တို့၏ ညီမ၊ ဦးစိုး-ဒေါ်တင်ဝင်း၊ (ဦးလှမျိုးညွန့်)-ဒေါ်မြညွန့်၊ ဦးခင်မောင်ရီ-ဒေါ်ခင်အုံးမြင့် (မြန်မာ့စာတိုက်လုပ်ငန်း)တို့၏ အစ်မ၊ မောင်လှိုင်ဝေဖြိုး-မမေသူတို့၏မွေးသမိခင်၊ မမေသွေးခင်၏အဘွားသည် ၂၃-၂-၂၀၂၀(တနင်္ဂနွေနေ့) ည ၇ နာရီတွင် ကွယ်လွန်သွားပါသဖြင့် ၂၅-၂-၂၀၂၀ (အင်္ဂါနေ့) မွန်းတည့် ၁၂ နာရီတွင် ရေဝေးသုသာန်သို့ ပို့ဆောင်သင်္ဂြိုဟ်မည်ဖြစ်ပါကြောင်း ရပ်နီးရပ်ဝေးမှ ဆွေမျိုးမိတ်သင်္ဂဟများအား အသိပေးအကြောင်းကြားအပ်ပါသည်။ (နေအိမ်မှ ကားများ နံနက် ၁၀:၃၀ နာရီတွင် ထွက်ပါမည်။)

အမှုဆောင်အဖွဲ့

ဘုရား၊ ရဟန်း၊ သိမ်၊ ကျောင်း ဒါယိကာမကြီး
အေးမြချမ်းသာ မဟာစည်သာသနာ့ရိပ်သာ၊ ဓမ္မဂဝေသီအဖွဲ့နာယကကြီး
ဒေါ်ခင်မမ
အသက်(၇၆)နှစ်

တောင်ငူမြို့နေ (ဦးကျော်သန်း-ဒေါ်အမာ)တို့၏ သမီး၊ ရန်ကုန်မြို့၊ ဒဂုံမြို့သစ်(မြောက်ပိုင်း)မြို့နယ်၊ (၄၅)ရပ်ကွက်၊ မြေတိုင်းလမ်း၊ အမှတ်(၁၄၀)နေ [ဦးမောင်မောင်(ဆ/မ စက်မှု-ငြိမ်း)]၏ ဇနီး၊ ဦးထွန်းကြည်(ဆ/မ စက်မှု-ငြိမ်း)-ဒေါ်တင်နွဲ့၊ [ဦးအုန်းသန်း(ဆ/မ စက်မှု-ငြိမ်း)]-ဒေါ်ရီရီဦး(ဆ/မ စက်မှု-ငြိမ်း)၊ ဦးဟန်တင်-ဒေါ်အေးအေးမြင့်(ဆ/မ စက်မှု-ငြိမ်း)တို့၏ အစ်မ၊ ဒေါ်ခင်ခင်ဝင်း (ဆ/မ ရုံးချုပ်-ငြိမ်း)၊ ဦးစန်းလွင်-ဒေါ်ယုယုမော်၊ ဦးသိန်းထွန်း-ဒေါ်နှင်းသီတာ၊ ဦးခင်မောင်လွင်-ဒေါ်လှဥမ္မာမြင့်၊ ဦးမျိုးသက်လွင်-ဒေါ်ခိုင်ခိုင်ဦးတို့၏ အနန္တဂိုဏ်းဝင် မိခင်ကြီး၊ မြေးရှစ်ယောက်တို့၏ အဘွားသည် ၂၃-၂-၂၀၂၀(တနင်္ဂနွေနေ့) နံနက် ၁:၄၅ နာရီတွင် ကွယ်လွန်သွားပါသဖြင့် ၂၇-၂-၂၀၂၀ (ကြာသပတေးနေ့) မွန်းလွဲ ၂ နာရီတွင် ရေဝေးသုသာန်သို့ ပို့ဆောင်မီးသင်္ဂြိုဟ်ပါမည်။(နေအိမ်မှကားများ မွန်းလွဲ ၁၂:၄၅ နာရီတွင် ထွက်ပါမည်။) [ကွယ်လွန်သူအားရည်စူး၍ ၂၉-၂-၂၀၂၀ (စနေနေ့) နံနက်တွင် အထက်ပါနေအိမ်သို့ ရက်လည်ဆွမ်းကျွေးတရားတော်နာကြွရောက်ပါရန် ဖိတ်ကြားအပ်ပါသည်။]

ကျန်ရစ်သူမိသားစု

ဒေါ်ခင်မြမြ
အသက်(၇၅)နှစ်
မုံရွာမြို့

မုံရွာမြို့၊ ရုံးကြီးရပ်နေ ဦးထိအောင် ၏ ချစ်လှစွာသော ဇနီး၊ (ဦးသန်းဝင်း)-ဒေါ်နွဲ့နွဲ့အောင် (ခိုင်မာလျှပ်စစ်)၊ ဦးနိုင်ဦး-ဒေါ်နွဲ့နွဲ့အေး၊ ဦးအောင်လွင်ဦး-ဒေါ်သီသီခိုင်၊ ဦးညီညီဦး-ဒေါ်ခိုင်ခိုင်အောင်တို့၏ ကျေးဇူးရှင်မိခင်ကြီး၊ မြေးရှစ်ယောက်တို့၏ အဘွားသည် ၂၄-၂-၂၀၂၀ ရက်တွင် ကွယ်လွန်သွားပါသဖြင့် ၂၅-၂-၂၀၂၀ ရက် မွန်းလွဲ ၂ နာရီတွင် မြို့မသုသာန်သို့ ပို့ဆောင်မီးသင်္ဂြိုဟ်မည်ဖြစ်ပါကြောင်း ဆွေမျိုးမိတ်သင်္ဂဟတို့အား သိစေအပ်ပါသည်။

ကျန်ရစ်သူမိသားစု

ဒေါ်စန်းစန်းမြင့် (၆၃)နှစ်
အလယ်တန်းပြဆရာမ-ငြိမ်း

ရန်ကုန်မြို့၊ ပန်းဘဲတန်းမြို့နယ်၊ (၂၈)လမ်း(အလယ်)၊ အမှတ်(၉၇)၊ ပထမထပ်နေ (ဦးကျော်-ဒေါ်သိန်းသိန်း)တို့၏သမီး၊ ဒေါ်အမာနီ၊ ဒေါ်မာမာကြည်၊ ဦးကြည်မြင့်-ဒေါ်တင်တင်ဝင်း၊ ဦးဌေးဝင်းကျော်တို့၏ညီမ၊ ဦးသန့်စင်ကျော်-ဒေါ်မမလေး၊ ဒေါ်ဝါဝါဝင်းကျော်တို့၏အစ်မ၊ မခင်သန့်စင်ကျော်၊ မမေသူဇင်ဝင်း၊ မရွှန်းလဲ့မေ၊ မဆုရတနာကျော်၊ မသိမ့်သွယ်သွယ်ဟန်တို့၏အဒေါ် ဒေါ်စန်းစန်းမြင့်သည် ၂၃-၂-၂၀၂၀ (တနင်္ဂနွေနေ့) ညနေ ၅:၃၀ နာရီတွင် နေအိမ်၌ ကွယ်လွန်သွားပါသဖြင့် ၂၅-၂-၂၀၂၀ (အင်္ဂါနေ့) မွန်းလွဲ ၂ နာရီတွင် ရေဝေးသုသာန်သို့ ပို့ဆောင်မီးသင်္ဂြိုဟ်မည်ဖြစ်ပါကြောင်း ရပ်ဝေးရပ်နီး ဆွေမျိုးမိတ်သင်္ဂဟများအား အသိပေးအကြောင်းကြားအပ်ပါသည်။ (နေအိမ်မှကားများ မွန်းတည့် ၁၂ နာရီတွင် ထွက်ပါမည်။) [ကွယ်လွန်သူအားရည်စူး၍ ၂၉-၂-၂၀၂၀ (စနေနေ့) နံနက် ၇ နာရီမှ ၁၀ နာရီအထိ အထက်ပါနေအိမ်သို့ ရက်လည်ဆွမ်းကျွေးတရားတော်နာကြွရောက်ပါရန် ဖိတ်ကြားအပ်ပါသည်။]

ကျန်ရစ်သူမိသားစု

ဝမ်းနည်းကြေကွဲခြင်း
ဦးရှိန်မောင်
အသက် (၈၅) နှစ်

ရုရှားဖယ်ဒရေးရှင်းနိုင်ငံဆိုင်ရာ မြန်မာသံအမတ်ကြီး ဦးကိုကိုရှိန်နှင့် ဇနီး ဒေါ်တင်တင်နွယ်တို့၏ဖခင်ဖြစ်သူ ဦးရှိန်မောင်သည် ၂၂-၂-၂၀၂၀ (စနေနေ့) ညနေပိုင်းတွင် ကွယ်လွန်သွားကြောင်း သိရှိရပါသဖြင့် မိသားစုနှင့်အတူ ထပ်တူထပ်မျှ ဝမ်းနည်းကြေကွဲရပါသည်။

ပြည်ထောင်စုဝန်ကြီး ဦးကျော်တင်နှင့်
နိုင်ငံခြားရေး/အပြည်ပြည်ဆိုင်ရာ ပူးပေါင်းဆောင်ရွက်ရေးဝန်ကြီးဌာန
ဝန်ထမ်းမိသားစုများ

ဘုရား၊ ရဟန်း၊ သိမ်၊ ကျောင်း ဒါယကာကြီး
ဦးတင်အောင် (စလင်း) အသင်းနာယက
အသက် (၈၀)
ဒုတိယအထွေထွေမန်နေဂျာ (ငြိမ်း)၊ မြန်မာ့စီးပွားရေးဘဏ်၊
အသေးစားချေးငွေလုပ်ငန်း (ရုံးချုပ်)
မြန်မာ့အသေးစားချေးငွေလုပ်ငန်း ဝန်ထမ်းဟောင်းများအသင်း နာယက၊
အသင်းဝင်အမှတ်(၁၂၈)

မကွေးတိုင်းဒေသကြီး၊ စလင်းမြို့နယ်၊ ရွာမှတ်ကျောင်းကုန်းကျေးရွာနေ (ဦးလူပို-ဒေါ်ခင်မေ)တို့၏သားကြီး၊ (ဦးထွန်းကြိုင်-ဒေါ်သင်းရှိန်)တို့၏သားသမက်၊ ဒေါ်ချစ်တင်၏ မောင်၊ ဒေါ်ပုရှင်၊ ဦးတင်မောင်၊ (ဦးဘိုမောင်)၊ (ဦးလှချော)၊ ဒေါ်အေးစမ်းတို့၏အစ်ကိုကြီး၊ ရန်ကုန်မြို့၊ ဒဂုံမြို့သစ်မြောက်ပိုင်းမြို့နယ်၊ (၅၀)ရပ်ကွက်၊ နံ့သာမြိုင်လမ်း၊ အမှတ်(၁၂၀)နေ ကိုကျော်ဇေယျ-မကြည်ကြည်လင်း၊ မအေးသီတာအောင်၊ ရဲအုပ်မြင့်သိန်းထွန်း-မစမ်းသီတာအောင်၊ ကိုဇော်မင်း-မစိမ့်သီတာအောင်၊ ကိုသူရစည်သူတို့၏ကျေးဇူးရှင်မွေးသဖခင်၊ မဆုနန္ဒာအောင်၊ မခင်နန္ဒာအောင်၊ မသင်းရတီထွဋ်တို့၏အဘိုး၊ ဒေါ်တင်တင်၏ချစ်လှစွာသော ခင်ပွန်းသည် ၂၄-၂-၂၀၂၀ (တနင်္လာနေ့) နံနက် ၇ နာရီတွင် ကွယ်လွန်သွားပါသဖြင့် ၂၆-၂-၂၀၂၀ (ဗုဒ္ဓဟူးနေ့) ညနေ ၃:၃၀ နာရီတွင် ရေဝေးသုသာန်သို့ ပို့ဆောင်မီးသင်္ဂြိုဟ်မည်ဖြစ်ပါသည်။ (နေအိမ်မှကားများ မွန်းလွဲ ၂:၃၀ နာရီတွင် ထွက်ပါမည်။) [ကွယ်လွန်သူအားရည်စူး၍ ၁-၃-၂၀၂၀ (တနင်္ဂနွေနေ့) နံနက်တွင် ဒဂုံမြို့သစ်မြောက်ပိုင်းမြို့နယ်၊ (၅၀)ရပ်ကွက်၊ နံ့သာမြိုင်လမ်း၊ အမှတ်(၁၂၀) နေအိမ်သို့ ရက်လည်ဆွမ်းကျွေးတရားတော်နာကြွရောက်ပါရန် ဖိတ်ကြားအပ်ပါသည်။]

ကျန်ရစ်သူမိသားစု

ဒေါ်သန်းတင် (ဒေးဒရဲ)
သမဝါယမဦးစီးဌာန(ငြိမ်း)
အသက်(၇၈)နှစ်

ဒေးဒရဲမြို့နေ (ဦးဘညွန့်-ဒေါ်သိန်းရင်)တို့၏ သမီး၊ (ဦးမောင်မောင်-ဒေါ်မမကြီး)တို့၏ သမီးချွေးမ၊ ရန်ကုန်မြို့၊ တာမွေမြို့နယ်၊ စိတ္တသုခလမ်း၊ အမှတ်(၁၀၀)၊ မြေညီ(အေ)နေ ဦးသန်းအေး(သမဝါယမဦးစီးဌာန)၏ ဇနီး၊ (ဦးညွန့်အောင်-ဒေါ်စောရီ)တို့၏ ညီမ၊ ဦးစိုး-ဒေါ်တင်ဝင်း၊ (ဦးလှမျိုးညွန့်)-ဒေါ်မြညွန့်၊ ဦးခင်မောင်ရီ-ဒေါ်ခင်အုံးမြင့် (မြန်မာ့စာတိုက်လုပ်ငန်း)တို့၏ အစ်မ၊ မောင်လှိုင်ဝေဖြိုး-မမေသူတို့၏မွေးသမိခင်၊ မမေသွေးခင်၏အဘွားသည် ၂၃-၂-၂၀၂၀(တနင်္ဂနွေနေ့) ည ၇ နာရီတွင် ကွယ်လွန်သွားပါသဖြင့် ၂၅-၂-၂၀၂၀ (အင်္ဂါနေ့) မွန်းတည့် ၁၂ နာရီတွင် ရေဝေးသုသာန်သို့ ပို့ဆောင်သင်္ဂြိုဟ်မည်ဖြစ်ပါကြောင်း ရပ်နီးရပ်ဝေးမှ ဆွေမျိုးမိတ်သင်္ဂဟများအား အသိပေးအကြောင်းကြားအပ်ပါ သည်။ (နေအိမ်မှ ကားများ နံနက် ၁၀:၃၀ နာရီတွင် ထွက်ပါမည်။)

ကျန်ရစ်သူမိသားစု

ဒေါ်အေးအေး(ခ)မွှေးမွှေး
အသက်(၇၅)နှစ်

ရန်ကုန်မြို့၊ လမ်းမတော်မြို့နယ်၊ အမှတ်(၁၇၇)၊ အနော်ရထာလမ်းနေ (ဦးရီလွင်-ဒေါ်အေးစိန်)တို့၏ သမီး၊ (ဦးထွန်းကြွယ်)-ဒေါ်လှဝင်း၊ (ဦးငွေတိုး-ဒေါ်မြင့်မြင့်သိန်း)၊ (ဒေါ်ဒီလုံး)၊ (ဒေါ်သူဇာ)တို့၏ ညီမ၊ (ဦးငွေဖြိုး)-ဒေါ်ကျင်(ခ)အလှ၊ ဦးရဲထွဋ်တို့၏ အစ်မ၊ မောင်ဝေဖြိုးအောင်-မဗေရယ်ရွှေစင်တို့၏ မွေးစားမိခင်၊ မအိန်ဂျဲလ်မြင့်မိုရ်မောင်၏ ချစ်လှစွာသောအဘွား ဒေါ်အေးအေး(ခ)မွှေးမွှေးသည် ၂၂-၂-၂၀၂၀ ရက် ည ၁၁:၅၀ နာရီတွင် ကွယ်လွန်သွားပါသဖြင့် ၂၃-၂-၂၀၂၀ ရက်တွင် ရေဝေးသုသာန်သို့ ပို့ဆောင်မီးသင်္ဂြိုဟ်ပြီးစီးပါကြောင်း။ [ကွယ်လွန်သူအားရည်စူး၍ ၂၈-၂-၂၀၂၀ ရက်တွင် ရက်လည်ဆွမ်းကျွေးတရားတော်နာကြွရောက်ပါရန် ဖိတ်ကြားအပ်ပါသည်။]

ကျန်ရစ်သူမိသားစု

ဦးကြည်ချိန်း (လပွတ္တာ-သံတွဲ)
အသက်(၆၈)နှစ်

လပွတ္တာမြို့နေ (ဦးဘခင်-ဒေါ်ရင်းချို)တို့၏ သား၊ ရန်ကုန်မြို့နေ (ဦးအရုံ-ဒေါ်ကင်ရီ)၊ (ဦးကြည်မြင့်)-ဒေါ်ချို၊ ဒေါ်အုန်းရီ၊ (ဒေါ်ညွန့်)၊ ဦးကြည်ဟို-ဒေါ်စန်းစန်းဝေတို့၏ မောင်/ညီ၊ ဒေါ်တင်လှ(သံတွဲ)၏ ချစ်လှစွာသောခင်ပွန်း၊ ဒေါက်တာမြခွန်းချို (နေပြည်တော်-ခုတင်-၁၀၀၀ ဆေးရုံကြီး)၊ မောင်ဝေစည်သွန်းတို့၏ ချစ်လှစွာသောဖခင် ဦးကြည်ချိန်းသည် ၂၄-၂-၂၀၂၀ (တနင်္လာနေ့) နံနက် ၄:၃၀ နာရီတွင် ကွယ်လွန်သွားပါသဖြင့် ၂၆-၂-၂၀၂၀ (ဗုဒ္ဓဟူးနေ့) ညနေ ၃ နာရီတွင် ရေဝေးသုသာန်သို့ ပို့ဆောင်မီးသင်္ဂြိုဟ်ပါမည်။ (အမှတ်-၇၅/၈၀၊ အနော်ရထာလမ်း၊ (၅၃)လမ်းထိပ် နေအိမ်မှကားများ မွန်းလွဲ ၁ နာရီတွင် ထွက်ပါမည်။) [ကွယ်လွန်သူအားရည်စူး၍ ၁-၃-၂၀၂၀ (တနင်္ဂနွေနေ့) နံနက် ၇ နာရီမှ မွန်းတည့် ၁၂ နာရီအထိ အထက်ပါနေအိမ်သို့ ရက်လည်ဆွမ်းကျွေးတရားတော်နာ ကြွရောက်ပါရန် ဖိတ်ကြားအပ်ပါသည်။]

ကျန်ရစ်သူမိသားစု

ခရစ်တော်၌ အိပ်ပျော်ခြင်း
ဆရာကြီး ဦးထန်ဆွင်းဒါလ်း
SIAPI THANG SUAN DAL-Suante beh
မြို့နယ်ပညာရေးမှူး (ငြိမ်း)
အသက် (၆၆) နှစ်

ရန်ကုန်မြို့၊ မင်္ဂလာဒုံမြို့နယ်၊ အမှတ်(၇)၊ မင်္ဂလာလမ်း၊ ရွှေနှင်းဆီရပ်ကွက်နေ (Pu Sian Ngin-Pi Sing Za Nem)တို့၏သားကြီး၊ (Pa Suang Do Pau)-Nu Moe Moe Aung, Tg. Thang Suan Khual, (Pa Pum Suan Mung)-Nu Nian Ngaih Lian, Nu Hau Lun Cing-Pa Cin Do Khen, Nu Huai Ngaih Niang-Pa Cin Suan Mung တို့၏အစ်ကိုကြီး၊ Lia Nem Za Cing, Lia Cingh Za Niang, Tg.Ngin Khan Kim ,Tg.Dal Cin Suum, Lia Zam San Lun တို့၏မွေးသဖခင်၊ Nu Luan Khan Vung ၏ချစ်လှစွာသောခင်ပွန်း ဆရာကြီးဦးထန်ဆွင်းဒါလ်းသည် ၂၄-၂-၂၀၂၀ ရက် နံနက် ၁၂:၂၀ နာရီတွင် ခရစ်တော်၌အိပ်ပျော်သွားပါသဖြင့် ၂၆-၂-၂၀၂၀ ရက် နံနက် ၁၀ နာရီတွင် အမှတ်(၁၅၆-A)၊ ဗားကရာလမ်းနှင့် ဗဟိုလမ်းထောင့်၊ စမ်းချောင်း တီးတိန်နှစ်ခြင်းအသင်းတော် (TBC-Y)၌ ဝတ်ပြုဆုတောင်းပြီး ရေဝေးခရစ်ယာန်ဂိုဏ်းပေါင်းစုံဥယျာဉ်၌ ဂူသွင်းသင်္ဂြိုဟ်မည်ဖြစ်ပါကြောင်း ရပ်ဝေးရပ်နီးရှိ မိသားစုဆွေမျိုးများအား အကြောင်းကြားအပ်ပါသည်။

ကျန်ရစ်သူမိသားစု

အနိစ္စ

စိုက်ပျိုးရေးရုံးချုပ်ဝန်ထမ်းဟောင်းများအသင်း
ဦးကိုလေး
ဒု-ထွေဂျာ(ငြိမ်း)
အသင်းဝင်အမှတ်(၀၃၁၉)
အသက် (၈၈) နှစ်

ရန်ကုန်မြို့၊ တော်ဝင်ရိပ်သာ၊ မရမ်းကုန်းမြို့နယ်နေ ဦးကိုလေး (ရခိုင်ပြည်နယ်ဂျာ/ဆည်တော်ကြီး စီမံကိန်း)သည် ၂၃-၂-၂၀၂၀ ရက်တွင် ကွယ်လွန်သွားပါသဖြင့် ၂၅-၂-၂၀၂၀ ရက်တွင် ရေဝေးသုသာန်၌ သင်္ဂြိုဟ်ပါမည်။

အမှုဆောင်အဖွဲ့

ဘုရား၊ ရဟန်း၊ သိမ်၊ ကျောင်း ဒါယိကာမကြီး
ဒေါ်သန်းသန်း
အထက-၃(မင်္ဂလာတောင်ညွန့်-ငြိမ်း)၊
အလက-၁ (မင်္ဂလာတောင်ညွန့်-ငြိမ်း)၊
အထက-၁ (လသာ-ငြိမ်း)
အသက် (၇၈) နှစ်

ရန်ကုန်မြို့၊ လမ်းမတော်မြို့နယ်၊ (၁၄)လမ်း၊ အမှတ်(၅၈)၊ ပ-ထပ်နေ (ဦးရန်မော်-ဒေါ်ရွှေခင်)တို့၏သမီးကြီး၊ ဒေါ်ငွေငွေမော် (အထက-၂၊ လမ်းမတော်-ငြိမ်း)၊ ဦးသန်းအောင်(စားဖျော်-ငြိမ်း)၊ ဒေါ်ခင်ခင်စိန်၊ ဒေါ်ဌေးဌေးတို့၏ အစ်မကြီး၊ ဦးမျိုးအောင်-ဒေါ်ရီရီလွင်၊ဦးမျိုးမင်းမြတ်၊ ဦးအောင်ပိုင်စိုး-ဒေါ်တင်ထွေးဝင်းတို့၏အဒေါ်၊ မောင်နိုင်ဝင့်အောင်-မအေးငြိမ်းမူ၊ မောင်နိုင်ထက်အောင်၊ မမှူးသဒ္ဒါတို့၏အဘွားသည် ၂၄-၂-၂၀၂၀ (တနင်္လာနေ့) နံနက် ၉ နာရီတွင် နေအိမ်၌ ကွယ်လွန်သွားပါသဖြင့် ၂၆-၂-၂၀၂၀ (ဗုဒ္ဓဟူးနေ့) မွန်းလွဲ ၁ နာရီတွင် ရေဝေးသုသာန်သို့ ပို့ဆောင်သင်္ဂြိုဟ်မည်ဖြစ်ပါကြောင်း ရပ်နီးရပ်ဝေးမှ ဆွေမျိုးမိတ်သင်္ဂဟအပေါင်းအား အသိပေးအကြောင်းကြားအပ်ပါသည်။ (နေအိမ်မှကားများ နံနက် ၁၁ နာရီတွင် ထွက်ပါမည်။) [ကွယ်လွန်သူအားရည်စူး၍ ၁-၃-၂၀၂၀ ရက် နံနက် ၇ နာရီမှ ၁၀ နာရီအထိ အထက်ပါနေအိမ်သို့ ရက်လည်ဆွမ်းကျွေးတရားတော်နာကြွရောက်ပါရန် ဖိတ်ကြားအပ်ပါသည်။]

ကျန်ရစ်သူမိသားစု

ဘုရားရဟန်း၊ ကျောင်းဒါယိကာမကြီး
ဒေါ်တင်ရီ
အသက် (၆၃) နှစ်

ရန်ကုန်မြို့၊ ရွှေပုန်းညက်ရိပ်မွန်နေ (ဦးကြွယ်သောင်း-ဒေါ်သန်းချို)တို့၏ သမီးကြီး၊ ဦးတင်စိုး-(ဒေါ်ခင်ဆွေဝင်း)တို့၏ ညီမ၊ ဦးမြင့်ဝေ-ဒေါ်တင်ကြည်၊ ဦးတင်မောင်ဝင်း-ဒေါ်စန်းစန်းအေး၊ (ဦးတင်မောင်ဦး)-ဒေါ်ခိုင်ခိုင်ညွန့်၊ ဒေါ်ခင်ဆွေဦး၊ ဦးဇော်ဇော်-ဒေါ်ကြည်မာနွယ်၊ ဦးနေဝင်းစိုး-ဒေါ်မျိုးပပတို့၏အစ်မသည် ၂၄-၂-၂၀၂၀ (တနင်္လာနေ့) နံနက် ၉:၅၀ နာရီတွင် ကွယ်လွန်သွားပါသဖြင့် ၂၆-၂-၂၀၂၀ (ဗုဒ္ဓဟူးနေ့) မွန်းလွဲ ၁ နာရီတွင် ထိန်ပင်သုသာန်သို့ ပို့ဆောင်မီးသင်္ဂြိုဟ်မည်ဖြစ်ပါကြောင်း။ (နေအိမ်မှ ကားများ မွန်းတည့် ၁၂ နာရီတွင် ထွက်ပါမည်။) [ကွယ်လွန်သူအားရည်စူး၍ ၂၈-၂-၂၀၂၀ (သောကြာနေ့) နံနက်တွင် အထက်ပါနေအိမ်သို့ ရက်လည်ဆွမ်းကျွေး တရားတော်နာကြွရောက်ပါရန် ဖိတ်ကြားအပ်ပါသည်။]

ကျန်ရစ်သူမိသားစု

သင့်သွေးဖြင့်
အသက်ကယ်ပါ

ဘုရား၊ ရဟန်း၊ သိမ်၊ ကျောင်း ဒါယကာကြီး
ပန်းချီဆရာကြီး ဦးတင်ဦး (Roxy တင်ဦး)
အသက်(၉၄)နှစ်

ရန်ကုန်မြို့၊ တောင်ဥက္ကလာပမြို့နယ်၊ (၁၃)ရပ်ကွက်၊ ယသဝတီ(၁၆)လမ်း၊ အမှတ်(၁၀၅၄/က)နေ (ဦးတင်-ဒေါ်အေးမေ)တို့၏ သား၊ (ဒေါ်ခင်စိန်)၏ ခင်ပွန်း၊ ဦးအေး၏ အစ်ကို၊ ဦးသန်းဦး-ဒေါ်သန်းလှ၊ ဒေါ်ချိုချိုမာ (Lighting Specialist Co., Ltd, Krislite)၏ ဖခင်၊ မောင်အောင်တေဇာဦး-မမေသော်သော်ထွဋ်၊ မခင်ရည်မွန်သန်း၊ မသွန်းနဒီဦးတို့၏ အဘိုးသည် ၂၄-၂-၂၀၂၀ ရက် မွန်းတည့် ၁၂ နာရီတွင် အောင်ရတနာအထူးကုဆေးရုံကြီး၌ ကွယ်လွန်သွားပါသဖြင့် ၂၆-၂-၂၀၂၀ ရက် မွန်းတည့် ၁၂ နာရီတွင် ရေဝေးသုသာန်သို့ ပို့ဆောင်မီးသင်္ဂြိုဟ်ပါမည်။ (အထက်ပါနေအိမ်မှ ကားများ နံနက် ၁၀:၁၅ နာရီတွင် ထွက်ပါမည်။) [ကွယ်လွန်သူအားရည်စူး၍ ၁-၃-၂၀၂၀ (တနင်္ဂနွေနေ့) နံနက် ၇ နာရီမှ ၁၀ နာရီအထိ ရက်လည်ဆွမ်းကျွေးတရားတော်နာကြွရောက်ပါရန် ဖိတ်ကြားအပ်ပါသည်။]

ကျန်ရစ်သူမိသားစု

ရဟန်းဒါယကာကြီး
ဦးကိုလေး(ရေဦး)
B.Sc(Agri)
ဒုတိယအထွေထွေမန်နေဂျာ(ငြိမ်း)
မြန်မာ့စိုက်ပျိုးရေးလုပ်ငန်း
အသက်(၈၈)နှစ်

စစ်ကိုင်းတိုင်းဒေသကြီး၊ ရေဦးမြို့နေ (ဦးအောင်ဘ-ဒေါ်ပိုက်)တို့၏သား၊ ရမည်းသင်းမြို့နေ (ဦးခင်မောင်သန်း-ဒေါ်နွဲ့ဝင်း)တို့၏ သားသမက်၊ ရန်ကုန်မြို့၊ အမှတ်(၂၂)၊ တော်ဝင်ရိပ်သာနေ ဒေါ်ခင်မူမူသန်း၏ ချစ်လှစွာသောခင်ပွန်း၊ ဗိုလ်ချုပ်မြင့်နွယ် (ဒုတိယဝန်ကြီး၊ ကာကွယ်ရေးဝန်ကြီးဌာန)-ဒေါ်စိမ်းမြတ်သူ၊ ဦးသက်နိုင်ဦး (ညွှန်ကြားရေးမှူးချုပ်၊ လယ်ယာမြေစီမံခန့်ခွဲရေးနှင့် စာရင်းအင်းဦးစီးဌာန)-ဒေါ်ဝင်းစံဖြူတို့၏ ကျေးဇူးရှင်ဖခင်ကြီး၊ မယမုံဖြူဦး၊ ဒေါက်တာထိုက်အောင်မြင့်နွယ်၊ ကိုထူးဇော်အောင်-မစိုးယမင်းမြင့်နွယ်တို့၏ ချစ်လှစွာသောအဘိုး ဦးကိုလေး(ရေဦး)သည် ၂၃-၂-၂၀၂၀ (တနင်္ဂနွေနေ့) နံနက် ၅:၂၀ နာရီတွင် ရန်ကုန်ပြည်သူ့ဆေးရုံကြီး နှလုံးအထူးကြပ်မတ်ကုသဆောင်၌ ကွယ်လွန်သွားပါသဖြင့် ၂၅-၂-၂၀၂၀ (အင်္ဂါနေ့) မွန်းလွဲ ၁ နာရီတွင် ရေဝေးသုသာန်၌ မီးသင်္ဂြိုဟ်မည်ဖြစ်ပါကြောင်း ရပ်နီးရပ်ဝေးမှ ဆွေမျိုးမိတ်သင်္ဂဟအပေါင်းအား အကြောင်းကြားအပ်ပါသည်။ (အထက်ပါနေအိမ်မှကားများ နံနက် ၁၀:၃၀ နာရီတွင် ထွက်ပါမည်။) [ကွယ်လွန်သူအားရည်စူး၍ ၂၉-၂-၂၀၂၀ (စနေနေ့) နံနက် ၇ နာရီမှ ၁၁နာရီထိ အထက်ပါနေအိမ်သို့ ရက်လည်ဆွမ်းကျွေးတရားတော်နာကြွရောက်ပါရန် ဖိတ်ကြားအပ်ပါသည်။)

ကျန်ရစ်သူမိသားစု

ဦးချစ်ဦး (B.Com, RA, BL, ACWA, Russia Diploma)
ငွေစာရင်းကိုင်ချုပ် (ငြိမ်း) ဆင်မလိုက် သင်္ဘောကျင်း
အသက် (၈၆) နှစ်

(ဦးနိုင်ထူး-ဒေါ်သန်းရွှေ)တို့၏ သားကြီး၊ (ဦးဘအေး-ဒေါ်ဒေါ်အုန်း)တို့၏ သားသမက်၊ ဒေါ်ခင်မူအေး၏ ချစ်လှစွာသော ခင်ပွန်း၊ [ညောင်တုန်းဦးမျိုးထွဋ် (တရားလွှတ်တော်ရှေ့နေ)]-ဒေါ်မူမူကျော်၊ (ဦးငွေသိန်း)-ဒေါ်စန်းမြင့်(သိမ့်ရောင်စုံခတ်ပုံ)၊ ဒေါ်စောခင်နွဲ့ (အထပြ-ငြိမ်း၊ အထက-၆၊ ဗိုလ်တထောင်)၊ [ဦးဖုန်းမြင့် (လက်ထောက်ဆိပ်ကမ်းမှူး-ငြိမ်း)]-ဒေါ်ခင်ဝင်းသိန်း၊ တရားလွှတ်တော်ရှေ့နေ ဦးခင်မောင်ဖြူ(သုံးခွ)-ဒေါ်မာလာဆွေတို့၏ အစ်ကိုကြီး၊ ဦးစိုးနိုင်ဦး-မစ္စဂျင်မီဂျိုးလ်၊ ဒေါ်ထန်ဒရာဦး-မစ္စတာမိုက်ကယ်ဒူဖေဘ့တို့၏ဖခင်ကြီး၊ တူ/တူမ ၁၀ ယောက်တို့၏ ဘကြီး၊ မြေးသုံးယောက်တို့၏အဘိုးသည် ၂၃-၂-၂၀၂၀ (တနင်္ဂနွေနေ့) ည ၇ နာရီတွင် အမေရိကန်နိုင်ငံ၊ ဗာဂျီးနီးယားပြည်နယ်၊ ဖယ်ဖက်မြို့၊ အင်နိုလာဖယ်ဖက်ဆေးရုံ၌ ကွယ်လွန်သွားပါသဖြင့် ရပ်နီးရပ်ဝေး ဆွေမျိုးမိတ်သင်္ဂဟအပေါင်းတို့အား အသိပေးအကြောင်းကြားအပ်ပါသည်။

ကျန်ရစ်သူမိသားစုနှင့် ညီအစ်ကိုမောင်နှမတစ်စု

ဒေါ်သန်းရှင်
အသက်(၈၅)နှစ်

ရန်ကုန်မြို့၊ ပုဇွန်တောင်မြို့နယ်၊ ဦးရွှေဂွန်းလမ်း၊ အမှတ်(၂၀)နေ (ဦးလှဒင်-ဒေါ်ဖွားရီ)တို့၏ သမီး၊ (ဦးသန်းမောင်-ဒေါ်သန်းတင်)တို့၏ ညီမ၊ (ဦးအောင်ထွေး)-ဒေါ်စန်းမြင့်၊ ဦးမောင်ဝင်း(မကွေးတိုင်းသမဝါယမဦးစီးမှူး-ငြိမ်း)-ဒေါ်ယုမေတို့၏ အစ်မ၊ (ဦးမောင်မြ)၏ ဇနီး၊ ဦးတင်ဦး [ခတ်ခွဲအရာရှိ၊ ငြိမ်း-ဆေး(၁)]၊ ဦးဇော်ဝင်း [ခတ်ခွဲအရာရှိ၊ ငြိမ်း-ဆေး(၁)]၊ ဒေါ်ရင်ရင်မြ (ဆ-သ-ရ)၊ ဦးသိန်းနိုင် (တွဲဖက်ပါမောက္ခ၊ အသုံးချဘောဂဗေဒဌာန၊ ရန်ကုန်စီးပွားရေးတက္ကသိုလ်)-ဒေါ်ထိုက်ထိုက်လင်း(ကထိက၊ ဝါဏိဇ္ဇဗေဒဌာန၊ ရန်ကုန်စီးပွားရေးတက္ကသိုလ်)၊ ဦးအောင်နိုင်ထွန်း(ဆ-သ-ရ)-ဒေါ်အေးရီမြ (ဆ-သ-ရ)၊ (ဦးခင်မောင်ထွေး)၊ ဒေါ်စိုးရီမြ၊ ဦးဇော်ဇော်-ဒေါ်သွယ်သဇင်တို့၏ ကျေးဇူးရှင်မွေးသမိခင်ကြီး၊ မြေးငါးယောက်တို့၏အဘွား ဒေါ်သန်းရှင်သည် ၂၄-၂-၂၀၂၀ (တနင်္လာနေ့) နံနက် ၁:၃၀ နာရီတွင် ကွယ်လွန်သွားပါသဖြင့် ၂၆-၂-၂၀၂၀ (ဗုဒ္ဓဟူးနေ့) ညနေ ၄ နာရီတွင် ရေဝေးသုသာန်သို့ ပို့ဆောင်မီးသင်္ဂြိုဟ်မည်ဖြစ်ပါကြောင်း ရပ်ဝေးရပ်နီးနေ ဆွေမျိုးမိတ်သင်္ဂဟများအား အသိပေးအကြောင်းကြားအပ်ပါသည်။ (နေအိမ်မှ ကားများ မွန်းလွဲ ၂ နာရီတွင် ထွက်ပါမည်။) [ကွယ်လွန်သူအားရည်စူး၍ ၁-၃-၂၀၂၀ (တနင်္ဂနွေနေ့) နံနက် ၇ နာရီမှ ၁၁ နာရီအထိ အထက်ပါ နေအိမ်သို့ ရက်လည်ဆွမ်းကျွေးတရားတော်နာကြွရောက်ပါရန် ဖိတ်ကြားအပ်ပါသည်။]

ကျန်ရစ်သူမိသားစု

အလ္လာဟ်သျှင်မြတ်အမိန့်တော်ခံယူခြင်း
ဟာဂျီမ မွန်နာဘီ (ခ) ဒေါ်ရီရီဝင်း
ပြန်ကြားရေးဝန်ကြီးဌာန၊ ပုံနှိပ်ရေးနှင့် စာအုပ်ထုတ်ဝေရေး (ငြိမ်း)
အသက် (၆၅) နှစ်

ရန်ကုန်မြို့နေ [ဦးကိုကြီး(ခ)ဦးကိုကိုကြီး-ဒေါ်တင်တင်]တို့၏ သမီး၊ (ဦးစိုးမြင့်)၏ညီမ၊ ဦးစိုးဝင်း(တရားလွှတ်တော်ရှေ့နေ)-ဒေါ်တင်မြအေး(လ/ထ ကထိက-ငြိမ်း၊ နည်းပညာတက္ကသိုလ်)တို့၏အစ်မ၊ ရန်ကုန်မြို့၊ တာမွေမြို့နယ်၊ အရိုးကုန်းရပ်ကွက်၊ ဗညားဒလလမ်း၊ အမှတ်(၂၃၉)၊ မြေညီထပ်နေ (ဟာဂျီဦးမြ)၏ ဇနီး ဟာဂျီမ မွန်နာဘီ(ခ)ဒေါ်ရီရီဝင်းသည် ၁၇-၂-၂၀၂၀ (တနင်္လာနေ့) မွန်းလွဲတွင် အလ္လာဟ်သျှင်မြတ်အမိန့်တော်ခံယူသွားပါသဖြင့် ၁၈-၂-၂၀၂၀ ရက်တွင် ဇိုဟိုရ်နာမာဇ်အပြီး ရေဝေးမွတ်စလင်ဥယျာဉ် တော်၌ ဒါဖနာပြီးစီးပါကြောင်း ဆွေမျိုးမိတ်သင်္ဂဟများအား အသိပေးအကြောင်းကြားအပ်ပါသည်။

ကျန်ရစ်သူမိသားစု

ငြိမ်းချမ်းရေးဖော်ဆောင်မှုလုပ်ငန်းစဉ်များတွင် လွှတ်တော်၏အခန်းကဏ္ဍ ဆွေးနွေးပွဲ ကျင်းပ

နေပြည်တော် ဖေဖော်ဝါရီ ၂၄

ငြိမ်းချမ်းရေး ဖော်ဆောင်မှုလုပ်ငန်းစဉ်များတွင် လွှတ်တော်၏ အခန်းကဏ္ဍ ဆွေးနွေးပွဲ ဖွင့်ပွဲအခမ်းအနားကို ယနေ့ မွန်းလွဲ ၁ နာရီခွဲတွင် နေပြည်တော်ရှိ လွှတ်တော်အဆောက်အဦ သဘင်ဆောင်၌ ကျင်းပရာ ပြည်ထောင်စုလွှတ်တော် နာယက ပြည်သူ့လွှတ်တော်ဥက္ကဋ္ဌ ဦးတီခွန်မြတ် တက်ရောက် အဖွင့်အမှာစကား ပြောကြားသည်။

ဖွင့်ပွဲအခမ်းအနားသို့ အမျိုးသားလွှတ်တော်ဥက္ကဋ္ဌ မန်းဝင်းခိုင်သန်း၊ ပြည်သူ့လွှတ်တော်ဒုတိယ ဥက္ကဋ္ဌ ဦးထွန်းထွန်းဟိန်၊ အမျိုးသားလွှတ်တော် ဒုတိယဥက္ကဋ္ဌ ဦးအေးသာအောင်၊ တိုင်းဒေသကြီးနှင့်ပြည်နယ်လွှတ်တော်ဥက္ကဋ္ဌများနှင့် ဒုတိယဥက္ကဋ္ဌများ၊ ပြည်သူ့လွှတ်တော်နှင့် အမျိုးသားလွှတ်တော်တို့မှ ကော်မတီဥက္ကဋ္ဌများ၊ အတွင်းရေးမှူးများ၊ IPU မှ

စာမျက်နှာ ၇ ကော်လံ ၁ သို့ ★

ပြည်ထောင်စုလွှတ်တော်နာယက ပြည်သူ့လွှတ်တော်ဥက္ကဋ္ဌ ဦးတီခွန်မြတ် ငြိမ်းချမ်းရေးဖော်ဆောင်မှုလုပ်ငန်းစဉ်များတွင် လွှတ်တော်၏အခန်းကဏ္ဍ ဆွေးနွေးပွဲ ဖွင့်ပွဲအခမ်းအနားတွင် အဖွင့်အမှာစကား ပြောကြားစဉ်။

ချန်ပီယံဆု ကာကွယ်ရန် သက်ထားသူဇာ ကင်ညာနိုင်ငံသို့ ထွက်ခွာ

ရန်ကုန် ဖေဖော်ဝါရီ ၂၄

မြန်မာကြက်တောင်အားကစားမယ် သက်ထားသူဇာသည် ကင်ညာနိုင်ငံ၌ ကျင်းပမည့် Kenya International 2020 ပြိုင်ပွဲတွင် ချန်ပီယံဆုကာကွယ်ရန် ဖေဖော်ဝါရီ ၂၄ ရက်က ယူဂန္ဓာနိုင်ငံမှ ကင်ညာနိုင်ငံသို့ ထွက်ခွာသွားသည်။

သက်ထားသူဇာသည် ယခုလအတွင်း ချန်ပီယံကာကွယ်ပွဲများ ဆက်တိုက်ကစားနေပြီး ဖေဖော်ဝါရီ ၂၀ ရက်မှ ၂၃ ရက်အထိ ယူဂန္ဓာနိုင်ငံ၌ ကျင်းပသည့် Uganda International ပြိုင်ပွဲတွင် ချန်ပီယံဆုကာကွယ်ပြီးနောက် ကင်ညာပြိုင်ပွဲတွင် ဆက်လက်ယှဉ်ပြိုင်ခြင်း ဖြစ်သည်။ Kenya International 2020 ပြိုင်ပွဲကို ဖေဖော်ဝါရီ ၂၇ ရက်မှ မတ် ၁ ရက်အထိ ကျင်းပမည်ဖြစ်ပြီး ကမ္ဘာ့ကြက်တောင်အဖွဲ့ချုပ်က ကြီးမှူးကျင်းပမည့် Future Series ပြိုင်ပွဲလည်းဖြစ်သည်။

သက်ထားသူဇာသည် ၂၀၁၉ ခုနှစ်က ကျင်းပသည့် ယင်းပြိုင်ပွဲတွင် ချန်ပီယံဆုရထားသောကြောင့် ချန်ပီယံဆု ပြန်လည်ကာကွယ်ရခြင်းဖြစ်သည်။ သက်ထားသူဇာသည် လက်ရှိချန်ပီယံဖြစ်သောကြောင့် ဆီဒင်-၁ သတ်မှတ်ခံထားရပြီး ပထမအဆင့်တွင် ပါကစ္စတန်ကစားသမားနှင့် ယှဉ်ပြိုင်ရမည်ဖြစ်ကြောင်း ကမ္ဘာ့ကြက်တောင်အဖွဲ့ချုပ် ဝက်ဘ်ဆိုက်တွင် ဖော်ပြထားသည်။ သက်ထားသူဇာသည် ဥရောပနိုင်ငံများတွင် ပြိုင်ပွဲများမယှဉ်ပြိုင်မီ အာဖရိကနိုင်ငံများသို့ သွားရောက်ကာ ချန်ပီယံဆုများ ကာကွယ်ခြင်းဖြစ်သည်။

ရှိုင်းထက်ဇော်

ဂျပန်-အာဆီယံ ယူ-၁၉ ဖိတ်ခေါ်ပြိုင်ပွဲတွင် မြန်မာအသင်းဝင်ရောက် ယှဉ်ပြိုင်

ရန်ကုန် ဖေဖော်ဝါရီ ၂၄

ဂျပန်ဘောလုံးအဖွဲ့ချုပ်က ကြီးမှူးကျင်းပမည့် ၂၀၂၀ ဂျပန်- အာဆီယံယူ-၁၉ ဖိတ်ခေါ်ပြိုင်ပွဲတွင် မြန်မာယူ-၁၉ အသင်း ဝင်ရောက်ယှဉ်ပြိုင်မည်ဖြစ်ပြီး အုပ်စု (ခ)၌ ကျရောက်နေသည်။

ယင်းပြိုင်ပွဲကို ဖေဖော်ဝါရီ ၂၆ ရက်မှ ၂၉ ရက်အထိ ကျင်းပမည်ဖြစ်ပြီး အိမ်ရှင်ဂျပန်နိုင်ငံမှ သုံးသင်း၊ အာဆီယံဒေသတွင်းမှလူငယ် လက်ရွေးစင်ငါးသင်းယှဉ်ပြိုင်မည်ဖြစ်ပြီး လေးသင်းနှစ်အုပ်စုခွဲ၍ ကျင်းပမည်ဖြစ်သည်။

စာမျက်နှာ ၈ ကော်လံ ၃ သို့ ○

ကြေးမုံ ယနေ့ ဖတ်စရာ

တိုင်ကြားပေးပို့လာသော မူးယစ်ဆေးဝါးသတင်းများနှင့် စပ်လျဉ်း၍ ထပ်မံဖော်ထုတ်ရရှိမှုများ ထုတ်ပြန် — စာမျက်နှာ ၁၀

COVID-19 လတ်တလောအသက်ရှူလမ်းကြောင်းဆိုင်ရာ ရောဂါစောင့်ကြပ်ကြည့်ရှုမှုနှင့်ပတ်သက်၍ သတင်းထုတ်ပြန် — စာမျက်နှာ ၁၂

မလေးရှားဝန်ကြီးချုပ် မဟာသီယာမိုဟာမက် ရာထူးမှ နုတ်ထွက် — စာမျက်နှာ ၁၃

ရူပဗေဒဘာသာရပ်ဆိုင်ရာ သိကောင်းစရာ ကျောင်းသင်ခန်းစာပါရှိ

ယနေ့ထုတ် ကြေးမုံသတင်းစာတွင် ၂၀၂၀ ပြည့်နှစ် တက္ကသိုလ်ဝင်စာမေးပွဲအတွက် ရူပဗေဒဘာသာရပ်ဆိုင်ရာ သိကောင်းစရာ ကျောင်းသင်ခန်းစာများကို စာမျက်နှာ (၁၇၊ ၁၈၊ ၁၉)တွင် ဖော်ပြထားပါသည်။