ကြေးမုံ
The Mirror
Established in 1957
၁၉၅၇ ဧပြီ ၁၆ တွင် စတင်တည်ထောင်သည်။
၁၃၇၇ ခုနှစ်၊ တပေါင်းလဆန်း ၉ ရက်၊ ကြာသပတေးနေ့ (17-3-2016) (၈၅၀၈)

နိုင်ငံတော်သမ္မတ ဦးသိန်းစိန် အိုင်ယာလန်နိုင်ငံ အမျိုးသားနေ့ ဝမ်းမြောက်ကြောင်း သဝဏ်လွှာများပေးပို့

နေပြည်တော် မတ် ၁၇

၂၀၁၆ ခုနှစ် မတ် ၁၇ ရက်တွင်ကျရောက်သော အိုင်ယာလန်နိုင်ငံ၏ အမျိုးသားနေ့ အခါသမယ၌ ပြည်ထောင်စုသမ္မတမြန်မာနိုင်ငံတော် နိုင်ငံတော်သမ္မတ ဦးသိန်းစိန်ထံမှ အိုင်ယာလန်နိုင်ငံ သမ္မတ မစ္စတာ မိုက်ကယ် ဒီဟစ်ဂင်(စ်)ထံသို့ ဝမ်းမြောက်ကြောင်း သဝဏ်လွှာပေးပို့သည်။

အလားတူ ၂၀၁၆ ခုနှစ် မတ် ၁၇ ရက်တွင် ကျရောက်သော အိုင်ယာလန်နိုင်ငံ၏ အမျိုးသားနေ့ အခါသမယ၌ ပြည်ထောင်စုသမ္မတမြန်မာနိုင်ငံတော် နိုင်ငံတော်သမ္မတ ဦးသိန်းစိန်ထံမှ အိုင်ယာလန်နိုင်ငံ ဝန်ကြီးချုပ် မစ္စတာ အန်ဒါကန်နီထံသို့ ဝမ်းမြောက်ကြောင်း သဝဏ်လွှာပေးပို့သည်။ **(သတင်းစဉ်)**

ထူပါရုံစေတီတော်မြတ်ကြီး စိန်ဖူးတော်တင်လှူပွဲ နိုင်ငံတော်သမ္မတ ဦးသိန်းစိန် တက်ရောက်ကြည်ညို

နေပြည်တော် မတ် ၁၆

စစ်ကိုင်းတိုင်းဒေသကြီး စစ်ကိုင်းမြို့ပိုးတန်းရပ်ရှိ ထူပါရုံစေတီတော်မြတ်ကြီး ရတနာစိန်ဖူးတော်နှင့် ငှက်မြတ်နားတော် တင်လှူပူဇော်ခြင်း မဟာမင်္ဂလာအခမ်းအနားကို ယနေ့နံနက် ၇နာရီ မိနစ်၅၀တွင် အဆိုပါ စေတီတော် ပရိဝုဏ်အတွင်းရှိ မင်္ဂလာမဏ္ဍပ်၌ သာသနာတော်ဆိုင်ရာ ထုံးတမ်းအစဉ်အလာများနှင့်အညီ ကျင်းပရာ နိုင်ငံတော်သမ္မတ ဦးသိန်းစိန် တက်ရောက် ကြည်ညိုသည်။

စာမျက်နှာ ၃ ကော်လံ ၁ သို့☆

နိုင်ငံတော်သမ္မတ ဦးသိန်းစိန်ရတနာစိန်ဖူးတော်နှင့် ငှက်မြတ်နားတော်တို့အား အမွှေးနံ့သာရည်ဖြင့် ပက်ဖျန်းပူဇော်စဉ်။ (သတင်းစဉ်)

နိုင်ငံတော်သမ္မတ ဦးသိန်းစိန် ပြည်ထောင်စုတိုင်းရင်းသားလူမျိုးများဖွံ့ဖြိုးရေးတက္ကသိုလ်မှ ဆရာ ဆရာမများ၊ ကျောင်းသား ကျောင်းသူများအား တွေ့ဆုံသြဝါဒစကားပြောကြား

ပြည်ထောင်စုသား မျိုးဆက်သစ်များ၏ အနာဂတ်ဘဝများ သာယာလှပရေးအတွက် နှလုံးသွင်းကြိုးစားပေးကြစေလို

စာမျက်နှာ - ၄

သင်္ကြန်အကြို Mobile , IT & CCTV Road Show (၁၈-၁၁ မတ်၊ ၂၀၁၆)
ကမ္ဘာကျော်အမှတ်တံဆိပ် ဖုန်း၊ Laptop အသစ်တွေကို မကြုံစဖူး အထူးဈေး နဲ့ ရောင်းပေးမယ်။
iPhone , iPad , iPod , Laptop နှင့် ဖုန်း ယူလာသူတိုင်း accessory များ(တန်ဖိုးကြီး အပါအဝင်)အခမဲ့ရယူပါ။
ဖုန်းတွေကို အဟောင်းပေး အသစ်ယူ၊ ဘယ်လို Printer အပျက်မဆို Laser အသစ်တစ်လုံး နဲ့ လာ "လဲ"ပါ။
သင့်လုံခြုံရေးကို တာဝန်ယူပါရစေ
တစ်နိုင်ငံလုံးရှိ ဌာနဆိုင်ရာ၊ သမိုင်းဝင်အဆောက်အဦး နှင့် တန်ဖိုးကြီးဘုရားများအတွက် CCTV လုံခြုံရေး အထူးအစီအစဉ် 09-5042588 , 09-5041965
NEOTECH LifeMark
၇၈လမ်း×၃၂လမ်းထိပ်၊ ဘူတာကြီးတောင်ဘက်၊ 09-5043120 , 09-91019560
အမှတ်(၁၆၆)၊ ဆိပ်ကမ်းသာလမ်း(လယ်)၊ ကျောက်တံတား၊ ရန်ကုန်၊ 01-398199 , 01-710752
အမှတ်(၂၂၀)၊ ဆိပ်ကမ်းသာလမ်း(လယ်)၊ ကျောက်တံတား၊ ရန်ကုန်၊ 01-391690 , 01-391691
(up to 80% Discount အထူးအစီအစဉ်များ)
http://www.facebook.com/neotechnetwork

ကြေးမုံ စာတည်း ရှုထောင့် — ၁၇-၃-၂၀၁၆၊ ကြာသပတေးနေ့

ထိန်းသိမ်းရမည့်မြန်မာ့ရိုးရာအစားအစာ

ဂလိုဘယ်လိုက်ဇေးရှင်းဟူသောခေတ်ကာလတွင် ခေတ်ပေါ်ခေလ့အစဉ်အလာများ လွှမ်းမိုးလာသောအခါ မြန်မာတို့၏ ရှေးရိုးအစဉ်အလာ ထုံးတမ်းဓလေ့များ တစ်စတစ်စကွယ်ပျောက်လာရသည်။ ထင်ရှားစွာကွယ်ပျောက်လာသော ဓလေ့ထုံးစံများမှာ ရိုးရာယဉ်ကျေးမှု၊ ဝတ်စားဆင်ယင်မှုနှင့် ဂီတအနုသုခုမပညာရပ်များဖြစ်သည်။ မထင်မရှား ကွယ်ပျောက်လာသော ယဉ်ကျေးမှုဓလေ့ထုံးစံများမှာ မြန်မာ့ရိုးရာအစားအစာများနှင့် မြန်မာ့ရိုးရာအားကစားနည်းများဖြစ်သည်။

အမှန်တွင် မြန်မာ့ရိုးရာအစားအစာများမှာ နှစ်သက်ဖွယ်ကောင်းပြီး ကျန်းမာရေးနှင့်ညီညွတ်သော အစားအစာများဖြစ်သည့်အပြင် အဖိုးနှုန်းလည်းချိုသာသည့် အစားအစာများဖြစ်သည်။ နံနက်စာ၊ နေ့လယ်စာ၊ ညနေစာ၊ ညစာဟူ၍အမျိုးမျိုးရှိပြီး မြန်မာနိုင်ငံအတွင်းရှိ ဒေသအလိုက်ထွက်သည့် ဓာတုပစ္စည်းမပါဝင်သောအသီးအနှံများနှင့် ပြုလုပ်ထားသည့်အပြင် ပြည်တွင်းဖြစ်ကိုအားပေးရာရောက်ပြီး ခြိုးခြံချွေတာရေးလည်းရောက်သည်။ ယခုအခါ တိုင်းရင်းသားရိုးရာအစားအစာများထက် အညာမုန့်၊ အောက်ပြည်အောက်ရွာမုန့်များ တိမ်မြုပ်ပျောက်ကွယ်လာသည်။

ထိုမြန်မာ့ရိုးရာအစားအစာများသည် ခြိုးခြံချွေတာရေးနှင့်ကျန်းမာရေးအတွက် ကောင်းမွန်စေရုံသာမက ဒေသခံပြည်သူများအတွက်လည်း အလုပ်အကိုင်အခွင့်အလမ်းများ စဉ်ဆက်မပြတ်ရရှိစေသည်။ သို့သော် အဆိုပါ အခြေအနေကောင်းများ၊ ရိုးရာအစဉ်အလာများ တိမ်မြုပ်ပျောက်ကွယ်လာရသည့်အကြောင်းမှာ စွဲမက်ဖွယ်ကောင်းပြီး အသင့်စားသုံးနိုင်သော တိုင်းတစ်ပါးအစားအစာများက အစားထိုးဝင်ရောက်နေရာယူလာသည်။ ပြည်သူများအနေဖြင့်လည်း ကိုယ့်အိမ်ကိုယ့်ရာတွင် စားသုံးသည့်အလေ့အထထက် တိုင်းတစ်ပါးအစားအစာများကို ဆိုင်များတွင် သွားရောက်စားသုံးသော အလေ့အထထွန်းကားလာသောကြောင့်ဟု ဆိုရမည်ဖြစ်သည်။

မြန်မာ့ရိုးရာအစဉ်အလာ စားသောက်မှုပုံစံများ တစ်စတစ်စပေါ်းလျားလာချိန်တွင် စားသောက်မှုပုံစံသစ်ယဉ်ကျေးမှုများက မြန်မာမှုနယ်ပယ်တွင် စနစ်တကျ ထိုးဖောက်နေရာယူလာနိုင်သည့်အပြင် စွဲမက်ဖွယ်၊ နှစ်သက်ဖွယ်ဖြစ်အောင်လည်း တီထွင်ဖန်တီးနိုင်သောကြောင့်ဖြစ်သည်။ အိမ်နီးချင်းနိုင်ငံကြီးများတွင် မိမိတို့၏ရိုးရာအစားအစာများကို စွဲမက်ဖွယ်ဖြစ်အောင်၊ အရသာရှိ၊ ခံတွင်းတွေ့အောင် စနစ်တကျစီမံကာ ပြည်တွင်းမှတိုင်းရင်းသားများသာမက နိုင်ငံခြားသားများပါ နေရာမရွေး၊ အချိန်မရွေး စားသောက်နိုင်အောင် ဖန်တီးထားကြသည်။

ထို့ကြောင့် မြန်မာ့ရိုးရာအစားအစာများမှာ မူလအနေအထားအရ စားချင့်စဖွယ်ဖြစ်သော်လည်း စနစ်တကျပြင်ဆင်မှု၊ အဆင့်မီထုတ်လုပ်မှု အားနည်းသောကြောင့် မိမိတို့အစားအစာထက် အပြင်အဆင်၊ အရသာနှင့် လူမှုပတ်ဝန်းကျင်နှင့် လိုက်ဖက်ဆီလျော်သည့် ရောင်းချမှုပုံစံရှိသော တိုင်းတစ်ပါးအစားအစာများ တစ်စတစ်စအစားထိုး နေရာယူလာနိုင်ခြင်းကို သင်ခန်းစာယူကြရမည်ဖြစ်သည်။ မိမိတို့အစားအစာများကိုလည်း ထိုကဲ့သို့ အနေအထားမျိုးဖြစ်အောင် ဖန်တီးဖော်ဆောင်ကာ မိမိရိုးရာအစားအစာများကိုတန်ဖိုးထားပြီး တစ်စတစ်စပြန်လည်တိုးတက်စားသုံးနိုင်အောင် ဖန်တီးဖော်ဆောင်ကြရမည်ဖြစ်သည်။

ယခုအခါ ဒြပ်မဲ့ယဉ်ကျေးမှုဆိုင်ရာ အမွေအနှစ်စာရင်းတွင်ပါဝင်သည့် မြန်မာ့ရိုးရာအစားအသောက်များကို စာရင်းကောက်ယူခြင်းနှင့်ပတ်သက်သည့် အမျိုးသားအဆင့်အလုပ်ရုံဆွေးနွေးပွဲကို မတ် ၁၇ ရက်နှင့် ၁၈ ရက် နှစ်ရက်တာ ကျင်းပသွားမည်ဖြစ်သည်။ အဆိုပါအမွေအနှစ်စာရင်းများကို ယခုနှစ် ဧပြီလမှစတင်ကာ စာရင်းကောက်ယူမည်ဖြစ်ပြီး နောင်နှစ်မတ်လတွင် ပြန်လည်သုံးသပ်ကာ ဆွေးနွေးကြမည်ဟုသိရသဖြင့် များစွာဝမ်းမြောက်မိပါသည်။

အဆိုပါ ဒြပ်မဲ့ယဉ်ကျေးမှုများမှာယခုအခါ တိမ်မြုပ်နေပြီဖြစ်ပြီး ပြန်လည်ဖော်ထုတ်ရန် အလှမ်းမမီချိန်တွင် ယခုကဲ့သို့ စာရင်းကောက်ယူခြင်းသည် မြန်မာနိုင်ငံကိုချစ်သော၊ မြန်မာလူမျိုးကိုချစ်သော၊ မြန်မာ့အစားအစာကို မြတ်နိုးသော မြန်မာလူမျိုးများ၏ ကောင်းမြတ်သောစေတနာများပင်ဖြစ်သည်။ ထိုကဲ့သို့ ဆောင်ရွက်နိုင်ခြင်းမရှိလျှင် တစ်နေ့နေ့တွင် မြန်မာ့ရိုးရာအစားအစာများ လုံးဝပျောက်ကွယ်သွားနိုင်သဖြင့် တိုင်းတစ်ပါးအစားအစာ လွှမ်းမိုးသော မြန်မာပြည်ကြီးမဖြစ်စေရန် ဝိုင်းဝန်းကြိုးပမ်းဆောင်ရွက်ရမည်ဖြစ်သည်။ ။

ရဝမ်ယဉ်ကျေးမှုပွဲတော် (ဒဘူအဇီးခေါင်-၂၀၁၆) ပူတာအိုမြို့ မနောကွင်းကြီး၌ စည်ကားသိုက်မြိုက်စွာကျင်းပမည်

ရန်ကုန် မတ် ၁၆

ရဝမ်ယဉ်ကျေးမှုပွဲတော် (ဒဘူအဇီးခေါင်-၂၀၁၆)ကို ကချင်ပြည်နယ် ပူတာအိုမြို့ ဒုတ္ထန်ရပ်ကွက်ရှိ မနောကွင်းကြီးတွင် ဧပြီ ၁၉ ရက်မှ ၂၃ ရက်အထိ ၅ ရက်တိုင်တိုင် စည်ကားသိုက်မြိုက်စွာ ကျင်းပမည်ဖြစ်ကြောင်း ရန်ကုန်မြို့ ဗဟန်းမြို့နယ် M3 food Center ၌ မတ် ၁၅ ရက် နံနက်က ပြုလုပ်သည့် ရဝမ်လူမျိုးစု၏ ဒဘူအဇီးခေါင်-၂၀၁၆ (မနောပွဲ) အတွက် သတင်းစာရှင်းလင်းပွဲမှ သိရသည်။

"ဒဘူ" ဆိုသည်မှာ ပျော်ရွှင်ခြင်း (ဝါ) ကျေးဇူးတင်လို၍ ပျော်ရွှင်ခြင်း၊ ဝမ်းမြောက်ခြင်းဖြစ်ပြီး "အဇီးခေါင်" ဆိုသည်မှာ စုပေါင်းကရသော အက (မနော)ဟူ၍ အဓိပ္ပာယ်ရသည်။

"ရှေးဘိုးဘေးလက်ထက် အဆင့်ဆင့် လက်ဆင့်ကမ်းပေးခဲ့တဲ့ အမျိုးသားရေး လက္ခဏာဖြစ်တဲ့ ယဉ်ကျေးမှု ဓလေ့ထုံးစံတွေကို ဆက်လက်ထိန်းသိမ်းရန်နဲ့ ဖော်ထုတ်ပြသရန်၊ ရဝမ်လူမျိုးတွေဟာ အခြားသော မြန်မာတိုင်းရင်းသားတွေနဲ့ ငြိမ်းချမ်းစွာ အတူလက်တွဲယှဉ်တွဲကာ ရှေးကာလ အစဉ်အဆက် နေထိုင်ခဲ့တဲ့ လူမျိုးဖြစ်တာကို သိရှိစေရန်၊ ရဝမ်လူမျိုးတွေရဲ့ ယဉ်ကျေးမှုပွဲတော် ဒဘူအဇီးခေါင်-၂၀၁၆ ကို ကျင်းပခြင်းဖြင့် ရဝမ်လူမျိုးတို့ရဲ့ ချစ်ကြည်ညီညွတ်စည်းလုံးမှုကို ပေါ်လွင်စေရန်၊ ရပ်ဝေးရပ်နီးရောက်ရှိနေတဲ့ ရဝမ်လူမျိုးတွေ စုစည်းဆုံတွေ့ခွင့်ရပြီး မိတ်သဟာရ ပြုနိုင်သလို ပြည်နယ်သူ ပြည်နယ်သားတွေနဲ့ နိုင်ငံသူ နိုင်ငံသားတွေအားလုံး ပါဝင်ဆင်နွှဲနိုင်တဲ့ ဒဘူအဇီးခေါင်- ၂၀၁၆ (မနောပွဲတော်)ကြီးအဖြစ် ရည်ရွယ်၍ကျင်းပခြင်းဖြစ်ပါတယ်"ဟု သတင်းစာရှင်းလင်းရေး အဖွဲ့ခေါင်းဆောင်က ပြောသည်။

အဆိုပါ ပွဲတော်တွင် စုပေါင်းဒဘူအဇီးလမ်း(မနောအက)၊ ယဉ်ကျေးမှုပဒေသာအက၊ အားကစားမျိုးစုံ၊ ပြတိုက်နှင့် ပြခန်းများ၊ အိမ်ပုံစံ(၃)ဆောင်၊ မနောတိုင်၊ မနောအိမ်တော်၊ လူသုံးကုန်ပစ္စည်း ရောင်းဝယ်ရေး ပြခန်းများ ပါဝင်ပြသထားမည်ဟု သိရသည်။ **ခင်မောင်ဝင်း(ကြေးမုံ)**

စစ်ကိုင်းတိုင်းဒေသကြီးရှိ အလုပ်သမား ၃၃၈၁၅၀ နှင့် ရပ်ဝေးအလုပ်သမား ၂၂၀၃၀ ကို အလုပ်အကိုင်နှင့် အခွင့်အလမ်းများပေးနိုင်ခဲ့

စစ်ကိုင်း မတ် ၁၆

စစ်ကိုင်းတိုင်းဒေသကြီးအတွင်း၌ အိမ်ရာစီမံကိန်းများ ဆောင်ရွက်လျက်ရှိသည့်အတွက် ၂၀၁၅-၂၀၁၆ ဘဏ္ဍာရေးနှစ် စစ်တမ်းကောက်ယူချက်အရ ဒေသရှိအလုပ်သမား ၃၃၈၁၅၀ နှင့် ရပ်ဝေးအလုပ်သမား ၂၂၀၃၀ ကို အလုပ်အကိုင်အခွင့်အလမ်းများ ပေးနိုင်ခဲ့ပြီး လုပ်အားခ ငွေကျပ် ၃၀၆၉ ဒသမ ၉၉ သန်း ပေးနိုင်ခဲ့ကြောင်း တိုင်းဒေသကြီးဝန်ကြီးချုပ် ဦးသာအေးက မတ် ၁၅ ရက်တွင် ကျင်းပသော မုံရွာမြို့ နန္ဒဝန်ဝန်ထမ်းအိမ်ရာ ဖွင့်ပွဲတွင် ပြောကြားသည်။

"အလုပ်သမားတွေကို အလုပ်အကိုင် အခွင့်အလမ်းတွေပေးနိုင်တာ ဒေသအတွင်း ကုန်စည်စီးဆင်းတဲ့ ဝင်ငွေလည်ပတ်မှုတွေ တွေ့ရမှာဖြစ်ပါတယ်။ ဒေသရပ်ဝေးအနှံ့ဆောက်လုပ်ရေးပစ္စည်းဝယ်ယူသုံးစွဲခဲ့တဲ့ ကုန်စည်စီးဆင်းမှုဟာ ကျပ် ၄၂၇၀ ဒသမ ၂၅ သန်းသုံးစွဲခဲ့ပါတယ်"ဟု တိုင်းဒေသကြီးဝန်ကြီးချုပ် ဦးသာအေးက ပြောသည်။

ပြည်သူ့အငှားအိမ်ရာစီမံကိန်းများ ဆောင်ရွက်ရန်အတွက် ၂၀၁၅-၂၀၁၆ ဘဏ္ဍာရေးနှစ် ပြည်ထောင်စုရန်ပုံငွေ ထောက်ပံ့မှုကျပ်သန်း၂၀၀၀ ရရှိဆောင်ရွက်ခဲ့ပြီး လက်ရှိတွင် မုံရွာမြို့ မြို့သစ်ရပ်ကွက်တွင် နှစ်လုံးနှင့် ရွှေဘိုမြို့ မင်းကျောင်းကျေးရွာအုပ်စုတွင် နှစ်လုံးစုစုပေါင်း အဆောက်အအုံ လေးလုံး ဆောက်လုပ်လျက်ရှိကြောင်း သိရသည်။

အဆိုပါ အငှားအိမ်ရာစီမံကိန်းတွင် အိမ်ခြေမရှိသည့်အခြေခံ လူတန်းစားများ၊ အလယ်အလတ်လူတန်းစားများ၊ တိုင်းဒေသကြီးအတွင်း အခြေချနေထိုင်သည့် နိုင်ငံ့ဝန်ထမ်းများ၊ အငြိမ်းစားဝန်ထမ်းများအား ငှားရမ်းနိုင်ရေး ဦးတည်ဆောင်ရွက်လျက်ရှိကြောင်း သိရသည်။ **မျိုးဝင်းထွန်း(မုံရွာ)**

ရွှေဈေး၊ စက်သုံးဆီဈေးနှင့် နိုင်ငံခြားငွေလဲလှယ်နှုန်း

ရန်ကုန် မတ် ၁၆

ရန်ကုန်(ရွှေဈေး) ၇၉၀၀၀၀ - ၇၉၀၀၀၀ မန္တလေး(ရွှေဈေး) ၇၈၉၅၀၀ - ၇၈၉၅၀၀

စက်သုံးဆီဈေးနှုန်း		ရန်ကုန်	မန္တလေး
(က) ဒီဇယ်	တစ်လီတာ	၄၆၀/၄၈၀ ကျပ်၊	၅၀၀/၅၃၀ ကျပ်
(ခ) အောက်တိန်း 95	တစ်လီတာ	၆၃၀/၆၅၀ ကျပ်၊	၇၀၀/၇၄၀ ကျပ်
(ဂ) အောက်တိန်း 92	တစ်လီတာ	၅၂၀/၅၃၀ ကျပ်၊	၅၈၀/၆၁၀ ကျပ်
(ဃ) အဆင့်မြင့်ဒီဇယ်	တစ်လီတာ	၅၀၀/၅၂၀ ကျပ်၊	၅၅၀/၅၈၀ ကျပ်

ရန်ကုန် လက်ကားဈေး

ဒီဇယ် တစ်လီတာ ၄၁၈ ကျပ်၊ အဆင့်မြင့်ဒီဇယ် တစ်လီတာ ၄၅၉ ကျပ်၊
အောက်တိန်း 92 တစ်လီတာ ၄၉၅ ကျပ်

နိုင်ငံခြားငွေလဲလှယ်နှုန်း

(က) အမေရိကန်	တစ်ဒေါ်လာ	=	၁၂၁၈.၀
(ခ) ဥရောပ	တစ်ယူရို	=	၁၃၅၂.၈
(ဂ) တရုတ်	တစ်ယွမ်	=	၁၈၆.၉၇
(ဃ) ထိုင်း	တစ်ဘတ်	=	၃၄.၆၇၁
(င) မလေးရှား	တစ်ရင်းဂစ်	=	၂၉၄.၁၀
(စ) အိန္ဒိယ	တစ်ရူပီး	=	၁၈.၀၈၀
(ဆ) ဂျပန်	တစ်ရာယန်း	=	၁၀၇၅.၉
(ဇ) တောင်ကိုရီးယား	တစ်ရာဝမ်	=	၁၀၂.၁၅
(ဈ) ဩစတြေးလျ	တစ်ဒေါ်လာ	=	၉၀၉.၁၂
(ည) စင်ကာပူ	တစ်ဒေါ်လာ	=	၈၈၂.၁၆

ပြည်ထောင်စုသမ္မတမြန်မာနိုင်ငံတော် ဗဟိုဘဏ်သတ်မှတ်ရည်ညွှန်းနှုန်း

ကြေးမုံ နေ့စဉ်သတင်းစာ
စာတည်းမှူးချုပ် - ဦးခင်မောင်ကျော်ဒင်
စာတည်းများ - ဦးဝင်းနိုင်၊ ဦးစိုးစိုးနိုင်၊ ဦးစန်းအောင်
သတင်းထောက်မှူး - ဦးငွေအောင်
ဘာသာပြန်စာတည်းများ - ဦးအောင်ထိန်၊ ဦးဇော်ဝင်း၊ အေဝမ်းစိုး၊ အောင်ကျော်ကျော်
အနုပညာစာတည်း - ခင်ခင်သက်
အားကစားစာတည်း - မေလှဲ့သင်း
ဆောင်းပါးစာတည်း - စန္ဒာဝင်း
အကြီးတန်းသတင်းထောက်များ - ဟိန်းထက်လင်း၊ နိုင်လင်းကြည်၊ ဖြိုးစန္ဒာမြင့်၊ သီသီမင်း
အငယ်တန်းသတင်းထောက်များ - အောင်ကျော်ဦး၊ ခင်ဇာလီ၊ မေသကြိန်၊ အေးအေးမြင့်၊ ခင်စုစုလှိုင်
ဓာတ်ပုံသတင်းထောက် - ခင်မောင်ဝင်း
အထူးသတင်းထောက် - ဆုနှင်းလှဲ့

ပြည်တွင်းရေးရာ

☆ **ရွှေဖုံးမှ**

နိုင်ငံတော်သမ္မတ ဦးသိန်းစိန်သည် ပြည်ထောင်စုဝန်ကြီးဦးစိုးသိန်း၊ ဦးအုန်းမြင့်၊ ဒုတိယဝန်ကြီး ဗိုလ်ချုပ်အောင်စိုး၊ တာဝန်ရှိသူများနှင့်အတူ ယနေ့နံနက်ပိုင်းတွင် နေပြည်တော်မှ မြန်မာအမျိုးသားလေကြောင်းလိုင်းဖြင့်ထွက်ခွာခဲ့ပြီး မန္တလေးအပြည်ပြည်ဆိုင်ရာလေဆိပ်သို့ ရောက်ရှိကြရာ မန္တလေးတိုင်းဒေသကြီးဝန်ကြီးချုပ် ဦးရဲမြင့်၊ စစ်ကိုင်းတိုင်းဒေသကြီးဝန်ကြီးချုပ် ဦးသာအေး၊ ကာကွယ်ရေးဦးစီးချုပ်ရုံး(ကြည်း)မှ ဗိုလ်ချုပ်ထွန်းထွန်းနောင်၊ အလယ်ပိုင်းတိုင်းစစ်ဌာနချုပ်တိုင်းမှူး ဗိုလ်ချုပ်စိုးထွဋ်နှင့် တာဝန်ရှိသူများက တံတားဦးလေဆိပ်၌ ကြိုဆိုနှုတ်ဆက်ကြသည်။

ထို့နောက်နိုင်ငံတော်သမ္မတနှင့်အဖွဲ့သည် ဝန်ကြီးချုပ်များ၊ တိုင်းမှူးတို့နှင့်အတူ မော်တော်ယာဉ်များဖြင့် ဆက်လက်ထွက်ခွာခဲ့ကြရာ စစ်ကိုင်းမြို့ရှိ ထူပါရုံစေတီတော်မြတ်ကြီးသို့ရောက်ရှိကြပြီး ရတနာစိန်ဖူးတော်နှင့် ငှက်မြတ်နားတော်တို့အား စေတီတော်အထွဋ်သို့ တင်လှူပူဇော်ခြင်း မဟာမင်္ဂလာအခမ်းအနားသို့ တက်ရောက်ကြည်ညိုကြသည်။

အဆိုပါမဟာမင်္ဂလာအခမ်းအနားသို့ စစ်ကိုင်းမြို့ ရွှေကျင်နိကာယဥပဥက္ကဋ္ဌ တွဲဘက်သာသနာပိုင်၊ စစ်ကိုင်းမြို့ သီတဂူကမ္ဘာ့ဗုဒ္ဓတက္ကသိုလ်များ၏ အဓိပတိ သီတဂူဆရာတော် ဒေါက်တာဘဒ္ဒန္တအရှင်ဉာဏိဿရ အမှူးပြုသော ဆရာတော်၊ သံဃာတော်များ ကြွရောက်ချီးမြှင့်တော်မူကြပြီး နိုင်ငံတော်သမ္မတနှင့်အတူ ပြည်ထောင်စုဝန်ကြီးများ၊ တိုင်းဒေသကြီးဝန်ကြီးချုပ်များ၊ ကာကွယ်ရေးဦးစီးချုပ်ရုံး(ကြည်း)မှ ဗိုလ်ချုပ်ထွန်းထွန်းနောင်၊ တိုင်းမှူးများ၊ ဌာနဆိုင်ရာတာဝန်ရှိသူများ၊ အလှူရှင်များနှင့် ဒေသခံပြည်သူများ တက်ရောက်ကြည်ညိုကြသည်။

ထို့နောက် သီတဂူဆရာတော် ဒေါက်တာဘဒ္ဒန္တအရှင်ဉာဏိဿရထံမှ နိုင်ငံတော်သမ္မတအမှူးပြုသော ပရိသတ်များက ကိုးပါးသီလခံယူဆောက်တည်ကြသည်။

ယင်းနောက် နိုင်ငံတော်သမ္မတအမှူးပြုသော ပရိသတ်များက ရတနာစိန်ဖူးတော်နှင့် ငှက်မြတ်နားတော်တို့ကို ဗုဒ္ဓရုပ်ပွားတော်မြတ်ကြီးအား ဆက်ကပ်လှူဒါန်းကြသည်။

ဆက်လက်၍နိုင်ငံတော်သမ္မတက သီတဂူဆရာတော်ထံလှူဖွယ်ပစ္စည်းများ ဆက်ကပ်လှူဒါန်းပြီး ပရိသတ်များက ဆရာတော်၊ သံဃာတော်များထံ လှူဖွယ်ပစ္စည်းများကို ဆက်ကပ်လှူဒါန်းကြသည်။

ထို့နောက် နိုင်ငံတော်သမ္မတအမှူးပြုသော ပရိသတ်များက သီတဂူဆရာတော်ထံမှ အနုမောဒနာတရား နာကြားကြပြီး လှူဒါန်းမှုအစုစုအတွက် ရေစက်သွန်းချ အမျှပေးဝေကြသည်။

ယင်းနောက် အခမ်းအနားဒုတိယပိုင်းအစီအစဉ်ကို ကျင်းပရာ နိုင်ငံတော်သမ္မတနှင့် ပရိသတ်များက ရတနာစိန်ဖူးတော်နှင့် ငှက်မြတ်နားတော်တို့ကို ပင့်ဆောင်ပူဇော်ကြပြီး စေတီတော်အား လက်ယာရစ်လှည့်လည်ပူဇော်ကြသည်။

ဆက်လက်၍ နိုင်ငံတော်သမ္မတနှင့် သီတဂူဆရာတော်တို့က ရတနာစိန်ဖူးတော်နှင့် ငှက်မြတ်နားတော်တို့အား အမွှေးနံ့သာရည်ဖြင့် ပက်ဖျန်းပူဇော်ကြပြီး ဧည့်ပရိသတ်များနှင့်အတူ မင်္ဂလာရထားပုံဖြင့် စေတီတော်မြတ်ကြီးသို့ တင်လှူပူဇော်ကြပြီး ပြည်ထောင်စုဝန်ကြီးများက စေတီတော်အထွတ်တွင် တင်လှူကြသည်။

ယင်းနောက် သီတဂူဆရာတော်က နိုင်ငံတော်သမ္မတအား စေတီတော်ပုံတူပန်းချီကားကို ဓမ္မလက်ဆောင်အဖြစ်ပေးအပ်သည်။

ထို့နောက် နိုင်ငံတော်သမ္မတနှင့် ပရိသတ်များက မင်္ဂလာအခမ်းအနားသို့ ကြွရောက်တော်မူလာကြသည့် ဆရာတော်၊ သံဃာတော်များအား နေ့ဆွမ်းဆက်ကပ်လှူဒါန်းကြသည်။

ယနေ့ ရတနာစိန်ဖူးတော်၊ ငှက်မြတ်နားတော်တင်လှူပူဇော်သည့် ထူပါရုံစေတီတော်ကြီးကို အင်းဝဘုရင် နရပတိမင်းက မြန်မာသက္ကရာဇ် ၈၀၆ ခုနှစ်တွင် သီဟိုဠ်ကျွန်းရှိ ထူပါရာမစေတီတော်နှင့် ပုံတော်တူဖြင့် အမြင့်သံတောင် ၁၃၅ တောင် ဉာဏ်တော်အမြင့်ဆောင်၍ သီဟိုဠ်မင်းက ပေးဆက်လာသည့် ဓာတ်တော်များဖြင့် တည်ထားကိုးကွယ်ခဲ့ခြင်းဖြစ်သည်။

စေတီတော်ကြီးမှာ မြန်မာသက္ကရာဇ် (၈၇၄)ခု၊ (၈၆၃)ခုနှင့် (၉၅၂)ခုနှစ်တို့တွင် ငလျင်လှုပ်ခတ်မှုများကြောင့် ပျက်စီးခဲ့သဖြင့် (၉၆၇) ခုနှစ်တွင် အနောက်ဘက်လွန်မင်းကြီးက ပြင်ဆင်မွမ်းမံခဲ့သည်။

မြန်မာသက္ကရာဇ် (၁၂၀၀) ပြည့်နှစ်တွင် ငလျင်ထပ်မံလှုပ်ခတ်ခဲ့မှုကြောင့် ပျက်စီးခဲ့ရာ ပုဂံမင်းက(၁၂၁၂)ခုနှစ်တွင် ပြန်လည်ပြုပြင်ခဲ့သည်။ ယင်းနောက် သဘာဝဘေးဒဏ်အမျိုးမျိုးကြောင့် ပျက်စီးခဲ့သဖြင့် (၁၃၂၉) ခုနှစ်တွင် စစ်ကိုင်းမြို့ ဒီပါဧမြဆရာတော် ဘဒ္ဒန္တနန္ဒာသီရိက တတိယပစ္စယ၏ အပေါ်ပိုင်းကို ပြုပြင်တည်ဆောက်ကာ ရွှေထီးတော်၊ ငှက်မြတ်နားတော်နှင့် စိန်ဖူးတော်တို့ကို တင်လှူပူဇော်ခဲ့သည်။

ထို့နောက် မြန်မာသက္ကရာဇ် (၁၃၇၅) ခုနှစ်၊ ခရစ်သက္ကရာဇ် (၂၀၁၂) ခုနှစ် နိုဝင်ဘာလတွင်လှုပ်ခတ်ခဲ့သည့် ငလျင်ဒဏ်ကြောင့် စေတီတော်၏ လုံးပတ်တော်၌ အက်ကွဲကြောင်း (၁၅)နေရာ ဖြစ်ပေါ်ခဲ့သဖြင့် ရွှေကျင်နိကာယဥပဥက္ကဋ္ဌ တွဲဘက်သာသနာပိုင် စစ်ကိုင်းမြို့ သီတဂူကမ္ဘာ့ဗုဒ္ဓတက္ကသိုလ်များ၏ အဓိပတိ သီတဂူဆရာတော် ဒေါက်တာဘဒ္ဒန္တအရှင်ဉာဏိဿရက ဘာသာရေးနှင့် ယဉ်ကျေးမှုအမွေအနှစ်များကို ထိန်းသိမ်းစောင့်ရှောက်နိုင်ရန်အတွက် မြန်မာသက္ကရာဇ် (၁၃၇၅)ခုနှစ် တပေါင်းလပြည့်နေ့မှစတင်ပြီး ကိုယ်လုံးတော်ပြည့် သံကွန်ချာအုပ်ပြီး ကျောက်၊သဲ၊ ဘိလပ်မြေတို့ဖြင့် အခိုင်အမာတည်ဆောက်ခဲ့ရာ မြန်မာသက္ကရာဇ် (၁၃၇၇) ခုနှစ်၊ ခရစ်သက္ကရာဇ်(၂၀၁၆)ခုနှစ်တွင် ပြုပြင်တည်ဆောက်ပြီးစီး၍ ယနေ့နံနက်ပိုင်းတွင် စေတီတော်အထွတ်၌ ရတနာစိန်ဖူးတော်တင်လှူပူဇော်ခဲ့ခြင်းဖြစ်သည်။

(သတင်းစဉ်)

နိုင်ငံတော်သမ္မတ ဦးသိန်းစိန်နှင့် ပရိသတ်များ ရတနာစိန်ဖူးတော်နှင့် ငှက်မြတ်နားတော်တို့ကို ပင့်ဆောင်ပူဇော်ကြပြီး စေတီတော်အားလက်ယာရစ်လှည့်လည်ပူဇော်ကြစဉ်။ (သတင်းစဉ်)

မြန်မာနိုင်ငံ လူကုန်ကူးမှုတိုက်ဖျက်ရေးစီမံကိန်းတွင် World Vision Myanmar ပူးပေါင်းဆောင်ရွက်

နေပြည်တော် မတ် ၁၆

မြန်မာနိုင်ငံ လူကုန်ကူးမှုတိုက်ဖျက်ရေးစီမံကိန်းကို အမေရိကန်ပြည်ထောင်စု၏ ထောက်ပံ့မှုဖြင့် ပူးပေါင်းဆောင်ရွက်ရန် သဘောတူလက်မှတ်ရေးထိုးခြင်းနှင့် မိတ်ဆက်အခမ်းအနားကို နေပြည်တော်ရှိ Amara ဟိုတယ်၌ ယနေ့မွန်းလွဲပိုင်းက ကျင်းပသည်။**(ယာပုံ)**

အခမ်းအနားတွင် မြန်မာနိုင်ငံရဲတပ်ဖွဲ့ချုပ် ရဲချုပ်ဇော်ဝင်းက မြန်မာနိုင်ငံသည် နိုင်ငံဖြတ်ကျော်မှုခင်းများဆိုင်ရာကုလသမဂ္ဂ ကွန်ဗင်းရှင်း (United Nations Convention against Transnational Organized Crime- UNCTOC) နှင့် ယင်း၏ နောက်ဆက်တွဲစာချုပ်များဖြစ်သည့် လူကုန်ကူးမှုတားဆီးကာကွယ်ရေးဆိုင်ရာနှင့် လူမှောင်ခိုမှုတိုက်ဖျက်ရေးဆိုင်ရာ စာချုပ်တို့တွင် အဖွဲ့ဝင်နိုင်ငံအဖြစ် ၂၀၀၄ ခုနှစ်က ဝင်ရောက်ခဲ့ပါကြောင်း၊ ဒေသတွင်း၌လည်း မဲခေါင်ဒေသတွင်း (၆)နိုင်ငံ၏ လူကုန်ကူးမှု ပူးပေါင်းတိုက်ဖျက်ရေးနားလည်မှု စာချွန်လွှာ (COMMIT MoU) ကိုလည်း ၂၀၀၄ ခုနှစ်တွင် သဘောတူလက်မှတ်ရေးထိုးခဲ့ပါကြောင်း၊ ထို့ပြင် မြန်မာနိုင်ငံသည် ASEAN Convention Against Trafficking in Persons, Especially Women and Child တွင်လည်း အခြားသော ASEAN နိုင်ငံများနည်းတူ ၂၀၁၅ ခုနှစ် နိုဝင်ဘာက လက်မှတ်ရေးထိုးပြီး အဖွဲ့ဝင်အဖြစ် ဝင်ရောက်ခဲ့ကြောင်း။ ထိုနည်းတူစွာ နှစ်နိုင်ငံ အဆင့်တွင်လည်း အိမ်နီးချင်းနိုင်ငံများဖြစ်သည့် ထိုင်း၊ တရုတ်နိုင်ငံတို့နှင့် လူကုန်ကူးမှုပူးပေါင်းတိုက်ဖျက်ရေးဆိုင်ရာ နားလည်မှုစာချွန်လွှာများ လက်မှတ်ရေးထိုးပြီး Plan of Action များ ရေးဆွဲအကောင်အထည်ဖော်ဆောင်ရွက်လျက် ရှိပါကြောင်း။

နိုင်ငံတော်အဆင့် လူကုန်ကူးမှုတိုက်ဖျက်ရေးဆိုင်ရာ (၅)နှစ်စီမံကိန်းကို ၂၀၀၇ ခုနှစ်မှ ၂၀၁၁ ခုနှစ်အထိ ပထမ (၅)နှစ် စီမံကိန်းအဖြစ်လည်းကောင်း၊ ၂၀၁၂ ခုနှစ်မှ ၂၀၁၆ ခုနှစ်အထိ ဒုတိယ (၅)နှစ် စီမံကိန်းအဖြစ်လည်းကောင်း ကဏ္ဍကြီး (၅)ရပ်ဖြင့် နှစ်အလိုက်စီမံကိန်းများ ရေးဆွဲကာ အကောင်အထည်ဖော်ဆောင်ရွက်လျက် ရှိပါကြောင်း။

"လူကုန်ကူးခံရသူများအတွက် ကာကွယ်စောင့်ရှောက်ခြင်းနှင့် ပြန်လည်ဝင်ဆံ့ပေါင်းစည်းရေးလုပ်ငန်း၏ ဝန်ဆောင်မှုများ ပိုမိုတိုးတက်ကောင်းမွန်စေရေး" ဆိုသည့် စီမံကိန်းအောင်မြင်နိုင်ရန်အတွက် အဖွဲ့အစည်းပေါင်းစုံ၊ ဌာနပေါင်းစုံက ကဏ္ဍပေါင်းစုံမှ ပူးပေါင်းပါဝင်ဆောင်ရွက်ကြရမည်ဖြစ်ပါကြောင်း ပြောကြားသည်။

ယင်းနောက် World Vision (Myanmar) ၏ National Director Mr. Suresh Barlett က နှုတ်ခွန်းဆက်စကား ပြောကြားသည်။

အဆိုပါစီမံကိန်းနှင့်ပတ်သက်၍ World Vision (Myanmar) ၏ Grant Manager နော်ဂျဲနဗီးက ရန်ကုန်တိုင်းဒေသကြီးအတွင်းရှိ (၁၀)မြို့နယ်၊ မန္တလေးတိုင်းဒေသကြီးအတွင်းရှိ (၃)မြို့နယ်၊ ရှမ်းပြည်နယ် ကျိုင်းတုံမြို့၊ တနင်္သာရီတိုင်းဒေသကြီး ကော့သောင်းမြို့နယ်တို့တွင် ပူးပေါင်းဆောင်ရွက်သွားမည်ဖြစ်ပြီး ဦးတည်ချက် (၂)ရပ်ဖြစ်သည့် လူကုန်ကူးခံရသူဗဟိုပြု စစ်ဆေးစုံစမ်းမှုနှင့် တရားစွဲဆိုခြင်း ပိုမိုတိုးတက်လာစေရန် မြန်မာနိုင်ငံရဲတပ်ဖွဲ့ဝင်များ၊ တရားသူကြီးများ၊ ဥပဒေအရာရှိများ လူကုန်ကူးခံရသူများကို ကူညီပံ့ပိုးသော Social workers များကို သင်တန်းပေးခြင်း၊ သင်တန်းအရည်အသွေး ပိုမိုကောင်းမွန်လာရန်၊ နောက်ဆက်တွဲသင်ခန်းစာများ ဆက်လက်ထုတ်လုပ်သွားရန် မွမ်းမံသင်တန်းများပေးရန်၊ လူကုန်ကူးခံရသူများကို ထောက်ပံ့ပေးရေးအစီအစဉ်များကို ပညာရှင်များနှင့် ပြုလုပ်သွားရန်၊ တရားစွဲဆိုခြင်း၊ စာစောင်ထုတ်ဝေခြင်း၊ Social workers များအား ထောက်ပံ့ခြင်းများ ပူးပေါင်းဆောင်ရွက်သွားမည်ဟု ရှင်းလင်းပြောကြားသည်။

ထို့ပြင် မြန်မာနိုင်ငံရှိ လူကုန်ကူးခံရသူများ ကာကွယ်စောင့်ရှောက်မှုနှင့် လူတန်းစေ့ဝင်ဆံ့ရေး ပြန်လည်ထူထောင်ရေးအတွက် ရည်မှန်းချက်ထားပြီး ၂၀၁၅ ခုနှစ် အောက်တိုဘာ ၁ ရက်မှ ၂၀၁၈ ခုနှစ် အောက်တိုဘာ ၃၀ ရက်အထိ (၃)နှစ်စီမံကိန်းအတွက် အမေရိကန်ပြည်ထောင်စုမှ အမေရိကန်ဒေါ်လာ ခုနစ်သိန်း ထောက်ပံ့ငွေဖြင့် ပြည်ထဲရေးဝန်ကြီးဌာနအောက်ရှိ ဌာနများနှင့် ဆက်စပ်ဌာနများဖြစ်သော ပြည်ထောင်စုရှေ့နေချုပ်ရုံး၊ ဩစတြေးလျနိုင်ငံ AATIP၊ အမေရိကန်သံရုံး လူမှုဝန်ထမ်း ပြန်လည်နေရာချထားရေးဌာန ဝန်ထမ်းများ INGO၊ NGO နှင့် CSO၊ လူကုန်ကူးမှုတားဆီးရေးလုပ်ငန်းအဖွဲ့ (AHTWG)များဖြစ်သည့် UN အဖွဲ့အစည်းများ၊ မိတ်ဖက်အဖွဲ့အစည်း ရန်ကုန်ကရင်နှစ်ချင်း အမျိုးသမီးများအသင်း (YKBWA) တို့နှင့် ပူးပေါင်းဆောင်ရွက်ကြမည်ဖြစ်ကြောင်း ၎င်းက ဆက်လက်ပြောကြားသည်။

ထို့နောက် မြန်မာနိုင်ငံမှ လူကုန်ကူးမှုတားဆီးနှိမ်နင်းရေးရဲတပ်ဖွဲ့ တပ်ဖွဲ့မှူး ရဲမှူးချုပ် ဝင်းနိုင်ထွန်းနှင့် World Vision (Myanmar) ၏ National Director Mr. Suresh Barlett တို့က မြန်မာနိုင်ငံ လူကုန်ကူးမှုတိုက်ဖျက်ရေးစီမံကိန်းအကောင်အထည်ဖော်ဆောင်ရွက်ရေးသဘောတူညီမှုကို မှတ်တမ်းတင်လက်မှတ်ရေးထိုးကြပြီး တက်ရောက်လာကြသူများနှင့်အတူ မှတ်တမ်းတင်ဓာတ်ပုံရိုက်ကြသည်။

World Vision (Myanmar) သည် ကလေးသူငယ်နှင့် မိသားစုများ ဖွံ့ဖြိုးတိုးတက်ရေးအတွက် မြန်မာနိုင်ငံတွင် (၂၅)နှစ်အကြာ ဆောင်ရွက်လျက်ရှိသည့် အဖွဲ့အစည်းလည်းဖြစ်သည်။ **(သတင်းစဉ်)**

နိုင်ငံတော်သမ္မတ ဦးသိန်းစိန် ပြည်ထောင်စုတိုင်းရင်းသားလူမျိုးများဖွံ့ဖြိုးရေး တက္ကသိုလ်မှ ဆရာ ဆရာမများ၊ ကျောင်းသား ကျောင်းသူများအား တွေ့ဆုံသြဝါဒစကားပြောကြား

ပြည်ထောင်စုသား မျိုးဆက်သစ်များ၏ အနာဂတ်ဘဝများ သာယာလှပရေးအတွက် နှလုံးသွင်းကြိုးစားပေးကြစေလို

နေပြည်တော် မတ် ၁၆

ပြည်ထောင်စုသမ္မတမြန်မာနိုင်ငံတော် နိုင်ငံတော်သမ္မတ ဦးသိန်းစိန်သည် ယနေ့မွန်းလွဲပိုင်းတွင် စစ်ကိုင်းမြို့ ရွာသစ်ကြီးရှိ နယ်စပ်ရေးရာဝန်ကြီးဌာန ပညာရေးနှင့်လေ့ကျင့်ရေးဦးစီးဌာန ပြည်ထောင်စုတိုင်းရင်းသားလူမျိုးများ ဖွံ့ဖြိုးရေးတက္ကသိုလ်မှ ဆရာ ဆရာမများ၊ ကျောင်းသား ကျောင်းသူများအား တွေ့ဆုံသြဝါဒစကား ပြောကြားသည်။ (အောက်ပုံ)

တွေ့ဆုံပွဲအခမ်းအနားသို့ ပြည်ထောင်စုဝန်ကြီးများ၊ တိုင်းဒေသကြီး ဝန်ကြီးချုပ်များ၊ ကာကွယ်ရေးဦးစီးချုပ်ရုံး(ကြည်း)မှ ဗိုလ်ချုပ်ထွန်းထွန်းနောင်၊ တိုင်းမှူးများ၊ ဌာနဆိုင်ရာအကြီးအကဲများ၊ တက္ကသိုလ်နှင့် ဒီဂရီကောလိပ်တို့မှ ပါမောက္ခများ၊ ဆရာ ဆရာမများ၊ ကျောင်းသား ကျောင်းသူများ တက်ရောက်ကြသည်။

တွေ့ဆုံပွဲတွင် နိုင်ငံတော်သမ္မတက ယနေ့တွင် တိုင်းရင်းသား မျိုးဆက်သစ် လူငယ်များကို တစုတစည်းတည်း တွေ့ဆုံရသည့်အတွက် အထူးပင် ဝမ်းမြောက်ပါကြောင်း၊ ဤတက္ကသိုလ်ကို စတင်တည်ထောင် ဖွင့်လှစ်ခဲ့ရခြင်း၏ ရည်ရွယ်ချက်မှာ ပြည်ထောင်စုအတွက် အားကိုးအားထားပြုနိုင်သည့် လူငယ်ခေါင်းဆောင်များ မွေးထုတ်ပေးရန် ဖြစ်ပါကြောင်း။

ဤကျောင်းသည် ဖွံ့ဖြိုးရေးသိပ္ပံအဖြစ် စတင်ပေါက်ဖွားလာခဲ့သည်မှာ နှစ်ပေါင်း ၅၀ ကျော် သက်တမ်းရှည်ကြာခဲ့ပြီဖြစ်သည်ကို ဂုဏ်ယူဖွယ်ရာ တွေ့မြင်ကြရမည်ဖြစ်ပါကြောင်း၊ ၁၉၆၄ ခုနှစ် အောက်တိုဘာ ၂၀ ရက်က စစ်ကိုင်းမြို့တွင် ဖွံ့ဖြိုးရေးသိပ္ပံအဖြစ် စတင်ဖွင့်လှစ်ခဲ့ပြီး မူလတန်း ဆရာအတတ်သင်နှင့် အထူးမူလတန်း ဆရာအတတ်သင် သင်တန်းများ စတင်ဖွင့်လှစ်ခဲ့ပါကြောင်း၊ ၁၉၉၁ ခုနှစ် မေ ၁၀ ရက်တွင် တက္ကသိုလ်အဖြစ် အဆင့်မြှင့်တင်ခဲ့ပြီး ပညာရေးမဟာဘွဲ့၊ မဟာဒဿန(ပညာရေးဘွဲ့)နှင့် ပညာရေးဘွဲ့(B.Ed) သင်တန်းများ ဖွင့်လှစ်ခဲ့ပါကြောင်း၊ စတင်တည်ထောင်ဖွင့်လှစ်ခဲ့သည့် ၁၉၆၄ ခုနှစ်မှ ၂၀၁၅ ခုနှစ်အထိ ဤကျောင်းတော်ကြီးမှ မဟာပညာရေးဘွဲ့ရ ၉၃ ဦး၊ မဟာဒဿနပညာရေးဘွဲ့ရ ၃၅ ဦး၊ ပညာရေးဘွဲ့(B.Ed) ၃၄၅၄ ဦး၊ ဆရာအတတ်သင် ဒီပလိုမာဘွဲ့ရ ၆၃၅ ဦး၊ အလယ်တန်းဆရာအတတ်သင် ၉၅၆ ဦး၊ အထူးမူလတန်း ဆရာအတတ်သင် ၄၆၁ ဦး၊ မူလတန်းဆရာအတတ်သင် ၇၅၅၇ ဦး မွေးထုတ်ပေးနိုင်ခဲ့ပါကြောင်း၊ ထိုသို့ မွေးထုတ်ပေးခဲ့သည့်အထဲတွင် တိုင်းရင်းသား လူမျိုးပေါင်း ၉၂ မျိုး ပါဝင်နေသည်ကို တွေ့ရှိရမည် ဖြစ်ပါကြောင်း။

ဤကျောင်းတော်ကြီးကမွေးထုတ်ပေးလိုက်သည့် ဖွံ့ဖြိုးရေးတက္ကသိုလ်ဆင်းလူငယ်များသည် သက်ဆိုင်ရာဒေသများတွင် ပညာရေးဝန်ထမ်းများအဖြစ် မျိုးဆက်သစ်လူငယ်များကို ပြုစုပျိုးထောင်ပေးခဲ့ကြပါကြောင်း၊ ယနေ့အချိန်တွင် ဤကျောင်းတော်ကြီးမှ မွေးထုတ်ပေးလိုက်သည့် လူငယ်များသည် ပြည်သူ့လွှတ်တော်၊ အမျိုးသားလွှတ်တော်၊ တိုင်းဒေသကြီးလွှတ်တော်နှင့် ပြည်နယ်လွှတ်တော်များတွင် လွှတ်တော်ကိုယ်စားလှယ်များအဖြစ် ဒီမိုကရေစီကူးပြောင်းရေးတွင် အရေးကြီးသည့်အခန်းကဏ္ဍများ၌ တာဝန်ထမ်းဆောင်နေကြသည်ကိုလည်း ဂုဏ်ယူဝမ်းမြောက်ဖွယ်ရာ တွေ့မြင်နေရပြီဖြစ်ပါကြောင်း၊ ဤကျောင်းတော်ကြီးက မွေးထုတ်ပေးလိုက်သည့် လူငယ်များကို ဒေသဆိုင်ရာ ပြည်သူလူထုက မည်မျှအထိ ယုံကြည်အားကိုးကြသည်ကို လွှတ်တော်ကိုယ်စားလှယ်များအဖြစ် ရွေးချယ်တင်မြှောက်နေကြသည်ကို ကြည့်ခြင်းအားဖြင့် ထင်ရှားစွာ တွေ့မြင်နိုင်ပါကြောင်း၊ အမိတက္ကသိုလ်ကျောင်းတော်ကြီးအတွက် ဂုဏ်ယူစရာဖြစ်သကဲ့သို့ အားကျအတုယူစရာ အောင်မြင်မှုများပင်ဖြစ်ပါကြောင်း၊ ရေခံမြေခံကောင်းဖြစ်သည်ကို ပြသနေခြင်းဖြစ်သကဲ့သို့ အစဉ်အလာကောင်းများကို ရေးထိုးနေခြင်းလည်းဖြစ်ရာ နိုင်ငံတော်အတွက်လည်း အထူးဝမ်းမြောက် ဂုဏ်ယူဖွယ်ရာဖြစ်သည်ကို အလေးအနက်ထားပြောကြားလိုပါကြောင်း။

ယခုအချိန်တွင် နိုင်ငံတော်သည် ဒီမိုကရေစီအသွင်ကူးပြောင်းရေးကို ညင်သာချောမွေ့စွာ လျှောက်လှမ်းနိုင်ခဲ့ပြီဖြစ်သကဲ့သို့ နိုင်ငံတကာ၏ အသိအမှတ်ပြုမှု၊ ထောက်ခံမှုများနှင့် နိုင်ငံတကာမျက်နှာစာတွင် ထိုက်သင့်သည့် ဂုဏ်သိက္ခာကို ပြန်လည်ရရှိနေပြီဖြစ်ပါကြောင်း၊ နှစ်ပေါင်းများစွာ နောက်ကျကျန်ရစ်ခဲ့ရသည့် မိမိတို့နိုင်ငံသည် ဖွံ့ဖြိုးရေးလမ်းကြောင်းပေါ်သို့ မျှော်လင့်စရာအကောင်းဆုံး အနေအထားနှင့် ရောက်ရှိလာခဲ့ပြီဖြစ်ပါကြောင်း၊ စတင်ခဲ့ပြီဖြစ်သည့် နိုင်ငံတည်ဆောက်ရေး ခရီးရှည်ကြီးတွင် မျိုးဆက်သစ်တိုင်းရင်းသားလူငယ်များ၏ အခန်းကဏ္ဍသည် လွန်စွာအရေးကြီးပါကြောင်း၊ ထို့ကြောင့် ယနေ့ ဤကျောင်းတော်ကို အရောက်လာခဲ့ခြင်းလည်း ဖြစ်ပါကြောင်း၊ ဤကျောင်းတော်ကြီးတွင် တိုင်းရင်းသားလူငယ်များ စုံလင်စွာတက်ရောက်နေကြပါကြောင်း၊ ပြည်ထောင်စုစိတ်ဓာတ်ကိုအခြေခံပြီး ရည်ရွယ်ချက်ကောင်းများနှင့် တည်ထောင်ထားရှိသည့် ဤတက္ကသိုလ်၊ ဤကျောင်းတော်ကြီးသည် ပြည်ထောင်စုအတွက် အရေးကြီးသည့် အခြေခံအုတ်မြစ်တစ်ခုလည်း ဖြစ်ပါကြောင်း။

ယနေ့ နိုင်ငံရေးအပြောင်းအလဲများ ဆက်တိုက်ဖြစ်ပေါ်လာချိန်တွင် ပထမဦးဆုံးအချက်အနေဖြင့် **“ဖက်ဒရယ်စနစ်ကို အခြေခံသည့် ပြည်ထောင်စုကြီး ပေါ်ထွန်းလာရေး”** ကို အလေးအနက်ထား ရှင်းလင်းပြောကြားလိုပါကြောင်း၊ ကမ္ဘာပေါ်တွင် ပြည်ထောင်စုနိုင်ငံများ ပေါ်ထွန်းခဲ့ကြသကဲ့သို့ ညီညွတ်ရေးပြိုကွဲချိန်တွင် အပိုင်းပိုင်းကွဲပြိုခဲ့ရသည့် ပြည်ထောင်စုနိုင်ငံတော်များကိုလည်း တိုင်းရင်းသားလူငယ်များ၏ မျက်စိရှေ့မှာပင် မြင်တွေ့ခဲ့ကြရပြီးဖြစ်ပါကြောင်း၊ နိုင်ငံရေးအယူဝါဒများ၊ အင်အားကြီးနိုင်ငံများ၏ မဟာဗျူဟာအကျိုးစီးပွားများကြောင့် ခိုင်မာပါသည်ဆိုသည့် ပြည်ထောင်စုနိုင်ငံကြီးများတွင် **“သူတစ်လူငါတစ်မင်းနှင့် စစ်တလင်း”** များ ဖြစ်ခဲ့ကြသည်ကိုလည်း သတိပြုမိကြမည်ဖြစ်ပါကြောင်း၊ မိမိတို့နိုင်ငံ၏ နိုင်ငံတော်သီချင်းတွင်ပါဝင်နေသည့် **“ခွင့်တူညီမျှ ဝါဒဖြူစင်တဲ့မြေ”** ဖြစ်စေရေးအတွက် ပြည်ထောင်စုကြီးနှင့် လိုက်လျောညီထွေဖြစ်မည့် ဖက်ဒရယ်စနစ်ကို ရွေးချယ်နိုင်ရန် လွန်စွာအရေးကြီးပါကြောင်း၊ မိမိတို့မျှော်မှန်းသည့် ပြည်ထောင်စု၊ မိမိတို့မျှော်မှန်းသည့် ဖက်ဒရယ်စနစ်ဆိုသည်မှာ ပြည်နယ်များနှင့် ဖွဲ့စည်းတည်ဆောက်ထားသည့် ပြည်ထောင်စုနိုင်ငံတော်ပင် ဖြစ်ပါကြောင်း၊ ၂၀၀၈ ခုနှစ် ဖွဲ့စည်းပုံအခြေခံဥပဒေတွင် နိုင်ငံတော်ကို ယခုကဲ့သို့ ဖွဲ့စည်းတည်ဆောက်ထားခြင်း ဖြစ်ပါကြောင်း။

ကွန်ဖက်ဒရေးရှင်းနှင့် ဖက်ဒရယ်မှာ သဘောသဘာဝအားဖြင့် ကြီးကြီးမားမား ကွဲပြားခြားနားသည်ကို ကျယ်ကျယ်ပြန့်ပြန့် နားလည်သဘောပေါက်ထားကြရန် လိုအပ်ပါကြောင်း၊ အဘယ့်ကြောင့်ဆိုသော် ကွန်ဖက်ဒရေးရှင်းနိုင်ငံများသည် ပြိုကွဲလွယ်သည့် ဖွဲ့စည်းတည်ဆောက်မှုနှင့် အကျိုးစီးပွားပဋိပက္ခများကြောင့် ရေရှည်တည်တံ့ ခိုင်မြဲရန်မလွယ်ကူပါကြောင်း၊ ကမ္ဘာတွင် ပြိုကွဲသွားသည့် ပြည်ထောင်စုများကို လေ့လာကြည့်ပါက ကွန်ဖက်ဒရေးရှင်းပုံစံနိုင်ငံများစုစည်းထားသည့် ပေါင်းစည်းမှုမျိုးဖြစ်နေသည်ကို သတိကြီးကြီးထားပါက တွေ့မြင်နိုင်မည် ဖြစ်ပါကြောင်း၊ မိမိတို့မျှော်မှန်းသည့် ဖက်ဒရယ်ဆိုသည်မှာ ကရင်တိုင်းရင်းသားတစ်ယောက်သည် ကရင်ပြည်နယ်သာမက ပြည်ထောင်စုကြီးတစ်ခုလုံးနှင့် သက်ဆိုင်ပါကြောင်း၊ ပြည်ထောင်စုသားဆိုသည်မှာ ညီရင်းအစ်ကို မောင်ရင်းနှမစိတ်ဓာတ်နှင့် တစ်အူထုံ့ဆင်းသွေးသားအရင်းအချာ ပဋိညာဉ်နှင့်စုစည်းနေထိုင်ကြသည့် သဘောသဘာဝမျိုး ဖြစ်ပါကြောင်း၊ ကွန်ဖက်ဒရေးရှင်းဆိုသည်မှာ မဟာဗျူဟာအရဖြစ်စေ၊ နိုင်ငံရေးအရဖြစ်စေ၊ ဒေသအခြေအနေအရဖြစ်စေ အခြေအနေအကြောင်းတစ်ရပ်ရပ်တွင် စုစည်းနေထိုင်ရန် ပဋိညာဉ်များထားရှိပြီး တည်ဆောက်ထားကြခြင်းဖြစ်ပါကြောင်း၊ အခန့်မသင့် အကြောင်းမလှသည့် တစ်ချိန်ချိန်တွင် နိုင်ငံများအကြား ထားရှိခဲ့သည့် ပဋိညာဉ်များပျက်ပြယ်ပြီး အလွယ်တကူ ပြိုကွဲသွားတတ်ကြပါကြောင်း။

ဖွံ့ဖြိုးရေးသိပ္ပံမှ စတင်ခဲ့သည့် နှစ်ပေါင်း ၅၀ ကျော် သက်တမ်းအတွင်း ဤကျောင်းတော်ကြီးမှ မဟာပညာရေးဘွဲ့ရ ၉၃ ဦး၊ မဟာဒဿနပညာရေးဘွဲ့ရ ၃၅ ဦး၊ ပညာရေးဘွဲ့ (B.Ed) ၃၄၅၄ ဦး၊ ဆရာအတတ်သင် ဒီပလိုမာဘွဲ့ရ ၆၃၅ ဦး၊ အလယ်တန်းဆရာအတတ်သင် ၉၅၆ ဦး၊ အထူးမူလတန်းဆရာအတတ်သင် ၄၆၁ ဦး၊ မူလတန်းဆရာအတတ်သင် ၇၅၅၇ ဦး မွေးထုတ်ပေးနိုင်ခဲ့

မိမိတို့နိုင်ငံတော်၊ မိမိတို့ပြည်ထောင်စု၏ သမိုင်းကို ပြန်ကြည့်ပါက ခေတ်အဆက်ဆက်မည်မျှပင် ကမ္ဘာ့အခြေအနေများ ပြောင်းလဲခဲ့သော်လည်း အစဉ်အမြဲမပြောင်းလဲသည့် ပြည်ထောင်စုစိတ်ဓာတ်ကို အရင်းတည်ပြီး တည်ဆောက်ထားခဲ့သည်ကို သိရှိထားပြီး ဖြစ်ပါကြောင်း၊ ပြည်ထောင်စု၏ မည်သည့်အရပ်ဒေသတွင် နေထိုင်သည်ဖြစ်စေ၊ ဥမကွဲသိုက်မပျက် နေထိုင်သွားလိုသည့် စိတ်ဓာတ်သည် မိမိတို့နိုင်ငံ၊ မိမိတို့ပြည်ထောင်စုကို စည်းနှောင်ထားသည့် ပြည်ထောင်စုစိတ်ဓာတ်ပင်ဖြစ်ပါကြောင်း၊ အခွင့်အရေး ညီတူညီမျှဖြစ်ရမည်ဖြစ်ပြီး ဝါဒရေးရာကွဲပြားမှုမရှိခြင်းသည် မိမိတို့ဘိုးဘွားများ မျှော်မှန်းခဲ့သည့် ဖက်ဒရယ်စနစ်လည်းဖြစ်ပါကြောင်း၊ တစ်ခုတည်းသော တပ်မတော်ဖြစ်ခြင်း၊ အားနည်းသည့်ဒေသများကို အားကောင်းသည့်ဒေသများက ခွဲဝေမျှဝေပြီး အတူတူခံစားခြင်းနှင့် ဖွံ့ဖြိုးမှုတန်းတူဖြစ်ရမည် ဖြစ်သကဲ့သို့ အကြားအလပ်မရှိ သွေးစည်းမှုရှိနေရမည်ဖြစ်ပါကြောင်း၊ **“လက်သည်းဆိတ်တော့ လက်ထိပ်နာ”** ဆိုသကဲ့သို့ မိမိပြည်နယ် မိမိဒေသတစ်ခုတည်းအတွက်သာမက ပြည်ထောင်စု၏ မည်သည့်နေရာအတွက်ပင်ဖြစ်စေ ထိန်းသိမ်းကာကွယ်စောင့်ရှောက်ကြရမည်ဖြစ်ပါကြောင်း၊ ထို့ကြောင့် မိမိတို့မျှော်မှန်းသည့် **“ခွင့်တူညီမျှ ဝါဒဖြူစင်တဲ့ ဖက်ဒရယ်စနစ်ကို အခြေခံသည့် ပြည်ထောင်စုနိုင်ငံတော်ဖြစ်ပေါ်လာရေး”** တွင် မားမားမတ်မတ်ရပ်တည်ပြီး ပါဝင်ပေးကြရန် အလေးအနက်ထား တိုက်တွန်းပြောကြားလိုပါကြောင်း။

စာမျက်နှာ ၅ သို့

ပြည်တွင်းရေးရာ

စာမျက်နှာ ၄ မှ

ဒုတိယအချက်အနေဖြင့် **“အမျိုးသားညီညွတ်ရေးနှင့် ပြည်တွင်းငြိမ်းချမ်းရေးကို တည်ဆောက်နိုင်ကြရန်”** ရှင်းလင်းပြောကြား လိုပါကြောင်း၊ အားလုံးသိကြပြီး ဖြစ်သည့်အတိုင်း လွတ်လပ်ရေးရပြီဆိုသည်နှင့် မိမိတို့နိုင်ငံသည် ပြည်တွင်းစစ်နွံအတွင်း သက်ဆင်းကျရောက်ခဲ့ရပါကြောင်း၊ ကမ္ဘာပေါ်တွင် အရှည်ကြာဆုံး ပြည်တွင်းစစ်ဆိုသည့်အတိုင်း နှစ်ပေါင်း(၇၀)နီးပါးရှိခဲ့ပြီဖြစ်ပါကြောင်း၊ ပြည်တွင်းစစ်၏ ဆိုးကျိုးသက်ရောက်မှုကြောင့် သယံဇာတများကို ထိန်းချုပ်နိုင်ခြင်းမရှိခဲ့သည့်အတွက် သယံဇာတများသာမက မူးယစ်ဆေးဝါးနှင့် တရားမဝင်ကုန်သွယ်မှုများ ထွန်းကားခဲ့ပါကြောင်း၊ သက်ဆိုင်ရာဒေသက ပြည်သူများအနေဖြင့် စစ်ဘေးတိမ်းရှောင်ပြီး တောနှင့်တောင်များဆီသို့ ရောက်ရှိခဲ့ကြရသည်မှာ ဝမ်းနည်းဖွယ်ဖြစ်ရပ်များပင်ဖြစ်ပါကြောင်း၊ တိုင်းပြည်တစ်ပြည်၊ နိုင်ငံတစ်နိုင်ငံသည် တိုင်းသူပြည်သား၊ နိုင်ငံသားများ ညီညွတ်စည်းလုံးနေမှသာ အင်အားတောင့်တင်းမည်ဖြစ်သကဲ့သို့ အခြားနိုင်ငံများကလည်း တလေးတစားနှင့် အလေးထားတတ်ကြမည်မှာ သဘာဝပင်ဖြစ်ပါကြောင်း၊ ထို့ကြောင့် ပြီးခဲ့သည့် ငါးနှစ်တာကာလတွင် ညီညွတ်ရေးနှင့် ငြိမ်းချမ်းရေးကို အထူးဦးစားပေးပြီး ဆောင်ရွက်ခဲ့ခြင်းပင် ဖြစ်ပါကြောင်း။

ညီညွတ်ရေးနှင့် ငြိမ်းချမ်းရေးမရှိသမျှ မိမိတို့နိုင်ငံသည် တိုးတက်ရန်နှင့် မျှော်မှန်းသည့်နိုင်ငံတော် ဖြစ်ပေါ်လာရန် အလှမ်းဝေးကွာနေဦးမည်ဖြစ်ပါကြောင်း၊ နိုင်ငံရေးယုံကြည်ချက်များ မည်မျှပင်ကွဲကွဲ၊ ကွဲနေသည့်အထဲက ဘုံတူညီသည်များကို ရှာဖွေနိုင်ရမည်ဖြစ်ပါကြောင်း၊ တူညီသည်များကိုတွဲပြီး လုပ်နိုင်ရမည်ဟုခံယူပြီး ဒိုင်ယာလော့နှင့် ညှိနှိုင်းဖြေရှင်းတတ်သည့် နိုင်ငံရေးယဉ်ကျေးမှုအသစ်ကို စတင်ခဲ့ခြင်းပင် ဖြစ်ပါကြောင်း၊ အမျိုးသားညီညွတ်ရေးနှင့် ပြည်တွင်းငြိမ်းချမ်းရေးကို ပြန်ကြည့်ပါက အားလုံး ကောင်းပါသည်ဆိုသော အခြေအနေတစ်ရပ်၊ အားလုံးပြည့်စုံပြီဆိုသည့် အနေအထားတစ်ရပ်ကို မရောက်ရှိနိုင်သေးသော်လည်း လုပ်လို့ရသမျှ၊ မိမိတို့လုပ်နိုင်သမျှ ကြိုးစားပြီးလုပ်ဆောင်ခဲ့ရာတွင် ယခုအချိန်၌ ပြည်တွင်းငြိမ်းချမ်းရေးသည် မျှော်လင့်စရာအကောင်းဆုံး လမ်းကြောင်းပေါ်သို့ ရောက်ရှိနေပြီဖြစ်ပါကြောင်း။

မိမိနိုင်ငံ၊ ပြည်သူများအနေဖြင့် ရှေ့ကိုဆက်၍ များစွာလျှောက်လှမ်းကြရဦးမည်ဖြစ်ပါကြောင်း၊ ယခုအချိန်တွင် မတူကွဲပြားမှုများကို ညီညွတ်မှု၊ ငြိမ်းချမ်းမှုနှင့် စုစည်းနိုင်မည်ဆိုပါက မျှော်မှန်းသည့် နိုင်ငံတော်သစ်ဆီသို့ အချိန်တိုတိုအတွင်း အရောက်လှမ်းနိုင်မည်ပင် ဖြစ်ပါကြောင်း၊ ထို့ကြောင့် တိုင်းရင်းသားညီအစ်ကိုမောင်နှမ အမျိုးမျိုးပါဝင်နေသည့် ကျောင်းသား ကျောင်းသူများအနေဖြင့် အမျိုးသားညီညွတ်ရေးနှင့် ပြည်တွင်းငြိမ်းချမ်းရေးကို တတ်နိုင်သမျှ ပါဝင်ဆောင်ရွက်ပေးကြရန် အလေးအနက်ထား မှာကြားလိုပါကြောင်း။

တတိယအချက်အနေဖြင့် အလေးထားပြီးမှာကြားလိုသည်မှာ **“အခွင့်အလမ်းအသစ်တွေနဲ့ စိန်ခေါ်မှုအသစ်တွေအတွက် အဆင်သင့်ဖြစ်နေကြဖို့”** ဖြစ်ပါကြောင်း၊ နိုင်ငံတကာ မဟာဗျူဟာ အပြောင်းအလဲ၊ မြန်မာနိုင်ငံ၏ နိုင်ငံရေး အပြောင်းအလဲများနှင့် တစ်ချိန်တည်းမှာပင် အခွင့်အလမ်းသစ်များ၊ စိန်ခေါ်မှုအသစ်များ ထွက်ပေါ်လာနေပြီ ဖြစ်ပါကြောင်း၊ ဤကျောင်းတော်ကြီး၌ ပညာသင်ကြား ပြီးမြောက်အောင်မြင်သည့်အချိန်တွင် နေရာဒေသအမျိုးမျိုး၌ သွားရောက် တာဝန်ထမ်းဆောင်ကြရမည်ဖြစ်ပါကြောင်း၊ ပြည်ထောင်စု၏ နေရာဒေသအသီးသီးတွင် ရှိနေသည့် မျိုးဆက်သစ်လူငယ်များကို ပြုစုပျိုးထောင်ပေးကြရမည့် တာဝန်အပြင် ဤကျောင်းတော်ကြီးတွင် အခိုင်အမာဖြစ်ထွန်းလာခဲ့သည့် ပြည်ထောင်စုစိတ်ဓာတ်ကို လက်ဆင့်ကမ်းမျှဝေပေးကြရဦးမည်ဖြစ်ပါကြောင်း၊ မဖွံ့ဖြိုးသေးသည့် နယ်စပ်ဒေသများ၊ တိုင်းရင်းသားနယ်မြေများ ဖွံ့ဖြိုးတိုးတက်လာစေရန်၊ အသိပညာခေတ်တွင် ကမ္ဘာနှင့်ရင်ပေါင်တန်းနိုင်သည့် အသိပညာရှင်၊ အတတ်ပညာရှင်များ မွေးထုတ်ပေးနိုင်ရန် ဆက်လက်ကြိုးစားကြရမည် ဖြစ်ပါကြောင်း။

ယနေ့ခေတ် မိုဘိုင်းဖုန်းယဉ်ကျေးမှုအသစ် ပေါ်ပေါက်လာချိန်တွင် လူငယ်များသည်လည်း ကမ္ဘာနှင့် တိုးလျှိုပေါက် ဆက်သွယ်ဆက်ဆံနေကြပြီဖြစ်ပါကြောင်း၊ အခွင့်အလမ်းအသစ်များကို အမိအရ ရယူနိုင်ရေး အဆင်သင့်ဖြစ်နေကြရန်၊ အခွင့်အလမ်းများနှင့်အတူ ဒွန်တွဲပါရှိလာမည့် စိန်ခေါ်မှုအသစ်များကို ရင်ဆိုင်ဖြေရှင်း ကျော်လွှားနိုင်ရေးအတွက် အဆင်သင့်ဖြစ်နေကြရန် ကြိုးပမ်းအားထုတ်ကြရမည် ဖြစ်ပါကြောင်း၊ နောက်တစ်နေ့တွင် တွေ့ကြုံလာရမည့် အရာရာတိုင်းအတွက် အဆင်သင့်ဖြစ်နေစေရေး ယနေ့ကြိုးစားအားထုတ်ကြရမည် ဖြစ်ပါကြောင်း၊ မမျှော်မှန်းနိုင်သည့် အရာရာအတွက် အဆင်သင့်ဖြစ်နေအောင် မိမိကိုယ်ကိုယ်အစဉ်အမြဲသွေးနေရန် လိုအပ်ပါကြောင်း။

မိမိတို့ တည်ဆောက်ခဲ့သော ပြီးခဲ့သည့်ငါးနှစ်တွင် အကောင်းဆုံးဟု မဆိုနိုင်သော်လည်း အဘက်ဘက်တွင် မျှော်လင့်စရာအကောင်းဆုံး နိုင်ငံတော်အဖြစ် ကြိုးပမ်းတည်ဆောက်ပေးနိုင်ခဲ့ပါကြောင်း၊ နိုင်ငံတကာ အဖွဲ့အစည်းများကလည်း လာမည့်ဆယ်နှစ်အတွင်း အလားအလာအကောင်းဆုံး ထွန်းသစ်စနိုင်ငံအဖြစ် စောင့်ကြည့်နေကြပြီ ဖြစ်ပါကြောင်း၊ မြန်မာနိုင်ငံသည် ၂၁ ရာစုတွင် ဒီမိုကရေစီကူးပြောင်းရေးနှင့် ဖွံ့ဖြိုးတိုးတက်ရေးတွင် အတုယူစရာအကောင်းဆုံးနိုင်ငံတစ်နိုင်ငံအဖြစ် ရောက်ရှိနေပြီဖြစ်ပါကြောင်း။

နိဂုံးချုပ်အနေဖြင့် မိမိတို့နိုင်ငံ၏ ရှေ့ဆက်မည့်ခရီးလမ်း ချောမွေ့စေရန်၊ ပြည်ထောင်စုကြီး ကမ္ဘာတည်သရွေ့ အစွန့်ရှည်တည်တံ့နိုင်စေရန်၊ ပြည်ထောင်စုသား တိုင်းရင်းသားညီအစ်ကိုမောင်နှမများ ညီညီညွတ်ညွတ်နှင့် စည်းစည်းလုံးလုံးနေနိုင်ကြစေရန်၊ အားလုံးမျှော်လင့်တောင့်တနေသော ဖက်ဒရယ်စနစ်ကိုအခြေခံသည့် ပြည်ထောင်စုကြီးတည်ဆောက်ရေးအတွက် အားလုံးကျရာအခန်းကဏ္ဍမှ ကြိုးပမ်းဆောင်ရွက်ပေးကြရန် ယနေ့အချိန်တွင် အလေးအနက်ထား မှာကြားလိုပါကြောင်း၊ မပြီးဆုံးသေးသည့် အမျိုးသားညီညွတ်ရေးနှင့် ပြည်တွင်းငြိမ်းချမ်းရေး လုပ်ငန်းစဉ်များတွင်လည်း တက်တက်ကြွကြွပူးပေါင်းပါဝင်ပြီး နောင်လာမည့် သားစဉ်မြေးဆက်အတွက် ဆောင်ကြဉ်းပေးနိုင်ရေး ကြိုးပမ်းပေးကြရန် ပြောကြားလိုပါကြောင်း။

ဤကျောင်းတော်ကြီးတွင် ပညာသင်ကြားစဉ် အချိန်ကိုအကျိုးရှိရှိ အသုံးချကြရန်၊ သင်တန်းသူ သင်တန်းသား ညီအစ်ကိုမောင်နှမများ အချင်းချင်းအကြား စည်းလုံးညီညွတ်မှု၊ ကူညီရိုင်းပင်းမှုများကို အစပြုပေးကြရန်၊ ပြည်ထောင်စုကြီး၏ နေရာအနှံ့အပြားတွင်ရှိသည့် ပြည်ထောင်စုသားမျိုးဆက်သစ်များ၏ အနာဂတ်ဘဝများ သာယာလှပရေးအတွက် ယနေ့ အပင်ပန်းခံကြိုးပမ်းနေကြခြင်း ဖြစ်သည်ကို နှလုံးသွင်းပြီး ကြိုးစားပေးကြပါရန် အလေးအနက်ထား တိုက်တွန်းလိုပါကြောင်း။

ဤကျောင်းတော်ကြီးတွင် စိတ်ချမ်းသာသာ၊ ကိုယ်ကျန်းကျန်းမာမာနှင့် ထူးချွန်အောင်မြင်အောင် ပညာသင်ကြားနိုင်ကြပါစေ၊ သင်တန်းများပြီးဆုံးသွားသည့် အခါတွင်လည်း နေရာဒေသအသီးသီး၌ အားထားရသည့် ခေါင်းဆောင်များအဖြစ် တာဝန် ထမ်းဆောင်နိုင်ကြပါစေ၊ ပြည်ထောင်စုကြီး မပြိုကွဲ၊ မပျက်စီးရအောင် ဤကျောင်းတော်ကြီးက ပြည်ထောင်စုစိတ်ဓာတ်ကို လက်ဆင့်ကမ်းမျှဝေနိုင်ကြပါစေ၊ ဖက်ဒရယ်စနစ်ကို အခြေခံသည့် ပြည်ထောင်စုကြီး တည်ဆောက်ရေးအတွက် အားထားရသည့် နိုင်ငံ့သားကောင်းရတနာများ ဖြစ်နိုင်ကြပါစေကြောင်း ဆုမွန်ကောင်း တောင်းပါကြောင်း ပြောကြားသည်။

ထို့နောက် နိုင်ငံတော်သမ္မတနှင့် အဖွဲ့ဝင်များသည် တက္ကသိုလ်နှင့် ကောလိပ်တို့မှ ပါမောက္ခများ၊ ဆရာ ဆရာမများ၊ ကျောင်းသား ကျောင်းသူများနှင့်အတူ မှတ်တမ်းတင်ဓာတ်ပုံ ရိုက်ကြသည်။

ယင်းနောက် နိုင်ငံတော်သမ္မတက တွေ့ဆုံပွဲသို့ တက်ရောက်လာကြသည့် ကျောင်းသား ကျောင်းသူများအား ရင်းရင်းနှီးနှီးနှုတ်ဆက်သည်။

ဆက်လက်၍ နိုင်ငံတော်သမ္မတက ပြည်ထောင်စုတိုင်းရင်းသား လူမျိုးများ ဖွံ့ဖြိုးရေးတက္ကသိုလ်နှင့် ပြည်ထောင်စုတိုင်းရင်းသားလူမျိုးများ စွမ်းရည် ဖွံ့ဖြိုးရေးဒီဂရီကောလိပ်တို့အတွက် ထောက်ပံ့ငွေကျပ်သိန်း ၅၀ စီကို တာဝန်ရှိသူများထံ ပေးအပ်သည်။

ထို့နောက် နိုင်ငံတော်သမ္မတက တက္ကသိုလ်ဧည့်သည်တော် မှတ်တမ်းစာအုပ်တွင် လက်မှတ်ရေးထိုးသည်။

(သတင်းစဉ်)

နိုင်ငံတော်သမ္မတ ဦးသိန်းစိန် ပြည်ထောင်စုတိုင်းရင်းသားလူမျိုးများ ဖွံ့ဖြိုးရေးတက္ကသိုလ်အတွက် ထောက်ပံ့ငွေကျပ်သိန်း ၅၀ ကို တာဝန်ရှိသူများထံ ပေးအပ်စဉ်။ (သတင်းစဉ်)

နိုင်ငံတော်သမ္မတ ဦးသိန်းစိန် ပြည်ထောင်စုတိုင်းရင်းသားလူမျိုးများ ဖွံ့ဖြိုးရေးတက္ကသိုလ်မှ ဆရာ ဆရာမများ၊ ကျောင်းသား ကျောင်းသူများအား ရင်းရင်းနှီးနှီးနှုတ်ဆက်စဉ်။ (သတင်းစဉ်)

လှိုင်သာယာ အမှတ်(၁)ဈေး စားသုံးသူ အကာအကွယ်ပေးရေး ဟောပြောဆွေးနွေး

ရန်ကုန် မတ် ၁၆

စားသုံးသူ အကာအကွယ်ပေးရေး အကြောင်းသိကောင်းစရာ ဟောပြောပွဲကို မတ် ၁၅ ရက် နံနက် ၁၁ နာရီတွင် လှိုင်သာယာမြို့နယ် အမှတ်(၁)ဈေး၌ ကျင်းပရာ မြောက်ပိုင်းခရိုင် စည်ပင်သာယာဈေးများရုံးမှ ဌာနခွဲမှူး ဦးဇင်မင်းညွှန့်က အမှာစကားပြောကြားသည်။

စီးပွားရေးနှင့် ကူးသန်းရောင်းဝယ်ရေးဝန်ကြီးဌာန ကုန်သွယ်မှုမြှင့်တင်ရေးနှင့် စားသုံးသူရေးရာဦးစီးဌာန ရန်ကုန်တိုင်းဒေသကြီးရုံးဦးစီးအရာရှိ ဒေါ်မြင့်မြင့်ချိုနှင့်အဖွဲ့က ဟောပြောဆွေးနွေးခဲ့ကြသည်။

ဟောပြောပွဲသို့ လှိုင်သာယာမြို့နယ် ဈေးရှစ်ဈေးမှ ဈေးတာဝန်ခံနှင့် ဝန်ထမ်းများ၊ ဈေးသူ ဈေးသားများ တက်ရောက်ခဲ့ကြသည်။

(လှမိုး)

ဝမ်းမြောက်ကြောင်း သဝဏ်လွှာပေးပို့

နေပြည်တော် မတ် ၁၇

၂၀၁၆ ခုနှစ် မတ် ၁၇ ရက်တွင် ကျရောက်သော အိုင်ယာလန်နိုင်ငံ၏ အမျိုးသားနေ့အခါသမယ၌ ပြည်ထောင်စုသမ္မတမြန်မာနိုင်ငံတော် နိုင်ငံခြားရေးဝန်ကြီးဌာန ပြည်ထောင်စုဝန်ကြီး ဦးဝဏ္ဏမောင်လွင်ထံမှ အိုင်ယာလန်နိုင်ငံ နိုင်ငံခြားရေးနှင့် ကုန်သွယ်ရေးဝန်ကြီး မစ္စတာ ချားလ်စ်ဖလန်နဂန်ထံသို့ ဝမ်းမြောက်ကြောင်းသဝဏ်လွှာပေးပို့သည်။

(သတင်းစဉ်)

တောရိုင်းတိရစ္ဆာန်များ၏ အနာဂတ်ကံကြမ္မာကောင်းမွန်ရေး ပူးပေါင်းပါဝင်ပုံဖော်ပေး

မင်းမင်း(ထားဝယ်)

ကမ္ဘာပေါ်တွင် သက်ရှိပေါင်းမြောက်မြားစွာတို့သည် ရေ၊ မြေ၊ တော၊ တောင် စသည့် သဘာဝပတ်ဝန်းကျင်တို့နှင့်အတူ **အေးအတူပူအမျှ** အပြန်အလှန် အပေးအယူမျှတစွာ အမှီသဟဲပြု နေထိုင်လျက်ရှိပါသည်။ ကျွန်ုပ်တို့နိုင်ငံအနေဖြင့် ဂေဟစနစ်မျိုးစုံတွင် ဇီဝမျိုးစုံမျိုးကွဲ ပေါကြွယ်ဝသည့် နိုင်ငံတစ်နိုင်ငံဖြစ်သည်နှင့်အညီ တောရိုင်းတိရစ္ဆာန်များ၊ အပင်နှင့် သတ္တဝါမျိုးစိတ်များ ထူးခြားစုံလင်စွာ ပိုင်ဆိုင်ထားပါသည်။

ယခုအခါ တိုးတက်လာသည့် လူဦးရေတို့၏ အစီအမံများအတွက် မြို့ပြများ ဖြစ်ထွန်းလာခြင်း၊ စားနပ်ရိက္ခာလုံလောက်မှုအတွက် စိုက်ပျိုးမြေများ ချဲ့ထွင်စိုက်ပျိုးလာကြခြင်းတို့ကြောင့် တောရိုင်းတိရစ္ဆာန်များ၏ ကျက်စားနယ်မြေများ ရှားပါးလာခြင်း၊ ရာသီဥတုပြောင်းလဲဖောက်ပြန်မှုများနှင့်အတူ တောမီးလောင်ကျွမ်းမှုများ၊ သစ်တောပြုန်းတီးမှုများ တစ်နှစ်ထက်တစ်နှစ် ပိုမိုများပြားလာခြင်း၊ လူတို့၏ မတော်လောဘကြောင့် တောရိုင်းတိရစ္ဆာန်များအား တရားမဝင်ဖမ်းဆီးခြင်း၊ အမဲလိုက်သတ်ဖြတ်မှုများ၊ တရားမဝင်ရောင်းဝယ်ဖောက်ကားမှုများကြောင့် ကျွန်ုပ်တို့ နိုင်ငံအပါအဝင် ကမ္ဘာပေါ်တွင် တောရိုင်းတိရစ္ဆာန်များ တဖြည်းဖြည်း လျော့နည်းကျဆင်းလာပါသည်။ သို့ပါ၍ အဆိုပါ ရှားပါးလာသည့် တောရိုင်းတိရစ္ဆာန်များ၏ အနာဂတ်ဘဝ ရေရှည်တည်တံ့စေရေးအတွက် ထိန်းသိမ်းကာကွယ်ရေးသည် ကမ္ဘာပေါ်ရှိ လူသားတိုင်း၏ သမိုင်းပေး တာဝန်တစ်ရပ်ပင် ဖြစ်ပေသည်။

ယင်းအတွက် ရှားပါး၍ မျိုးဆက်ပျက်သုဉ်းလုဆဲ တောရိုင်းတိရစ္ဆာန်များနှင့် သစ်ပင်ပန်းမန်များ တရားမဝင် အလွန်အကျွံရောင်းဝယ်မှုကို ပူးပေါင်းထိန်းချုပ်ကာကွယ်ရန်အတွက် ကျင်းပခဲ့သည့် နိုင်ငံတကာ ကုန်သွယ်မှုဆိုင်ရာ ကွန်ဗင်းရှင်း **Convention on International Trade in Endangered Species of Wild Fauna and Flora(CITES)** မှ ၂၀၁၄ ခုနှစ် မှစ၍ နှစ်စဉ် မတ်လ(၃)ရက်နေ့ကို **ကမ္ဘာ့တောရိုင်းတိရစ္ဆာန်များနေ့**ဟု ၂၀၁၃ ခုနှစ် ဒီဇင်ဘာလ (၂၀) ရက်တွင် ကျင်းပခဲ့သည့် (၆၈)ကြိမ်မြောက် ကမ္ဘာ့ကုလသမဂ္ဂ အထွေထွေညီလာခံကြီး၏ ဆုံးဖြတ်ချက်အရ သတ်မှတ်ပေးခဲ့ပါသည်။

ယခုနှစ် ၂၀၁၆ ခုနှစ်အတွက် **ကမ္ဘာ့တောရိုင်းတိရစ္ဆာန်များနေ့**၏ အထိမ်းအမှတ် ဆောင်ပုဒ်အဖြစ် **“The future of wildlife is in our hands”** သတ်မှတ်ခဲ့ပြီး အထိမ်းအမှတ် ဆောင်ပုဒ်ခွဲအနေဖြင့် **“The future of elephants is in our hands”** ဟု သတ်မှတ်ခဲ့ပါသည်။ ဆိုလိုသည်မှာ အာဖရိကနှင့် အာရှဒေသရှိ တောဆင်ရိုင်းသတ်ဖြတ်မှုများ မြင့်တက်လျက်ရှိခြင်း၊ ဆင်စွယ်၊ ဆင်သားရေများကို လက်မှုပစ္စည်း၊ အသုံးအဆောင်ပစ္စည်းများအတွက် ရောင်းဝယ်ဖောက်ကားမှုများ တစ်နေ့တခြား တွင်ကျယ်လာခြင်းတို့ကြောင့် ဆင်များ၏ အနာဂတ်ဘဝ ပိုမိုလုံခြုံ ရှင်သန်နိုင်စေရေးအတွက် ကမ္ဘာသူ ကမ္ဘာသားများက ဆင်ထိန်းသိမ်းရေးလုပ်ငန်းများ၊ ဆင်များအပေါ် တရားမဝင် ဖမ်းဆီးသတ်ဖြတ် ရောင်းဝယ်ဖောက်ကားမှုတို့အပေါ် ကာကွယ်တားဆီးရေးလုပ်ငန်းများကို တစိုက်မတ်မတ် အာရုံစိုက်ပြီး ဆောင်ရွက်လာနိုင်ရန်အတွက် မီးမောင်းထိုးပြထားခြင်းပင်ဖြစ်သည်။

တောရိုင်းတိရစ္ဆာန်များအနက် ပြည်သူလူထုနှင့် ရင်းနှီးကျွမ်းဝင်မှုရှိပြီး လိမ္မာယဉ်ကျေးအောင် ပြုစုပျိုးထောင်နိုင်ခြင်း၊ အသိဉာဏ်မြင့်မားကာ လူမှုစီးပွားဘဝ စဉ်ဆက်မပြတ် ဖွံ့ဖြိုးတိုးတက်မှုလုပ်ငန်းစဉ်များအတွက် အသုံးဝင်ဆုံး၊ အထောက်အကူအပြုနိုင်ဆုံး သတ္တဝါကို ဖော်ညွှန်းရလျှင် ယခုနှစ် ဆောင်ပုဒ်နှင့် အကျုံးဝင်သည့် နိုင်ငံတော်၏ အဖိုးထိုက်ရတနာများအဖြစ် တင်စားခေါ်ဝေါ်ထိုက်သည့် မြန်မာ့ဆင်များပင်ဖြစ်သည်။

ဆင်များကို နိုင်ငံ၏ သမိုင်းကြောင်းအရ ရှေးဘုရင်များ လက်ထက်ကတည်းက စစ်ပွဲများတွင် အသုံးပြုခြင်း၊ ယဉ်ကျေးမှုအမွေအနှစ် ထိန်းသိမ်းရေးလုပ်ငန်းများတွင် များစွာအသုံးပြုနိုင်ခြင်း၊ ပတ်ဝန်းကျင်ထိန်းသိမ်းရေးလုပ်ငန်းစဉ်အဖြစ် သစ်ထုတ်လုပ်ရေးလုပ်ငန်းများတွင် ယနေ့တိုင် အသုံးပြုလျက်ရှိသည့်အပြင် ကမ္ဘာ့လှည့် ခရီးသည်များအပေါ် သဘာဝအခြေပြု ခရီးသွားလုပ်ငန်းများမှတစ်ဆင့် များစွာဆွဲဆောင်မှုပေးနိုင်သည့် ကုန်းနေ နို့တိုက် သတ္တဝါများအနက် အကြီးဆုံး သတ္တဝါများပင်ဖြစ်သည်။ အဓိကအနေဖြင့် အနာဂတ်ကမ္ဘာကြီး ရေရှည်တည်တံ့စေရေးအတွက် စဉ်ဆက်မပြတ် ဖွံ့ဖြိုးတိုးတက်မှု မဏ္ဍိုင်(၃)ရပ်ဖြစ်သည့် လူမှုရေး၊ စီးပွားရေး၊ သဘာဝပတ်ဝန်းကျင်ထိန်းသိမ်းရေး ကဏ္ဍများအတွက် နိုင်ငံတော်၏ အဖိုးတန်အမွေအနှစ်ဖြစ်သည့် ဆင်များ၏ အသက်ရှင်ရပ်တည်နိုင်ရေး အခန်းကဏ္ဍသည် ယနေ့ မျက်မှောက်ခေတ်ကာလအတွက် အရေးတကြီး လိုအပ်လာပါသည်။

ကမ္ဘာပေါ်တွင် ဆင်များကို အာဖရိကတိုက်၊ အာရှတိုက်တောင်ပိုင်းနှင့် အင်ဒိုချိုင်းနားကျွန်းဆွယ်တို့တွင်သာ တွေ့ရှိရပြီး အမျိုးအစားအားဖြင့် အာဖရိကချုံပုတ်နေဆင်၊ အာဖရိက တောတွင်းနေဆင်နှင့် အာရှဆင်ဟူ၍ သုံးမျိုးတွေ့ရပါသည်။ အာဖရိကဆင်များကို အာရှဆင်များကဲ့သို့ အလုပ်ခိုင်းခြင်း၊ ယဉ်ကျေးသိမ်မွေ့လာအောင် မပြုလုပ်နိုင်ပေ။ အာရှဆင်များကို အိန္ဒိယဆင်(သို့)မြန်မာဆင်၊ သီဟိုဠ်ဆင် (သို့) သီရိလင်္ကာဆင်၊ မလေးဆင်(သို့)ဘော်နီယိုဆင်နှင့် ပသျှူးဆင်(သို့)ဆုမတြားဆင်ဟူ၍ လေးမျိုးခွဲခြားနိုင်ပါသည်။ ထို့အပြင် မြန်မာဆင်အထီးများကို အစွယ်ပေါ်မူတည်၍ အစွယ်နှစ်ဖက်ပါသော ဆင်ကို စွယ်စုံဆင်၊ အစွယ်တစ်ဖက်သာပါသည့် ဆင်ကို တည်ဆင်ဟုခေါ်ပြီး အစွယ်လုံးဝမပါရှိသော ဆင်ကို ဟိုင်းဆင်ဟု အမျိုးမျိုးခေါ်ဝေါ်သုံးစွဲကြကြောင်း လေ့လာသိရှိရပါသည်။

ထို့အပြင် ဆင်များကို ပုဂ္ဂလိကပိုင်ဆင်(သို့)အိမ်မွေးဆင်နှင့် တောဆင်ရိုင်းဟူ၍ ခွဲခြားလေ့လာနိုင်ပါသည်။ ကျွန်ုပ်တို့နိုင်ငံအနေဖြင့် အိမ်နီးနားချင်း အိန္ဒိယနိုင်ငံပြီးလျှင် ဆင်အကောင်ရေ ဒုတိယအများဆုံး နိုင်ငံတစ်နိုင်ငံဖြစ်ပါသည်။ ပုဂ္ဂလိကပိုင်ဆင်အဖြစ် မှတ်ပုံတင်ထားသည့် အရေအတွက်မှာ အကောင်ရေ ၅၀၀၀ ခန့်ရှိကြောင်း သိရပြီး တိရစ္ဆာန်ဥယျာဉ်များ၊ သစ်ထုတ်လုပ်ရေးစခန်းများ၊ ဆင်စခန်းများတွင် တွေ့မြင်နိုင်မည်ဖြစ်ပါသည်။

နိုင်ငံတော်အနေဖြင့် ၁၉၉၄ ခုနှစ်တွင် ထုတ်ပြန်ပြဌာန်းခဲ့သည့် **တောရိုင်းတိရစ္ဆာန်နှင့် သဘာဝအပင်များ ကာကွယ်ရေးနှင့် သဘာဝနယ်မြေများ ထိန်းသိမ်းရေး ဥပဒေ**အရ ဆင်သည် လုံးဝကာကွယ်ထားသည့် တောရိုင်းတိရစ္ဆာန်များ (၃၉)မျိုးအနက် တစ်မျိုးအပါအဝင် ဖြစ်ပါသည်။ အဆိုပါ ဥပဒေအရ တောဆင်ရိုင်းများ ထိန်းသိမ်းနိုင်ရန်အတွက် သဘာဝနယ်မြေများ တည်ထောင်ခဲ့ပြီး လက်ရှိတွင် နိုင်ငံဧရိယာ၏ ၅ ဒသမ ၇၅ ရာခိုင်နှုန်းခန့်တွင် သဘာဝနယ်မြေ ၃၉ ခုကို တည်ထောင်ထားရှိပြီး ဖြစ်ပါသည်။ ကုလသမဂ္ဂစားနပ်ရိက္ခာအဖွဲ့ (FAO)၏ အစီရင်ခံစာတစ်ခုတွင် မြန်မာတောဆင်ရိုင်းကောင်ရေ ၃၀၀၀ ခန့်ရှိနိုင်သည်ဟု ခန့်မှန်းတွက်ချက်ထားပါသည်။

ဆင်များသည် အနာဂတ်ကမ္ဘာအတွက် အလွန်အရေးကြီးလှသည့်နှင့်အညီ ဆင်ထိန်းသိမ်းရေးလုပ်ငန်းစဉ်များအဖြစ် ပုဂ္ဂလိကပိုင်ဆင်များ ကျန်းမာရေးအတွက် ဆင်အိုရုံများ၊ ဆင်ဆေးရုံများ တည်ဆောက်ပေးရန် လိုအပ်လာခြင်း၊ စားကျက်မြေများ ရှားပါးလာမှုနှင့်အတူ လူနှင့်ဆင် ပဋိပက္ခများ (Human-Elephant Conflicts -HEC)များ လျော့ချနိုင်ရေးအတွက် ဒေသခံများအား အသိပညာပေးစည်းရုံးခြင်း၊ ဒေသခံများအား တောဆင်ရိုင်းဘေးအန္တရာယ် လွတ်ကင်းနိုင်မည့် ဒေသများသို့ ပြောင်းရွှေ့ပေးခြင်း၊ သစ်ပင်များပေါ် အိမ်များဆောက်ပေးခြင်း၊ ခြံစည်းရိုးများတွင် လျှပ်စစ်လွှတ်ခြင်း၊ တောဆင်ရိုင်းများ တရားမဝင်သတ်ဖြတ်မှုများနှင့် ပတ်သက်၍ တည်ဆဲဥပဒေများနှင့်အညီ ဖမ်းဆီးအရေးယူရန်လိုအပ်ခြင်း၊ နိုင်ငံတွင်းနှင့် နယ်စပ်ဖြတ်ကျော်ဒေသများတွင် ထိရောက်သောကင်းလှည့်ထိန်းသိမ်းခြင်းနှင့် တရားဥပဒေစိုးမိုးရေးလုပ်ငန်းများ တိုးမြှင့်ဆောင်ရွက်ရေးတို့ကို အစိုးရဌာနအကြီးအကဲများ၊ စီးပွားရေးလုပ်ငန်းရှင်များ၊ ဥပဒေပညာရှင်များ၊ အကောက်ခွန်ဝန်ထမ်းများ၊ သစ်တောဝန်ထမ်းများ အပါအဝင် နိုင်ငံသူ နိုင်ငံသားအားလုံးက တောရိုင်းတိရစ္ဆာန်များ၏ အနာဂတ်ကံကြမ္မာကောင်းမွန်ရေးအတွက် ဦးစားပေးပုံဖော်သွားရမည်ဖြစ်သည်။

သစ်တောရေးရာဦးစီးဌာနနှင့် သားငှက်ထိန်းသိမ်းရေးအဖွဲ့ (WCS) တို့ပူးပေါင်းကာ ၂၀၁၅ ခုနှစ် ဇန်နဝါရီလ ၂၁ ရက်မှ ၂၄ ရက်အထိ မြန်မာ့တောဆင်ရိုင်း ထိန်းသိမ်းကာကွယ်ရေးလုပ်ငန်းများ ပိုမိုထိရောက်စွာ အကောင်အထည်ဖော်နိုင်ရေးအတွက် **မြန်မာ့ဆင်ထိန်းသိမ်းရေးလုပ်ငန်းစီမံချက် ရေးဆွဲရေး**အတွက် အလုပ်ရုံဆွေးနွေးပွဲတစ်ရပ်ကို နေပြည်တော်၌ ကျင်းပခဲ့ပြီးဖြစ်ပါသည်။

မြန်မာနိုင်ငံသည် CITES ကွန်ဗင်းရှင်း အဖွဲ့ဝင်နိုင်ငံဖြစ်သည်နှင့် အားလျော်စွာ CITES လက်အောက်ရှိ တောဆင်ရိုင်းများ တရားမဝင် သတ်ဖြတ်ခံရမှု တားဆီးထိန်းချုပ်ရေးအရ ဆင်ထိန်းသိမ်းရေးလုပ်ငန်းများကို နိုင်ငံတကာ ဆင်ထိန်းသိမ်းရေးအဖွဲ့များဖြစ်သည့် Asian Elephant Research Centre၊ IUCN၊ Asian Elephant Specialist Group and Scientific Exploration Society တို့နှင့် ပူးပေါင်းပြီး ဆင်စာရင်းကောက်ယူခြင်းလုပ်ငန်းကို ဆောင်ရွက်လျက်ရှိပါသည်။

ထို့အပြင် ထိုင်းနိုင်ငံအခြေစိုက် ဆင်များကာကွယ်ထိန်းသိမ်းစောင့်ရှောက်ရေး အဖွဲ့အစည်းတစ်ခုဖြစ်သည့် Save Elephant Foundation (SEF) နှင့် ဆင်များလေ့ကျင့်သင်ကြားရေး၊ ဆင်ဦးစီးများကို အသိပညာပေးခြင်း၊ ဆင်များနှင့်ပတ်သက်သည့် ခရီးသွားလုပ်ငန်းများတွင် ပညာပေးခြင်းတို့ကို ဆောင်ရွက်လျက်ရှိပါသည်။ ထို့အပြင် ပတ်ဝန်းကျင်ထိန်းသိမ်းရေးနှင့် သစ်တောရေးရာဝန်ကြီးဌာနအနေဖြင့် တောရိုင်းတိရစ္ဆာန်များ မျိုးသုဉ်းပျောက်ကွယ်မှုမရှိစေရန် သဘာဝနယ်မြေများကို ထပ်မံတိုးချဲ့ထူထောင်လျက်ရှိပြီး ပတ်ဝန်းကျင်ထိန်းသိမ်းရေးဦးစီးဌာနအောက်တွင် သဘာဝပတ်ဝန်းကျင်နှင့် သား၊ ငှက်၊ တိရစ္ဆာန် ထိန်းသိမ်းရေးဌာနကို သီးခြားဖွဲ့စည်းခဲ့ပြီး သား၊ ငှက်၊ တိရစ္ဆာန်များ ရေရှည်တည်တံ့ရေးအတွက် နှစ်ရှည်စီမံကိန်းများရေးဆွဲ အကောင်အထည်ဖော်ဆောင်ရွက်လျက်ရှိပါသည်။

ဆင်များအပါအဝင် တောရိုင်းတိရစ္ဆာန်များအားလုံး မိခင်ကမ္ဘာမြေကြီးပေါ်မှ လုံးဝပျောက်ကွယ်မသွားစေရေးအတွက် မိမိ၏ ကိုယ်ပိုင်အတွေးအခေါ်၊ အသိပညာ၊ ဗဟုသုတ အဖုံဖုံတို့ဖြင့် စာနာစိတ်၊ ကိုယ်ချင်းစာစိတ်များထားရှိကာ တောရိုင်းတိရစ္ဆာန်အားလုံး၏ အနာဂတ်ကံကြမ္မာကို ကမ္ဘာပေါ်ရှိ လူသားတိုင်းမှ ကောင်းမွန်ပီပြင်လာအောင် ပုံဖော်ထုဆစ်ပေးရန် လိုအပ်ပါကြောင်း တိုက်တွန်းရေးသားလိုက်ရပါသည်။ ။

ဆင်များအပါအဝင် တောရိုင်းတိရစ္ဆာန်များအားလုံး မိခင်ကမ္ဘာမြေကြီးပေါ်မှ လုံးဝပျောက်ကွယ် မသွားစေရေးအတွက် မိမိ၏ ကိုယ်ပိုင်အတွေးအခေါ်၊ အသိပညာ၊ ဗဟုသုတ အဖုံဖုံတို့ဖြင့် စာနာစိတ်၊ ကိုယ်ချင်းစာစိတ်များထားရှိကာ တောရိုင်းတိရစ္ဆာန်အားလုံး၏ အနာဂတ်ကံကြမ္မာကို ကမ္ဘာပေါ်ရှိ လူသားတိုင်းမှ ကောင်းမွန်ပီပြင်လာအောင် ပုံဖော်ထုဆစ်ပေးရန် လိုအပ်။

ပခုက္ကူမြို့နယ် ပန်းတိုင်းခြံကျေးရွာသို့ သောက်သုံးရေလှူဒါန်း

ပခုက္ကူ မတ် ၁၆

ပခုက္ကူမြို့နယ် ပန်းတိုင်းခြံကျေးရွာ ပြည်သူများ သောက်သုံးရေဖူလုံစွာ သုံးစွဲနိုင်ရေးအတွက် ပခုက္ကူခရိုင်မီးသတ်ဦးစီးဌာန လက်ထောက်ညွှန်ကြားရေးမှူး ဦးကျော်နိုင်နှင့် ခရိုင်ပြန်/ဆက်ဦးစီးမှူး ဦးဇော်ဌေးအောင် ဦးဆောင်သော အဖွဲ့တို့သည် မတ် ၁၅ ရက် ညနေ ၄ နာရီခွဲက အဆိုပါကျေးရွာသို့ ရေဂါလန် ၁၆၀၀ ဆံ့ မီးသတ်ယာဉ်ဖြင့် ရေများ သွားရောက်လှူဒါန်းပေးပို့ခဲ့ကြောင်း သိရသည်။

ပန်းတိုင်းခြံကျေးရွာသည် ပခုက္ကူ-ရေစကြို ကားလမ်းဘေးတွင်တည်ရှိပြီး အိမ်ခြေ ၄၆၀ ခန့်နှင့် လူဦးရေ ၂၃၀၀ ကျော်ရှိသော ကျေးရွာကြီးတစ်ရွာဖြစ်ကာ ကျေးရွာပိုင် မိုးရေလှောင်ကန်နှင့် အဝီစိတွင်းတစ်တွင်းရှိကြောင်း ကျေးရွာအုပ်ချုပ်ရေးမှူး၏ပြောပြချက်အရ သိရသည်။

မိုးရေလှောင်ကန်တွင် ရေပမာဏနည်းပါးလာသည့်အတွက် ချိုးရေ၊ သုံးရေအဖြစ်သုံးစွဲပြီး အဝီစိတွင်းရေကို သောက်ရေ၊ ချက်ရေအဖြစ် သုံးစွဲကြောင်း သိရသည်။ အဆိုပါကျေးရွာရှိ အဝီစိတွင်းရေသည် မိုးတွင်းနှင့် ဆောင်းတွင်းကာလများ၌ တစ်နာရီလျှင် ရေဂါလန် ၈၀၀ ခန့်ထွက်ရှိသော်လည်း ယခုနွေရာသီကာလတွင် တစ်နာရီလျှင် ရေဂါလန် ၂၀၀ ခန့်သာထွက်ရှိနေသဖြင့် ကျေးရွာနေပြည်သူများ ရေအဆင်ပြေချောမွေ့စွာသုံးစွဲနိုင်ရေးအတွက် သွားရောက်လှူဒါန်းရခြင်းဖြစ်ကြောင်း သိရသည်။

ပခုက္ကူမြို့နယ်အတွင်း ကျေးရွာများတွင် သောက်သုံးရေအခက်အခဲများဖြစ်ပေါ်လာပါက ပခုက္ကူခရိုင်မီးသတ်ဦးစီးဌာန ဖုန်း ၀၆၂-၂၁၂၀၅ သို့ ဆက်သွယ်အကူအညီတောင်းခံနိုင်ကြောင်း သိရသည်။

ကိုဇော်(ခာတုဗေဒ)

ရောကမ်းနဖူး ထူပါရုံစေတီဦးမှ သာဓုခေါ်သံများ သာသနာတော်အတွက် အထောက်အပံ့ဖြစ်စေမည်

သတင်းဆောင်းပါး - ခင်ရတနာ(မြန်မာ့အလင်း)၊ နိုင်လင်းကြည်(ကြေးမုံ)
ဓာတ်ပုံ - သီတဂူ (မောင်မောင်)၊ သိမ့်သိမ့်မိုး

စစ်ကိုင်းမြို့ရှိ ထူပါရုံစေတီတော်ကို ဖူးတွေ့ရစဉ်။

ပတ္တမြားတို့ဖြင့် စီခြယ်ထားသည့် ထူပါရုံစေတီတော်၏ စိန်ဖူးတော်မြတ်သည် နံနက်ခင်းနေရောင်အောက်တွင် တလက်လက်တောက်ပနေသည်။

စိန်ဖူးတော်အပါအဝင် ဓာတ်တော်များ၊ ပိဋကတ်တော်ကျမ်းဦးစာများ၊ ရွှေမော်ကွန်းများ၊ ဆုတောင်းစာများ၊ ဓာတုစေတီနှင့် ဓမ္မစေတီများ၊ ရတနာပစ္စည်းများကို မင်္ဂလာနတ်ပန်းရထားမှတစ်ဆင့် အခေါက်ခေါက်ဆွဲကာ ထူပါရုံစေတီတော်မြတ်ကြီး၏ အထွတ်သို့ ပင့်ဆောင်လျက်ရှိကြသည်။

ထိုအချိန်တွင် ရွှေကျင်နိကာယဉပဉက္က႒ တွဲဖက်သာသနာပိုင် သီတဂူကမ္ဘာ့ဗုဒ္ဓတက္ကသိုလ်များ၏ အဓိပတိ သီတဂူဆရာတော်အပါအဝင် သံဃာတော်များက ဇယန္တော့ဗောဓိယာမူလေ အစချီသည့် ဇယမင်္ဂလာအောင်ဂါထာကို အဆက်မပြတ် ရွတ်ဆိုပူဇော်နေကြသည်။

ထိုအခမ်းအနားကို မတ် ၁၆ ရက် နံနက်ပိုင်းက စစ်ကိုင်းတိုင်းဒေသကြီး စစ်ကိုင်းမြို့ဦး ထူပါရုံစေတီတော်ကြီးတွင် ကျင်းပခဲ့ပြီး စစ်ကိုင်းငလျင်ကြောင့် ထိခိုက်အက်ကွဲခဲ့ရသည့် စစ်ကိုင်းမြို့ ကျက်သရေဆောင် ထူပါရုံစေတီတော်မြတ်ကြီးကို အကြီးစားပြုပြင်မှုများ အားလုံး၏ ပြီးဆုံးခြင်းမှတ်တိုင် စိန်ဖူးတော်၊ ငှက်မြတ်နားတော် အထွတ်တင်လှူပွဲအဖြစ် ကျင်းပပူဇော်ခဲ့ခြင်းဖြစ်သည်။

စစ်ကိုင်းမြို့သည် ဧရာဝတီမြစ်ကမ်းနဖူးပေါ်တွင် တည်ရှိပြီး ပုဂံပြီးပါက ဒုတိယမြောက် စေတီပုထိုးအများဆုံး တည်ရှိရာမြို့ဖြစ်သည့်အပြင် စစ်ကိုင်းတောင်ရိုးတစ်လျှောက်တွင်လည်း သံဃာတော်များနှင့် သီလရှင်များ သီတင်းသုံးနေထိုင်ရာ သာသနိကအဆောက်အအုံ အများဆုံးတည်ရှိရာ မြို့တစ်မြို့လည်း ဖြစ်သည်။

"ထူပါရုံစေတီကြီးက စစ်ကိုင်းငလျင်လှုပ်လိုက်တဲ့နောက်မှာ အတော်လေး အက်ကွဲပျက်စီးခဲ့ရတယ်။ သီတဂူဆရာတော်ဦးဆောင်တဲ့ သီတဂူသာသနာပြုအဖွဲ့နဲ့ တစ်နိုင်ငံလုံးက စုစည်းလှူဒါန်းငွေကျပ် သိန်းပေါင်းတစ်သောင်းခွဲ ကုန်ကျပြုပြင်ခဲ့တာဖြစ်ပါတယ်။ သီဟိုဠ်ကျွန်းက ထူပါရာမစေတီတော်ကြီးနည်းတူ ပုံစံတူ ပြန်ပြီးဖော်ဆောင်တာလည်းဖြစ်ပါတယ်။ မူလစေတီတော်ကို မဖျက်ဘဲနဲ့ အပြင်ဘက်ကနေ ငုံပြီး တည်ခဲ့တာဖြစ်လို့ အကုန်အကျလည်း အတော်များခဲ့ရတာဖြစ်ပါတယ်။ အချိန်ကာလအားဖြင့် သုံးနှစ်ကျော်ကြာမြင့်ခဲ့တယ်" ဟု စစ်ကိုင်းသီတဂူကမ္ဘာ့ဗုဒ္ဓတက္ကသိုလ်မှ သီတဂူဆရာတော်၏ လက်ထောက်ဆရာတော် အရှင်ဒေါက်တာ သုန္ဒရက မိန့်ကြားသည်။

ထူပါရုံစေတီတော်မြတ်ကြီး၏ မူလအစဒါယကာသည် အင်းဝဘုရင် နရပတိမင်းဖြစ်ပြီး သက္ကရာဇ် ၈၀၆ ခုနှစ်တွင် သီဟိုဠ်ကျွန်းမှ ပင့်ဆောင်လာခဲ့သည့် မြတ်စွာဘုရား ဓာတ်တော်၊ မွေတော်များကို ဌာပနာထည့်သွင်းကာ တည်ထားပူဇော်ခဲ့ခြင်းဖြစ်သည်။

နရပတိမင်းသည် ဒုတိယစစ်ကိုင်းမြို့ကို တည်ထောင်မင်းပြုခဲ့သူဖြစ်ပြီး စစ်ကိုင်းမြို့တွင် ခြောက်နှစ်ခန့်နန်းစံကာ သက္ကရာဇ် ၉၁၃ ခုနှစ်တွင် နရပတိအမည်ဖြင့် အင်းဝသို့ ပြောင်းရွှေ့မင်းပြုခဲ့သည်။

သီဟိုဠ်ကျွန်း မဟိယင်္ဂဏအရပ်မှ သံဃာတော်များသည် မြန်မာနိုင်ငံသို့ လာရောက်သာသနာပြုခဲ့ကြသည်။ ထိုမင်းလက်ထက်တွင် သီဟိုဠ်ကျွန်းသို့ ချစ်ကြည်ရေးခရီးကြွရောက်ခဲ့ပြီး သီဟိုဠ်ဘုရင် ပရက္ကမာဗာဟု မင်းကြီးက စံကားသားဖြင့် ထုထားသော ဘုရားဆင်းတုတော်များကို လက်ဆောင်အဖြစ် ပေးအပ်ခဲ့ဖူးသည်။

ထို့ပြင် ဓာတ်တော်အများအပြားကိုလည်း ဆက်သလာသည့်အတွက် စေတီပုထိုးများကို စစ်ကိုင်းမြို့ဝန်းကျင်တွင် တည်ထားခဲ့ကြပြီး ထူပါရုံစေတီ၊ မဇ္ဈိယင်္ဂဏ (မရှိခဏ)စေတီနှင့် မဟာစေတီတော်တို့ တည်ထားခဲ့ပြီး ရာဇမဏိစူဠာစေတီတော်မှာ သီဟိုဠ်ဘုရင်တို့ပေးပို့သည့် ဓာတ်တော်ကြုတ်၏ ပုံစံအတိုင်း တည်ထားခြင်းဖြင့် အင်းဝအရှင် နရပတိမင်းလက်ထက်တွင် သီရိလင်္ကာနှင့် မြန်မာသာသနာရေးရင်းနှီးချစ်ကြည်မှု အထိမ်းအမှတ် စေတီများအဖြစ် ထင်ရှားသည်။

စေတီတော်ပြုပြင်မှုများအတွက် မြန်မာဗိသုကာပညာရှင်များဖြစ်သည့် တမ္ပဝတီ ဦးဝင်းမောင်နှင့် အဖွဲ့၊ အင်ဂျင်နီယာ တမ္ပဝတီ ကိုချိုဇော်မင်း၊ ပန်းရန်ဆရာကြီး ဦးလွှန်းမောင်နှင့်အဖွဲ့၊ လက်သမား ဦးအောင်ဝင်းနိုင်နှင့်အဖွဲ့၊ ပန်းပုကျော်ဆစ် မုဒိတာ ဦးအောင်မင်းနှင့်အဖွဲ့ စတီးနှင့်သံချည်သံကွေး ဦးချိုင်းနှင့်အဖွဲ့၊ ထီးတော်ကို ဦးမော်မော်နှင့်အဖွဲ့၊ ငှက်မြတ်နားတော်ကို ဦးစံကြည်နှင့်အဖွဲ့၊ စိန်ဖူးတော်ကို သီတဂူအောင်နိုင်ဆွေနှင့် သီရိရတနာရွှေဆိုင်အလှူရှင်များအဖွဲ့၊ ပန်းထိမ်ဆရာများနှင့် ဆေးသုတ်ခြင်းကို ဦးညွန့်ဝေတို့အဖွဲ့များက တာဝန်ယူ ဆောင်ရွက်ခဲ့ကြခြင်းဖြစ်ပြီး ဖေဖော်ဝါရီ ၂၂ ရက်နှင့် ၂၃ ရက်တို့တွင် ထီးတော်ဘုံ ၁၁ ဆင့်ကို ကပ်လှူပူဇော်ခဲ့ပြီး စိန်ဖူးတော်နှင့် ငှက်မြတ်နားတော်တို့ကို ယနေ့တွင် ပူဇော်ခဲ့ခြင်းဖြစ်သည်။

"စိန်ဖူးတော်နဲ့ ငှက်မြတ်နားတော်အတွက် ငွေကျပ်သိန်း ၃၈၀၀ ကျော်ကုန်ကျခဲ့ပါတယ်။ တစ်ခုလုံးကုန်ကျစရိတ်က ငွေကျပ်သိန်းပေါင်း တစ်သောင်းခွဲဖြစ်ပါတယ်။ ကျွန်တော်ကတော့ စေတီတော်ကြီးတစ်ခုလုံးရဲ့ လျှပ်စစ်မီးတိုင်တွေနဲ့ ဘုရားကြီးဘက်စုံထိန်းသိမ်းရေး၊ လုံးတော်ပြည့်မီးလင်းရေးတွေကို ခရစ်လိုက် ကုမ္ပဏီအနေနဲ့ ပြင်ဆင်လှူဒါန်းပေးခဲ့တာဖြစ်ပါတယ်။ စေတီတော်ကြီးရဲ့ အခုမြင်ရတဲ့ ပုံသဏ္ဌာန်က သီရိလင်္ကာနိုင်ငံက မြတ်စွာဘုရားညှပ်ရိုးတော်တွေ ကိန်းဝပ်ရာ ထူပါရာမစေတီတော်ကြီးရဲ့ ပုံစံဖြစ်ပါတယ်။ အလွန်ကြည်ညိုဖွယ်ရာကောင်းတဲ့အပြင် စစ်ကိုင်းမြို့ဦးမှာရှိတဲ့ မြို့ကျက်သရေဆောင်စေတီကြီးတစ်ဆူလည်း ဖြစ်ပါတယ်"ဟု သီတဂူသာသနာပြုအဖွဲ့မှ ဦးကျော်မိုးနိုင်က ပြောသည်။

၁၉၆၇ ခုနှစ်မှတ်တမ်းများအရ မူလတည်ထားခဲ့သည့် ထူပါရုံစေတီတော်ကြီးသည် စေတီငုတ်တိုကြီးအဖြစ်သာရှိတော့ပြီး တတိယပစ္စယံအဆင့်အထိသာ ရှိခဲ့ကြောင်း သမိုင်းမှတ်တမ်းများအရ သိရပြီး ၁၉၆၇ ခုနှစ်တွင် ဒီပါမြေဆရာတော်ကြီး၏ ကြိုးပမ်းမှုကြောင့် စေတီတော်ကြီးမှာ ရွှေရောင်တဝင်းဝင်းဖြင့် ပြန်လည်အပူဇော်ခံခဲ့ရသည်။

၂၀၁၂ ခုနှစ်အထိ တည်ရှိနေခဲ့သည့် အဆိုပါစေတီတော်ကြီးသည် ယင်းကာလ နောက်ပိုင်းငလျင်ဒဏ်ကြောင့် ပျက်စီးထိခိုက်မှုများရှိသည့်အတွက် သီတဂူဆရာတော် ဦးဆောင်မှုနှင့် ယခုကဲ့သို့ ပြန်လည်ဖူးမြော်ခွင့်ရရှိခဲ့ကြောင်း သာသနာရေးဝန်ကြီးဌာနမှ တာဝန်ရှိသူတစ်ဦးက ရှင်းပြသည်။

စစ်ကိုင်းထူပါရာမ စေတီတော်ကြီးမှာ သက္ကရာဇ် ၈၄၇၊ ၈၆၃ နှင့် ၉၅၂ တို့တွင် ငလျင်ကြီးလှုပ်ခတ်ခဲ့ခြင်းကြောင့် ပြိုကျပျက်စီးခဲ့ဖူးသည်။

ထိုအခါ သက္ကရာဇ် ၉၆၇ အရောက်တွင် အနောက်ဘက်လွန်မင်းက ပြန်လည်ပြင်ဆင်ပေးခဲ့သည်။ သက္ကရာဇ် ၁၀၀၈ ခုနှစ်တွင် သာလွန်မင်းက ရွှေကိုယ်လုံးတော်ပြည့် ကပ်လှူပူဇော်ခဲ့သည်။

သက္ကရာဇ် ၁၁၄၀ တွင်လည်း စဉ့်ကူးမင်းက ရွှေသင်္ကန်းကပ်လှူခဲ့ပြီး သက္ကရာဇ် ၁၁၆၁ ခုနှစ်တွင်မူ ဗဒုံမင်းက ထီးတော်အသစ် လှူဒါန်းပူဇော်ခဲ့သည်။ သက္ကရာဇ် ၁၂၀၀ ပြည့်နှစ်တွင်မူ ငလျင်ကြီးလှုပ်ခတ်မှုဖြစ်ပွားခဲ့ပြီး ၁၃၂၉ ခုနှစ်တွင် ဒီပါမြေဆရာတော်ကြီးက ပြန်လည်ပြင်ဆင်ခဲ့သည်။

သက္ကရာဇ် ၁၃၇၅ ခုနှစ်အရောက်တွင်မူ ငလျင်ကြီးလှုပ်ခတ်ခဲ့ပြန်သဖြင့် စေတီကိုယ်လုံးတော် အက်ကွဲပျက်စီးခဲ့သည်။ ထို့ကြောင့် မကြာခဏ ငလျင်ဒဏ်သင့်မှုဘေးမှ ကင်းဝေးစေရေးအတွက် သီတဂူဆရာတော်ဦးဆောင်မှုဖြင့် ကိုယ်လုံးတော်ပြည့် သံကွန်ချာအုပ်ကာ အခိုင်အမာ တည်ထားခဲ့သည်။

ပုံစံကိုမူ ဉာဏ်တော် ၁၃၅ တောင်ရှိသည့် သီရိလင်္ကာမှ ထမင်းဦးဖောင်းပုံသို့မဟုတ် ကောက်စပါးပုံစံ ထူပါရုံစေတီတော်ကို အတုယူကာ တစ်သဝေမတိမ်း ပူဇော်ခဲ့ခြင်းဖြစ်ကြောင်း သီတဂူသာသနာပြုအဖွဲ့မှ သိရသည်။

"ဟောင်းနွမ်းပျက်စီးတဲ့အရာတွေ ပြင်ဆင်တဲ့လုပ်ငန်းကို ဘုရားအဆူဆူတို့ ချီးမွမ်းတော်မူ၏" လို့ ရှင်မဟာကဿပ မထေရ်မြတ် မိန့်ကြားအပ်ဖူးပါတယ်။ ဘာသာရေးနဲ့ ယဉ်ကျေးမှုအမွေအနှစ်တွေကို ထိန်းသိမ်းစောင့်ရှောက်ဖို့အတွက်နဲ့ နိုင်ငံသားတွေရဲ့ ဂုဏ်သိက္ခာကို စောင့်ရှောက်ထိန်းသိမ်းဖို့ ရည်ရွယ်ပြီး အင်းဝဘုရင်ကြီး နရပတိ တည်ထားကိုးကွယ်တဲ့ ထူပါရုံစေတီတော်မြတ်ကြီး ဟောင်းနွမ်းပျက်စီးနေတာကို မွမ်းမံပြုပြင်ခဲ့ရခြင်းဖြစ်တယ်" ဟု သီတဂူဆရာတော်က အခမ်းအနားတွင် မိန့်ကြားသည်။

ဘုရားရင်ပြင်တော်ပေါ်ဝယ် ထူပါရုံစေတီတော်မြတ်ကြီး အထွတ်တင်ပြီးမြောက်ခြင်းတို့တွင် တတ်အားသရွေ့လှူဒါန်းထားကြသည့် အလှူ့ဒါယကာ၊ ဒါယိကာမများ၊ စစ်ကိုင်းမြို့သူမြို့သားများ၊ အသင်းအဖွဲ့များနှင့် ဒေဝါဝင်း၊ ရာဇာဝင်းအဖွဲ့သားများက လက်အုပ်ချီမိုးကာ တရွေ့ရွေ့မြင့်တက်သွားပြီဖြစ်သည့် စိန်ဖူးတော်နှင့် ငှက်မြတ်နားတော်တို့အပါအဝင် လှူဒါန်းမှုအစုစုတို့အား မျက်တောင်မခပ်တမ်း ငေး၍ကြည်ညိုနေကြသည်။

စေတီတော်ပေါ်မှာ စိန်ဖူးတော် တပ်ဆင်ရေးအဖွဲ့ဝင်များ၏ လုပ်ဆောင်ချက်များကို အယ်လ်အီးဒီဘုတ်များမှတစ်ဆင့် အများပြည်သူတို့ မြင်တွေ့ရသဖြင့် ပိုမိုသဒ္ဓါပွားရပေသည်။

စိန်ဖူးတော်၊ ထီးတော်နှင့် ငှက်မြတ်နားတော်အစုစုတို့ တင်လှူပူဇော်ပြီးသွားချိန်တွင် သာဓုခေါ်ဆိုသံများနှင့်အတူ စေတီတော်ကြီး၏ အထက်ပစ္စယံတို့မှ ဝဲကျလာသည့် ရတနာရွှေမိုးငွေမိုးများကြောင့် ဝမ်းသာပျော်ရွှင်နေကြသည့် မြင်ကွင်းများသည် စစ်ကိုင်းတောင်ရိုးတစ်ခွင် ကျက်သရေအပေါင်းနှင့် ပြည့်စုံလွှမ်းလှပေတကား။

ထူပါရုံစေတီတော်တွင် တင်လှူမည့် စိန်ဖူးတော်၊ ငှက်မြတ်နားတော်တို့အား စေတီတော်ကို လှည့်လည် ပူဇော်ကြစဉ်။

❒ ကျောဖုံးမှ

စုံစမ်းရေးကော်မရှင်မှ ပေးပို့သော အစီရင်ခံစာအပိုင်းအသီးသီးပါ မြေကိစ္စများ လက်ခံရရှိမှု

၄။ မြေအသုံးချမှုစီမံခန့်ခွဲရေး ဗဟိုကော်မတီအနေဖြင့် ပြည်ထောင်စုလွှတ်တော်လယ်ယာမြေနှင့် အခြားမြေများ သိမ်းဆည်းခံရမှုများကြောင့် ပြည်သူများနစ်နာမှုမရှိစေရေးအတွက် စုံစမ်းရေးကော်မရှင်မှ ပေးပို့လာသည့် မြေကိစ္စအမှုတွဲ ၁၇၇၁၈ မှုကို သက်ဆိုင်ရာ ပြည်ထောင်စုဝန်ကြီးဌာနများ၊ တိုင်းဒေသကြီး သို့မဟုတ် ပြည်နယ်များသို့ စိစစ်ဖြေရှင်းနိုင်ရန်အတွက် အောက်ပါအတိုင်း ပေးပို့ဆောင်ရွက်လျက်ရှိပါသည်-

(က)	နေပြည်တော်ကောင်စီ	-	(၁၆၅၅)	မှု
(ခ)	ကချင်ပြည်နယ်	-	(၁၄၉)	မှု
(ဂ)	ကယားပြည်နယ်	-	(၃၉)	မှု
(ဃ)	ကရင်ပြည်နယ်	-	(၂၉၆)	မှု
(င)	ချင်းပြည်နယ်	-	(၃၈)	မှု
(စ)	စစ်ကိုင်းတိုင်းဒေသကြီး	-	(၈၇၁)	မှု
(ဆ)	တနင်္သာရီတိုင်းဒေသကြီး	-	(၄၄၁)	မှု
(ဇ)	ပဲခူးတိုင်းဒေသကြီး	-	(၁၈၃၉)	မှု
(ဈ)	မကွေးတိုင်းဒေသကြီး	-	(၁၀၃၂)	မှု
(ည)	မန္တလေးတိုင်းဒေသကြီး	-	(၁၈၃၂)	မှု
(ဋ)	မွန်ပြည်နယ်	-	(၄၉၄)	မှု
(ဌ)	ရခိုင်ပြည်နယ်	-	(၈၄၂)	မှု
(ဍ)	ရန်ကုန်တိုင်းဒေသကြီး	-	(၄၃၁၄)	မှု
(ဎ)	ရှမ်းပြည်နယ်	-	(၂၃၃၃)	မှု
(ဏ)	ဧရာဝတီတိုင်းဒေသကြီး	-	(၁၅၄၃)	မှု
	စုစုပေါင်း	-	(၁၇၇၁၈)	မှု

စုံစမ်းရေးကော်မရှင်မှ ပေးပို့လာသော အစီရင်ခံစာအပိုင်းအသီးသီးပါ မြေကိစ္စများအပေါ် စိစစ်ဖြေရှင်းဆောင်ရွက်ပြီးစီးမှု

၅။ မြေအသုံးချမှုစီမံခန့်ခွဲရေးဗဟိုကော်မတီသည် ပြည်ထောင်စုလွှတ်တော်လယ်ယာမြေနှင့် အခြားမြေများသိမ်းဆည်းခံရမှုများကြောင့် ပြည်သူများနစ်နာမှုမရှိစေရေးအတွက်စုံစမ်းရေးကော်မရှင်မှ ပေးပို့လာသည့် အစီရင်ခံစာအပိုင်းများပါ မြေကိစ္စအမှုတွဲ ၁၇၇၁၈ မှုနှင့် စပ်လျဉ်း၍ ၂၉-၂-၂၀၁၆ ရက်နေ့အထိ သက်ဆိုင်ရာတိုင်းဒေသကြီး သို့မဟုတ် ပြည်နယ်များအလိုက် စိစစ်ဖြေရှင်းဆောင်ရွက်ပြီးစီးမှုမှာ **ဇယား(၁)**ပါအတိုင်း ဖြစ်ပါသည်-

တိုက်ရိုက်တိုင်ကြားစာများလက်ခံရရှိမှုနှင့် စိစစ်ဖြေရှင်းဆောင်ရွက်ပြီးစီးမှု အခြေအနေ

၆။ ထို့အပြင် မြေအသုံးချမှုစီမံခန့်ခွဲရေးဗဟိုကော်မတီသည် ပြည်ထောင်စုလွှတ်တော် လယ်ယာမြေနှင့် အခြားမြေများ သိမ်းဆည်းခံရမှုများကြောင့် ပြည်သူများနစ်နာမှုမရှိစေရေးအတွက် စုံစမ်းရေးကော်မရှင်မှပေးပို့သည့် အစီရင်ခံစာအပိုင်းများပါ မြေကိစ္စများအပြင် နိုင်ငံတော်သမ္မတရုံးနှင့် ပြည်ထောင်စုအစိုးရအဖွဲ့ရုံးတို့မှ လွှဲပြောင်းပေးပို့လာသော မြေကိစ္စတိုင်ကြားစာများနှင့် မြေအသုံးချမှုစီမံခန့်ခွဲရေးဗဟိုကော်မတီသို့ တိုက်ရိုက်ပေးပို့တင်ပြလာသော မြေကိစ္စတိုင်ကြားစာများကိုလည်း စိစစ်ဖြေရှင်း ဆောင်ရွက်လျက်ရှိရာ ၂၉-၂-၂၀၁၆ ရက်နေ့အထိ မြေကိစ္စတိုင်ကြားစာ လက်ခံရရှိမှုနှင့် နေပြည်တော်၊ တိုင်းဒေသကြီး သို့မဟုတ် ပြည်နယ်အလိုက် စိစစ်ဖြေရှင်းဆောင်ရွက်ပြီးစီးမှုအခြေအနေမှာ **ဇယား(၂)**ပါအတိုင်း ဖြစ်ပါသည်-

တိုင်ကြားစာများတွင်ပါဝင်ခြင်းမရှိသော်လည်း သီးခြားပြန်လည်စွန့်လွှတ်သည့် မြေကိစ္စများစိစစ်ခြင်း

၇။ မြေအသုံးချမှုစီမံခန့်ခွဲရေးဗဟိုကော်မတီသည် တိုင်ကြားစာများတွင် ပါဝင်ခြင်း မရှိသော်လည်း သက်ဆိုင်ရာဝန်ကြီးဌာနများနှင့် ကုမ္ပဏီ အဖွဲ့အစည်းများမှ သီးခြားပြန်လည်စွန့်လွှတ်မည့် မြေကိစ္စများကို **ဇယား(၃)**ပါအတိုင်း စိစစ်ဆောင်ရွက်နိုင်ခဲ့ပါသည်-

ပြန်လည်စွန့်လွှတ်မည့် စိစစ်ပြီးမြေဧရိယာ

၈။ မြေအသုံးချမှုစီမံခန့်ခွဲရေး ဗဟိုကော်မတီအနေဖြင့် ၂၉-၂-၂၀၁၆ ရက်နေ့အထိ နေပြည်တော်၊ တိုင်းဒေသကြီး သို့မဟုတ် ပြည်နယ်များအလိုက် စိစစ်ချက်အရ အစီရင်ခံစာအပိုင်းအသီးသီးပါ မြေကိစ္စများ၌ ပြန်လည်စွန့်လွှတ်မည့် စိစစ်ပြီးမြေဧရိယာများ၊ တိုင်ကြားစာများတွင် ပါဝင်ခြင်း မရှိသော်လည်း သီးခြားပြန်လည်စွန့်လွှတ်မည့်မြေဧရိယာများနှင့် တိုက်ရိုက်တိုင်ကြားစာများအပေါ် စိစစ်ပြီး ပြန်လည်စွန့်လွှတ်မည့် မြေဧရိယာ စုစုပေါင်းမှာ **ဇယား(၄)**ပါအတိုင်းဖြစ်ပါသည်-

ပြန်လည်စွန့်လွှတ်မည့် စိစစ်ပြီးဖြစ်သည့် မြေဧရိယာများအနက် သက်ဆိုင်သူများသို့ လွှဲပြောင်းပေးအပ်ပြီး မြေဧရိယာ

၉။ မြေအသုံးချမှုစီမံခန့်ခွဲရေးဗဟိုကော်မတီသည် နိုင်ငံတော်မှ ပြန်လည်စွန့်လွှတ်မြေများကို သက်ဆိုင်သူများသို့ ပြန်လည်လွှဲပြောင်းပေးအပ်ရာတွင် မြေလက်ခံရယူသူများသို့ မြေပိုင်ဆိုင်မှု အထောက်အထားများနှင့်တကွ ခိုင်ခိုင်မာမာလွှဲပြောင်းပေးအပ်နိုင်ရေးအတွက် ဥပဒေ၊ လုပ်ထုံးလုပ်နည်းများနှင့်အညီ ဆောင်ရွက်ပေးလျက်ရှိပါသည်။ ထိုသို့ဆောင်ရွက်ရာတွင် သက်ဆိုင်ရာဌာနများအနေဖြင့် လယ်ယာမြေဖြစ်ပါက ဥပဒေအရ မြေပိုင်ဆိုင်မှု အထောက်အထားများကို စိစစ်နေစဉ်ကာလအတွင်း ယာယီပုံစံဖြင့် လွှဲပြောင်းပေးအပ်ပြီး အဆိုပါယာယီပုံစံဖြင့် လွှဲပြောင်းပေးအပ်ထားသော လယ်ယာမြေများကို ၂၀၁၂ခုနှစ်၊ လယ်ယာမြေဥပဒေ၊ နည်းဥပဒေများနှင့်အညီ လယ်ယာမြေ လုပ်ပိုင်ခွင့်ပြုလက်မှတ် ပုံစံ(၇) ထုတ်ပေးခြင်း၊ စားကျက်ပယ်ဖျက်ပြီးမြေ၊ သစ်တောပယ်ဖျက်ပြီး မြေနှင့် မြေလွတ်၊ မြေလပ်နှင့် မြေရိုင်းများဖြစ်ပါက

ဇယား (၁)

စဉ်	နေပြည်တော်၊ တိုင်းဒေသကြီး သို့မဟုတ် ပြည်နယ်	စိစစ်ဖြေရှင်းရန် အမှုတွဲပေါင်း	စိစစ်ဖြေရှင်းပြီး									စိစစ်ဖြေရှင်းဆဲ
			အသုံးပြုရန် လိုအပ်ချက်အရ မစွန့်လွှတ်သည့်မြေကိစ္စ	လျော်ကြေးပေး ညှိနှိုင်းပြီး၍ ဆက်လက်အသုံးပြုမှု	အသုံးပြုရန်ထက် ပိုမိုမှုကြောင့် စွန့်လွှတ်သည့် မြေကိစ္စ	အသုံးမပြု၍ အားလုံးစွန့်လွှတ်သည့် မြေကိစ္စ	အကြောင်းအရာတူ တိုင်စာများ	ပုဂ္ဂလိက၊ အချင်းချင်း တရားစီရင်ရေး လုပ်ငန်းအရ ဖြေရှင်းရန် မြေကိစ္စများ	မှားယွင်းတိုင်ကြားခြင်း	ပေါင်း	ရာနှိုင်းနှုန်း	
၁	နေပြည်တော်	၁၆၅၅	၈၄၈	၇၂	၃	၄	၁၂၉	၁၁၄	၃၃	၁၂၀၃	၇၂.၆၉%	၄၅၂
၂	ကချင်	၁၄၉	၃၀	၁၂	၁	၃	၄၆	၃၅	၇	၁၃၄	၈၉.၉၃%	၁၅
၃	ကယား	၃၉	၆	၃	၄	၂	၁၄	၉		၃၈	၉၇.၄၃%	၁
၄	ကရင်	၂၉၆	၁၀၇	၉	၇	၆	၆၄	၄၃	၁၈	၂၅၄	၈၅.၈၁%	၄၂
၅	ချင်း	၃၈	၁၀	၁	၁	၁	၁၅	၃	၂	၃၃	၈၆.၈၄%	၅
၆	စစ်ကိုင်း	၈၇၁	၂၀၉	၃၇	၉	၁၈	၂၃၄	၁၃၀	၁၂	၆၄၉	၇၄.၅၁%	၂၂၂
၇	တနင်္သာရီ	၄၄၁	၁၆၁	၇	၅		၁၃၂	၇၀	၃၁	၄၀၆	၉၂.၀၆%	၃၅
၈	ပဲခူး	၁၈၃၉	၅၆၂	၅၇	၁၆	၃၆	၃၇၈	၃၁၅	၁၀၄	၁၄၆၈	၇၉.၈၃%	၃၇၁
၉	မကွေး	၁၀၃၂	၂၀၀	၉	၂၅	၁၅	၂၉၂	၁၂၀	၁၅	၆၇၆	၆၅.၅၀%	၃၅၆
၁၀	မန္တလေး	၁၈၃၂	၅၂၇	၃၂	၂၂	၂၉	၈၄၉	၂၀၁	၉၀	၁၇၅၀	၉၅.၅၂%	၈၂
၁၁	မွန်	၄၉၄	၁၂၅	၁၁	၁၀	၁၃	၉၇	၂၀၅	၁၆	၄၇၇	၉၆.၅၆%	၁၇
၁၂	ရခိုင်	၈၄၂	၂၈၃	၂၀	၁၂	၆၆	၂၁၀	၁၁၂	၅၂	၇၅၅	၈၉.၆၇%	၈၇
၁၃	ရန်ကုန်	၄၃၁၄	၁၃၄၂	၅၉	၆	၃၀	၄၂၄	၁၂၀	၇၂	၂၀၅၃	၄၇.၅၉%	၂၂၆၁
၁၄	ရှမ်း	၂၃၃၃	၆၈၉	၈၁	၅၃	၆၉	၉၁၁	၂၇၈	၁၀၁	၂၁၈၂	၉၃.၅၃%	၁၅၁
၁၅	ဧရာဝတီ	၁၅၄၃	၄၈၉	၅၇	၆၀	၇၀	၂၉၈	၄၇၀	၇၄	၁၅၁၈	၉၈.၃၈%	၂၅
	စုစုပေါင်း	၁၇၇၁၈	၅၅၈၈	၄၆၇	၂၃၄	၃၆၂	၄၀၉၃	၂၂၂၅	၆၂၇	၁၃၅၉၆	၇၆.၇၄%	၄၁၂၂

ဇယား (၂)

စဉ်	နေပြည်တော်၊ တိုင်းဒေသကြီး သို့မဟုတ် ပြည်နယ်	တိုင်ကြားစာလက်ခံရရှိမှု	စိစစ်ဖြေရှင်းပြီး									စိစစ်ဖြေရှင်းဆဲ
			အသုံးပြုရန် လိုအပ်ချက်အရ မစွန့်လွှတ်သည့်မြေကိစ္စ	လျော်ကြေးပေး ညှိနှိုင်းပြီး၍ ဆက်လက်အသုံးပြုမှု	အသုံးပြုရန်ထက် ပိုမိုမှုကြောင့် စွန့်လွှတ်သည့် မြေကိစ္စ	အသုံးမပြု၍ အားလုံးစွန့်လွှတ်သည့် မြေကိစ္စ	အကြောင်းအရာတူ တိုင်စာများ	ပုဂ္ဂလိက၊ အချင်းချင်း တရားစီရင်ရေး လုပ်ငန်းအရ ဖြေရှင်းရန် မြေကိစ္စများ	မှားယွင်းတိုင်ကြားခြင်း	ပေါင်း	ရာနှိုင်းနှုန်း	
၁	နေပြည်တော်	၈၃	၆	၂	-	-	၇	၇	၂	၂၄	၂၈.၉၂%	၅၉
၂	ကချင်	၂၇	၁	-	-	-	၃	၈	၁	၁၃	၄၈.၁၅%	၁၄
၃	ကယား	၈	၁	-	-	-	၆	-	-	၇	၈.၇၅%	၁
၄	ကရင်	၈၁	၈	၁	-	-	၃	၉	၁	၂၂	၂၇.၁၆%	၅၉
၅	ချင်း	၉	၁	-	-	-	၁	၁	၁	၄	၅၅.၅၆%	၅
၆	စစ်ကိုင်း	၁၉၈	၄	၅	-	-	၇	၃၃	-	၄၉	၂၄.၇၅%	၁၄၉
၇	တနင်္သာရီ	၃၇	၁၁	-	-	-	၉	၁၁	၃	၃၄	၉၁.၈၉%	၃
၈	ပဲခူး	၄၀၄	၉၈	၁၃	—	—	၅၄	၈၆	၁၉	၂၇၀	၆၆.၈၃%	၁၃၄
၉	မကွေး	၁၅၀	-	-	-	-	၂၀	၈	-	၂၉	၁၉.၃၃%	၁၂၁
၁၀	မန္တလေး	၅၈၁	၅၇	၅	-	-	၁၇၈	၅၃	၂၃	၃၁၆	၅၄.၃၉%	၂၆၅
၁၁	မွန်	၁၇၇	၃၇	၄	၁		၆၀	၂၆	၆	၁၃၄	၇၅.၇၁%	၄၃
၁၂	ရခိုင်	၈၃	၁	၁	-	-	၁၈	၁	၄	၂၅	၃၀.၁၂%	၅၈
၁၃	ရန်ကုန်	၁၃၉၄	၁၇	၁	-	-	၁	၉	၅	၃၃	၂.၃၇%	၁၃၆၁
၁၄	ရှမ်း	၂၂၅	၄၄	၃	၂	—	၄၄	၃၄	၁၀	၁၃၇	၆၀.၈၉%	၈၈
၁၅	ဧရာဝတီ	၃၂၅	၉	၇	၂	-	၂၀	၅၆	၆	၁၀၀	၃၀.၇၆%	၂၂၅
	စုစုပေါင်း	၃၇၈၂	၂၉၅	၄၂	၅	—	၄၃၂	၃၄၂	၈၁	၁၁၉၇	၃၁.၆၅%	၂၅၈၅

၂၀၁၂ ခုနှစ်၊ မြေလွတ်၊ မြေလပ်နှင့် မြေရိုင်းများစီမံခန့်ခွဲရေး ဥပဒေ၊ နည်းဥပဒေများနှင့်အညီ မြေလွတ်၊မြေလပ်နှင့်မြေရိုင်းများ လုပ်ပိုင်ခွင့်ပြုပေးခြင်းနှင့် မြို့မြေ၊ ရွာမြေ၊ သာသနာမြေ စသည့် မြေအမျိုးအစားများဖြစ်ပါက တည်ဆဲမြေယာဥပဒေများနှင့်အညီ မြေဂရန်ထုတ်ပေးခြင်း စသည့် မြေပိုင်ဆိုင်မှုအထောက်အထားတို့ကို အမြန်ထုတ်ပေးနိုင်ရေး အလေးထားဆောင်ရွက်ပေးလျက်ရှိပါသည်။

၁၀။ ထိုသို့ ဆောင်ရွက်လျက်ရှိရာတွင် နေပြည်တော်၊ တိုင်းဒေသကြီး သို့မဟုတ် ပြည်နယ်များ၌ ၂၉-၂-၂၀၁၆ ရက်နေ့အထိ ပြန်လည်စွန့်လွှတ်မြေများကို သက်ဆိုင်သူများထံသို့ လွှဲပြောင်းပေးအပ်ပြီးစီးမှုအခြေအနေမှာ **ဇယား(၅)**ပါအတိုင်းဖြစ်ပါသည်-

ဇယား (၃)

စဉ်	အကြောင်းအရာ	စုစုပေါင်း စွန့်လွှတ်မြေ	
		အမှု	ဧက
၁	ကာကွယ်ရေးဝန်ကြီးဌာန သီးခြားစွန့်လွှတ်ခြင်း	၈၉၉	၁၈၉၁၅၃. ၇၇၁
၂	အခြားဝန်ကြီးဌာနများမှ သီးခြားစွန့်လွှတ်ခြင်း	၆၉	၂၂၂၉၃. ၂၄၄
၃	ကုမ္ပဏီအဖွဲ့အစည်းများမှ သီးခြားစွန့်လွှတ်ခြင်း	၁၁	၄၄၅၇၇. ၉၀၀
	သီးခြားစွန့်လွှတ်မြေပေါင်း	၉၇၉	၂၅၆၀၂၄. ၉၁၅

ဇယား (၄)

စဉ်	နေပြည်တော်၊ တိုင်းဒေသကြီး သို့မဟုတ် ပြည်နယ်	အစီရင်ခံစာအပိုင်းပါ မြေကိစ္စများတွင် ပြန်လည်စွန့်လွှတ်မည့်မြေ						တိုင်ကြားစာများတွင် ပါဝင်ခြင်း မရှိသော်လည်း သီးခြား စွန့်လွှတ်မည့်မြေ		တိုက်ရိုက် တိုင်ကြားစာများအပေါ် စိစစ်ပြီး စွန့်လွှတ်မည့်မြေ		စုစုပေါင်း စွန့်လွှတ်မည့်မြေ	
		အသုံးပြုရန်ထက် ပိုမိုမှုကြောင့် စွန့်လွှတ်မည့်မြေ		အသုံးမပြု၍ အားလုံး စွန့်လွှတ်မည့်မြေ		စွန့်လွှတ်မည့် မြေပေါင်း							
		အမှု	ဧက	အမှု	ဧက	အမှု	ဧက	အမှု	ဧက	အမှု	ဧက	အမှု	ဧက
၁	နေပြည်တော်	၃	၃၀၉.၀၁၀	၄	၉၅.၅၅၀	၇	၄၀၄.၅၆၀	၇	၅၉၂.၆၁၀	-	-	၁၄	၉၉၇.၁၇၀
၂	ကချင်	၁	၁၉.၆၅၀	၃	၁၈၃.၆၉၀	၄	၂၀၃.၃၄၀	၆၄	၄၃၆၈၁.၈၂၀	-	-	၆၈	၄၃၈၈၅.၁၆၀
၃	ကယား	၄	၈၉၁.၆၁၀	၂	၁၆၄၇.၂၇၀	၆	၂၅၃၈.၈၈၀	၇	၁၂၇၄.၀၄၀	-	-	၁၃	၃၈၁၂.၉၂၀
၄	ကရင်	၇	၄၃၁.၀၇၀	၆	၄၇၈.၂၁၀	၁၃	၉၀၉.၂၈၀	၁၄	၁၉၂၅.၄၀၀	-	-	၂၇	၂၈၃၄.၆၈၀
၅	ချင်း	၁	၆၅.၀၀၀	၁	၁၀.၀၀၀	၂	၇၅.၀၀၀	၁၂	၁၉၅၇.၀၄၀	-	-	၁၄	၂၀၃၂.၀၄၀
၆	စစ်ကိုင်း	၉	၂၄၁၈.၈၆၀	၁၈	၅၄၀၉.၈၅၀	၂၇	၇၈၂၈.၇၁၀	၁၄၃	၄၃၅၄၃.၄၃၃	-	-	၁၇၀	၅၁၃၇၂.၁၄၃
၇	တနင်္သာရီ	၅	၁၀၄.၁၀၆			၅	၁၀၄.၁၀၆	၄၅	၃၀၆၈.၅၁၆	-	-	၅၀	၃၁၇၂.၆၂၂
၈	ပဲခူး	၁၆	၁၂၉၂၆.၄၃၀	၃၆	၇၂၈၃.၇၈၀	၅၂	၂၀၂၁၀.၁၉၀	၈၁	၁၇၇၁၀.၄၄၈		-	၁၃၃	၃၇၉၂၀.၆၃၈
၉	မကွေး	၂၅	၁၈၂၂၂.၀၅၇	၁၅	၁၁၃.၃၉၀	၄၀	၁၈၃၃၅.၄၄၇	၂၃	၄၂၄၃.၁၆၀	-	-	၆၃	၂၂၅၇၈.၆၀၇
၁၀	မန္တလေး	၂၂	၁၄၄၆၃.၂၄၃	၂၉	၁၀၉၁၇.၃၀၉	၅၁	၂၅၃၈၀.၅၅၂	၂၅	၅၈၅၈.၈၀၄	-	-	၇၆	၃၁၂၃၉.၃၅၆
၁၁	မွန်	၁၀	၃၆.၃၅၀	၁၃	၁၅၉.၀၅၅	၂၃	၁၉၅.၄၀၁	၅၆	၁၄၂၀၅.၂၄၃	၁	၂.၀၀	၈၀	၁၄၄၀၂.၆၄၄
၁၂	ရခိုင်	၁၂	၅၆၀၁.၅၆၀	၆၆	၆၇၄၁.၉၈၃	၇၈	၁၂၃၄၃.၅၄၃	၁၂၂	၁၅၇၅၉.၈၂၀	-	-	၂၉၀	၂၈၁၀၃.၃၆၃
၁၃	ရန်ကုန်	၆	၆၀၇.၆၅၄	၃၀	၃၄၇၄.၆၆၀	၃၆	၄၀၈၂.၃၁၄	၄၈	၃၀၁၇.၇၀၃	-	-	၈၄	၇၁၀၀.၀၁၇
၁၄	ရှမ်း	၅၃	၁၁၄၉၈.၇၈၀	၆၉	၆၉၇၄.၆၈၉	၁၂၂	၁၈၄၇၃.၄၆၉	၁၂၀	၄၅၁၃၄.၉၅၂	၂	၁၉၅.၀၀	၂၄၅	၆၃၈၀၃.၄၂၁
၁၅	ဧရာဝတီ	၆၀	၂၄၄၄၇.၃၃၀	၇၀	၁၁၉၅၃.၉၈၃	၁၃၀	၃၆၄၀၁.၃၁၃	၁၂၀	၅၄၀၅၁.၉၂၆	၂	၈.၃၅	၂၅၃	၉၀၄၆၁.၅၈၉
	စုစုပေါင်း	၂၃၄	၉၂၀၄၂.၆၉၀	၃၆၂	၅၅၄၄၃.၄၁၆	၅၉၆	၁၄၇၄၈၆.၁၀၆	၉၇၉	၂၅၆၀၂၄.၉၁၅	၅	၂၀၅.၃၅၀	၁၅၈၀	၄၀၃၇၁၆.၃၇၁

စာမျက်နှာ ၉ ကော်လံ ၃ သို့ ❍

သတ္တမအကြိမ် နိုင်ငံတော်ဗဟိုသံဃာ့ဝန်ဆောင်အဖွဲ့ စတုတ္ထအကြိမ်အစည်းအဝေး ပထမနေ့ကျင်းပ

ရန်ကုန် မတ် ၁၆

သတ္တမအကြိမ် နိုင်ငံတော်ဗဟိုသံဃာ့ဝန်ဆောင်အဖွဲ့ စတုတ္ထအစည်းအဝေး ပထမနေ့ကို ရန်ကုန်မြို့ သီရိမင်္ဂလာကမ္ဘာအေးကုန်းမြေ မဟာပါသာဏလိုဏ်ဂူတော်ကြီး၌ ယနေ့နံနက် ၈ နာရီတွင် ကျင်းပရာ နိုင်ငံတော်ဩဝါဒါစရိယဆရာတော်ကြီးများ၊ နိုင်ငံတော် သံဃမဟာနာယက ဆရာတော်ကြီးများ၊ နိုင်ငံတော် ဗဟိုသံဃာ့ဝန်ဆောင် ဆရာတော်ကြီးများ ကြွရောက်တော်မူကြပြီး သာသနာရေးဝန်ကြီးဌာနမှ တာဝန်ရှိသူများ၊ တိုင်းဒေသကြီး/ပြည်နယ်သာသနာရေးမှူးများ တက်ရောက်ကြည်ညိုသည်။**(အပေါ်ပုံ)**

အစည်းအဝေးတွင် နိုင်ငံတော် ဗဟိုသံဃာ့ဝန်ဆောင်အဖွဲ့ ဥက္ကဋ္ဌ နိုင်ငံတော် သံဃမဟာနာယကအဖွဲ့ ဥက္ကဋ္ဌ အဘိဓဇမဟာရဋ္ဌဂုရု အဘိဓဇ အဂ္ဂမဟာသဒ္ဓမ္မဇောတိက ဒေါက်တာ ဘဒ္ဒန္တကုမာရာဘိဝံသက သဘာပတိအဖြစ် ဆောင်ရွက်တော်မူပြီး အဂ္ဂမဟာပဏ္ဍိတ အဂ္ဂမဟာသဒ္ဓမ္မဇောတိကဓဇ ဘဒ္ဒန္တ ဓမ္မပါလာဘိဝံသက အခမ်းအနားမှူးအဖြစ် ဆောင်ရွက်တော်မူသည်။

ရှေးဦးစွာ အခမ်းအနားမှူး ဆရာတော်က အစည်းအဝေးစတင်ကြောင်းနှင့် အစည်းအဝေးသို့ ကြွရောက်တော်မူကြသော နိုင်ငံတော်ဗဟိုသံဃာ့ဝန်ဆောင်ဆရာတော်များ အရေအတွက်ကို ဖတ်ကြားလျှောက်ထားပြီး အစည်းအဝေး ထမြောက်အောင်မြင်ကြောင်း ကြေညာသည်။

ထို့နောက် နိုင်ငံတော် ဗဟိုသံဃာ့ဝန်ဆောင်အဖွဲ့ဥက္ကဋ္ဌ နိုင်ငံတော်သံဃမဟာ နာယကအဖွဲ့ ဥက္ကဋ္ဌ ဒေါက်တာဘဒ္ဒန္တကုမာရာဘိဝံသက သာရဏီယဩဝါဒကထာကို မြွက်ကြားတော်မူသည်။

ယင်းနောက် တစ်နှစ်တာကာလအတွင်း ပျံလွန်တော်မူသွားကြသော နိုင်ငံတော်ဩဝါဒါစရိယ ဆရာတော်ကြီးများ၊ နိုင်ငံတော်သံဃမဟာနာယက ဆရာတော်များ၊ နိုင်ငံတော်ဗဟိုသံဃာ့ဝန်ဆောင် ဆရာတော်များအတွက် သံဝေဂဉာဏ်ပွားတော်မူကြောင်း မှတ်တမ်းတင်ခြင်း၊ အစားထိုး ရွေးချယ်တင်မြှောက်ခံရသော နိုင်ငံတော်ဩဝါဒါစရိယ ဆရာတော်များနှင့် နိုင်ငံတော်ဗဟိုသံဃာ့ဝန်ဆောင်ဆရာတော်များ၏ ဘွဲ့အမည်စာရင်းကို တင်သွင်း၍ အတည်ပြုချက်ရယူခြင်း၊ တစ်နှစ်တာကာလအတွင်း ဆောင်ရွက်ခဲ့သော နိုင်ငံတော်သံဃမဟာနာယက အဖွဲ့၏ အစီရင်ခံစာအကျဉ်းကို တွဲဖက်အကျိုးတော်ဆောင် ဆရာတော် (အဂ္ဂမဟာပဏ္ဍိတ၊ အဂ္ဂမဟာသဒ္ဓမ္မဇောတိကဓဇ) ဒေါက်တာဘဒ္ဒန္တပညာနန္ဒက တင်သွင်းလျှောက်ထားခြင်း၊ တစ်နှစ်တာကာအတွင်း ဆောင်ရွက်ခဲ့သော နိုင်ငံတော်သံဃမဟာနာယကအဖွဲ့၏ အစီရင်ခံစာအကျယ်ကို ကဏ္ဍအလိုက် သက်ဆိုင်ရာ ဆရာတော်များက ဖတ်ကြားတင်သွင်းလျှောက်ထားခြင်း၊ နိုင်ငံတော်ဗဟိုသံဃာ့ဝန်ဆောင်ဆရာတော်များက တင်ပြလာသော အကြံပြုစာများကို တွဲဖက်အကျိုးတော်ဆောင် ဆရာတော်များက ပြန်လည်ရှင်းလင်းလျှောက်ထားခြင်းများကို ဆောင်ရွက်ကြပြီး အစည်းအဝေးပထမနေ့ကို မွန်းလွဲပိုင်းတွင် ရုပ်သိမ်းလိုက်သည်။

ယနေ့အစည်းအဝေးသို့ ကြွရောက်တော်မူလာကြသော ဆရာတော်ကြီးများအား အလှူရှင် မဟာစည်သာသနနုဂ္ဂဟအဖွဲ့ချုပ်နှင့် ဦးသိန်းမောင်-ဒေါ်ပါးပါး (စန္ဒီပရဆေး) မိသားစု အမှတ်(၂၄၀) ကုန်ဈေးတန်းလမ်း ပန်းဘဲတန်းမြို့နယ်က တိုင်းရင်းဆေးဝါးများနှင့် ဆွမ်းဆက်ကပ်လှူဒါန်းကြသည်။ **(သတင်းစဉ်)**

○ ရောဝတီအသင်းမှ

ပွဲထွက်လာသော်လည်း ပထမပိုင်းတွင် ပုံစံကောင်းရရှိရန် ရုန်းကန်ခဲ့ရသည်။ ဘင်ဂါလူရူးအသင်းကို ခြေစွမ်းပိုင်းအရ အသာမရခဲ့သလို ဂိုးသွင်းခွင့်များရရှိခဲ့သော်လည်း အသုံးမချနိုင်ခဲ့ပေ။ အဓိကတိုက်စစ်မှူး ခရစ္စတိုဖာ ပုံမှန်ခြေမရသလို အပိုင်အခွင့်အရေးများကို ဖြုန်းတီးပစ်ခဲ့၍ ရောဝတီအသင်း နစ်နာခဲ့ရသည်။ ဘင်ဂါလူရူးအသင်းမှာ ဂိုးရရှိရန် ပိုဖိကစားနိုင်ခဲ့ပြီး ၃၃ မိနစ်တွင် ချိုထရီက ဂိုးစတင်သွင်းယူခဲ့သည်။ ဒုတိယပိုင်းတွင် ရောဝတီအသင်းက ချေပဂိုးရရှိရန် တာမူရာ၊ အောင်ရဲထွဋ်တို့ကိုထည့်ပြီး အပြောင်းအလဲပြုလုပ်ခဲ့သည်။ ရောဝတီအသင်း တောက်လျှောက်ဖိကစားနိုင်ခဲ့သော်လည်း တိုက်စစ်တွင် အချိတ်အဆက်လွဲချော်နေခြင်းကြောင့် ဘင်ဂါလူရူးနောက်တန်း အလွယ်တကူ ဖျက်ထုတ်နိုင်ခဲ့သည်။ ရောဝတီအသင်း ရရှိသည့်အခွင့်အရေးများကိုလည်း ကျော်ဇေယျာဝင်း၊ သီဟဇော်နှင့် ခရစ္စတိုဖာတို့အသုံးမချနိုင်ခဲ့၍ ရောဝတီအသင်း အိမ်ကွင်း၌ ရှုံးနိမ့်ခဲ့ခြင်းဖြစ်သည်။

ရောဝတီအသင်းမှာ ပထမအကျော့သုံးပွဲတွင် နိုင်ပွဲတစ်ပွဲသာရရှိပြီး နှစ်ပွဲရှုံးဖြင့် သုံးမှတ်ရခဲ့သည်။ ရောဝတီအသင်းမှာ ဒုတိယအကျော့ သုံးပွဲတွင် အဝေးကွင်းနှစ်ပွဲယှဉ်ပြိုင်ကစားရမည်ဖြစ်ရာ နောက်တစ်ဆင့်တက်ရန် ရုန်းကန်ရတော့မည်ဖြစ်သည်။

နိုင်ငံတော်သမ္မတအဖြစ် ရွေးချယ်တင်မြှောက်မှုအတွက် ဂုဏ်ယူဝမ်းမြောက်ကြောင်း တပ်မတော်ကာကွယ်ရေးဦးစီးချုပ်ရုံးက ထုတ်ပြန်

နေပြည်တော် မတ် ၁၇

နိုင်ငံတော်သမ္မတအဖြစ် ရွေးချယ်တင်မြှောက်မှုအတွက် ဂုဏ်ယူဝမ်းမြောက်ကြောင်း တပ်မတော်ကာကွယ်ရေးဦးစီးချုပ်ရုံးက ယနေ့တွင် ထုတ်ပြန်ခဲ့သည်။

အဆိုပါထုတ်ပြန်မှုတွင် ပြည်ထောင်စုသမ္မတမြန်မာနိုင်ငံတော် ဒုတိယအကြိမ် ပြည်ထောင်စုလွှတ်တော်က ဦးထင်ကျော်အား နိုင်ငံတော်သမ္မတအဖြစ် ရွေးချယ်တင်မြှောက်မှုအတွက် တပ်မတော်အနေဖြင့် ဂုဏ်ယူဝမ်းမြောက်ပါကြောင်းနှင့် ရှေ့ဆက်လှမ်းရမည့်ကိစ္စအရပ်ရပ်တွင် တည်ငြိမ်အေးချမ်းရေး၊ စည်းလုံးညီညွတ်ရေး၊ ဖွံ့ဖြိုးတိုးတက်ရေးအတွက် ဆက်လက်ပူးပေါင်းဆောင်ရွက်သွားမည်ဖြစ်ကြောင်း ကြေညာအပ်ပါသည်ဟု ဖော်ပြပါရှိသည်။

(သတင်းစဉ်)

❂ ပုဂံမှ

မြန်မာနိုင်ငံမှာ အခုဆိုရင် တောင်ယာလယ်လုပ်သူတွေဟာ ဖွံ့ဖြိုးတိုးတက်လာမှုနဲ့အတူ စက်ပစ္စည်းတွေကိုသာ အသုံးများလာတာ တွေ့ရပါတယ်။ အခု ပုဂံယဉ်ကျေးမှုဒေသကို လာရောက်လေ့လာတဲ့အခါမှာတော့ တောင်ယာလယ်လုပ်သူအတော်များများမှာ နွားတွေအသုံးပြုလုပ်ကိုင်နေတာ မြင်တွေ့ရတော့ မှတ်တမ်းတင်ဓာတ်ပုံရိုက်နေတာပါ။ ကျွန်တော်တို့နိုင်ငံတွေမှာဆိုရင် အခုလိုသဘာဝအလှတရားတွေ ရှားပါးလာပါတယ်။ ပုဂံယဉ်ကျေးမှုဒေသမှာ လေ့လာရတာ အားရကျေနပ်မိပါတယ်”ဟု တောင်ယာလယ်လုပ်သူများအား လာရောက်လေ့လာသူ အမေရိကန်နိုင်ငံသားတစ်ဦးက ဆိုသည်။ ဂျာဏီခရီးသွားပို့ဆောင်ရေးကုမ္ပဏီမှ အခုလို နိုင်ငံခြားသားခရီးသွားတွေကို စိတ်ချမ်းသာစွာ ပို့ဆောင်ပေးနေတာပါ။ ပုဂံ ယဉ်ကျေးမှုဒေသမှာ နိုင်ငံခြားသားခရီးသွားတွေ လေ့လာပြီးပါပြီ။ အခု မြိုင်၊ တောင်ကြီး၊ အင်းလေးဘက်ကို သွားရောက်လေ့လာကြမှာပါ။ ဒီလိုသွားနေရင် ကျေးလက်ဒေသများမှာ နေထိုင်ကြတဲ့ တောင်သူတွေ စိုက်ပျိုးမှုနဲ့ သူတို့ရဲ့ တောဓလေ့တွေကို လေ့လာမှတ်တမ်းတင်ဓာတ်ပုံရိုက်နေကြတာပါ”ဟု ညောင်ဦးမြို့နယ် အောက်ညဥ့်ကျေးရွာအနီးကားရပ်တန့်ပြီး လေ့လာကြသော အဆိုပါကုမ္ပဏီမှယာဉ်မောင်း ဦးဇော်ဇော်ထံမှ သိရသည်။

ကျော်ကျော်(မလှိုင်)

ထီးတော်တင်လှူပွဲ ကျင်းပမည်

ပေါင် မတ် ၁၆

မွန်ပြည်နယ် ပေါင်မြို့နယ် ပေါင်းရပ်ကွက် ဝင်းခလုံးပိုင်းတွင် တည်ထားကိုးကွယ်ထားသည့် ရွှေဘုံသာစေတီတော်မြတ်ကို စိန်ဖူးတော်၊ ငှက်မြတ်နားတော်၊ ထီးတော်တင်လှူခြင်း၊ ဓမ္မာရုံရေစက်ချမင်္ဂလာ ကျင်းပခြင်း မင်္ဂလာအခမ်းအနားများကို မတ် ၂၁ ရက်မှ ၂၃ ရက် (တပေါင်းလပြည့်နေ့)အထိ အဆိုပါကျေးရွာရှိစေတီတော် နေရာ၌ စည်ကားသိုက်မြိုက်စွာ ကျင်းပသွားမည်ဖြစ်ကြောင်း သိရသည်။ **(မြို့နယ်ပြန်/ဆက်)**

○ စာမျက်နှာ ၈ မှ

ဇယား (၅)

စဉ်	နေပြည်တော်၊ တိုင်းဒေသကြီး သို့မဟုတ် ပြည်နယ်	စုစုပေါင်း စွန့်လွှတ်မြေ		သက်ဆိုင်သူများထံသို့ ပြန်လည်လွှဲပြောင်းပေးအပ်ခြင်း				လွှဲအပ်ရန် ကျန်မြေ ဧရိယာ (ဧက)
				စိုက်ပျိုးမြေ ပြန်လည်လွှဲပြောင်းပေးအပ်ခြင်း		စိုက်ပျိုးမြေမဟုတ်သော အခြားမြေများကို သက်ဆိုင်ရာသို့ လွှဲပြောင်းခြင်း(ဧက)	စုစုပေါင်း လွှဲပြောင်းပြီး မြေဧရိယာ(ဧက)	
		အမှု	ဧက	တောင်သူ	ဧက			
၁	နေပြည်တော်	၁၄	၉၉၇.၁၇၀	၁၁၉	၃၁၀.၇၉၀	၆၈၆.၃၈၀	၉၉၇.၁၇၀	
၂	ကချင်	၆၈	၄၃၈၈၅.၁၆၀	၁၃၃၄	၇၄၁၂.၆၂၀	၃၆၄၃၅.၃၅၀	၄၃၈၄၇.၉၇၀	၃၇.၁၉၀
၃	ကယား	၁၃	၃၈၁၂.၉၂၀	၉၅၃	၂၈၈၇.၈၁၀	၆၈၀.၁၁၀	၃၅၆၇.၉၂၀	၂၄၅.၀၀၀
၄	ကရင်	၂၇	၂၈၃၄.၆၈၁	၂၂၂	၁၆၈၃.၂၅၀	၈၁၁.၉၅၁	၂၄၉၅.၂၀၁	၃၃၉.၄၈၀
၅	ချင်း	၁၄	၂၀၃၂.၀၄၀	၄၄၅	၁၅၃၇.၆၆၁	၁၀၇.၁၃၉	၁၆၄၄.၈၀၀	၃၈၇.၂၄၀
၆	စစ်ကိုင်း	၁၇၀	၅၁၃၇၂.၁၄၃	၂၉၆၀	၂၈၁၀၀.၆၆၀	၂၃၂၇၁.၄၈၃	၅၁၃၇၂.၁၄၃	
၇	တနင်္သာရီ	၅၀	၃၁၇၂.၆၂၂၀	၂၃၉	၁၃၄၄.၈၄၀	၁၆၀၈.၇၀၆	၂၉၅၃.၅၄၆	၂၁၉.၀၇၆
၈	ပဲခူး	၁၃၃	၃၇၉၂၀.၆၃၈	၅၅၆၄	၂၈၆၉၈.၀၃၀	၈၉၆၅.၁၈၀	၃၇၆၆၃.၂၁၀	၂၅၇.၄၂၈
၉	မကွေး	၆၃	၂၂၅၇၈.၆၀၇	၂၇၂၅	၉၃၃၇.၆၃၀	၁၃၂၄၀.၉၇၇	၂၂၅၇၈.၆၀၇	
၁၀	မန္တလေး	၇၆	၁၀၂၃၉.၁၅၆	၂၈၂၄	၁၀၆၈၇.၅၆၄	၈၀၂၀.၁၄၂	၁၈၇၀၇.၉၀၆	၁၂၅၁၀.၄၅၀
၁၁	မွန်	၈၀	၁၄၄၀၂.၆၄၄	၄၃၇	၂၇၃၃.၂၈၀	၁၇၀၀.၃၉၁	၄၄၃၃.၆၇၁	၉၉၆၈.၉၇၃
၁၂	ရခိုင်	၂၉၀	၂၈၁၀၃.၃၆၃	၄၁၁၅	၁၁၅၄၀.၁၆၀	၁၄၅၆၃.၂၀၃	၂၈၁၀၃.၃၆၃	
၁၃	ရန်ကုန်	၈၄	၇၁၀၀.၀၁၇	၂၈၈	၂၇၇၂.၁၇၀	၂၇၇၀.၇၅၀	၅၅၄၂.၉၂၀	၁၅၅၇.၀၉၇
၁၄	ရှမ်း	၂၄၅	၆၃၈၀၃.၄၂၁	၅၅၅၈	၂၀၀၂၉.၉၄၉	၄၃၃၉၆.၅၉၂	၆၃၄၂၆.၅၄၁	၃၇၆.၈၈၀
၁၅	ဧရာဝတီ	၂၅၃	၉၀၄၆၁.၅၈၉	၉၈၀၂	၇၆၈၆၀.၄၀၄	၁၀၄၃၅.၁၈၅	၈၇၂၉၅.၅၈၉	၃၁၆၆.၀၀၀
စုစုပေါင်း		၁၅၈၀	၄၀၃၇၁၆.၃၇၁	၃၇၆၀၅	၂၀၇၉၃၆.၈၁၈	၁၆၆၆၉၃.၇၃၉	၃၇၄၆၃၀.၅၅၇	၂၉၀၈၅.၈၁၄

၁၁။ သို့ပါ၍ မြေသိမ်းဆည်းခံရ၍ အမှန်တကယ် နစ်နာသူပြည်သူများအနေဖြင့် မိမိတို့သိမ်းဆည်းခံခဲ့ရသည့်မြေများသည် ပြန်လည်စွန့်လွှတ်သော မြေများတွင်ပါဝင်ခြင်း ရှိ၊ မရှိ သက်ဆိုင်ရာမြို့နယ်နှင့် ရပ်ကွက် သို့မဟုတ် ကျေးရွာအုပ်စု မြေအသုံးချမှုစီမံခန့်ခွဲရေးကော်မတီရုံးများတွင် စုံစမ်းပြီး ပြန်လည်စွန့်လွှတ်မြေများတွင်ပါဝင်ပါက သက်ဆိုင်ရာမြေအသုံးချမှုစီမံခန့်ခွဲရေးကော်မတီများထံမှ မြေပိုင်ဆိုင်ခွင့်အထောက်အထားများနှင့်တကွ ခိုင်ခိုင်မာမာ လွှဲပြောင်းရယူကြရန်ဖြစ်ပါသည်။

၁၂။ မြေကိစ္စရပ်များဖြေရှင်းဆောင်ရွက်မှုများနှင့်ပတ်သက်၍ ပြည်သူလူထုအနေဖြင့် ဘဝင်မကျမှုများရှိ၍ သက်ဆိုင်ရာ ရပ်ကွက် သို့မဟုတ် ကျေးရွာအုပ်စု၊ မြို့နယ်၊ ခရိုင်၊ နေပြည်တော်၊ တိုင်းဒေသကြီး သို့မဟုတ် ပြည်နယ် မြေအသုံးချမှုစီမံခန့်ခွဲရေးကော်မတီများသို့ ပေးပို့ခဲ့သော အကြံပြုချက်များကိုလည်း အလေးထားဖြေရှင်းဆောင်ရွက်ပေးလျက်ရှိပါကြောင်းနှင့် ဆက်လက်စိစစ်ရရှိလာသော စွန့်လွှတ်မြေများကိုလည်း သက်ဆိုင်သူများထံသို့ လုပ်ထုံးလုပ်နည်းများနှင့်အညီ ပြန်လည်လွှဲပြောင်းပေးအပ်သွားမည်ဖြစ်ပါကြောင်း သတင်းထုတ်ပြန်အပ်ပါသည်။

မြေအသုံးချမှုစီမံခန့်ခွဲရေးဗဟိုကော်မတီ

သာသနာတော်ဆိုင်ရာဘွဲ့တံဆိပ်တော်များ ဆက်ကပ်လှူဒါန်းချီးမြှင့်အပ်နှင်းပွဲနှင့် ဆွမ်းဆန်တော်လောင်းလှူပွဲအခမ်းအနားတွင် အသက်အရွယ်ကြီးရင့်သော ဆရာတော်ကြီးများ အသုံးပြုရန် ဘီးတပ်ကုလားထိုင် အလုံး ၂၀ကို ဇီဝိတဒါနသံဃာ့ဆေးရုံကြီး(ရန်ကုန်)ဆေးရုံအုပ်ချုပ်ရေးအဖွဲ့ ဥက္ကဋ္ဌ ဦးမောင်မောင်နှင့် အတွင်းရေးမှူး ဦးအေးမောင်သန်းတို့က လှူဒါန်းရာ သာသနာရေးဝန်ကြီးဌာန ပြည်ထောင်စုဝန်ကြီး ဦးစိုးဝင်းက လက်ခံယူစဉ်။ (ကြေးမုံ)

မြန်မာနိုင်ငံရေဆေးအသင်းရန်ပုံငွေပန်းချီပြပွဲ ပန်းချီကား ၁၀၀ ကျော်ရောင်းရ

မန္တလေး မတ် ၁၆

မြန်မာနိုင်ငံ ရေဆေးပန်းချီအသင်းမှ (၆)ကြိမ်မြောက် ကျင်းပသော ရန်ပုံငွေ ပန်းချီပြပွဲကို မတ် ၁၂ ရက်မှ ၁၄ ရက်ထိ မန္တလေးတောင်ခြေရှိ ကုသိုလ်တော်ပန်းချီပြခန်းမ၌ ပြုလုပ်ရာ ပန်းချီကား ၁၀၀ ကျော် ရောင်းချရကြောင်းသိရသည်။

ပန်းချီပြပွဲ ဖွင့်ပွဲနေ့တွင်ပင် ပန်းချီကား ၅၀ ကျော်ခန့်ရောင်းချခဲ့ရပြီးပြပွဲ သုံးရက်တာကာလအတွင်း ပန်းချီကား ၁၀၀ ကျော် ရောင်းချရခြင်းဖြစ်သည်။

"အသင်းရန်ပုံငွေကျပ် သိန်း၂၀ ကျော်လောက်ရပါတယ်။ ပန်းချီကား ၁၀၀ ကျော်လောက် ရောင်းရတယ်။ ရန်ပုံငွေရှာတဲ့နေရာမှာ ပန်းချီဆရာတွေက ပညာနဲ့ရင်းနှီးရှာရတာဖြစ်ပါတယ်။ စေတနာနဲ့ရင်းပြီး ရှာရတာဖြစ်ပါတယ်။ ငွေကိုငွေနဲ့ရင်းပြီး ရှာရတာ မဟုတ်တဲ့အတွက် အမြောက်အမြား ရရှိနိုင်မယ်လို့ ကျွန်တော်တို့ မမျှော်လင့်ရဲပါဘူး။ ပန်းချီအနုပညာကိုချစ်သော ပညာရပ်ကို လေ့လာလိုက်စားနေတဲ့ လူတွေရဲ့ စေတနာ၊ တန်ဖိုးထားမှု၊ အားပေးမှုတွေကိုသာ ခွန်အားအဖြစ်ရပ်တည်ရတာဖြစ်ပါတယ်။

အသင်းခိုင်မာစွာ ရပ်တည်နိုင်ဖို့အတွက် ငွေအား၊ လူအား၊ စေတနာအား၊ မေတ္တာအား အားအများကြီးလိုအပ်ပါတယ်" ဟု ပန်းချီဆရာကြီး ဦးခင်မောင်စန်းက ပြောသည်။

မြန်မာနိုင်ငံ ရေဆေးပန်းချီအသင်းအနေဖြင့် ရေဆေးပန်းချီပညာရပ် ထွန်းကားစေလိုပြီး နိုင်ငံတကာနှင့် ရင်ပေါင်တန်းနိုင်စေရန် ပန်းချီပြပွဲများကို စဉ်ဆက်မပြတ်ကျင်းပပေးနေသည်။ ပန်းချီကားစုဆောင်းလိုသူများအတွက်ကိုလည်း သင့်တင့်သော တန်ဖိုးသတ်မှတ်ကာ ရောင်းချပေးသည်။ ရန်ပုံငွေပန်းချီပြပွဲတွင် ပန်းချီကားများ ခင်းကျင်းပြသထားသည့်အပြင် ပုံတူပန်းချီ၊ ပုံတူရုပ်ပြောင်ပန်းချီနှင့် မိမိနှစ်သက်သောပန်းချီကားများကိုလည်း လက်တွေ့ရေးဆွဲပေးသည်။

"အသင်းက ရန်ပုံငွေလိုအပ်တယ်။ မကြာခင်ကျင်းပမယ့် ထိုင်း-မြန်မာ ပန်းချီပြပွဲအတွက် ပြင်ဆင်ရတဲ့အပိုင်းမှာ ကုန်ကျစရိတ်တွေရှိမယ်။ ဒါတွေအတွက် ရန်ပုံငွေပန်းချီပြပွဲ လုပ်ဖြစ်တယ်။ ပန်းချီပညာကို မျိုးဆက်သစ်အတွက် မျှဝေပေးချင်တယ်။ ပန်းချီချစ်သူကိုလည်း ပန်းချီကားတွေရစေချင်တယ်" ဟု မြန်မာနိုင်ငံရေဆေးပန်းချီအသင်းဥက္ကဋ္ဌ ဦးဇော်ဝင်းက ပြောသည်။

မြန်မာနိုင်ငံ ရေဆေးပန်းချီအသင်းကို ၂၀၁၄ ခုနှစ် အောက်တိုဘာ ၁၁ ရက်တွင် စတင်ဖွဲ့စည်းခဲ့ခြင်း ဖြစ်ပြီး မန္တလေး၊ ပုဂံ၊ ညောင်ဦး၊ ပြင်ဦးလွင်၊ စစ်ကိုင်း၊ မြင်းခြံ၊ တောင်ကြီး၊ အင်းလေး၊ မုံရွာနှင့် မြန်မာနိုင်ငံအနှံ့မှ ပန်းချီဆရာ ၂၀၀ ကျော်ပါဝင်ကြောင်း သိရသည်။ **(ဝဝ၂)**

မုံရွာနှင့်ဆားလင်းကြီးမြို့နယ်တို့တွင် တည်ဆောက်နေသော တန်ဖိုးမျှတအိမ်ရာများရောင်းချရာတွင် လစဉ်ငွေချေပေးသွင်းမှုဖြင့်အိမ်ခန်းများပိုင်ဆိုင်စေမည်

မုံရွာ မတ် ၁၆

မုံရွာမြို့ နန္ဒဝန်ဝန်ထမ်းအိမ်ရာနှင့် ကပ်လျက်တွင်လည်းကောင်း၊ ဆားလင်းကြီးမြို့နယ် ကားလမ်းဘေးတို့တွင် တည်ဆောက်လျက်ရှိသော တန်ဖိုးမျှတအိမ်ရာများကို ဝယ်ယူခွင့်ရရှိသူများသည် လစဉ်ငွေချေပေးသွင်းခြင်းအား လေးနှစ်၊ ရှစ်နှစ်နှင့် ၁၀နှစ်ပေးသွင်း၍ အိမ်ခန်းများပိုင်ဆိုင်မှုရရှိရေးစီမံဆောင်ရွက်သွားမည်ဖြစ်ကြောင်း စစ်ကိုင်းတိုင်းဒေသကြီး မြို့ပြနှင့်အိမ်ရာဖွံ့ဖြိုးရေးဦးစီးဌာန ညွှန်ကြားရေးမှူး ဦးရွှေဝင်းထံမှ သိရသည်။

"တန်ဖိုးမျှတအိမ်ရာစီမံကိန်းမှာ ဝယ်ယူခွင့်ရရှိသူတွေဟာ လက်ငင်းငွေချေစနစ်၊ လေးလ၊ လေးရစ်အရစ်ကျငွေချေစနစ်၊ ဘဏ်များနဲ့ ချိတ်ဆက်ပြီး Down Payment လက်ငင်းငွေချေစနစ်၊ ၃၀ ရာခိုင်နှုန်းပေးသွင်းပြီး လစဉ်ငွေချေစနစ်၊ ငွေပေးသွင်းတာကို လေးနှစ်၊ ရှစ်နှစ်နဲ့ ၁၀ နှစ် ပေးသွင်းပြီး အိမ်ခန်းတွေကို ပိုင်ဆိုင်နိုင်ရေးအထိ စနစ်တကျ စီစဉ်ဆောင်ရွက်နေပါတယ်" ဟု ဦးရွှေဝင်းက ပြောသည်။

စစ်ကိုင်းတိုင်းဒေသကြီးအစိုးရအဖွဲ့၏ ကြီးကြပ်မှုဖြင့် ကုမ္ပဏီများနှင့်ဆောက်လုပ်လျက်ရှိသည့် မုံရွာမြို့ နန္ဒဝန်ဝန်ထမ်းအိမ်ရာနှင့်ကပ်လျက်မြေနေရာတွင် ရှစ်ခန်းတွဲ ငါးထပ် ၁၁ လုံး၊ အခန်း ၄၄၀ နှင့် မြို့ပြနှင့်အိမ်ရာဖွံ့ဖြိုးရေးဦးစီးဌာနက ဆောက်လုပ်နေသော ရှစ်ခန်းတွဲ ငါးထပ် ၁၁ လုံး၊ အခန်း ၄၄၀ စုစုပေါင်းတိုက် ၂၂ လုံး အခန်းပေါင်း ၈၈၀ ကို တည်ဆောက်လျက်ရှိသည်။ ထို့ပြင် ဆားလင်းကြီးမြို့နယ် မုံရွာ-ဆားလင်းကြီးကားလမ်းဘေးတွင် တိုင်းဒေသကြီးအစိုးရအဖွဲ့၏ ကြီးကြပ်မှုဖြင့် ကုမ္ပဏီများဖြင့် ဆောက်လုပ်နေသည့် စံပယ်အိမ်ရာစီမံကိန်းတွင် အိမ်ခန်းတစ်ခန်း ၅၂၈ စတုရန်းပေအကျယ်ရှိ ၁၂ ခန်းတွဲ ငါးထပ် ရှစ်လုံးနှင့် ရှစ်ခန်းတွဲ ငါးထပ်လေးလုံး အိမ်ခန်းပေါင်း ၆၄၀ ကို တည်ဆောက်လျက်ရှိသည်။ တန်ဖိုးမျှတအိမ်ရာစီမံကိန်းရှိ အိမ်ခန်းများကို တိုင်းဒေသကြီးအစိုးရက ၇၀ ရာခိုင်နှုန်း၊ ကုမ္ပဏီများက ၃၀ ရာခိုင်နှုန်း ရောင်းချပေးသွားမည်ဖြစ်ပြီး ရောင်းချသည့်အခါ သတင်းစာများတွင်ကြော်ငြာပြီး လျှောက်လွှာများကို လက်ခံစိစစ်ကာ ပွင့်လင်းမြင်သာစွာ မဲနှိုက်ရွေးချယ်ပေးသွားမည်ဖြစ်ကြောင်း သိရသည်။ **မျိုးဝင်းထွန်း (မုံရွာ)**

တက္ကသိုလ်ဝင်စာမေးပွဲ သတ္တမနေ့ ဇီဝဗေဒနှင့် ဘောဂဗေဒ ဘာသာရပ် ကျောင်းသားကျောင်းသူများ အေးချမ်းပျော်ရွှင်စွာ ဖြေဆို

သတင်း - ရီရီမြင့်၊ ဥမ္မာသန့်

ရန်ကုန် မတ် ၁၆

၂၀၁၆ ခုနှစ် တက္ကသိုလ်ဝင်စာမေးပွဲ သတ္တမနေ့အဖြစ် ယနေ့နံနက် ၉ နာရီမှ မွန်းတည့် ၁၂ နာရီထိ ဇီဝဗေဒဘာသာနှင့် ဘောဂဗေဒဘာသာတို့ကို မြန်မာတစ်နိုင်ငံလုံးရှိစာစစ်ဌာနများ၌ ကျောင်းသား ကျောင်းသူများ အေးချမ်းပျော်ရွှင်စွာ ဖြေဆိုခဲ့ကြသည်။

၂၀၁၆ ခုနှစ် တက္ကသိုလ်ဝင်စာမေးပွဲ သတ္တမနေ့တွင် ဇီဝဗေဒဘာသာ၌ စာရင်းရှိ ၁၇၇၀၃၀ ဦးရှိပြီး ၁၆၉၈၀၈ ဦး ဖြေဆိုခဲ့ရာ ပျက်ကွက်သူ ၇၂၂၂ ဦးဖြစ်၍ ဖြေဆိုသူ ၉၅ ဒသမ ၉၂ ရာခိုင်နှုန်းဖြစ်သည်။ ဘောဂဗေဒဘာသာရပ်တွင် စာဖြေသူ စာရင်းရှိ ၄၉၃၉၇၇ ဦးရှိပြီး ၄၆၂၉၄၉ ဦး ဝင်ရောက်ဖြေဆိုခဲ့၍ ပျက်ကွက်သူ ၃၁၀၂၈ ဦးရှိရာ ဖြေဆိုသူဦးရေ ၉၃ ဒသမ ၇၂ ရာခိုင်နှုန်း ရှိသည်။

ရန်ကုန်ပြည်သူ့ဆေးရုံကြီး စာစစ်ဌာန၌ ဇီဝဗေဒဘာသာနှင့် ဘောဂဗေဒဘာသာဖြေဆိုရာတွင် လူနာစာဖြေဆိုသူ တစ်ဦးတိုးလာ၍ စုစုပေါင်း ၁၆ ဦးအနက် ၁၄ ဦးမှာ ကိုယ်တိုင်ဖြေဆိုကြပြီး ၂ ဦးမှာ ကိုယ်စားဖြေဆိုကြသည်။ မြောက်ဥက္ကလာပ ဆေးရုံကြီး စာစစ်ဌာနတွင် လူနာစာဖြေသူ တစ်ဦးတိုးလာရာ စုစုပေါင်း ၁၀ ဦး ရှိပြီး လူနာစာဖြေသူတစ်ဦးမှာ ကိုယ်စားဖြေဆိုလျက်ရှိသည်။ ဗဟိုအမျိုးသမီးဆေးရုံကြီး(ရန်ကုန်)စာစစ်ဌာန၌ လူနာစာဖြေသူ တစ်ဦးရှိပြီး မြောက်ဥက္ကလာပ(ဝေဘာဂီ)ကူးစက်ရောဂါကု ဆေးရုံစာစစ်ဌာနတို့တွင် ဖြေဆိုသူမရှိကြောင်း သိရသည်။

အင်းစိန်ဗဟိုအကျဉ်းထောင်စာစစ်ဌာနတွင် စာဖြေသူများမှာ အတွဲ(၁) ယူသည့် ဖြေဆိုသူများဖြစ်၍ ဘောဂဗေဒဘာသာရပ်ကို အကျဉ်းသား/အချုပ်သား ၁၉ ဦးလုံး ယခင်နေ့များအတိုင်း ဖြေဆိုကြသည်။

တက္ကသိုလ်ဝင်စာမေးပွဲ သတ္တမနေ့ ဇီဝဗေဒဘာသာကို အတွဲ(၇) ဓာတုဗေဒ၊ ရူပဗေဒ၊ ဇီဝဗေဒဘာသာယူသည့် ကျောင်းသား ကျောင်းသူများသာ ဖြေဆိုကြပြီး ဘောဂဗေဒ ဘာသာကို အတွဲ(၁) ဓာတုဗေဒ၊ ရူပဗေဒ၊ ဘောဂဗေဒ၊ အတွဲ(၂) ပထဝီဝင်၊ သမိုင်း၊ ဘောဂဗေဒနှင့် အတွဲ(၄) သမိုင်း၊ ဘောဂဗေဒ ၊စိတ်ကြိုက်မြန်မာစာ ယူကြသည့် ကျောင်းသားကျောင်းသူများ ဖြေဆိုကြကြောင်း သိရသည်။

ယနေ့စာမေးပွဲသည် အတွဲ(၁) ဓာတုဗေဒ၊ ရူပဗေဒ၊ ဘောဂဗေဒနှင့် အတွဲ(၇) ဓာတုဗေဒ၊ ရူပဗေဒ၊ ဇီဝဗေဒဘာသာယူကြသည့်ကျောင်းသားကျောင်းသူများ၏ စာမေးပွဲနောက်ဆုံးရက်ဖြစ်ကြောင်း ပညာရေးဝန်ကြီးဌာန မြန်မာနိုင်ငံစာစစ်ဦးစီးဌာနမှ သိရသည်။

မတ် ၁၇ ရက်တွင် ပထဝီဝင်ဘာသာတွဲယူသည့် ကျောင်းသားကျောင်းသူများနှင့် မတ် ၁၈ ရက်တွင် သမိုင်းဘာသာတွဲယူသည့် ကျောင်းသားကျောင်းသူများ ဆက်လက်ဖြေဆိုကြမည်ဖြစ်သည်။

မကွေးမြို့ ညောင်ပင်သာကျေးရွာတွင် အိမ် ၁၈၂ လုံးမီးလောင်

မကွေး မတ် ၁၆

မကွေးမြို့ ကန်သာကြီးကျေးရွာအုပ်စု ညောင်ပင်သာကျေးရွာတွင် ယနေ့မွန်းလွဲ ၁ နာရီခန့်က အိမ်ရှင် ဦးကျော်အောင်၏ နေအိမ်တွင် ဇနီးဖြစ်သူ ဒေါ်မာဝင်းက သုံးစွဲပြီး ပြာပူများကို နွားတင်းကုပ်အတွင်း ထည့်ခဲ့ရာ မီးခဲပါရှိသွားပြီး ယင်းနွားတင်းကုပ်၏ ထန်းလျက်အကာသို့ ကူးစက်ကာ မီးလောင်ကျွမ်းမှု စတင်ဖြစ်ပွားခဲ့ကြောင်း သိရသည်။

မီးလောင်မှုကြောင့် သွပ်မိုးတိုက်ခံနေအိမ် ၁၂ လုံး၊ သွပ်မိုးပျဉ်ထောင် နေအိမ်အလုံး ၄၀၊ ထရံကာ သက်ငယ်မိုးနေအိမ် အလုံး ၁၃၀ စုစုပေါင်း နေအိမ် ၁၈၂ လုံး မီးလောင်ကျွမ်းခဲ့သည်။ အဆိုပါကျေးရွာမှာ အိမ်ခြေ ၂၀၀ ရှိပြီး ပြည်သူ ၇၃၈ ဦးခန့် မီးဘေးသင့်ခဲ့သည်။ မီးလောင်ကျွမ်းမှုကြောင့် လူ၊ တိရစ္ဆာန်သေဆုံးမှု မရှိကြောင်း သိရသည်။ **ညီညီမောင်(မကွေး)**

စုပေါင်းသွေးလှူဒါန်းပွဲကျင်းပမည်

ရန်ကုန် မတ် ၁၆

မြန်မာ-ဂျပန်လူမှုစီးပွားဖွံ့ဖြိုးတိုးတက်ရေးအသင်း (Myanmar Japan Socio-Economic Development Association- MMJP SEDA) က ကြီးမှူးပြုလုပ်သော ပထမအကြိမ် သွေးလှူဒါန်းပွဲကို ရန်ကုန်ဆေးရုံကြီးဝင်းထောင့် (ယခင်သွားဆေးတက္ကသိုလ်) ရှိ အမျိုးသားသွေးဌာန (အမျိုးသားသွေးလှူဘဏ်) ၌ မတ် ၂၆ ရက် (စနေနေ့) နံနက် ၈ နာရီခွဲမှ မွန်းတည့် ၁၂ နာရီအထိ ပြုလုပ်မည်ဖြစ်သဖြင့် မည်သူမဆို ပါဝင်သွေးလှူဒါန်းနိုင်ကြောင်း MMJP SEDA က ထုတ်ပြန်ထားသည်။

သွေးလှူရှင်များအား သွေးလှူဘဏ်မှ ပုံမှန်ကျွေးမွေးထောက်ပံ့မှုများအပြင် Myanmar-Japan SEDA မှ ခရီးစရိတ် ငွေကျပ် ၅၀၀၀၊ ကြက်ဥ ၁၀ လုံး၊ T' best brand Aloe Vera Drink၊ MMJP SEDA အမှတ်တရထီးလက်ဆောင်နှင့် ၁၀၀ ရာခိုင်နှုန်း Cotton T-Shirt လက်ဆောင်များဖြင့် ပံ့ပိုးဂုဏ်ပြုမည်ဖြစ်သည်။

သွေးလှူဒါန်းမည့်သူများအနေဖြင့် ရုံးဖွင့်ရက် (ရုံးချိန်အတွင်း)ဖုန်း -၀၁- ၂၄၆၆၃၆၊ ၃၈၄၃၀၉၊ ရုံးပိတ်ရက်နှင့် ရုံးချိန်ပြင်ပတွင် အထွေထွေအတွင်းရေးမှူး ဦးစန်းမောင်မြင့် ဖုန်း - ၀၉- ၅၁ ၃၅၅ ၁၅၊ ၀၉-၇၈ ၆၆၇၇ ၂၉၂ တို့သို့ မတ် ၂၃ ရက် နောက်ဆုံးထား၍ စာရင်းပေးသွင်းပါရန် မေတ္တာရပ်ခံထားသည်။

(သတင်းစဉ်)

မြတ်မော်တင်စွန်း ဆံတော်ရှင်ဘုရားဖူးများ ပင်လယ်ပြင်လှိုင်းလုံးကြီးများစီးခို၍ အပန်းဖြေမှုများပြား

ပုသိမ် ဇန်နဝါရီ ၁၆

ဧရာဝတီတိုင်းဒေသကြီး ပုသိမ်ခရိုင် ငပုတောမြို့နယ် ဟိုင်းကြီးစံပြမြို့နယ်အတွင်း၌ တည်ရှိသော သရဏတောင် (ခေါ်) မြတ်မော်တင်စွန်းတောင်အထွတ်၌ တည်ရှိသည့် မဟာကုဋ္ဌရံသီ ဆံတော်ရှင်စေတီတော် ဗုဒ္ဓပူဇနိယပွဲတော်ကို ၁၃၇၇ ခုနှစ် တပို့တွဲလပြည့်မှ တပေါင်းလပြည့်အထိ ရက်ပေါင်း ၃၀ တိုင် ကျင်းပလျက်ရှိသည်။

မဟာကုဋ္ဌရံသီ ဆံတော်ရှင်စေတီတော်သည် မဟာသက္ကရာဇ် ၁၀၃ ခုနှစ် ကဆုန်လပြည့်တွင် ရှင်တော်ဂေါတမသည် ဘုရားဖြစ်တော်မူပြီး သတ္တသတ္တာဟ ခုနစ်ရက် ခုနစ်လီတိုင် လင်းလွန်းပင်ရင်း၌ ဈာန်သမ္မာပတ်ဝင်စံပြီးသည့်အခိုက် တဖုဿနှင့် ဘလ္လိကာကုန်သည် ညီနောင်တို့ ရှေးဦးစွာ ဖူးတွေ့ရာက ဒွေဝါဇိကသရဏဂုံနှစ်ပါး ဆောက်တည်ကြစဉ် မြတ်စွာဘုရားရှင်က နောင်အရှည်သာသနာထွန်းကားစေရန် ဆံတော်ရှစ်ဆူ ပေးသနားတော်မူခဲ့သည်။ ကုန်သည် ညီနောင်တို့သည်လည်း သဒ္ဒါထက်သန်စွာ ပင်လယ်ရေကြောင်းခရီးဖြင့် ပင့်ဆောင်၍ မြန်မာနိုင်ငံသို့ ပြန်လာခဲ့ရာတွင် ဖေယျသေန နဂါးမင်းက ဆံတော်နှစ်ဆူကို ပင့်ဆောင်ယူငင်ပြီး သရဏတောင်(ခ) မြတ်မော်တင်စွန်းတောင်အထွတ်၌ ဆိုင်တမော့အရွယ်စေတီတော်တွင် ဌာပနာသွင်း၍တည်ထားကိုးကွယ်ခဲ့သည်။

ထို့နောက် အနော်ရထာ၊ ကျန်စစ်မင်းတို့အပြင် မြေးတော် အလောင်းစည်သူကိုယ်တိုင်ရောက်ရှိ၍ ဖူးမြော်ပြီး အဝန်းသံ တောင်လေးဆယ်၊ အမြင့်သံတောင် နှစ်ဆယ်ဖြင့် မူလစေတီကိုငုံ၍ ပြုပြင်ခဲ့ရာ သက္ကရာဇ် ၄၇၅ တပေါင်းလဆန်း ၄ ရက်တွင် ပြီးမြောက်ခဲ့သည်။ ထိုမှစ၍ နှစ်စဉ် တပေါင်းလဆန်း(၁) ရက်မှ တပေါင်းလပြည့်နေ့အထိ ဗုဒ္ဓပူဇနိယပွဲတော်များ ကျင်းပလာခဲ့သည်။

၂၀၁၃ ခုနှစ်တွင် နိုင်ငံတော်အကြီးအကဲများ၏ စီစဉ်မှုဖြင့် ပင်လယ်ဒေသတစ်ခွင် ဖွံ့ဖြိုးစည်ပင်ရေးအတွက် လမ်း၊ တံတား၊ မြို့ရွာအဆောက်အအုံများ တည်ဆောက်ပေးခဲ့ပြီး မြတ်မော်တင်စွန်းဗုဒ္ဓပူဇနိယပွဲတော်ကို တပို့တွဲလပြည့်မှ တပေါင်းလပြည့်ထိ ရက်ပေါင်း ၃၀ တိုင် ကျင်းပလျက်ရှိသည်။

မဟာကုဋ္ဌရံသီ ဆံတော်ရှင်စေတီတော်၏ အံ့ဖွယ်တန်ခိုးကြီးမားမှုကို ဖော်ပြ၍မကုန်နိုင်သကဲ့သို့ မြတ်မော်တင်တောင်ခြေနှင့် အနောက်ဘက်ခြောက်မိုင်ကျော် ကွာဝေးသော မူလဘုရားဒါယကာ ဖေယျသေန နဂါးမင်းပိုင်စိုးသည့် နဂရေအငူပင်လယ်ပြင်အတွင်း၌ လှိုင်းလုံးကြီးများစီးခို၍ အပန်းဖြေနိုင်စေရန် ခွင့်ပြုထားသည်။ မူးယစ်သောက်စားမှု ကင်းရှင်းစွာ

ပင်လယ်လှိုင်းလုံးကြီးများစီးခိုပါက ဘေးဥပဒ်အန္တရာယ် တစ်စုံတစ်ရာမရှိ သက်ရှည်ကျန်းမာ၍ (၉၆)ပါး ဝေဒနာပျောက်ကင်းချမ်းသာစေသည်ဟု သိရှိရသဖြင့် မဟာကုဋ္ဌရံသီ ဆံတော်ရှင်စေတီတော်၌ အဓိဋ္ဌာန်ဝင်ပြီးသူများသည် အဆိုပါ ဖေယျသေန နဂါးမင်းပိုင်စိုးသော ငွေတောင်ခေါ် နဂရေအငူ ပင်လယ်အတွင်းမှ တလိမ့်လိမ့်ပြေးတက်ဆော့ကစားနေကြသော လှိုင်းလုံးကြီးများစီးခို၍ ပျော်ရွှင်နေကြသူများပြားလျက်ရှိကြောင်း သိရသည်။

အဆိုပါခရီးစဉ်သို့ ပုသိမ်မြို့မှတစ်ဆင့် သွားရောက်လိုပါက အမြန်နှစ်ထပ်ရေယာဉ်ကြီးများ၊ ရှပ်ပြေးရေယာဉ်များဖြင့် နေ့စဉ် နံနက် ၁၀ နာရီနှင့် ည ၈ နာရီတို့တွင်လည်းကောင်း၊ ရှုခင်းသာရင်ပြင်မှ မြဇင်ယော်၊ ကံထူးအောင်၊ စိုးစံ၊ ရွှေကံမောင်မှန်လုံကားကြီးများဖြင့်လည်း သွားရောက်နိုင်ပါကြောင်း သိရသည်။ **(ပုသိမ်လှကြည်)**

ရန်ကုန်စတော့အိတ်ချိန်း၌ FMI အစုရှယ်ယာများ မတ် ၂၅ တွင် စတင်ရောင်းချမည်

ရန်ကုန် မတ် ၁၆

ရန်ကုန်စတော့အိတ်ချိန်းတွင် အစုရှယ်ယာများရောင်းချမည့် အများပိုင်ကုမ္ပဏီခြောက်ခု ရွေးချယ်ထားရာ ပထမဆုံးအနေဖြင့် မတ် ၂၅ ရက်တွင် FMI ကုမ္ပဏီ၏ အစုရှယ်ယာများစတင်ရောင်းချနိုင်ရန် ပြင်ဆင်လျက်ရှိကြောင်း သိရသည်။

ရန်ကုန်စတော့အိတ်ချိန်း စတင်ဖွင့်လှစ်ရာတွင် အစုရှယ်ယာများ ထုတ်ရောင်းမည့် အများပိုင်ကုမ္ပဏီ ခြောက်ခုကိုရွေးချယ်ထားခဲ့ရာ First Myanmar Investment Co.,Ltd၊ First Private Bank Ltd၊ Great Hor Kham Public Co.,Ltd၊ Myanmar Agribusiness Public Corporation Ltd၊ Myanmar Citizen Bank Ltd၊ Thilawa SEZ Holding Public Ltd တို့က ရန်ကုန်စတော့အိတ်ချိန်းတွင် အစုရှယ်ယာများကို စတင်ရောင်းချပေးနိုင်ရန် ပြင်ဆင်လျက်ရှိရာတွင် ပထမဦးစွာ F.M.I ကုမ္ပဏီက ရှယ်ယာများ စတင်ရောင်းချသွားမည်ဖြစ်ပြီး ဒုတိယအနေဖြင့် သီလဝါအများပိုင်ကုမ္ပဏီက ရှယ်ယာများ ဆက်လက်ရောင်းချသွားနိုင်ရန် ပြင်ဆင်လျက်ရှိသည်ဟု သိရသည်။

"စတော့ရှယ်ယာ စတင်ရောင်းချဖို့ကို မတ်လအတွင်းမှာ ရောင်းချနိုင်ဖို့အတွက် စိစစ်မှုတွေသေချာလုပ်ပြီး လိုအပ်ချက်တွေကို အသေးစိတ်ပြင်ဆင်ဆောင်ရွက်စေပါတယ်။ ပထမဆုံးအနေနဲ့ စတော့ရှယ်ယာတွေကို F.M.I ကုမ္ပဏီက စတင်ရောင်းချပေးသွားမှာ ဖြစ်ပါတယ်"ဟု ရန်ကုန်စတော့အိတ်ချိန်းမှ တာဝန်ရှိသူတစ်ဦးက ပြောသည်။

အဆိုပါ ရှယ်ယာများကို ရောင်းချမည့် Listing ကုမ္ပဏီများနှင့် ရှယ်ယာများကို ဝယ်ယူလိုသူပြည်သူများအား ချိတ်ဆက်ပေးမည့် underwriter ကုမ္ပဏီများအဖြစ် ကုမ္ပဏီ ၁၀ ခုကို ပဏာမရွေးချယ်ထားသည့်အနက် KBZ SC၊ MSEC၊ AYA Trust၊ CB Securities ကုမဏီတို့အနေဖြင့် underwriter လုပ်ငန်းများကို လုပ်ဆောင်ရန် တရားဝင်လိုင်စင် ရရှိထားပြီဖြစ်သည်ဟု သိရသည်။

အဆိုပါလိုင်စင်ကို ရရှိခဲ့သည့်အတွက် အခြားသောလုပ်ငန်းသုံးမျိုးဖြစ်သည့် Broker၊ Dealer လုပ်ငန်း၊ Advisory လုပ်ငန်းများကိုလည်း တစ်ပါတည်း ဆောင်ရွက်ခွင့်ရရှိသည့်အပြင် ရှယ်ယာများရောင်းဝယ်ကြသည့်အခါ ရှယ်ယာလွှဲပြောင်းပြီးလျှင် ငွေစာရင်းလွှဲပြောင်းခြင်းတို့ကို တာဝန်ယူစာရင်းရှင်းဆောင်ရွက်ပေးမည့် Cash Settlement Bank အဖြစ် KBZ Bank က ဆောင်ရွက်ပေးသွားမည်ဟု သိရသည်။

ရန်ကုန်စတော့အိတ်ချိန်း၌ ရှယ်ယာများ ရောင်းချရာတွင် နိုင်ငံတကာကဲ့သို့ပင် အွန်လိုင်းစနစ်ဖြင့် ဆောင်ရွက်မည်ဖြစ်ရာ ရန်ကုန်စတော့အိတ်ချိန်းတွင် တိုက်ရိုက်ဝယ်ရောင်းကြမည့်ပုံစံမဟုတ်ဘဲ အထက်ပါ underwriter ကုမ္ပဏီများ၌ ငွေချေးသက်သေခံလက်မှတ်စာရင်း securities account ဖွင့်လှစ်ပြီးမှသာ ဆောင်ရွက်နိုင်မည်ဟုသိရသည်။ securities account ဖွင့်လှစ်ရာတွင် ရှယ်ယာရှင်များ၏ မူရင်းရှယ်ယာလက်မှတ်များကို သိမ်းဆည်းပြီး ငွေချေးသက်သေခံစာရင်းလက်မှတ် Login ID နှင့် Password တို့ကို underwriting ကုမ္ပဏီများမှ ပြန်လည်ထုတ်ပေးသွားမည်ဖြစ်သည်။ ယင်းနံပါတ်များဖြင့်သာ အွန်လိုင်းစနစ် ရောင်းဝယ်နိုင်မည်ဖြစ်ရာ ရှယ်ယာရှင်များအနေဖြင့် ရှယ်ယာလက်မှတ်ပျောက်ဆုံးခြင်း၊ အတုပြုလုပ်ခြင်းနှင့် လုံခြုံစိတ်ချရမှုမရှိခြင်းတို့အတွက် စိုးရိမ်စရာမရှိတော့ကြောင်း KBZ SC Securities Company Ltd မှ Senior Managing Director ဦးညိုမြင့်က စတော့အိတ်ချိန်း၌ ရှယ်ယာများမှန်မှန်ကန်ကန်ရောင်းဝယ်နိုင်ရေးအပေါ် ရှင်းလင်းပြောကြားခဲ့သည်။

ယင်းကြောင့် underwriting ကုမ္ပဏီများတွင် securities account ဖွင့်လှစ်နိုင်ရန်အတွက် စာရင်းဖွင့်လှစ်လိုသူသည် နိုင်ငံသားစိစစ်ရေးကတ်ပြားမူရင်းနှင့် ဘဏ်တစ်ခုခု၌ လက်ရှိဘဏ်စာရင်းဖွင့်လှစ်ထားသည့် ဘဏ်စာအုပ်ကို ယူဆောင်ကာ ကိုယ်တိုင်လာရောက်စာရင်းဖွင့်လှစ်ရမည်ဖြစ်သည်။ ဘဏ်စာရင်းဖွင့်လှစ်ထားခြင်းမရှိပါက ဘဏ်စာရင်းဖွင့်လှစ်ရန်လိုအပ်ကြောင်း သိရသည်။ အွန်လိုင်းစနစ်သုံး ရှယ်ယာရောင်းဝယ်မှုများကို အွန်လိုင်းအသုံးပြုနိုင်သည့် မည်သည့် မိုဘိုင်းဖုန်း၊ iPad၊ Laptop၊ Desktop များမှာမဆို အသုံးပြုနိုင်သည်ဟု သိရသည်။ **(ဝဝ၁)**

တောင်သမန်(ဦးပိန်)တံတားကို မကြာမီရက်ပိုင်းအတွင်း စတင်ပြုပြင်မည်

မန္တလေး မတ် ၁၆

မန္တလေးတိုင်းဒေသကြီး အမရပူရမြို့နယ်ရှိ နှစ်ပေါင်း ၁၆၀ ကျော်ရှိပြီဖြစ်သော ကမ္ဘာလှည့်ခရီးသွားများ အထူးစိတ်ဝင်စားစွာလာရောက်လေ့လာကြသည့် တောင်သမန်(ဦးပိန်)တံတားကြီးကို အလှူရှင် Myanmar Teak Wood ကုမ္ပဏီက မကြာမီရက်ပိုင်းအတွင်း ပြန်လည်ပြုပြင်မှုလုပ်ငန်းများ ဆောင်ရွက်တော့မည်ဖြစ်ကြောင်း သိရသည်။

မန္တလေးတိုင်းဒေသကြီးအစိုးရအဖွဲ့ ယဉ်ကျေးမှုဝန်ကြီးဌာန ရှေးဟောင်းသုတေသနနှင့် အမျိုးသားပြတိုက်ဦးစီးဌာနနှင့် အလှူရှင်ကုမ္ပဏီတို့ ညှိနှိုင်းကာ ပြုပြင်ဆောင်ရွက်သွားမည်ဖြစ်သည်ဟု အဆိုပါဌာန ညွှန်ကြားရေးမှူး ဦးညိုမြင့်ထွန်းက ပြောသည်။

"ပြုပြင်မယ့်ပုံစံတွေက မြန်မာမှုပညာရှင်တွေ၊ သမိုင်းပညာရှင်တွေ၊ ဒေသခံပြည်သူတွေနဲ့ ရှေးဟောင်းသုတေသနက တာဝန်ရှိသူတွေ ယခင်က အကြံပေးညှိနှိုင်းထားတဲ့ အချက်အလက်တွေအတိုင်း ပြုပြင်သွားမှာပါ။ လိုအပ်တဲ့နေရာတွေအားလုံးကို ကုမ္ပဏီဘက်က ပြုပြင်သွားမယ်"ဟု ၎င်းက ပြောသည်။

တောင်သမန်(ဦးပိန်)တံတားကြီးကို အမရပူရခေတ်၊ ပုဂံမင်းလက်ထက် အမရပူရမြို့စာရေး ဦးပိန်က အင်းဝနန်းတော် တိုင်ဟောင်းများကိုအသုံးပြုတည်ဆောက်ခဲ့ပြီး တိုင်ပေါင်း ၁၀၈၆ တိုင်နှင့် အရှည် ၃၉၆၇ ပေရှိပြီး ကမ္ဘာကျော်တံတားကြီးတစ်ခုဖြစ်သည်။

ရှေးမူမပျက် ပြုပြင်ထိန်းသိမ်းမှုလုပ်ငန်းများမှာ ဆွေးမြည့်တိုင် ၁၀၀ အစားထိုးလဲလှယ်ခြင်း၊ အောက်ခြေဆွေးမြည့်နေသည့် တိုင် ၁၇ တိုင်ဖြတ်ဆက်ခြင်း၊ ဆွေးမြည့်နေသည့် တိုင်ခေါင်း ၄၆ ခုနှင့် ရက်မ ၃၅ ချောင်းအစားထိုးပြုပြင်ခြင်း၊ မူလပုံစံအတိုင်း သစ်သားလက်ရမ်းများကို ပေ ၂၀၀ ခန့်အရှည် နှစ်ဖက်ထည့်သွင်းခြင်း၊ ကွန်ကရစ်လက်ရမ်းများ အချောကိုင်ခြင်း၊ ကွဲအက်နေသည့် တိုင်ခေါင်းများကို နှစ်လက်မ ဗျပ်စတီးပြားများဖြင့် ခါးပတ်ပြုလုပ်ပေးခြင်း၊ ချုပ်တန်းများထည့်သွင်းခြင်းနှင့် တံတားတောင်ဘက်အခြမ်းမှ ၁၅ မိုင်ခန့်အကွာတွင် လျှပ်စစ်မီးသွယ်တန်းခြင်းတို့ ဆောင်ရွက်သွားမည်ဖြစ်ကြောင်း သိရသည်။

အဆိုပါတံတားကြီးကို ၁၉၄၆ ခုနှစ်က ရေနစ်မြုပ်ခဲ့သဖြင့် တိုင်များနှင့် ကြမ်းခင်းများ ပျက်စီးရမျောပါခဲ့သဖြင့် ပြုပြင်ခဲ့သည်။ ၁၉၆၇ ခုနှစ်၊ ၁၉၇၃ ခုနှစ်၊ ၁၉၈၈ ခုနှစ်တို့တွင်လည်း ပြုပြင်ခဲ့သည့်အပြင် ၁၉၉၉-၂၀၀၀ ဘဏ္ဍာရေးနှစ်တွင် ခွင့်ပြုရန်ပုံငွေ ကျပ် ၁၀ သိန်း၊ ၂၀၀၀-၂၀၀၁ ခုနှစ် ဘဏ္ဍာရေးနှစ်တွင် ခွင့်ပြုရန်ပုံငွေ ကျပ် သုံးသိန်း၊ ၂၀၀၄ ခုနှစ်တွင် ကျပ် ၃၅၅. ၇ သိန်း၊ ၂၀၀၅-၂၀၀၆ ဘဏ္ဍာရေးနှစ်တွင် ခွင့်ပြုငွေ ကျပ်သိန်း ၁၇၀၊ ၂၀၀၈-၂၀၀၉ ဘဏ္ဍာရေးနှစ်တွင် ခွင့်ပြုရန်ပုံငွေ ၄၈. ၅ သိန်း၊ ၂၀၁၄-၂၀၁၅ ဘဏ္ဍာရေးနှစ်တွင် ခွင့်ပြုရန်ပုံငွေ ကျပ် ၁၃၄ သိန်း အကုန်အကျခံကာ ပြုပြင်ထိန်းသိမ်းမှုများ လုပ်ဆောင်ခဲ့ကြောင်း သိရသည်။

မင်းထက်အောင်(မန်းကိုယ်ပွား)

ရေရှားပါးပြတ်လပ်မှုကြုံတွေ့နိုင်သော ကျေးရွာများအတွက် ရေသယ်ယာဉ်များဖြင့် ရေဖြန့်ဝေပေးရန်စီစဉ်

ရွှေကျင် မတ် ၁၆

အယ်နီညိုအကျိုးသက်ရောက်မှုဖြစ်စဉ်ကြောင့် ပဲခူးတိုင်းဒေသကြီး ရွှေကျင်မြို့နယ် ပဒဲကောကျေးရွာအုပ်စုအတွင်းရှိ ကျေးရွာများတွင် ရေရှားပါးပြတ်လပ်မှုနှင့် တွေ့ကြုံနိုင်သည့်အတွက် မြို့နယ်ကျေးလက်ဒေသဖွံ့ဖြိုးတိုးတက်ရေးဦးစီးဌာန မြို့နယ်ဦးစီးမှူး ဦးဟိန်းဇော်နှင့် အဖွဲ့က အဆိုပါကျေးရွာများသို့ မတ် ၁၄ ရက်တွင် သွားရောက်ကွင်းဆင်းစစ်ဆေးခဲ့သည်။

ပဒဲကောကျေးရွာ အုပ်စုအတွင်းရှိ တောင်သူစု၊ မင်းလမ်းကူ၊ ဂေါ်သဇင်ကျေးရွာတို့တွင် အိမ်ခြေ ၃၁၀၊ လူဦးရေ ၁၅၂၂ ဦးရှိပြီး ကုန်းမြင့်တောင်တန်းများပေါ်ရှိ ကျေးရွာများဖြစ်၍ ယခင်ရေရရှိရေးအတွက် စက်ရေတွင်း၊ လက်တူးရေတွင်း၊ လက်နှိပ်တုံကင်များကိုသာ အားကိုးသုံးစွဲခဲ့ရကြောင်း၊ ယခုနှစ် အပူချိန်မြင့်မားမှုကြောင့် စိမ့်စမ်းရေများ တဖြည်းဖြည်းခန်းခြောက်နေကြောင်း သိရသည်။

ထို့ကြောင့် ရွှေကျင်မြို့နယ် ကျေးလက်ဒေသဖွံ့ဖြိုးတိုးတက်ရေးဦးစီးဌာနအနေဖြင့် အဆိုပါကျေးရွာများ ရေရှားပါးပြတ်လပ်မှုဖြစ်ပေါ်လာပါက ဘောကထာချောင်း၊ ကျောက်ကြီးချောင်းမှ ရေများကို ရေသယ်ယာဉ်ခုနစ်စီးဖြင့် လက်တလော ရေပြတ်လပ်မှုကို ဖြေရှင်းသွားမည်ဖြစ်ကြောင်း သိရသည်။

(၅၈၈)

ကလင်တန်နှင့် ထရမ့်တို့ သမ္မတလောင်းအဖြစ် ပိုမိုနီးစပ်လာ

နယူးယောက် မတ် ၁၆

ရီပတ်ဘလီကန်ပါတီမှ ဒေါ်နယ်ထရမ့်နှင့် ဒီမိုကရက်တစ်ပါတီမှ ဟီလာရီကလင်တန်တို့သည် အဓိက ပြည်နယ်ငါးခုတွင် သမ္မတလောင်းအကြိုရွေးကောက်ပွဲများ၌ အနိုင်ရရှိခဲ့ကြသည့်အတွက် ၎င်းတို့၏ ပါတီကိုယ်စားပြု သမ္မတလောင်းများအဖြစ် ပိုမိုနီးစပ်လာခဲ့ကြပြီဖြစ်သည်။

ဖလော်ရီဒါ၊ အိုဟိုင်းယိုး၊ မြောက်ကာရိုလိုင်းနား၊ မစ်ဇိုရီနှင့် အီလီနွိုက်စ်ပြည်နယ်များတွင် ပါတီတွင်းသမ္မတလောင်းအကြိုရွေးကောက်ပွဲများကျင်းပခဲ့ရာ အိမ်ခြံမြေလုပ်ငန်းရှင်သူဌေးကြီး ဒေါ်နယ်ထရမ့်က ဖလော်ရီဒါ၊ မြောက်ကာရိုလိုင်းနားနှင့် အီလီနွိုက်ပြည်နယ်များတွင် အနိုင်ရရှိသွားခဲ့သည်။

ပြည်သူများက မိမိဘက်တွင် ရပ်တည်လာပြီဖြစ်သည့်အတွက် မိမိအနေဖြင့် သမ္မတလောင်းရွေးပွဲကို ဆက်လက်ယှဉ်ပြိုင်သွားမည်ဖြစ်ကြောင်း ထရမ့်က ပြောကြားသည်။

ဖလော်ရီဒါအထက်လွှတ်တော်အမတ် မာကိုရူဘီယိုသည် ၎င်း၏ပြည်နယ်တွင် ရှုံးနိမ့်သွားသည့်အတွက် သမ္မတလောင်းရွေးချယ်ပြိုင်ပွဲမှ နုတ်ထွက်သွားခဲ့သည်။ အိုဟိုင်းယိုးပြည်နယ်အုပ်ချုပ်ရေးမှူး ဂျွန်ကဆစ်ချ်သည် သမ္မတလောင်းအကြိုရွေးကောက်ပွဲ၌ ၎င်း၏ ပြည်နယ်တွင် အနိုင်ရရှိခဲ့သည့်အတွက် သမ္မတလောင်းရွေးပွဲကို ဆက်လက်ယှဉ်ပြိုင်သွားမည်ဖြစ်သည်။

ဒီမိုကရက်တစ်ပါတီဘက်တွင်မူ နိုင်ငံခြားရေးဝန်ကြီးဟောင်း ဟီလာရီကလင်တန်က ပြိုင်ဘက် ဗားမွန့်အထက်လွှတ်တော်အမတ် ဘာနီးဆန်ဒါးစ်ကို ဖလော်ရီဒါ၊ မြောက်ကာရိုလိုင်းနား၊ အိုဟိုင်းယိုးနှင့် အီလီနွိုက်စ်ပြည်နယ်များတွင် အနိုင်ရရှိသွားခဲ့သည်။

မိမိသည် ဒီမိုကရက်တစ်ပါတီ သမ္မတလောင်းဖြစ်ရန် နီးစပ်လာပြီဖြစ်ကြောင်းနှင့် နိုဝင်ဘာရွေးကောက်ပွဲတွင်လည်း အနိုင်ရရှိနိုင်မည်ဖြစ်ကြောင်း ကလင်တန်က ၎င်းကို ထောက်ခံသူများအား ပြောကြားသည်။

အင်န်အိတ်ချ်ကေ။

အမေရိကန်ကျောင်းသားတစ်ဦးအား မြောက်ကိုရီးယားတရားရုံးချုပ်က အလုပ်ကြမ်းနှင့် ထောင်ဒဏ် ၁၅ နှစ် ပြစ်ဒဏ်ချမှတ်

ပြုံယမ်း မတ် ၁၆

မြောက်ကိုရီးယားနိုင်ငံသို့ သွားရောက်လည်ပတ်စဉ်အတွင်း ဖမ်းဆီးခံရသည့် အမေရိကန်ကျောင်းသား အော်တိုဝမ်ဘီယာအား မြောက်ကိုရီးယားတရားရုံးချုပ်က နိုင်ငံတော်အား ဆန့်ကျင်သည့်ရာဇဝတ်ပြစ်မှုများ ကျူးလွန်မှုဖြင့် အလုပ်ကြမ်းနှင့် ထောင်ဒဏ် ၁၅ နှစ် ချမှတ်လိုက်ကြောင်း ယနေ့ဆင်ဟွာသတင်းတွင် ဖော်ပြသည်။

ဗာဂျီးနီးယား တက္ကသိုလ်မှ ကျောင်းသားတစ်ဦးဖြစ်သူ ဝမ်ဘီယာသည် ဝါဒဖြန့်လှုံ့ဆော်ရေးစာတန်းတစ်ခုပါရှိသော နိုင်ငံတော်တံဆိပ်တစ်ခုကို ၎င်းတည်းခိုရာ ဟိုတယ်မှ ခိုးယူမှုဖြင့် မြောက်ကိုရီးယားအာဏာပိုင်တို့က ဖမ်းဆီးခဲ့ခြင်းဖြစ်သည်။

မြောက်ကိုရီးယား နိုင်ငံအား ဆန့်ကျင်သည့် ရာဇဝတ်ပြစ်မှုများကို ကျူးလွန်ခဲ့ကြောင်း ၎င်းကဝန်ခံသည်ဟု မြောက်ကိုရီးယား သတင်းမီဒီယာများက ဖော်ပြသည်။

ဝမ်ဘီယာသည် အမေရိကန်ပြည်ထောင်စု အိုဟိုင်းယိုးပြည်နယ် ဝိုင်အိုမင်မြို့မှဖြစ်ပြီး ဖမ်းဆီးခံရချိန်တွင် အသက်(၂၁)နှစ်ရှိကြောင်း၊ ၎င်းကျူးလွန်ခဲ့သည့် ပြစ်မှုသည် အလွန်ကြီးမားပြီး ကြိုတင်ပြင်ဆင်လာခဲ့ခြင်းဖြစ်ကြောင်း လွန်ခဲ့သည့်လက ပြုံယမ်းတွင် ကျင်းပသော သတင်းစာရှင်းလင်းပွဲတွင် မြောက်ကိုရီးယားအာဏာပိုင်များက ပြောကြားသည်။

ရိုက်တာ။

နိုင်ငံရေပိုင်နက်အနီး ငါးဖမ်းဆီးနေသော တရုတ်ငါးဖမ်းသင်္ဘောအား အာဂျင်တီးနားကမ်းခြေစောင့်တပ်ဖွဲ့ ပစ်ခတ်နှစ်မြှုပ်

ဗျူနိုအေးရိစ် မတ် ၁၆

အာဂျင်တီးနားကမ်းခြေစောင့်ရေယာဉ်တစ်စင်းက တရုတ်ငါးဖမ်းသင်္ဘောတစ်စင်းအား ပစ်ခတ်နှစ်မြှုပ်ပစ်လိုက်ကြောင်း ကမ်းခြေစောင့်တပ်ဖွဲ့က ထုတ်ပြန်ချက်တစ်ခုတွင် ပြောကြားသည်။

တရုတ်ငါးဖမ်းသင်္ဘောမှာ အာဂျင်တီးနားကမ်းခြေစောင့်ရေယာဉ်တစ်စင်း၏ ဖမ်းဆီးခြင်းမခံရမီ အာဂျင်တီးနားနိုင်ငံအနီးရှိ ရေပိုင်နက်အတွင်း နာရီပေါင်းများစွာ ငါးဖမ်းဆီးနေခြင်းဖြစ်သည်။ အာဂျင်တီးနားကမ်းခြေစောင့်တပ်ဖွဲ့ဝင်များ၏ ပစ်ခတ်ခံရပြီးနောက် တရုတ်ငါးဖမ်းသင်္ဘောမှာ နောက်ပိုင်းတွင် နစ်မြုပ်သွားခဲ့သည်။ အဆိုပါဖြစ်ရပ်အတွင်း မည်သူမျှထိခိုက်ဒဏ်ရာရရှိခြင်း သို့မဟုတ် သေဆုံးခြင်းမရှိခဲ့ပေ။ တရုတ်ငါးဖမ်းသင်္ဘောပေါ်မှ ရေယာဉ်မှူးနှင့်သင်္ဘောသားသုံးဦးကို အာဂျင်တီးနားကမ်းခြေစောင့်ရေယာဉ်က ကယ်ဆယ်ခဲ့ပြီး ကျန်ရှိသောခရီးသည် ၂၈ ဦးကို အနီးအနားရှိ တရုတ်ရေယာဉ်တစ်စင်းပေါ်သို့ ခေါ်ဆောင်ခဲ့သည်။

ထုတ်ပြန်ချက်၏အဆိုအရ အဆိုပါကိစ္စနှင့်ပတ်သက်၍ အာဂျင်တီးနားအာဏာပိုင်များက တရုတ်သံရုံးနှင့် ဆက်သွယ်ဆောင်ရွက်လျက်ရှိသည်။ ထိုဖြစ်ရပ်အား ဖြစ်နိုင်သမျှအမြန်ဆုံး စုံစမ်းစစ်ဆေးရန်၊ ထိန်းသိမ်းထားသော တရုတ်သင်္ဘောသားများ ဘေးအန္တရာယ်ကင်းရေးဆောင်ရွက်ပေးရန်နှင့် ၎င်းတို့အတွက် မျှတသောကုသမှုပေးရန် တရုတ်သံရုံးက အာဂျင်တီးနားနိုင်ငံသို့ မေတ္တာရပ်ခံခဲ့သည်။

ဆင်ဟွာ။

အီရန်မီးပုံပွဲတော် မတော်တဆမှုများကြောင့် သုံးဦးသေဆုံး၊ ၂၅၉ ဦးဒဏ်ရာရ

တီဟီရန် မတ် ၁၆

အီရန်နိုင်ငံ၌ ပါရှားနှစ်သစ်ကူးပွဲတော်အကြို ရိုးရာမီးပုံပွဲကျင်းပရာတွင် မတော်တဆဖြစ်မှုများကြောင့် သုံးဦးသေဆုံးပြီး ၂၅၉ ဦးဒဏ်ရာရရှိကြောင်း တာဝန်ရှိသူများက မတ် ၁၆ ရက်တွင် ပြောကြားကြသည်။

အီရန်ပြက္ခဒိန်၏ နောက်ဆုံးဗုဒ္ဓဟူးနေ့မတိုင်မီ တစ်ရက်အလိုတွင် ချာဟူရှန်ဘက်ဆူရီအမည်ရှိရိုးရာပွဲတော်ကို အီရန်နိုင်ငံတွင် နှစ်စဉ်ကျင်းပလေ့ရှိသည်။ ရှေးဟောင်းဇိုရိုအက်စတာရိုးရာ အစဉ်အလာပွဲတော်ဖြစ်ပြီး မီးပုံပွဲကျင်းပကာ မီးလျှံများအပေါ်မှ ခုန်ပျံကျော်လွှားရသည့် ထုံးစံလေ့တစ်ရပ်ဖြစ်သည်။

မီးပုံပွဲအထိမ်းအမှတ်အဖြစ် မီးရှူးမီးပန်းများပစ်လွှတ်ခြင်း၊ ဖြောက်အိုးများ ဖောက်ခြင်းတို့ကိုလည်း ပြုလုပ်ကြလေ့ရှိပြီး မတော်တဆမှုများကြောင့် နှစ်စဉ် လူသေဆုံးခြင်းနှင့်ထိခိုက်ဒဏ်ရာရရှိခြင်းတို့ ဖြစ်ပွားလေ့ရှိသည်။

မတ် ၁၅ ရက်ညက မီးပုံပွဲကျင်းပစဉ် အသက်(၄၅)နှစ်ရှိ နှလုံးရောဂါသည် အမျိုးသားတစ်ဦးသည် ပေါက်ကွဲသံတစ်ခုကြောင့် ထိတ်လန့်ကာ နှလုံးဖောက်လာပြီး သေဆုံးခဲ့ရကြောင်း အရေးပေါ်ဆေးဘက်ဆိုင်ရာဌာနအကြီးအကဲ အာမင်ဆာဘာရီနီယာက ပြောကြားသည်။

အသက် (၂၄)နှစ်အရွယ် အမျိုးသားတစ်ဦးနှင့် ဆယ်ကျော်သက်အရွယ် လူငယ်တစ်ဦးတို့မှာလည်း မတော်တဆမှုများကြောင့် သေဆုံးခဲ့ရသည်။

မီးပုံပွဲတော်အတွင်းမီးပုံပေါ်မှ ခုန်ကျော်ခြင်း၊ မီးရှူးမီးပန်းပစ်လွှတ်ခြင်းနှင့် ဖြောက်အိုးဖောက်ခြင်းတို့ မပြုလုပ်ရန်တာဝန်ရှိသူတို့က သတိပေးခဲ့သည့်ကြားမှ မတော်တဆမှုများဖြစ်ပွားခြင်းဖြစ်သည်။

အီရန် နှစ်သစ်ကူးပွဲတော်သည် မတ် ၂၀ ရက်တွင် စတင်မည်ဖြစ်သည်။

ပီတီအိုင်။

တောင်တရုတ်ပင်လယ်အတွင်း ဆူနာမီသတိပေးရေးစခန်းဖွင့်လှစ်

ပေကျင်း မတ် ၁၆

တရုတ်နိုင်ငံသည် တောင်တရုတ်ပင်လယ်အတွင်း ဆူနာမီရေလှိုင်းကြိုတင်သတိပေးရေးစခန်းတစ်ခုကို ထူထောင်လိုက်ပြီဖြစ်ကြောင်း တရုတ်နိုင်ငံတော် ပင်လယ်သမုဒ္ဒရာစီမံခန့်ခွဲရေးအဖွဲ့အကြီးအကဲ ဝမ်ဟောင်က မတ် ၁၆ ရက်တွင် ပြောကြားသည်။

ဆူနာမီရေလှိုင်း ကြိုတင်သတိပေးရေးစခန်းကို တည်ဆောက်နေဆဲဖြစ်သော်လည်း လုပ်ငန်းစတင်လုပ်ဆောင်နေပြီဖြစ်ကြောင်း ဝမ်ဟောင်က တရုတ်နိုင်ငံတော် နှစ်ပတ်လည် ပါလီမန်အစည်းအဝေး ကျင်းပစဉ်ကာလအတွင်း သတင်းထောက်များနှင့်တွေ့ဆုံရာတွင် ပြောကြားသည်။

ဆူနာမီရေလှိုင်းကြိုတင်သတိပေးရေးစခန်းမှထုတ်ပြန်သော သတိပေးချက်များကို တောင်တရုတ်ပင်လယ်နှင့် ထိစပ်နေသောနိုင်ငံများအပါအဝင် ကမ္ဘာတစ်ဝန်းရှိ နိုင်ငံများသို့ ထုတ်ပြန်ပေးမှု စတင်ပြုလုပ်လျက်ရှိကြောင်း ဝမ်က ပြောကြားသည်။

တောင်တရုတ်ပင်လယ်အရေးနှင့် ပတ်သက်၍ နိုင်ငံတကာပူးပေါင်းဆောင်ရွက်မှုပြုလုပ်ရန် အရေးကြီးကြောင်း၊ တောင်တရုတ်ပင်လယ်ကို ငြိမ်းချမ်းသော ရည်ရွယ်ချက်ဖြင့် ကမ္ဘာ့နိုင်ငံများ အသုံးပြုသွားရန် လိုအပ်ကြောင်း ၎င်းကပြောကြားသည်။

ဆူနာမီကြိုတင်သတိပေးရေးစခန်း မည်သည့်နေရာ၌ တည်ရှိသည်ကို ၎င်းကပြောကြားခြင်းမရှိပေ။

ရိုက်တာ။

❐

အားကစား

မန်စီးတီး၊ အက်သလက်တီကိုတို့လည်း ချန်ပီယံလိဂ်ကွာတားဖိုင်နယ်ကို တက်ရောက်နိုင်ခဲ့ပြီ

မေလွဲသင်း

မတ်၁၆ရက် မနက်အစောပိုင်းက ယှဉ်ပြိုင်ကစားခဲ့တဲ့ ချန်ပီယံလိဂ် ၁၆ သင်းအဆင့် ရှုံးထွက်ပွဲစဉ်တွေမှာ မန်စီးတီးနဲ့ အက်သလက်တီကို မက်ဒရစ်အသင်းတို့က ပြိုင်ဘက်အသီးသီးကို အနိုင်ယူပြီး ကွာတားဖိုင်နယ်အဆင့်ကို တက်ရောက်သွားနိုင်ခဲ့ပါပြီ။ မန်စီးတီးနဲ့ ဒိုင်နမိုကိဗ်တို့ရဲ့ ပွဲစဉ်ကတော့ ဂိုးမရှိသရေရလဒ်နဲ့ ပြီးဆုံးခဲ့ပေမယ့် မန်စီးတီးဟာ ပထမအကျော့မှာ သုံးဂိုး-တစ်ဂိုးနဲ့ အနိုင်ရထားတာကြောင့် နှစ်ကျော့ပေါင်းရလဒ် သုံးဂိုး-တစ်ဂိုးနဲ့ နောက်တစ်ဆင့်ကို တက်ရောက်နိုင်ခဲ့ပါတယ်။

မန်စီးတီးအသင်းက အခုပွဲမှာ လိုအပ်ချက်တွေရှိနေခဲ့ပြီး ပထမပိုင်း တစ်လျှောက်လုံး ထိရောက်တဲ့ ဂိုးဖန်တီးမှုနဲ့ ဂိုးပေါက်တည့် ကန်သွင်းမှုတစ်ကြိမ်မှတောင် ပြုလုပ်နိုင်ခြင်းမရှိတာက တော်တော်အံ့သြဖို့ကောင်းပါ တယ်။ ဒုတိယပိုင်းမှာတော့ မန်စီးတီးအသင်း ကစားပုံအနည်းငယ်ပြန်တက်လာပြီး နာဗက်စ်နဲ့ ယာယာတိုရေးတို့ ရဲ့ ဂိုးရဖို့ ကြိုးပမ်းအားထုတ်မှုတွေကို ဒိုင်နမိုကိဗ်ဂိုးသမား လက်စွမ်းပြ ကာကွယ်နိုင်ခဲ့တာကြောင့် ဂိုးမရှိ သရေနဲ့သာ ပွဲပြီးဆုံးသွားခဲ့တာဖြစ်ပါ တယ်။ မန်စီးတီးအသင်းကအခု ဒုတိယအကျော့ကို အိမ်ကွင်းမှာ ကစားခဲ့ရပေမယ့် ဘောလုံးပိုင်ဆိုင်မှုအသာစီးရအောင် မကစားနိုင်ခဲ့သလို ဂိုးဖန်တီးမှုလည်း မယ်မယ်ရရ ဖော်ဆောင်နိုင်ခဲ့တာမျိုး မတွေ့ခဲ့ရပါဘူး။

ချန်ပီယံလိဂ်အိပ်မက်ကို အကောင်အထည်ဖော်ဖို့ ခက်ခဲမယ့် မန်စီးတီး

မန်စီးတီးအသင်းက ဒီနှစ်သူတို့ရဲ့ အဓိကပစ်မှတ်က ချန်ပီယံလိဂ်ဖလားလို့ပြောထားပါတယ်။ မန်စီးတီးအသင်းဟာ လာမယ့်ဘောလုံးရာသီမှာ ဂွါဒီယိုလာကို အစားထိုးခန့်အပ်တော့မှာဖြစ်တာကြောင့် လက်ရှိနည်းပြ ပယ်လီဂရီနီက မန်စီးတီးအတွက် ကယ်ပီတယ်ဝမ်းဖလား ဆွတ်ခူးပေးပြီးနောက်မှာ ချန်ပီယံလိဂ်ဖလားရယူပြီး ကြီးမားတဲ့ အောင်မြင်မှုနဲ့ လမ်းခွဲဖို့ မျှော်မှန်းနေတာပါ။ ဒါပေမယ့် အခုပွဲမှာ ကစားသွားတဲ့ ခြေစွမ်းအရဆို သူတို့လိုချင်နေတဲ့ ချန်ပီယံလိဂ်ဖလားရဖို့ဆိုတာ မလွယ်ပါဘူး။ ပွဲချိန် ၇၃ မိနစ်မှစပြီး ဂိုးပေါက်တည့် ကန်သွင်းမှု တစ်ကြိမ်သာ ပြုလုပ်နိုင်ခဲ့တဲ့ အခြေအနေက ချန်ပီယံခြေစွမ်းမရှိဘူးဆိုတာ ထင်ရှားပါတယ်။ ဒါပေမယ့် နည်းပြ အပြောင်းအလဲလုပ်မယ်လို့ အတည်ပြုပြီး နောက်ပိုင်း မန်စီးတီးရဲ့ ခြေစွမ်းတွေကျဆင်းသွားခဲ့ကာ ပရီမီယာလိဂ်မှာ ဦးဆောင်သူ လက်စတာအောက် ၁၂ မှတ်လျော့ အနေအထားနဲ့ စတုတ္ထနေရာမှာသာ ရပ်တည်ထားနိုင်ပါတယ်။

မန်စီးတီးက အခုဆို ရီးယဲလ်မက်ဒရစ်၊ ဝုဖ်ဘတ်၊ အက်သလက်တီ ကို၊ ဘင်ဖီကာ၊ ပီအက်စ်ဂျီတို့နဲ့ အတူ ချန်ပီယံလိဂ် ကွာတားဖိုင်နယ်အဆင့် ကို တက်ရောက်သွားခဲ့ပြီဖြစ်ပါတယ်။ ဘာစီလိုနာနဲ့ ဘိုင်ယန်မြူးနစ်တို့လို အသင်းတွေကလည်း ကွာတား ဖိုင်နယ်အဆင့်ကို တက်ရောက်ဖို့ အလားအလာများနေတာကြောင့် မန်စီးတီးအနေနဲ့ ဒီလို အင်အားကြီး အသင်းတွေကိုကျော်ဖြတ်ပြီး ချန်ပီယံလိဂ်မှာ ဗိုလ်စွဲဖို့ဆိုတာ အင်မတန်ခက်ခဲတဲ့ ခယောင်းလမ်းတစ်ခုဖြစ်နေမှာတော့ သေချာပါတယ်။

ဂျူအန်ဖရန်အတွက် အမြဲတမ်း အမှတ်ရနေတော့မယ့်ပွဲ

ဂျူအန်ဖရန်က အက်သလက်တီကိုအတွက် ရှစ်လုံးမြောက် အဆုံးအဖြတ် ပင်နယ်တီကို ကန်သွင်းပြီး ကလပ်အသင်းကို ချန်ပီယံလိဂ်ကွာတားဖိုင်နယ်အဆင့်ကို အရောက်ပို့ဆောင်ပေးနိုင်ခဲ့ပါပြီ။ နှစ်သင်းစလုံးက နှစ်ကျော့ပေါင်း မိနစ် ၂၁၀ တိုင်ယှဉ်ပြိုင်ကစားခဲ့ပေမယ့် ဂိုးမရှိသရေရလဒ်သာ ထွက်ပေါ်နေခဲ့လို့ ပင်နယ်တီအဆုံးအဖြတ်ခံယူခဲ့ရာမှာ အက်သလက်တီကိုက ပင်နယ်တီ ရှစ်ကြိမ်လုံး ဂိုးဝင်ခဲ့ပေမယ့် ပီအက်စ်ဗီကတော့ နာရှင်းရဲ့ ပင်နယ်တီဂိုးတိုင်ထိထွက်ခဲ့တာကြောင့် အက်သလက်တီကိုက ပင်နယ်တီရှစ်ဂိုး-ခုနစ်ဂိုးနဲ့ ပီအက်စ်ဗီကို နောက်ကောက်ချနိုင်ခဲ့တာဖြစ်ပါတယ်။ အခုပွဲမှာ အက်သလက်တီကိုက ပွဲချိန်ပြည့် ထိုးဖောက်တိုက်စစ်ဆင်မှုတွေပြု လုပ်ခဲ့သလို ပီအက်စ်ဗီရဲ့ တန်ပြန်တိုက်စစ်ကလည်းထိရောက်ခဲ့တာကြောင့် ပရိသတ်အတွက် ရသအပြည့်ပေးခဲ့တဲ့ပွဲလို့ ဆိုရမှာပါ။

ဒါပေမယ့်လည်း လူးကပ်စ် ဟာနန်ဒက်ဇ်နဲ့ ဂရစ်ဇ်မန်းတို့ရဲ့ အပိုင်အခွင့်အရေးအချို့ကို ပီအက်စ်ဗီ ဂိုးသမားလက်စွမ်းပြကာကွယ်နိုင်ခဲ့လို့သာ ပီအက်စ်ဗီတို့ သက်သာရာရခဲ့တာပါ။ ပီအက်စ်ဗီမှ လိုကာဒီယာရဲ့ တစ်ကိုယ်တော် ထိုးဖောက်မှုဟာလည်း ဂိုးရဖို့နီးစပ်ခဲ့ပါသေးတယ်။ မိနစ် ၉၀ ပြည့်တဲ့အထိ ဂိုးမရှိသရေ ရလဒ်သာ ထွက်ပေါ်နေလို့အချိန်ပို မိနစ် ၃၀ ဆက်လက်ကစားရာမှာလည်းရလဒ်ပိုင်းမပြောင်းလဲခဲ့တဲ့အတွက် ပင်နယ်တီ အဆုံးအဖြတ်ခံယူခဲ့ပါတယ်။ ပထမပင်နယ်တီ ငါးလုံးစီ ကန်သွင်းရာမှာလည်း နှစ်ဖက်လုံးအမှားအယွင်းမရှိခဲ့ကြတဲ့ အတွက် အဆုံးအဖြတ် ပင်နယ်တီတစ်လုံးစီ ဆက်လက် ကန်သွင်းကြရာမှာ ရှစ်လုံးမြောက် ပင်နယ်တီ ကန်သွင်းတဲ့ ပီအက်စ်ဗီမှ နာရှင်းရဲ့ ပင်နယ်တီလွဲချော်ခဲ့တာကြောင့် ပီအက်စ်ဗီတို့ အသည်းကွဲခဲ့ရတာဖြစ်ပါတယ်။ အက်သလက်တီကို အသင်းက ပြီးခဲ့တဲ့ဘောလုံးရာသီကလည်း လေဗာကူဆင်ကို အခုလို ပင်နယ်တီ အဆုံးအဖြတ်နဲ့ အနိုင်ယူပြီး ကွာတားဖိုင်နယ်ကို တက်ရောက် နိုင်ခဲ့တာဖြစ်ပါတယ်။

မတ် ၁၈ ရက်နေ့ ယှဉ်ပြိုင်ကစားမည့် ယူရိုပါလိဂ် (၁၆ သင်းအဆင့်၊ ဒု-ကျော့) ပွဲစဉ်များ

လေဗာကူဆင်	-	ဗီလာရီးယဲလ်	နံနက်-၀၀း၃၀
ဗလင်စီယာ	-	ဘီဘာအို	နံနက်-၀၀း၃၀
လာဇီယို	-	စပါတာပရပ်ဂ်	နံနက်-၀၀း၃၀
အန်ဒါလက်ချ်	-	ရှက်တာဒိုးနက်	နံနက်-၂း၃၅
ဆီဗီလာ	-	ဘေဆယ်	နံနက်-၂း၃၅
စပါး	-	ဒေါ့မွန်	နံနက်-၂း၃၅
ဘရာဂါ	-	ဖီနာဘာချီ	နံနက်-၂း၃၅
မန်ယူ	-	လီဗာပူး	နံနက်-၂း၃၅

(မောင်မောင်ဇော်)

လာမည့်ဘောလုံးရာသီတွင် အသင်းပြောင်းရွှေ့ရန်မရှိဟု ဖီလစ်ပီအန်ဒါဆန်ပြောကြား

အီတလီစီးရီးအေကလပ် လာဇီယိုအသင်းတိုက်စစ်မှူး ဖိလစ်ပီအန်ဒါဆန်သည် မကြာသေးသည့်လများအတွင်းက ပရီမီယာလိဂ်ကလပ် မန်ယူအသင်းသို့ ပြောင်းရွှေ့ကစားရန် ချိတ်ဆက်မှုများရှိခဲ့သော်လည်း လက်ရှိတွင်မူ လာမည့်အပြောင်းအရွှေ့ကာလအတွင်း အင်္ဂလန်မြေသို့ ပြောင်းရွှေ့ကစားမည်မဟုတ်ကြောင်း လူသိရှင်ကြား ထုတ်ဖော်ပြောကြားလိုက်သည်။

ထို့ပြင် တိုက်စစ်မှူး ဖိလစ်ပီအန်ဒါဆန်သည် မန်ယူအသင်းက ခေါ်ယူရန်ဆန္ဒရှိခဲ့သော်လည်း မန်ယူအသင်း၏ ကမ်းလှမ်းမှုကို ငြင်းဆိုထားခဲ့ကြောင်းလည်း သိရသည်။ လာဇီယိုတိုက်စစ်မှူး ဖိလစ်ပီအန်ဒါဆန်သည် ပြီးခဲ့သည့် ဘောလုံးရာသီအတွင်းက သွင်းဂိုး ၁၀ ဂိုးသွင်းယူနိုင်ခဲ့ပြီးနောက် အင်္ဂလန်မြေသို့ခြေချရန် ချိတ်ဆက်မှုများရှိခဲ့သူဖြစ်သည့်အပြင် မန်ယူအသင်းကလည်း ပြီးခဲ့သည့် ဇန်နဝါရီအပြောင်းအရွှေ့ကာလအတွင်းက ဘရာဇီးတိုက်စစ်မှူး ဖိလစ်ပီအန်ဒါဆန်အား ပြောင်းရွှေ့ကြေးပေါင် ၃၅ သန်းဖြင့် ခေါ်ယူရန်စီစဉ်ထားခဲ့ကြောင်း သိရသည်။

သို့ရာတွင် တိုက်စစ်မှူး အန်ဒါဆန်အနေဖြင့် လာဇီယိုအသင်းမှ အလျင်စလိုထွက်ခွာမည်မဟုတ်ကြောင်း၊ လာဇီယိုအသင်းအား ဥရောပဝင်ခွင့်တစ်နေရာရရှိရန် အထောက်အပံ့ပေးသွားမည်ဖြစ်ကြောင်းနှင့် အိုလံပစ်အားကစားပြိုင်ပွဲတွင်လည်း ဘရာဇီးအသင်းနှင့်အတူ ပွဲထွက်ကစားခွင့်ရရှိရန် မျှော်လင့်ထားကြောင်း ပြောကြားခဲ့သည်။

အပြောင်းအရွှေ့နှင့် ပတ်သက်၍ သတင်းဌာနများက မေးမြန်းမှုများပြုလုပ်ခဲ့ရာတွင်လည်း တိုက်စစ်မှူး ဖိလစ်ပီအန်ဒါဆန်က"အင်္ဂလန်မြေကို ပြောင်းရွှေ့ကစားဖို့ အစီအစဉ်တွေရှိခဲ့ပါတယ်။ ဒါပေမယ့် လက်ရှိမှာ လာဇီယို ကစားသမားတစ်ဦးဖြစ်တာကြောင့် လာဇီယိုအသင်းကို အောင်မြင်မှုရရှိအောင် စွမ်းဆောင်ပေးဖို့လည်း ဆန္ဒရှိနေဆဲပါ"ဟု ပြောကြားခဲ့သည်။ **(ငွေကြယ်)**

မန်စီးတီးကို အသာရဖို့ခက်တဲ့မန်ယူ

ပရီမီယာလိဂ်ရင်ခုန်သံ – ၃၁

ရှိုင်းမင်းမင်း

ပရီမီယာလိဂ်ပွဲစဉ်(၃၁)ကို လာမယ့် မတ်လ ၁၉၊ ၂၀ ရက်တွေမှာ ကျင်းပသွားမှာဖြစ်ပါတယ်။ ဒီပွဲစဉ်မှာ မန်စီးတီးနဲ့ မန်ယူ၊ အဲဗာတန်နဲ့ အာဆင်နယ်တို့ ဆုံတွေ့တဲ့ ပွဲကောင်းတွေပါဝင်နေပြီး ဘယ်လိုရလဒ်တွေထွက်ပေါ်လာဦးမလဲဆိုတာ ဆက်လက်စောင့်ကြည့်ချင်စရာကောင်းနေပါတယ်။

အဲဗာတန် - အာဆင်နယ် ည ၇း၁၅ (၁၉-၃-၁၆)

အဲဗာတန်ဟာ အသင်းကောင်းတစ်သင်းဖြစ်ပါတယ်။ ရလဒ်ပိုင်းထင်သလောက်တည်ငြိမ်မှုမရှိပေမယ့် အသင်းလိုက်ကစားပုံကောင်းမွန်တဲ့အသင်းဖြစ်ပါတယ်။ ခံစစ်ပိုင်းကအားနည်းပေမယ့် ထိုးဖောက်ကစားပုံကောင်းမွန်သလို အသင်းကြီးတွေနဲ့ကစားရတဲ့ပွဲတွေမှာ ခြေက ပိုမိုကောင်းမွန်တတ်ပါတယ်။ အာဆင်နယ်ကခြေအနည်းငယ်ကျဆင်းနေသလို တိုက်စစ်ပိုင်းကလည်း ဂိုးသွင်းခြေမတည်ငြိမ်ပါဘူး။ ဒါ့အပြင် အာဆင်နယ်ဟာ ချန်ပီယံလိဂ်မှာဘာစီလိုနာနဲ့ကစားခဲ့ရတာကြောင့်လည်း ပွဲပန်းမှုတွေရှိလာနိုင်ပါတယ်။ အာဆင်နယ်အနေနဲ့ လက်စတာကိုဖိအားပေးနိုင်ဖို့အားစိုက်ကစားလာမှာဖြစ်ပေမယ့် အဝေးကွင်းလည်းဖြစ်လို့ သရေလောက်ပဲရမယ်။

ပဲလေ့စ် - လက်စတာ ည ၉း၃၀ (၁၉-၃-၁၆)

ပဲလေ့စ်ဟာ ပရီမီယာလိဂ်ပြိုင်ပွဲအတွင်း ရလဒ်တွေဆက်တိုက် ဆိုးရွားလာကာ တန်းဆင်းဇုန်အတွင်းကအသင်းတွေနဲ့ အမှတ်ကွာဟမှုကျဉ်းမြောင်းလာတာကြောင့် ဒီအိမ်ကွင်းပွဲမှာ အမှတ်ရရှိရေး အားစိုက်ကစားလာမှာ သေချာနေပါတယ်။ ဒါပေမယ့် ပဲလေ့စ်ဟာ ခံစစ်ကစားပုံအားနည်းမှုတွေရှိနေကာ လက်စတာရဲ့ဖိအားပေးမှုကို ပွဲချိန်ပြည့် ထိန်းချုပ်နိုင်ဖို့ခက်ပါလိမ့်မယ်။ ချန်ပီယံဖြစ်ခွင့်အတွက် အားစိုက်ကစားလာမယ့် လက်စတာကသာ နိုင်ပွဲရယူသွားနိုင်မှာပါ။

ဝက်စ်ဘရွန်း - နော့ဝှစ်ချ် ည ၉း၃၀ (၁၉-၃-၁၆)

နော့ဝှစ်ချ်ဟာ တန်းမဆင်းရဖို့အတွက် အားစိုက်ကစားနေပေမယ့်လည်းခြေစွမ်းပိုင်းကအားရစရာမရှိပါဘူး။ တိုက်စစ်ကစားပုံ အတော်လေးအားနည်းပြီး အဝေးကွင်းပွဲတွေမှာ ခြေကပိုမိုကျဆင်းတတ်ပါတယ်။ ဒါကြောင့် နော့ဝှစ်ချ်အနေနဲ့ ဝက်စ်ဘရွန်းရဲ့အိမ်ကွင်းအားနဲ့ ဖိအားပေးမှုကို ထိန်းချုပ်နိုင်ဖို့ခက်ပါလိမ့်မယ်။

ဝက်ဖို့ဒ် - စတုတ် ည ၉း၃၀ (၁၉-၃-၁၆)

ဝက်ဖို့ဒ်က အိမ်ကွင်းအားနဲ့ဖိအားပေးကစားလာမှာဖြစ်ပေမယ့်လည်း လက်ရှိခြေကအားနည်းမှုတွေများနေပါတယ်။ တိုက်စစ်ပိုင်းကလည်း ဂိုးသွင်းခြေကျဆင်းနေပါတယ်။ စတုတ်ကတော့ အသင်းလိုက်ကစားပုံကောင်းမွန်နေသလို တိုက်စစ်ကလည်းထိုးဖောက်အား ကောင်းမွန်နေတာတွေ့ရပါတယ်။

ချယ်လ်ဆီး - ဝက်စ်ဟမ်း ည ၉း၃၀ (၁၉-၃-၁၆)

ချန်ပီယံလိဂ်ပြိုင်ပွဲကနေထွက်ခဲ့ရပြီဖြစ်တဲ့ ချယ်လ်ဆီးဟာ ပရီမီယာလိဂ်ပြိုင်ပွဲအတွင်း ဥရောပဝင်ခွင့်မျှော်လင့်နိုင်တဲ့အခြေအနေမှာ ရှိနေသေးတာကြောင့် ဒီအိမ်ကွင်းပွဲစဉ်မှာနိုင်ပွဲစဉ်မှာ နိုင်ပွဲရယူနိုင်ဖို့ အားစိုက်ကစားလာမှာ သေချာပါတယ်။ အထူးသဖြင့် ဝက်စ်ဟမ်းဟာ လက်ရှိအချိန်မှာ ဥရောပဝင်ခွင့်ရယူနိုင်လောက်တဲ့အဆင့်မှာရှိနေတာကြောင့် ချယ်လ်ဆီးတို့ ပိုမိုအားစိုက်ကစားလာမှာပါ။ ဝက်စ်ဟမ်းခြေကောင်းမွန်နေပေမယ့် ချယ်လ်ဆီးပဲအနိုင်ရမယ်။

ဆွမ်ဆီး - ဗီလာ နံနက် ၀၀း၀၀ (၂၀-၃-၁၆)

တန်းမဆင်းရဖို့အတွက် အခုနောက်ပိုင်းပွဲစဉ်တွေမှာ ဗီလာတို့ အားစိုက်ကစားနေပေမယ့် ခြေကအတော်လေးအားနည်းနေပါတယ်။ အထူးသဖြင့် ခံစစ်ပိုင်းကစားပုံကျစ်လျစ်မှု လုံးဝမရှိတာကြောင့် ဗီလာတို့ နိုင်ပွဲရယူနိုင်ရေး အတော်လေးအခက်တွေ့နေရပါတယ်။ ဒီပွဲမှာလည်း ဗီလာအနေနဲ့ အဝေးကွင်းမှာ အမှတ်ရယူနိုင်ဖို့ကြိုးစားကစားလာမှာဖြစ်ပေမယ့်လည်း လက်ရှိခြေစွမ်းပိုင်းကောင်းမွန်နေတဲ့ ဆွမ်ဆီးကို ထိန်းချုပ်နိုင်ဖို့ခက်ပါလိမ့်မယ်။ အိမ်ကွင်းအားနဲ့ ဖိအားပေးကစားလာမယ့် ဆွမ်ဆီးကသာနိုင်ပွဲရယူသွားနိုင်မှာပါ။

ဆောက်သမ်တန် - လီဗာပူး ည ၈း၀၀ (၂၀-၃-၁၆)

ပွဲကောင်းတစ်ပွဲဖြစ်ပါတယ်။ လီဗာပူးဟာလက်ရှိအချိန်မှာ ပရီမီယာလိဂ်ပြိုင်ပွဲအတွင်း ချန်ပီယံလိဂ်ဝင်ခွင့်နေရာကိုပါ မျှော်လင့်လာနိုင်တာကြောင့် နောက်ပိုင်းပွဲတိုင်းမှာ အားစိုက်ကစားနေပါတယ်။ ဒါ့အပြင် ဒီပွဲစဉ်မှာ မန်စီးတီးနဲ့ မန်ယူတို့ဆုံတွေ့နေတာကြောင့်လည်း လီဗာပူးတို့ နိုင်ပွဲရယူထားနိုင်ဖို့ ပိုမိုအားစိုက်ကစားလာမှာသေချာပါတယ်။ ဆောက်သမ်တန်ကတော့ ခြေအနည်းငယ်ကျဆင်းလာပေမယ့် အိမ်ကွင်းအားနဲ့တုံ့ပြန်ကစားလာမှာပါ။ ဒါကြောင့် လီဗာပူးတို့ အနည်းငယ်အခက်တွေ့နိုင်ပေမယ့် ကပ်နိုင်သွားဖို့ရှိပါတယ်။

နယူးကာဆယ် - ဆန်းဒါးလန်း ည ၈း၀၀ (၂၀-၃-၁၆)

ဒီပွဲစဉ်ကလည်း တစ်မျိုးစိတ်ဝင်စားဖို့ကောင်းနေပါတယ်။ လက်ရှိအချိန်မှာ နှစ်သင်းစလုံးဟာတန်းမဆင်းရဖို့အတွက် အားစိုက်ရုန်းကန်နေကြရတာကြောင့် အခုလိုဆုံတွေ့မှုဟာ အကြိတ်အနယ်ရှိပါလိမ့်မယ်။ လက်ရှိအချိန်မှာတော့ နယူးကာဆယ်ဟာ ဝါရင့်မန်နေဂျာ ဘင်နီတက်ဇ်ကို မန်နေဂျာသစ်အဖြစ် ခန့်အပ်ထားတာကြောင့် စိတ်ဓာတ်ပိုင်းအားကောင်းလာနိုင်သလို အိမ်ကွင်းလည်းဖြစ်နေပါတယ်။ ဆန်းဒါးလန်းကတော့ ခြေစွမ်းပိုင်းမဆိုးပေမယ့် ခံစစ်ပိုင်းနဲ့အဝေးကွင်း စွမ်းဆောင်ရည်အားနည်းတတ်ပါတယ်။ နယူးကာဆယ်တို့အိမ်ကွင်းပွဲစဉ်မှာ နိုင်ပွဲကပ်ရသွားမှာသေချာပါတယ်။

စပါး - ဘုန်းမောက် ည ၁၀း၃၀ (၂၀-၃-၁၆)

လက်စတာကိုဖိအားပေးနိုင်ဖို့အတွက် စပါးတို့ဒီလိုပွဲစဉ်မျိုးမှာ အမှားခံမှာမဟုတ်ပါဘူး။ စပါးရဲ့ခံစစ်ကစားပုံက အခုနောက်ပိုင်းကျဆင်းနေပေမယ့် အိမ်ကွင်းဖြစ်သလို အသင်းလိုက်ခြေစွမ်းပိုင်းလည်း ကောင်းမွန်နေပါတယ်။ ဘုန်းမောက်ကတော့ တန်းမဆင်းရဖို့အတွက် အားစိုက်ကစားနေသလို ခြေလည်းကောင်းနေပေမယ့် အဝေးကွင်းပွဲတွေမှာတော့ ခြေကကျဆင်းတတ်ပါတယ်။

မန်စီးတီး - မန်ယူ ည ၁၀း၃၀ (၂၀-၃-၁၆)

မန်ယူရဲ့ခြေက အခုအချိန်အထိ တည်ငြိမ်မှုမရှိသေးပါဘူး။ အထူးသဖြင့် တိုက်စစ်ပိုင်းကပုံမှန်ဂိုးသွင်းခြေမရှိသေးတာကိုတွေ့ရပါတယ်။ ဒါကြောင့် မန်ယူအနေနဲ့ အခုနောက်ပိုင်းမှာ ကစားပုံကျစ်လျစ်လာတဲ့ မန်စီးတီးခံစစ်ပိုင်းကိုဖိအားပေးနိုင်ဖို့ရုန်းကန်သွားရမှာသေချာနေတယ်။ မန်စီးတီးက အိမ်ကွင်းလည်းဖြစ်နေသလို တိုက်စစ်ကစားပုံလည်း ထက်မြက်နေတာကြောင့် မန်ယူကိုဖိအားပေးသွားနိုင်မှာပါ။ ချန်ပီယံလိဂ်ဝင်ခွင့်အတွက် မန်ယူတို့အားစိုက်ကစားလာမှာဖြစ်

ခိုးမှုကျူးလွန်သူအား စစ်ဆေးရာမှ ရွှေဆွဲကြိုး၊ လက်ကိုင်ဖုန်းနှင့် လက်ပ်တော့များ ခိုးယူလုယက်ခဲ့မှုများ ထပ်မံပေါ်ပေါက်

ရန်ကုန် မတ် ၁၆

ရန်ကုန်တိုင်းဒေသကြီး ရဲတပ်ဖွဲ့မှူးရုံးမှ တပ်ဖွဲ့ဝင်များသည် မြို့နယ်များအတွင်း ခိုးမှု၊ လုယက်မှု၊ ခါးပိုက်နှိုက်မှု၊ အုပ်စုဖွဲ့ကျူးလွန်မှု၊ ပြေး ၄ ပြေးများကို ထိရောက်စွာ ဖမ်းဆီးရမိရေးအတွက် အထူးစီမံချက်ဖြင့် ဆောင်ရွက်လျက်ရှိရာ ပြစ်မှုကျူးလွန်သူများ၊ ပြစ်ချက်ဟောင်းရှိသူများကို စုံစမ်းစစ်ဆေးဖော်ထုတ်ခြင်းများ ဆောင်ရွက်လျက်ရှိသည်။

ထိုသို့ဆောင်ရွက်လျက်ရှိရာ တပ်ဖွဲ့ဝင်များသည် အင်းစိန်မြို့မရဲစခန်းမှ ဒိုးလေး(ခ) အောင်မျိုးဝင်း (၂၀) နှစ်အား အခြားခိုးမှု၊ လုယက်မှုများကျူးလွန်ထားခြင်းရှိမရှိ စစ်ဆေးခဲ့ရာ ၎င်းသည် ၂၀၁၅ ခုနှစ် နိုဝင်ဘာအတွင်း ည ၈ နာရီခန့်က အင်းစိန်မြို့နယ် ကြို့ကုန်းအနောက်ရပ်ကွက် နည်းပညာတက္ကသိုလ်အနီး အင်းစိန်လမ်းမပေါ်တွင် လမ်းလျှောက်လာသော အသက်(၃၀) ခန့် အမျိုးသားတစ်ဦး၏ လည်ပင်းတွင်ဆွဲထားသော အလေးချိန် ၁ ကျပ်သား ၄ ရွေးခန့်ရှိ ရွှေဆွဲကြိုးတစ်ကုံးအား လုယူခဲ့ပြီး ပိုင်ဦး(ခ) သက်ပိုင်ဦးထံတွင် အပ်နှံထားကြောင်း။

၂၀၁၆ ခုနှစ် ဇန်နဝါရီအတွင်း ည ၇ နာရီခန့်တွင် အင်းစိန်ပန်းခြံလမ်းမပေါ်တွင် လမ်းလျှောက်လာသော အသက် (၂၀) နှစ်ခန့်ရှိ အမျိုးသမီး၏ လက်အတွင်းမှ HUAWEI G 6 အမျိုးအစား လက်ကိုင်ဖုန်းတစ်လုံး၊ ည ၉ နာရီခန့်တွင် အင်းစိန်ပန်းခြံလမ်းမပေါ်တွင် လမ်းလျှောက်လာသော အသက်(၂၅) နှစ်ခန့်ရှိ အမျိုးသား၏ လက်အတွင်းမှ Oppo အမျိုးအစား လက်ကိုင်ဖုန်း တစ်လုံးနှင့် ည ၈ နာရီခန့်တွင် အင်းစိန်ဆေးရုံရှေ့ လမ်းမပေါ်တွင် လမ်းလျှောက်နေသော အသက် (၂၀) ခန့်ရှိ အမျိုးသားတစ်ဦး၏ လက်အတွင်းမှ Vivo အမျိုးအစား လက်ကိုင်ဖုန်းတစ်လုံးတို့ကို လုယူခဲ့ပြီး ပိုင်ဦး(ခ) သက်ပိုင်ဦးထံသို့ ရောင်းချရန် အပ်နှံထားခဲ့ကြောင်း။

ဆက်လက်၍ ဇန်နဝါရီအတွင်းက နံနက် ၁ နာရီခန့်တွင် မင်္ဂလာဒုံမြို့နယ် (က/၁)ရပ်ကွက်ရှိ နေအိမ်အတွင်းမှ MSI အမျိုးအစား လက်ပ်တော့တစ်လုံး၊ SAMSUNG အမျိုးအစား လက်ကိုင်ဖုန်းတစ်လုံးတို့ကို ခိုးယူခဲ့ပြီး ပိုင်ဦး(ခ) သက်ပိုင်ဦးထံတွင် ရောင်းချရန် အပ်နှံထားခဲ့ကြောင်း။

အလားတူ ဖေဖော်ဝါရီ ၈ ရက် နံနက် ၂ နာရီခွဲခန့်တွင် အင်းစိန်မြို့နယ် နံ့သာကုန်းရပ်ကွက် ရွှေပြည်လမ်းရှိ နေအိမ်အတွင်းမှ ရွှေဆွဲကြိုးတစ်ကုံးနှင့် ကျောက်ဖြူပါ ရွှေလက်စွပ်မောင်းကွင်းတစ်ကွင်း၊ ဖေဖော်ဝါရီအတွင်း နံနက် ၂ နာရီခန့်တွင် နံ့သာကုန်းရပ်ကွက် နံ့သာမြိုင်(၁)လမ်းရှိ နေအိမ်အတွင်းမှ လက်ပ်တော့နှစ်လုံး၊ နံနက် ၁ နာရီခန့်က မူတိုး(ခ) အောင်မျိုးသူနှင့်အတူ ဒညင်းကုန်းစက်မှုဇုန် လမ်းမပေါ်တွင်ရပ်ထားသော ကုန်တင်ယာဉ်နှစ်စီး၏ ရှေ့ခန်းအတွင်းမှ Dell အမျိုးအစား လက်ပ်တော့တစ်လုံးနှင့် Acer အမျိုးအစား လက်ပ်တော့တစ်လုံးတို့အား ခိုးယူခဲ့ပြီး လှိုင်သာယာမြို့နယ်နေ ပိုင်ဦး(ခ) သက်ပိုင်ဦးထံတွင် ရောင်းချရန် အပ်နှံထားကြောင်း ပေါ်ပေါက်ခဲ့သည်။

စစ်ဆေးပေါ်ပေါက်ချက်များအရ ပိုင်ဦး(ခ)သက်ပိုင်ဦး (၂၃)နှစ်အား ဖမ်းဆီးခဲ့ပြီး သက်သေခံပစ္စည်းများ သိမ်းဆည်းနိုင်ကာ ပြစ်မှုကျူးလွန်ရာတွင် အတူပါဝင်သူ မူတူး(ခ)အောင်မျိုးသူအား ဖမ်းဆီးရမိရေး စုံစမ်းဆောင်ရွက်လျက်ရှိကြောင်း သိရသည်။ **(ကိုရဲ)**

ရော်ဘာပင်ခုတ်လှဲရာမှ သစ်ကိုင်းဖြင့် ရိုက်မိကာ တစ်ဦးသေဆုံး

ချောင်းဆုံ မတ် ၁၆။ ။ မွန်ပြည်နယ် ချောင်းဆုံမြို့နယ်တွင် မတ် ၁၄ ရက်က ရော်ဘာပင်ခုတ်လှဲရာမှ သစ်ကိုင်းဖြင့်ရိုက်မိကာ သေဆုံးမှုဖြစ်ပွားခဲ့ကြောင်း သိရသည်။ ဖြစ်စဉ်မှာ အောင်မြင့်သောင်း(၄၇)နှစ်သည် အလုပ်သမား ငါးဦးနှင့်အတူ ဦးပန်းကြိုင်၏ရော်ဘာခြံတွင် နှစ်ချို့ရော်ဘာပင်များအား ခုတ်လှဲစဉ် ဖြုတ်တောက်သည့် သစ်ပင်သစ်ကိုင်းများ ဖြင့်ရိုက်မိ၍ အောင်မြင့်သောင်းမှာ လဲကျကာ ဒဏ်ရာများဖြင့်သေဆုံးခဲ့ကြောင်း သိရသည်။

မြို့နယ်(ပြန်/ဆက်)

KBZSC

KBZSC ငွေချေးသက်သေခံကုမ္ပဏီမှ စတော့ရှယ်ယာ ရောင်းဝယ်လိုသူများအား ဖိတ်ခေါ်ခြင်း။

၁။ မြန်မာနိုင်ငံ၏ ပထမဆုံးသော ရန်ကုန်စတော့အိတ်ချိန်းတွင် စတော့ရှယ်ယာ ရောင်းဝယ်မှုများကို ၂၀၁၆ ခုနှစ် မတ်လ ၂၅ ရက်နေ့တွင် စတင်ဆောင်ရွက်တော့မည်ဖြစ်ရာ ရှေးဦးစွာ FMI ကုမ္ပဏီလီမိတက်၏ အစုရှယ်ယာများကို စတင်ရောင်းချစေမည်ဖြစ်ပြီး၊ နောင်တွင် အခြားသောစာရင်းဝင် အများပိုင်ကုမ္ပဏီများ၏ အစုရှယ်ယာများကိုလည်း ရောင်းချခွင့်ပြုရန် စီစဉ်ထားလျက်ရှိပါသည်။

၂။ သို့ဖြစ်ပါ၍ စတော့ရှယ်ယာ အရောင်းအဝယ်ပြုလုပ်ရန်အတွက် KBZSC ငွေချေးသက်သေခံလက် မှတ်ကုမ္ပဏီ၌ Securities Trading Account လာရောက်ဖွင့်လှစ်ထားသော FMI အစုရှယ်ယာဝင်များသာမက၊ စတော့ရှယ်ယာအရောင်းအဝယ်ကိုစိတ်ပါဝင်စားသူ မည်သူမဆို စတော့ရှယ်ယာရောင်းဝယ်ခြင်းနှင့် စပ်လျဉ်း၍ သိသင့်သိထိုက်သော ရောင်းဝယ်မှုအဆင့်ဆင့်အပါအဝင် မိမိတို့သိရှိလိုသည်များကို စုံစမ်းမေးမြန်းနိုင်ရန်အတွက် အောက်ပါအစီအစဉ်အတိုင်း လာရောက်ဆွေးနွေးနိုင်ပါကြောင်း လေးစားစွာဖိတ်ခေါ်အပ်ပါသည်။

ရက်စွဲ။ ၂၀၁၆ ခုနှစ်၊ မတ်လ၊ ၁၉ ရက်(စနေနေ့)၊
မတ်လ ၂၀ ရက်(တနင်္ဂနွေနေ့)၊ မတ်လ ၂၂ ရက်(အင်္ဂါနေ့)
အချိန်။ နံနက် ၉း၃၀ မှ ညနေ ၄း၃၀ နာရီအတွင်း။
နေရာ။ KBZSC ရုံးချုပ်၊ အခန်းအမှတ်(၁၀၅)၊ မြေညီထပ်၊ Strand Square (ယခင် နိုင်ငံတော်ခြောက်ထပ်ရုံး) အမှတ်(၅၃)၊ ကမ်းနားလမ်း၊ ရန်ကုန်မြို့။

၃။ Securities Trading Account မရှိသေးသော စိတ်ပါဝင်စားသည့် ရင်းနှီးမြှုပ်နှံလိုသူများ အတွက်လည်း KBZSC သို့ လာရောက်စဉ် စာရင်းဖွင့်လှစ်နိုင်ရေးအတွက် ဆောင်ရွက်ပေးထားမည်ဖြစ်သဖြင့် နိုင်ငံသား စိစစ်ရေးကတ်ပြား၊ ဘဏ်စာရင်းဖွင့်လှစ်ထားသည့် ဘဏ်စာအုပ်မူရင်းများ ယူဆောင်လျက် ကြွရောက်ကြပါရန် လေးစားစွာ ဖိတ်ခေါ်အပ်ပါသည်။

KBZSC KBZ Stirling Coleman Securities Co.,Ltd.

မရမ်းကုန်းမြို့နယ် ဘုရင့်နောင်ဈေးကြီးတွင် မီးလောင်မှုဖြစ်ပွား

ရန်ကုန် မတ် ၁၆

မရမ်းကုန်းမြို့နယ် (၁)ရပ်ကွက် ဘုရင့်နောင်လမ်းမကြီးဘေးရှိ ကားပစ္စည်းရောင်းဝယ်သည့် ဘုရင့်နောင်ဈေးကြီးအတွင်း ယနေ့ နံနက် ၉ နာရီခွဲခန့်က ရုံ(အသစ်) အမှတ်(၁၄) အပေါ်ထပ်ဆိုင်ခန်းမှ စတင်ကာ မီးလောင်ကျွမ်းမှုဖြစ်ပွားခဲ့သည်။

မီးလောင်မှုမှာ Level ၃ ရှိကြောင်း သိရပြီး နံနက် ၁၀ နာရီ ၅ မိနစ်တွင် မီးထိန်းနိုင်ခဲ့ပြီး ၁၀ နာရီ မိနစ် ၄၀ တွင် မီးငြိမ်းသတ်နိုင်ခဲ့သည်။ ၂၀၁၀ ခုနှစ် မတိုင်မီ ယင်းဈေးရုံနေရာတွင် မီးလောင်ကျွမ်းမှုဖြစ်ခဲ့ပြီး အဆိုပါနေရာတွင် နှစ်ထပ်ဈေးရုံသစ် ပြန်လည်တည်ဆောက်ထားရာမှ ယခု မီးလောင်ကျွမ်းမှုထပ်မံကြုံတွေ့ရသည်ဟု ဈေးအနီးနေထိုင်သူတစ်ဦးက ဆိုသည်။

(မောင်စေအောင်)

ဇနီးက ခင်ပွန်းအား ပုဆိန်ဖြင့်ခုတ်၍ သေဆုံးမှုဖြစ်ပွား

မန္တလေး မတ် ၁၆

မန္တလေးတိုင်းဒေသကြီး ပျော်ဘွယ်မြို့နယ် သစ်လှကျင်းကျေးရွာနေ ဦးအောင်ဆန်း (၆၀)နှစ်နှင့် ဇနီးဒေါ်ညို(၄၇) နှစ်တို့သည် မတ် ၁၃ ရက် နံနက် ၉ နာရီခွဲက နေအိမ်တွင်ရှိနေစဉ် ဒေါ်ညိုက ဦးအောင်ဆန်းအား တောထဲရှိ သရက်ပင်များသွားစောင့်ရန် ပြောဆိုရာ ဦးအောင်ဆန်းက မသွားဘဲ ဆဲဆိုနေသဖြင့် ဒေါ်ညိုက နှစ်ပေခန့်ရှိ ပုဆိန်ဖြင့်ခုတ်ရာ ဦးအောင်ဆန်း၏ဝဲ၊ယာ ချိုစောင်း ကြေမွဒဏ်ရာရရှိပြီး အခင်းဖြစ်နေရာတွင် သေဆုံးသွားခဲ့သဖြင့် ဒေါ်ညိုအား ညောင်ကုန်းရဲကင်းစခန်းက ဖမ်းဆီးစစ်ဆေးလျက်ရှိကြောင်း သိရသည်။

မောင်ပြည်သူ(မန္တလေး)

သွေးသည် အသက်

ပျောက်ဆုံးကြောင်း

Unique Star Travels & Tours Co., Ltd. ၏ အသင်းအဖွဲ့စည်းမျဉ်းနှင့် အသင်းအဖွဲ့မူရင်းမှာ ပျောက်ဆုံးသွားပါသဖြင့် တွေ့ရှိပါက အကြောင်းကြားပေးပါရန်။

ဖုန်း-၀၉-၉၇၂၁၈၃၃၁၁

ထီးတော်တင်လှူပွဲဖိတ်ကြားလွှာ

ပဲခူးတိုင်းဒေသကြီး ပဲခူးခရိုင် ဒိုက်ဦးမြို့နယ် ကုက္ကိုင်းကျေးရွာ မဟာအောင်သိဒ္ဓိစေတီတော် ထီးတော်တင်အလှူပွဲကို ၁၃၇၇ ခုနှစ်၊ တပေါင်းလပြည့် (၂၃-၃-၁၆) ဗုဒ္ဓဟူးနေ့ နံနက် ၇ နာရီမှ နံနက် ၉ နာရီအတွင်း ထီးတော်တင်လှူမည်ဖြစ်ပါ၍ ရပ်ဝေးရပ်နီးမှ အလှူပါဝင်ထားကြသော ဘုရားဒါယကာ ဘုရားဒါယိကာမ (၇)ရက်သားသမီး စေတနာရှင်အပေါင်းတို့အား အတူတကွ တရားနာရေစက်ချ အမျှအတန်းပေးဝေနိုင်ရန် အထူးဖိတ်ကြားအပ်ပါသည်။

ပဲခူးအောင်စိုးမင်းထီးတော်တင်ဖွဲ့မှ တာဝန်ယူ တင်လှူဒါန်းသည်။

အကျိုးတော်ဆောင်များ၊ ကုက္ကိုင်းကျေးရွာ

(၅၄)နှစ်မြောက်မင်္ဂလာဆုတောင်း
၁၇-၃-၂၀၁၆

ကျေးဇူးရှင် ချစ်ဖေဖေ ဒုတိယဗိုလ်ချုပ်ကြီး မင်းသိန်း(ငြိမ်း) နှင့် ချစ်မာမီ ဒေါ်ခင်သန်းမြင့်တို့၏ ယနေ့ကျရောက်သော (၅၄)နှစ်မြောက်မင်္ဂလာမှသည် နှစ်ပေါင်းများစွာတိုင် ချစ်သားသမီးမြေးများနှင့်အတူ လောကီ၊ လောကုတ္တရာအကျိုး ဆောင်ရွက်နိုင်ပြီး အလှူရေစက် လက်နှင့်မကွာ လှူဒါန်းနိုင်ပါစေကြောင်း ဆုမွန်ကောင်းတောင်းလျက် ---

ချစ်သားသမီးနှင့်မြေးများ

မွေးသက္ကရာဇ်အမှန်

မြစ်ကြီးနားမြို့၊တပ်ကုန်းရပ်ကွက်၊ ကြာရာပတ္တီး(A)နေ မလှဲလှဲကျော် [၁/ပတအ(နိုင်) ၀၄၄၆၃၉]၏ မွေးသက္ကရာဇ်အမှန်မှာ (၁၅-၆-၉၁)ဖြစ်ပါသည်။

ကျော်
PPTT, PGDMA နှင့်ပြည်ပကျောင်းအခွန်
ရာထူးသီးသန့်အနီးကပ်သင်တန်းများဖွင့်ပြီ
Ph: 09421042332, 01-391533, 01-246288

ကြေညာချက်

မြန်မာနိုင်ငံအင်ဂျင်နီယာကောင်စီ ရုံးသစ်အကြိုဖွင့်လှစ်ပွဲ အခမ်းအနား ဖိတ်ကြားခြင်းကို (၁၁-၃-၂၀၁၆) ရက်နေ့ထုတ် ကြေးမုံသတင်းစာ နှင့် မြန်မာ့အလင်း သတင်းစာများတွင် ကြေညာ၍ ဖိတ်ကြားခဲ့ပြီး ဖြစ်ပါသည်။အဆိုပါ ဖိတ်ကြားခြင်းတွင် (၂၀-၃-၂၀၁၆)ရက် ၊နံနက် (၀၉း၀၀)နာရီ အစား (၂၀-၃-၂၀၁၆) ရက် နံနက် (၁၀း၀၀) နာရီ အချိန်ပြောင်းလဲ တက်ရောက်ပေးကြပါရန် လေးစားစွာဖြင့် ဖိတ်ကြားအပ်ပါသည်။

မြန်မာနိုင်ငံအင်ဂျင်နီယာကောင်စီ

ထိုင်ဝမ်ကြက်စာပြောင်းဖူးများ ဈေးကောင်းရရှိနေ

မုံရွာ မတ် ၁၆

စစ်ကိုင်းတိုင်းဒေသကြီး မုံရွာမြို့နယ်အတွင်းရှိ ထိုင်ဝမ်ကြက်စာပြောင်းဖူးစိုက်တောင်သူများမှာ ယခင်နှစ်များထက် ဈေးပိုမိုရရှိနေ၍ ထိုင်ဝမ်ကြက်စာပြောင်းဖူးစိုက်တောင်သူများ အဆင်ပြေနေကြကြောင်း သိရသည်။

ယခင်နှစ်များတွင် ထိုင်ဝမ်ကြက်စာပြောင်ဖူးတစ်တင်းလျှင်ကျပ် ၆၈၀၀ ခန့်ရရှိပြီး ယခုနှစ်တွင် တစ်တင်းလျှင်ကျပ် ၈၀၀၀ ဈေးပေါက်နေ၍ တောင်သူများ အဆင်ပြေကြကြောင်း ကြက်စာပြောင်းဖူးစိုက်တောင်သူ ဦးသက်မိုးထွန်းက ပြောပြခဲ့သည်။

"ကျွန်တော်တို့တောင်သူတွေဟာ စားဝတ်နေရေးအတွက် သီးနှံပေါ်ချိန်ကိုသာ စောင့်နေရတယ်။ ဘယ်သီးနှံမျိုးမဆို အနည်းဆုံး သုံးလလောက်စောင့်ရတယ်။ အဲဒီထဲသီးနှံဈေးကလည်းကောင်းမှ တောင်သူတွေအတွက် အဆင်ပြေတာပေါ့ဗျာ။

"အခုနှစ်ဟာ ဩဂုတ်လစံချိန်တင်မြင့်တက်ခဲ့တဲ့ မြစ်ရေဝင်တာကြောင့် လူအများဒုက္ခများခဲ့ကြသော်လည်း တစ်ဖက်ကကြည့်ရင် နုန်းမြေတင်မှုတွေများပြားတော့ သီးနှံစိုက်ပျိုးရတာ တောင်သူတွေအတွက် မြေဆီ၊ မြေဩဇာကောင်းမွန်ပြီး သီးနှံစိုက်ပျိုးရာမှာ မြေဆီ၊ ပိုးသတ်ဆေးများ အရင်နှစ်လောက်တော့ မပံ့ပိုးရပါဘူး။

"ဒါကြောင့် ကုန်ကျစရိတ်တော့ သက်သာပါတယ်။ ဘာပဲပြောပြော အခုလို ထိုင်ဝမ်ကြက်စာပြောင်းဖူးဈေးက ကောင်းနေတော့ အခြားအစိုအစိမ်းဈေးတွေဖြစ်တဲ့ ခရမ်းချဉ်သီးဈေး၊ ငရုတ်သီးဈေးတွေရဲ့ အရှုံးပေါ်တဲ့ကုန်ကျစရိတ်တော့ ပြန်ကာမိတာပေါ့။ နောက်လည်း အခုလက်ရှိပေါက်ဈေးထက် မကျဆင်းနိုင်ဘူးထင်ပါတယ်" ဟု ၎င်းက ဆက်လက်ပြောသည်။

မင်းမင်း(မုံရွာ)

စာကြည့်တိုက်ဝန်ဆောင်မှုမြှင့်တင်ရေး အလုပ်ရုံဆွေးနွေးပွဲ ပန်းတနော်မြို့နယ်တွင်ကျင်းပ

ပန်းတနော် မတ် ၁၆

ပြန်ကြားရေးဝန်ကြီးဌာန ပြန်ကြားရေးနှင့်ပြည်သူ့ဆက်ဆံရေးဦးစီးဌာန ဧရာဝတီတိုင်းဒေသကြီး မအူပင်ခရိုင်မှ ကြီးမှူးကျင်းပသည့် စာကြည့်တိုက်ဝန်ဆောင်မှုမြှင့်တင်ရေး အလုပ်ရုံဆွေးနွေးပွဲအခမ်းအနားကို ပြန်ကြားရေးနှင့် ပြည်သူ့ဆက်ဆံရေးဦးစီးဌာန ပန်းတနော်မြို့နယ်ရုံး ခန်းမတွင် မတ်လ ၁၄ ရက် နံနက် ၈ နာရီက ကျင်းပခဲ့ကြောင်း သိရသည်။

ယင်းအလုပ်ရုံဆွေးနွေးပွဲသို့ ပြန်ကြားရေးနှင့် ပြည်သူ့ဆက်ဆံရေးဦးစီးဌာန ခရိုင်ဦးစီးအရာရှိ ဒေါ်ခင်စန္ဒာဆွေ၊ မြို့နယ်အဆင့် ဌာနဆိုင်ရာများ၊ မြို့မိမြို့ဖများ၊ မြို့နယ်ဖွံ့ဖြိုးတိုးတက်ရေးအထောက်အကူပြုကော်မတီဝင်များ၊ စာရေးဆရာများ၊ ရပ်ကွက်၊ ကျေးရွာ စာကြည့်တိုက်များမှ စာကြည့်တိုက်မှူးများနှင့် ကော်မတီဝင်များ တက်ရောက်ကြသည်။

အဆိုပါအခမ်းအနားတွင် မြို့မိမြို့ဖ ဦးတင်စိုးက အဖွင့်အမှာစကားပြောကြားပြီး ခရိုင်ဦးစီးအရာရှိ ဒေါ်ခင်စန္ဒာဆွေက အလုပ်ရုံဆွေးနွေးပွဲကျင်းပရသည့်အကြောင်းရင်းများကို ရှင်းလင်းပြောကြားခဲ့သည်။

ဆက်လက်၍ မြို့နယ်စာရေးဆရာအသင်းဥက္ကဋ္ဌ ဆရာဦးစစ်ယုန် (ပန်းတနော်နောင်လတ်) က စာကြည့်တိုက်အခန်းကဏ္ဍနှင့်ပတ်သက်၍လည်းကောင်း၊ မြို့နယ်စာရေးဆရာအသင်းနာယက ဆရာဦးစစ်အေး (မောင်စစ်ကြည်-ပန်းတနော်) က ကျောင်းစာကြည့်တိုက်များ၏ အခန်းကဏ္ဍကိုလည်းကောင်း ရှင်းလင်းဆွေးနွေးခဲ့သည်။

ယင်းနောက် ပြန်ကြားရေးနှင့်ပြည်သူ့ဆက်ဆံရေးဦးစီးဌာနမှ ဝန်ထမ်းများက စာဖတ်သူတိုးပွားရေးနှင့် စာကြည့်တိုက်မှူးများ၏ အခန်းကဏ္ဍကိုလည်းကောင်း၊ လူထုအကျိုးပြုစာကြည့်တိုက်လုပ်ငန်းဖွံ့ဖြိုးတိုးတက်ရေးနှင့် စာအုပ်စာစောင်တိုးပွားရေး၊ စာကြည့်တိုက်များရေရှည်တည်တံ့ရေးလုပ်ငန်းစဉ်များကိုလည်းကောင်း ဆွေးနွေးခဲ့သည်။

ရပ်ကွက်၊ ကျေးရွာစာကြည့်တိုက်များမှ စာကြည့်တိုက်မှူးနှင့် ကော်မတီဝင်များက စာကြည့်တိုက်နှင့်ပတ်သက်သည်များကို တစ်ဦးချင်းအနေဖြင့်လည်းကောင်း၊ အုပ်စုဖွဲ့၍လည်းကောင်း ဆွေးနွေးကြပြီး ရှေ့လုပ်ငန်းစဉ်များ ချမှတ်ခဲ့သည်။

ဖြိုးထက်နိုင်(ပြန်/ဆက်)

အယ်နီညိုဖြစ်စဉ်ကြောင့် ဘေးအန္တရာယ်ကြိုတင်ကာကွယ်ရေး ဆွေးနွေး

မြောင် မတ် ၁၆

စစ်ကိုင်းတိုင်းဒေသကြီး မြောင်မြို့နယ် ကိုးပင်ကျေးရွာတွင် အယ်နီညိုဖြစ်စဉ်ကြောင့် ကျရောက်နိုင်သည့် သဘာဝဘေးအန္တရာယ် ကြိုတင်ကာကွယ်ရေး ဆွေးနွေးပွဲကို မတ်လ ၁၂ ရက် နံနက် ၁၁ နာရီက ကိုးပင်ကျေးရွာဓမ္မာရုံတွင် ဆွေးနွေးဟောပြောခဲ့ကြောင်း သိရသည်။

ဦးစွာ မြို့နယ်ပြန်ကြားရေးနှင့် ပြည်သူ့ဆက်ဆံရေးဦးစီးဌာန ဦးစီးမှူး ဒေါ်ထက်ထက်လင်းက အယ်နီညိုဖြစ်စဉ်ကြောင့် သဘာဝဘေးအန္တရာယ်ကျရောက်လာမည့်အရေးကို ရှင်းလင်းပြောကြားရာတွင် မုန်တိုင်းများဖြစ်ပေါ်၍ မိုးရေချိန်လျော့နည်းပြီး မိုးခေါင်ကာ ပူပြင်းခြောက်သွေ့မည်ဖြစ်သောကြောင့် သောက်သုံးရေ၊ စိုက်ပျိုးရေနှင့် မွေးမြူရေးရေများကို လေလွင့်မှုနည်းပါးအောင် ပြည်သူများအနေဖြင့် စနစ်တကျအသုံးပြုစေလိုကြောင်း ရေအရင်းအမြစ်မှန်သမျှကို ယခုကတည်းက ပြုန်းတီးမှုမရှိစေရန် ဆောင်ရွက်စေလိုကြောင်း ဆွေးနွေးပြောကြားသည်။ ထို့နောက် ကျောက်ရစ်တိုက်နယ်စခန်းမှူး ရဲအုပ်အောင်ကျော်မိုးက မီးဘေးကြိုတင်ကာကွယ်ရေးနှင့် ယာဉ်စည်းကမ်း၊ လမ်းစည်းကမ်းဆိုင်ရာ အသိပညာပေး ဆွေးနွေးပြောကြားပြီးနောက် ကျောက်ရစ်တိုက်နယ်ကျန်းမာရေးမှူး ဦးချစ်ငွေး (ကြီးကြပ်-၂) က အယ်နီညိုဖြစ်စဉ်ကြောင့် နောက်ဆက်တွဲဖြစ်ပေါ်စေမည့် ကျန်းမာရေး အသိပညာပေးဆိုင်ရာများကို ရှင်းလင်းဆွေးနွေးခဲ့ကြောင်း သိရသည်။

ဆက်လက်၍ ၎င်းအဖွဲ့သည် ကျောက်ရစ်ကျေးရွာတွင်လည်း အယ်နီညိုဖြစ်စဉ်ကြောင့် သဘာဝဘေးအန္တရာယ်ကာကွယ်ရေး အသိပညာပေးဆွေးနွေးဟောပြောပွဲပြုလုပ်ခဲ့သည်။

တင်ကိုကို

သန်းခေါင်စာရင်းအချက်အလက်များ အသိပညာပေးခြင်း အလုပ်ရုံဆွေးနွေးပွဲ ကျင်းပ

မင်းဘူး မတ် ၁၆

၂၀၁၄-ခုနှစ် လူဦးရေနှင့်အိမ်အကြောင်းအရာ သန်းခေါင်စာရင်းအချက်အလက်များ အသိပညာပေး အလုပ်ရုံဆွေးနွေးပွဲအခမ်းအနားကို မကွေးတိုင်းဒေသကြီး မင်းဘူး(စကု)မြို့နယ် အထွေထွေအုပ်ချုပ်ရေးဦးစီးဌာန အစည်းအဝေးခန်းမတွင် မတ် ၁၄ ရက် နံနက် ၉ နာရီက ကျင်းပခဲ့သည်။

အခမ်းအနားတွင် ရှေးဦးစွာ မင်းဘူးခရိုင် သန်းခေါင်စာရင်းကော်မတီအတွင်းရေးမှူး ဦးကျော်ငွေး (ဒုတိယညွှန်ကြားရေးမှူး) က အဖွင့်အမှာစကားပြောကြားပြီး အခမ်းအနားသို့တက်ရောက်လာသော သင်တန်းသား၊ သင်တန်းသူများအား အစီရင်ခံစာအုပ်၊ စာစောင်များ ဝေငှပေးခဲ့ကာ အလုပ်ရုံဆွေးနွေးပွဲကျင်းပခဲ့သည်။

မင်းဘူးခရိုင် သန်းခေါင်စာရင်းအချက်အလက်များ အသိပညာပေးခြင်း အလုပ်ရုံဆွေးနွေးပွဲတွင် လူဝင်မှုကြီးကြပ်ရေးနှင့် ပြည်သူ့အင်အားဝန်ကြီးဌာနမှ ဒုတိယညွှန်ကြားရေးမှူး ဦးတင်ဦး၊ လက်ထောက်ညွှန်ကြားရေးမှူး ဒေါ်သီတာနှင့် ရတနာမြေ လူမှုဖွံ့ဖြိုးရေးအသင်းမှ စီမံကိန်းမန်နေဂျာ ဦးဇော်မြင့်ထွန်းတို့က သန်းခေါင်စာရင်းအကြောင်းအရာ၊ စာရင်းကောက်ယူသည့်နည်းလမ်း၊ လူဦးရေဆိုင်ရာအချက်အလက်များ၊ လူမှုရေးဆိုင်ရာများ၊ ပြည်တွင်း/ပြည်ပ ရွှေ့ပြောင်းသွားလာခြင်း၊ ပညာရေးဆိုင်ရာအချက်အလက်များ၊ စီးပွားရေးဆိုင်ရာအချက်အလက်များ၊ ကလေးမွေးဖွားမှုနှင့် သေဆုံးမှုအကြောင်းအရာများ၊ ကိုင်ဆောင်သည့်လက်မှတ်အမျိုးအစား၊ မသန်စွမ်းမှုအကြောင်းအရာ၊ အိမ်အကြောင်းအရာ၊ အိမ်အသုံးဆောင်ပစ္စည်းများနှင့် သရုပ်ပြလေ့ကျင့်ခြင်း၊ ဆန်းစစ်ခြင်းတို့ဖြင့် သင်ကြားပို့ချခဲ့ပြီး အလုပ်ရုံဆွေးနွေးပွဲ တက်ရောက်လာသူများက ပြန်လည်ဆွေးနွေးမေးမြန်းကြရာ ကဏ္ဍအလိုက် တာဝန်ရှိသူများမှ ပြန်လည်ရှင်းလင်းဖြေကြား ဆွေးနွေးခဲ့ကြသည်။

အဆိုပါအလုပ်ရုံဆွေးနွေးပွဲသို့ မင်းဘူးမြို့နယ်အတွင်းရှိ ဌာနဆိုင်ရာဝန်ထမ်းများ၊ ရပ်ကွက်နှင့် ကျေးရွာအုပ်ချုပ်ရေးမှူးများ၊ လူမှုရေးအသင်းအဖွဲ့ဝင်များ စုစုပေါင်း သင်တန်းသား၊ သင်တန်းသူ ၆၀ တက်ရောက်ခဲ့ပြီး မတ် ၁၄ ရက်မှ ၁၆ ရက်ထိ ၃ ရက်ကြာ သင်ကြားပို့ချ ဆွေးနွေးကြောင်းနှင့် ဂန့်ဂေါခရိုင်တွင် မတ် ၉ ရက်မှ ၁၁ ရက်ထိ ဆွေးနွေးပို့ချခဲ့ကြောင်း၊ သရက်ခရိုင်တွင် မတ်လ ၂၀ ရက်မှ ၂၄ ရက်ထိ ဆက်လက်ဆွေးနွေးပို့ချသွားမည် ဖြစ်ကြောင်း သိရသည်။

တင်ထွန်းဦး(မင်းဘူး)

စားသုံးသူအကာအကွယ်ပေးရေးဆိုင်ရာ အသိပညာပေးဟောပြောပွဲ မလှိုင်မြို့၌ကျင်းပ

မလှိုင် မတ် ၁၆

စားသုံးသူအကာအကွယ်ပေးရေးဆိုင်ရာ အသိပညာပေးဟောပြောပွဲကို မတ်လ ၁၃ ရက် နံနက်ပိုင်းက မလှိုင်မြို့ မြို့မစည်ပင်သာယာဈေးအတွင်းရှိ ဈေးခေါင်းရုံး၌ ကျင်းပခဲ့ကြောင်း သိရသည်။

အသိပညာပေးဟောပြောပွဲတွင် ဒုတိယမြို့နယ်အုပ်ချုပ်ရေးမှူး ဦးသန့်ဇော်က စားသုံးသူအကာအကွယ်ပေးရေးဆိုင်ရာ အသိပညာပေးဟောပြောပွဲကျင်းပရခြင်းရည်ရွယ်ချက်ကို ရှင်းလင်းပြောကြားခဲ့သည်။

ယင်းနောက် ကုန်သွယ်မှုမြှင့်တင်ရေးနှင့် စားသုံးသူရေးရာဦးစီးဌာန ခရိုင်ဦးစီးမှူး ဦးစိုးသန်းနိုင်က ဈေးသူ၊ ဈေးသားများအနေဖြင့် မိမိတို့ရောင်းချသော ကုန်ပစ္စည်းများတွင် အမှတ်တံဆိပ်၊ ထုတ်လုပ်သူအမည်၊ ကုမ္ပဏီအမည်၊ နောက်ဆုံးသုံးစွဲရမည့်ရက် ပါ-မပါ စိစစ်ဖို့လိုကြောင်း၊ ထုတ်လုပ်သူအမည်၊ အမှတ်တံဆိပ်ပါရှိသည့်ပစ္စည်းများ၊ ဓာတုဆိုးဆေးမပါသောအစားအစာများကိုသာ ရောင်းချရန်နှင့် ဥပဒေအရ တားမြစ်ထားသောပစ္စည်းများကို မရောင်းချမိစေရန် အသိပေး ဟောပြောခဲ့သည်။

ယင်းနောက် ကုသရေးဦးစီးဌာန မြို့နယ်ဆရာဝန်ကြီး ဒေါက်တာဇော်သိန်းကျော်က လက်ဖက်၊ အရောင်တင်မှုန့်၊ မျှစ်၊ ငါးပိစသည့် မီးဖိုချောင်သုံးပစ္စည်းများတွင်ပါဝင်သော ဆိုးဆေးများနှင့်ပတ်သက်၍ ဖြစ်ပွားနိုင်သောရောဂါများ၊ ခွင့်ပြုဆိုးဆေးဆိုသော်လည်း လိုအပ်တာထက် ပိုမိုသုံးစွဲလျှင် စားသုံးရန်မသင့်ကြောင်း အသိပေးရှင်းလင်းပြောကြားခဲ့သည်။

ယင်းအပြင် မြို့နယ်စည်ပင်သာယာရေးအဖွဲ့ ဒုတိယဦးစီးမှူး ဦးသန်းစိုးက ဥပဒေအရ တားမြစ်ထားသောပစ္စည်းများနှင့် စံချိန်မမီပစ္စည်းများ ရောင်းချခြင်းမပြုရန်၊ ဥပဒေအရတားမြစ်ထားသော ပစ္စည်းများကို ရောင်းချမိလျှင် အရေးယူနိုင်ကြောင်း အသိပေးရှင်းလင်းပြောကြားပြီး ဈေးအကျိုးဆောင်အဖွဲ့ ဒုတိယဥက္ကဋ္ဌ ဦးကောင်းရှိန်က ကျေးဇူးတင်စကား ပြန်လည်ပြောကြားခဲ့သည်။

ယင်းနောက် တက်ရောက်လာသော ဈေးသူ၊ ဈေးသားများကိုယ်စား ဦးမောင်မောင်က ဥပဒေအရတားမြစ်ထားသော ပစ္စည်းနှင့် စားသုံးရန်မသင့်သော စံမမီပစ္စည်းများကို အများပြည်သူသိရှိနိုင်ရန် ဆိုင်းဘုတ်တင် ကြေညာပေးစေလိုကြောင်း ပြန်လည်တင်ပြ ဆွေးနွေးခဲ့သည်။

အဆိုပါအသိပညာပေးဆွေးနွေးပွဲသို့ ဒုတိယမြို့နယ်အုပ်ချုပ်ရေးမှူး၊ ကုန်သွယ်မှုမြှင့်တင်ရေးနှင့် စားသုံးသူရေးရာဦးစီးဌာန ခရိုင်ဦးစီးမှူးနှင့် တာဝန်ရှိသူများ၊ ဈေးအကျိုးဆောင်အဖွဲ့ ဒုတိယဥက္ကဋ္ဌနှင့်အဖွဲ့ဝင်များ၊ မြို့နယ်စည်ပင်သာယာရေးအဖွဲ့မှ တာဝန်ရှိသူများ၊ ဈေးသူ၊ ဈေးသားများ တက်ရောက်ခဲ့ကြောင်း သိရသည်။

အောင်ငွေး(မလှိုင်)

အပူချိန်မြင့်တက်မှုကြောင့် နေ့စားအလုပ်သမားများ နေ့တစ်ဝက်သာ အလုပ်ဆင်းနိုင်

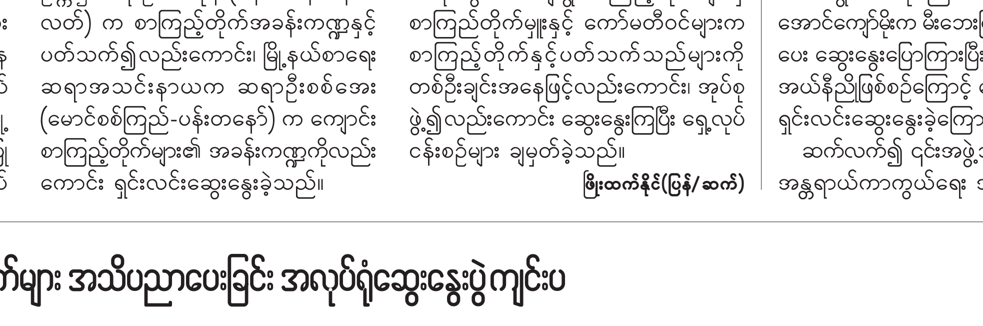

ရေတာရှည် မတ် ၁၆

ပဲခူးတိုင်းဒေသကြီး၊ ရေတာရှည်မြို့နယ်တွင် နေ့အပူချိန်မြင့်တက်မှုကြောင့် ယာခင်းများအတွင်း နေ့စားအဖြစ်အလုပ်လုပ်ကိုင်ကြသူများမှာ နံနက်ပိုင်း၌သာ လုပ်ငန်းခွင်ဝင်ရောက်နိုင်တော့ကြောင်း သိရသည်။

ထို့အတူ ရန်ကုန်-မန္တလေးကားလမ်းအဆင့်မြှင့်တင်မှုလုပ်ငန်းခွင်တွင် လုပ်ကိုင်ကြသူများမှာလည်း အပူချိန်ကြောင့် အဆိုပါအလုပ်သမားများမှာ အပူဒဏ်ကို ခံစားနေရကြရကြောင်း ကိုယ်တိုင်ကြုံခဲ့ရသူများကပြောသည်။

"ကျွန်တော်တို့ လမ်းအလုပ်သမားတွေအနေနဲ့ ကိုယ့်နေ့စားခကလေးရဖို့ရာ နေပူကြီးထဲမှာ အလုပ်လုပ်ကြရတာ အလွန်ပင်ပန်းပါတယ်။ ဒီကြားထဲကားတွေကအမောင်းကြမ်းတော့ ယာဉ်အန္တရာယ်မဖြစ်အောင် ဂရုစိုက်နေကြရတာ။ မနေ့ကပဲ ကောင်မလေးတစ်ယောက် မူးလဲလို့ ဆေးခန်းကိုပို့လိုက်ရတယ်"ဟု ရန်ကုန်-မန္တလေးကားလမ်းအဆင့်မြှင့်တင်မှုလုပ်ငန်းခွင်မှလမ်းအလုပ်သမားတစ်ဦး ကပြောသည်။

"ပဲကောက်နေ့စားလိုက်တဲ့လူတွေ မနက်အစောခြောက်နာရီဆို အခင်းထဲအရောက်သွားရတယ်။ ဆယ်နာရီခွဲလောက်ဆို မနေနိုင်လောက်အောင်ပူတော့ ပြန်လာရတယ်" ဟု ပဲနုတ်သူအမျိုးသမီးတစ်ဦးကပြောသည်။ အပူချိန်ကြောင့် ချွေးထွက်လွန်ကာ မူးလဲ၍ သတိလစ်မှုများလည်း ရှိနေသည့်အတွက် ဓာတ်ဆားဖျော်ရည်များကို အသင့်ဆောင်ထားပြီး အလုပ်လုပ်ကြရသည်ဟု ၎င်းကပင် ဆက်၍ပြောသည်။အပူချိန်မြင့်တက်ခြင်းကြောင့် နေ့လည်ပိုင်းအချိန်များတွင် လေဝင်လေထွက်ကောင်းမွန်ပြီး အရိပ်အာဝါသကောင်းမွန်သည့်နေရာများ၌ အနားယူရန်လိုအပ်ကာ ရေချိုးခြင်းကိုလည်း ဂရုပြုဆင်ခြင်သင့်ကြောင်း ဆရာဝန်တစ်ဦးက အကြံပြုပြောသည်။

ကိုလွင်(ဆွာ)

ဖတ်စရာ

ထန်းသားနှင့်ပြုလုပ်သည့် အိမ်ထောင်ပရိဘောဂ ပစ္စည်းများ ဈေးကွက်ဝင်ရန် ဒေသခံများကြိုးစားနေ

à ကျော်ဌေး(ညောင်ဦး)

အထက်အညာဒေသသည်ထန်းပင်များပေါများစွာပေါက်ရာအရပ်ဖြစ်သည်။ ထိုသို့ထန်းပင်များပေါများသည့်အတွက် ညို့ညို့မြင်ရာ ငှါယောက္ခမ ထန်းတောဟုပင် နောက်ပြောင်ပြောဆိုတတ်ကြသည်။ အညာဒေသတွင် ညို့ညို့မှိုင်းမှိုင်း အုံ့အုံ့ဆိုင်းဆိုင်းနှင့်မြင်ရပြီဆိုလျှင်လည်း ထန်းပင် ထန်းတောများပင်ဖြစ်သည်။

အညာဒေသတွင် ထန်းတောတစ်တောဆိုလျှင် အပင် ၅၀ မှ ၁၀၀ ထိပေါက်ရောက်လျက်ရှိသည်။ ထို့ကြောင့်လည်း အညာကျေးလက်တောရွာ ထန်းပင်များနှင့်ပတ်သက်ပြီး တေးသီချင်းများတွင်လည်း ခံစားရေးစပ်သီဆိုခဲ့ကြသည်ကို လူတိုင်းခံစား နားထောင်ဖူးကြပေလိမ့်မည်။

တစ်ချိန်က တေးသီချင်းလေးတစ်ပုဒ်မှာ ဩော်××မောင်တို့အညာမှာ××တမာတွေထန်းတွေနဲ့××ထန်းပင် ထန်းတောလွမ်းမောစရာပဲ××ရန်ကုန်သူရယ် ရန်ကုန်သူရယ်ဆိုသည့် တေးသီချင်းကို လူတိုင်းနှုတ်ဖျားမှာ ယနေ့တိုင်သီဆိုခံစားလျက်ရှိသည်။ အညာဒေသ ထန်းပင်ထန်းတောများကိုမြင်တိုင်းလည်း ထိုသီချင်းကို ညည်းတွားသီဆိုမိသည်။

အညာဒေသ၏ လှပမှုကို ဆေးမင်အရောင်ကဲ့သို့ ထန်းပင်များက ဖော်ကျူးပေးလျက်ရှိသည်။ အဆိုပါ ထန်းပင်များမှာလည်း ယခုအခါ ရင့်သန်မာကျောလာပြီး ထန်းပင်သတ်တမ်းလည်း အိုမင်းရင့်ရော်လာပြီဖြစ်သည်။ ထိုအခါ ထန်းလှီးမည့်သူမရှိတော့။ ဒါဆိုလျှင် ထန်းပင်ပိုင်ရှင်များသည် ထန်းပင်နှင့် အိမ်ဆောက်လိုသူများထံ ရောင်းချရတော့သည်။ ယခုဆိုလျှင် ထန်းတစ်ပင်ကျပ် ၁၅၀၀၀ မှ ကျပ် ၂၀၀၀၀ ထိ ရောင်းချကြရသည်။

ထန်းပင်အသားကို ထန်းလက်သမားများကလည်း သုံးတစ်ခွဲ၊ လေးတစ်ခွဲ၊ လေးနှစ်သစ်သားများနှင့် အလားတူခွဲခြားမရလောက်အောင် ပုံဖော်ခွဲစိတ်တတ်ကျွမ်းသည်။ ရင့်မာသောထန်းသားများကို ခွဲစိတ်ပြီး အိမ်ဆောက်ကြသည်။ ထိုမှတစ်ဖန် ကြွင်းကျန်သော ထန်းသားများကို စမ်းသပ်ပြီး ထန်းသားပုတီးကုံးလေးများ၊ ထန်းသားဆပ်ပြာခွက်၊ ထန်းသားဇွန်းခက်ရင်း၊ ထန်းသားနှင့် ပြုလုပ်သည့်တူ၊ ထန်းသားနှင့်ပြုလုပ်သည့် ပန်းကန်ပြား၊ ပန်းကန်လုံး၊ ဆက်တီထိုင်ခုံ၊ ထန်းသားစားပွဲ၊ ဧည့်ခန်းစားပွဲပေါ်တွင်တင်သည့် တစ်ရှူးထည့်ရန်လေးထောင့်သေတ္တာ၊ ပတ်လက်ကုလားထိုင်၊ နောက်လှန်ကုလားထိုင် စသည့် ပရိဘောဂပစ္စည်းများကို ဈေးကွက်ဝင်ဖြစ်အောင် ကြိုးစားလုပ်ဆောင်သွားမည်ဖြစ်ကြောင်း ထန်းသားနှင့် ပရိဘောဂပြုလုပ်သည့် ညောင်ဦးမြို့နယ် လက်ထုပ်ရွာသားကိုပေါက်က ပြောသည်။

"ပက်လက်ကုလားထိုင်တစ်လုံးကို လုပ်မည်ဆိုလျှင် လူနှစ်ယောက်လုပ် ခုနစ်ရက်၊ ရှစ်ရက်လောက် အချိန်ကြာပါတယ်။ ပေါလစ်တိုက် ဆေးသုပ်နှင့်ဆိုလျှင် ဆယ်ရက်လောက်ကြာပါတယ်။ ပက်လက်ကုလားထိုင်တစ်လုံးကို ကျပ် ၁၂၀၀၀၀ ရောင်းရတယ်" ဟု ထန်းသားလက်သမား ဦးအေးလွင်က ပြောသည်။

"ကျွန်တော်တို့ပစ္စည်းတွေက ထန်းသားနဲ့လုပ်တာကတော့ ဟုတ်ပါတယ်။ ထန်းသားဖိုးက အရင်းအနှီးမကြီးပါဘူး။ လုပ်တဲ့နေရာမှာ လက်ဝင်တယ်။ စိတ်ရှည်ရတယ်။ အချိန်တွေ အများကြီးကြာတယ်။ အဲဒီတော့ နိုင်ငံခြားသားဧည့်သည်တွေက ပိုပြီးစိတ်ဝင်စားကြတယ်။ နိုင်ငံခြားသားတွေ စိတ်ဝင်စားလို့လည်း ကျွန်တော်တို့ လုပ်ချင်ကိုင်ချင်စိတ် ပိုရှိလာတယ်။

'ထန်းသားနဲ့လုပ်တဲ့ ပစ္စည်းတွေ ဈေးကောင်းတဲ့အတွက် ပြည်တွင်းက အသုံးနည်းပါတယ်။ တဖြည်းဖြည်းနဲ့ နိုင်ငံခြားသားများ ကြိုက်လာအောင်လုပ်နိုင်လိမ့်မယ်လို့ ပိုမိုမျှော်လင့်ပါတယ်။ ကျွန်တော်တို့ရွာမှာရှိတဲ့ ထန်းလက်သမားနှင့် ငွေကြေးရင်းနှီးမှုလုပ်ငန်းရှင်များ ပူးပေါင်းလုပ်ဆောင်ကြမယ်ဆိုရင်၊ ဒါမှမဟုတ် နိုင်ငံတော်အစိုးရက အရင်းအနှီးထုတ်ချေးတာတွေ ဆောင်ရွက်ပေးမယ်ဆိုရင် ကျေးလက်တောရွာ ထန်းသားလက်သမားတွေရဲ့ဘဝ တိုးတက်မြင့်မားလာနိုင်ပါတယ်" ဟု ဦးအေးလွင်က ဆက်လက်ပြောသည်။

ယင်းကဲ့သို့ ထန်းသားနှင့်ပြုလုပ်သော ပစ္စည်းများကို ယခုအခါတွင် ပုဂံ၊ ညောင်ဦးရှိ ဈေးဆိုင်များတွင် ဈေးကွက်တင် စမ်းသပ်ရောင်းချနေပြီဖြစ်သည်။

သက္ကယ်ကျင်း-ဖောင်းပြင်-ဟုမ္မလင်း-ခန္တီးလမ်းပေါ်ရှိ ခြသေ့်ချောင်းတံတား ပြီးစီးသဖြင့် အထက်ချင်းတွင်းဒေသသို့ ကူးသန်းသွားလာရေး အဆင်ပြေ

မော်လိုက် မတ် ၁၆

စစ်ကိုင်းတိုင်းဒေသကြီး မော်လိုက်ခရိုင် ဖောင်းပြင်မြို့နယ် လွင်ကြီးရွာအနီး သက္ကယ်ကျင်း-ဖောင်းပြင်-ဟုမ္မလင်း-ခန္တီးလမ်းပေါ်ရှိ မိုင်တိုင်အမှတ် (၁၅၀/၇-၁၅၁/၀)တွင် ခြသေ့်ချောင်းကူးတံတား တည်ဆောက်ပြီးစီးပြီဖြစ်သဖြင့် အထက်ချင်းတွင်းရှိ ဒေသခံများ ကုန်စည်ကူးသန်းရောင်းဝယ်ရေးနှင့် သွားလာရေး အဆင်ပြေလျက်ရှိကြောင်း သိရသည်။

"အရင်ကဆို ဒီခြသေ့်ချောင်းမှာ ယာယီကြိုးတံတားလေးနဲ့ပဲ ဆိုင်ကယ်တို့ သုံးဘီးတို့လောက်ပဲ ဖြတ်သန်းလို့ရတယ် ကားကြီးတွေဆို ကြိုးတံတားပေါ်က ဖြတ်လို့မရဘူး ချောင်းထဲဆင်းပြီး ရေအနက် သုံးပေလောက်မှာ ခဲရာခဲဆစ် ဖြတ်ခဲ့ကြရတာ မိုးတွင်းဆို ဖြတ်ကူးဖို့မလွယ်တော့ဘူး။ အရမ်းအန္တရာယ်များတယ်။ ချောင်းရေတွေလာရင် သစ်တုံးတွေပါ မျောပါလာတော့ ယာယီကြိုးတံတားလေးက ချောင်းရေတိုက်စားသွားလိုက် ပြန်ပြင်ပြီး ယာယီကူးတံတားလေးထိုးလိုက်နဲ့ ယခင်က ရေလမ်းတစ်ခုတည်းကိုသာ အဓိကထားသွားလာနေရတာပါ"ဟု ခြသေ့် ချောင်းကူးတံတားနှင့်ပတ်သက်၍ တံတားအထူးအဖွဲ့ (၂) မှ တာဝန်ရှိသူတစ်ဦးက ပြောကြားခဲ့သည်။

ယခုလက်ရှိမှာ ပြည်ထောင်စုငွေလုံးငွေရင်း ရန်ပုံငွေကျပ် ၇၅၀ သန်းဖြင့် ခြသေ့်ချောင်းကူးတံတားကို ၂၀၁၅ ဒီဇင်ဘာလက တည်ဆောက်ပြီးစီးခဲ့ပြီ ဖြစ်သဖြင့် ဒေသခံတွေ အချိန်မရွေး ရေလမ်းတစ်ခုတည်းသာမကဘဲ ကုန်းလမ်းကနေပါ ကူးလူးဆက်သွယ်သွားလာနိုင်ပြီဖြစ်ကြောင်း ၎င်းက ဆက်လက်ပြောသည်။

အဆိုပါ ခြသေ့်ချောင်းတံတားသည် တံတားအရှည် ပေ ၂၈၀၊ တံတားအကျယ် ၂၇ ပေ နှစ်လမ်းသွားဖြစ်ကာ တံတားအမျိုးအစားမှာ ဘိုးပိုင်စနစ် သံကူကွန်ကရစ်အုတ်မြစ်ဖြစ်ပြီး ကိုယ်ထည်မှာ သံကူကွန်ကရစ်ကမ်းကပ်ခုံ၊ သံကူကွန်ကရစ် ရေလည်တိုင်နှင့် အပေါ်ထည်မှာ သံကူကွန်ကရစ်ရက်မ ကြမ်းခင်းဖြစ်ပြီး တံတားခံနိုင်ဝန် ၃၆ တန်ဖြစ်ကြောင်း သိရသည်။

ဖိုးချမ်း(မုံရွာ)

အမရပူရနယ်တွင် နွေရာသီအတွက် နွားစာများကိုသိုလှောင်နေ

အမရပူရ မတ် ၁၆

ပူပြင်းလှသောနွေရာသီတွင် အညာဒေသ၌ နွားစာများခက်ခဲတတ်သည်။ နွားမွေးမြူသူများသည် တောင်သူလုပ်ငန်းနှင့်တွဲဖက်၍ မွေးမြူကြသည်။ နွေရာသီတွင် နွားစာအတွက် မြက်စိမ်း၊ အစာစိမ်းများရှားပါးတတ်သည်။ နွားစာရှားပါးသော ကာလများတွင် အချို့ဒေသများ၌ သစ်ခက်သစ်ရွက်များကိုချိုး၍ ကျွေးရသည့်နှစ်များလည်း ကြုံတွေ့ခဲ့ရသည်။ အမရပူရနယ်တွင် နွေရာသီတွင် နွားစာအခက်အခဲမရှိစေရန် နွားစာတဲ(ကျီတဲ)များဖြင့်တစ်နှစ်ပတ်လုံး သိုလှောင်တတ်ကြသည်။

အမရပူရနယ်တွင် တပေါင်းလမှစ၍ ပဲများကိုရိတ်သိမ်းကြသည်။ပဲရိတ်သိမ်းရာမှ ရရှိသော ပဲရိုးကြီးများကို မှုန့်ညက်ကြေမွစေရန် နွားလှည်းဖြင့်နင်းချေကြသည်။ ပဲရိုးကြီးများသည် မာကြော၍ မှုန့်ညက်ကြေထွက်စေရန် သံဘီးတပ်နွားလှည်းများဖြင့် ကြိတ်ချေခြင်းဖြစ်သည်။ လှည်းဘီးဖြင့် ကြိတ်ချေပြီးသော ပဲရိုးကြီးများကို နွားစာစဉ်းစက်များဖြင့် စဉ်းပြီး သိုလှောင်လေ့ရှိသည်။ နွေရာသီတွင် အမရပူရနယ်၌ နွားစာစဉ်းစက်များ အငှားလိုက်ရမှုများပြားလျက်ရှိသည်။ ပဲရိုးကြီးများကို နွားစာစဉ်းစက်ဖြင့်စဉ်းရာတွင် တစ်နာရီလျှင်ငွေကျပ် ၅၀၀၀ နှုန်းဖြင့် အငှားစဉ်းကြသည်။

အမရပူရနယ်တွင် တစ်နှစ်စာအတွက် နွားစာသိုလှောင်မှုတွင် နည်းလမ်းနှစ်မျိုးဖြင့် ပြုလုပ်လေ့ရှိကြသည်။ ပဲရိုးကြီးယူကာ လုပ်အားခမယူဘဲပြုလုပ်သည့်နည်းနှင့် ပဲရိုးကြီးများကို လှည်းအစီးပြတ်ဖြင့် ဝယ်ယူသိုလှောင်သောနည်းတို့ပင်ဖြစ်သည်။ နွားမွေးသူအများစုမှာ ပဲရင်း၊ ပဲထောပတ်နှင့် အခြားပဲရိုးများကို အဓိကထား၍ သိုလှောင်ကြသည်။ ထိုသို့သိုလှောင်ထားပါက သင်္ကြန်တွင်းနှင့် နွေကာလများတွင် အခက်အခဲမရှိ နွားများကို ကျွေးမွေးနိုင်မည်ဖြစ်သည်။

သို့အတွက် ယခုအခါတွင် အမရပူရနယ်တစ်ဝိုက်၌ နွားစာမပူပင်ရရေး ပဲရိုးကြီးများကို အားထားသိုလှောင်နေကြကြောင်း နယ်ခံတစ်ဦးက ပြောသည်။ **တိမ်တမန်**

မြင်းခြံခရိုင်အုပ်ချုပ်ရေးမှူးဖလား ရိုးရာခြင်းလုံးခတ်ပြိုင်ပွဲ ဗိုလ်လုပွဲနှင့် ဆုပေးပွဲကျင်းပ

မြင်းခြံ မတ် ၁၆

မန္တလေးတိုင်းဒေသကြီး မြင်းခြံခရိုင် မြင်းခြံမြို့ အားကစားခန်းမတွင် မြင်းခြံခရိုင်အုပ်ချုပ်ရေးမှူးဖလား ၄ ပေါက်တန်း ရိုးရာခြင်းလုံးခတ်ပြိုင်ပွဲကို မတ် ၁၂ ရက်မှ စတင်ယှဉ်ပြိုင်ခတ်ကစားခဲ့ပြီး မတ် ၁၄ ရက်တွင် ဗိုလ်လုပွဲနှင့်ဆုပေးပွဲအခမ်းအနားကို ညနေ ၃ နာရီတွင် ကျင်းပခဲ့ကြောင်း သိရသည်။

မြင်းခြံခရိုင်အုပ်ချုပ်ရေးမှူးဖလား (၄)ပေါက်တန်းရိုးရာခြင်းလုံးခတ်ပြိုင်ပွဲကို မြင်းခြံခရိုင်အတွင်းရှိ မြင်းခြံ၊ တောင်သာ၊ နွားထိုးကြီးနှင့် ငါန်းဇွန်မြို့နယ်များမှ အသင်းများဝင်ရောက်ယှဉ်ပြိုင်ခဲ့ပြီး ဗိုလ်လုပွဲတွင် မြင်းခြံ(က)အသင်းနှင့်တောင်သာ(ခ)အသင်းတို့ ယှဉ်ပြိုင်ခတ်ကစားရာ မြင်းခြံ(က)အသင်း ၂၃၇ မှတ်ဖြင့် ပထမဆုရရှိခဲ့ပြီး တောင်သာ(ခ)အသင်းကမှ ၁၈၆ မှတ်ဖြင့် ဒုတိယဆုရရှိခဲ့သည်။

ယင်းနောက် ဆုပေးပွဲအခမ်း အနားကို ဆက်လက်ကျင်းပရာ မြင်းခြံခရိုင်အုပ်ချုပ်ရေးမှူး ဦးမြင့်သင်းအောင်က ပထမဆုရရှိခဲ့သော မြင်းခြံ(က) အသင်းကို တစ်ဦးချင်းရွှေတံဆိပ်ဆု၊ ငွေကျပ်နှစ်သိန်းနှင့် မြင်းခြံခရိုင်အုပ်ချုပ်ရေးမှူးဖလားအားလည်းကောင်း၊ ခရိုင်ရဲတပ်ဖွဲ့မှူး ဒုတိယရဲမှူးကြီးမောင်ဝင်းက ဒုတိယဆုရရှိသော တောင်သာ(ခ)အသင်းကို တစ်ဦးချင်းငွေတံဆိပ်ဆုနှင့် ငွေကျပ်တစ်သိန်းအားလည်းကောင်း ဆုများချီးမြှင့်ခဲ့သည်။

ယင်းအပြင် ခရိုင်စည်ပင်သာယာရေးဦးစီးဌာန အမှုဆောင်အရာရှိ ဦးတင်မြင့်က တတိယဆုရရှိသော မြင်းခြံ(ခ)အသင်းကို တစ်ဦးချင်းကြေးတံဆိပ်ဆုနှင့် ငွေကျပ်ငါးသောင်းအားလည်းကောင်း၊ မြင်းခြံမြို့နယ်အုပ်ချုပ်ရေးမှူး ဦးထွန်းသိန်းအောင်က အကောင်းဆုံးအားကစားသမားဆုကိုလည်းကောင်း၊ မြို့နယ်ဖွံ့ဖြိုးရေးနှင့်အထောက်အကူပြုကော်မတီဥက္ကဋ္ဌ ဦးခင်မောင်သန်းက တက်သစ်စအားကစားသမားဆုကိုလည်းကောင်း၊ ခရိုင်အားကစားနှင့် ကာယပညာဦးစီးဌာန လက်ထောက်ညွှန်ကြားရေးမှူး ဒေါ်ခင်အေးမူက ပြိုင်ပွဲတွင်တာဝန်ထမ်းဆောင်ခဲ့သော မြန်မာနိုင်ငံခြင်းလုံးအဖွဲ့ချုပ်ဒိုင်လူကြီးအဖွဲ့ကို ဂုဏ်ပြုဆုအားလည်းကောင်း အသီးသီးချီးမြှင့်ခဲ့ကြောင်း သိရသည် ။

မြင်းခြံခရိုင်အုပ်ချုပ်ရေးမှူးဖလား ရိုးရာခြင်းလုံးခတ်ပြိုင်ပွဲနှင့် ဆုပေးပွဲအခမ်းအနားသို့ ခရိုင်နှင့် မြို့နယ်အဆင့် ဌာနဆိုင်ရာတာဝန်ရှိသူများ၊ ခြင်းလုံးခတ်အားကစားသမားများ၊ ဝါသနာရှင်ပြည်သူများ တက်ရောက်အားပေးခဲ့ကြောင်း သိရသည်။

ဇော်မင်းနိုင်(မြင်းခြံ)

ဒိုက်ဦး မြို့သစ်ဈေးတည်ဆောက်ရေးလုပ်ငန်းများ ပဲခူးတိုင်းဒေသကြီး ဝန်ကြီးချုပ် ကြည့်ရှုစစ်ဆေး

ဒိုက်ဦး မတ် ၁၆

ပဲခူးတိုင်းဒေသကြီးဝန်ကြီးချုပ်ဦးဉာဏ်ဝင်းသည် မတ် ၁၁ ရက်က ဒိုက်ဦးမြို့ မင်းတဲရပ်ကွက် ပီတောက်ရွှေဝါလမ်းနှင့် (၁)လမ်းကြားတွင် တည်ဆောက်လျက်ရှိသော မြို့သစ်ဈေးတည်ဆောက်ရေး လုပ်ငန်းပြီးစီးမှုအခြေအနေများကို ကြည့်ရှုစစ်ဆေးခဲ့သည်။

ရှေးဦးစွာ မြို့သစ်ဈေးတည်ဆောက်ရေးရှင်းလင်းဆောင်၌ ဝန်ကြီးချုပ်အား ဒိုက်ဦးမြို့နယ် စည်ပင်သာယာရေးအဖွဲ့အမှုဆောင်အရာရှိ ဦးထွန်းဇော်မိုးနှင့် တာဝန်ခံအင်ဂျင်နီယာဦးတင်မိုးနိုင်တို့က မြို့သစ်ဈေးတည်ဆောက်နေမှုနှင့် ပတ်သက်၍အသေးစိတ်ရှင်းလင်းတင်ပြသည်။

ဆက်လက်၍ တိုင်းဒေသကြီးစည်ပင်သာယာရေးအဖွဲ့ ညွှန်ကြားရေးမှူးဦးအောင်မြင့်က လိုအပ်သည်များကို ဖြည့်စွက်ရှင်းလင်းတင်ပြရာ ဝန်ကြီးချုပ်က လိုအပ်သည်များ လမ်းညွှန်မှာကြားပြီး တာဝန်ရှိသူများနှင့်အတူ မြို့သစ်ဈေးအားလှည့်လည်ကြည့်ရှုစစ်ဆေးသည်။

အဆိုပါ မြို့သစ်ဈေးသည် ဈေးရုံတစ်ရုံတွင် ဆိုင်ခန်း ၄၈ ခန်း ပါဝင်သော ဈေးရုံခြောက်ရုံ၊ ဆိုင်ခန်းပေါင်း ၂၈၈ခန်း ဖြင့် ဆောက်လုပ်ထားခြင်းဖြစ်ကာ ဒေသခံပြည်သူများအား စနစ်တကျရောင်းချနိုင်ရန်နှင့် ဆိုင်ခန်းများကို အရစ်ကျစနစ်ဖြင့် ရောင်းချပေးလျက်ရှိကြောင်း သိရသည်။

နေလင်း(ညောင်လေးပင်)

❐

ကွန်ကရစ်ရေတွင်းဘောင်ခွေ အုတ်ခုံခြစ်စည်းရိုးတိုင်များ နွေရာသီတွင် ပိုမိုလုပ်ကိုင်ရ

ရေး မတ် ၁၆

မွန်ပြည်နယ် ရေးမြို့ရှိ တစ်ပိုင်တစ်နိုင် ကွန်ကရစ်ရေတွင်းဘောင်ခွေလုပ်ငန်းမှာ မိုးတွင်းကာလတွင် လုပ်ငန်းကို ယာယီရပ်ဆိုင်းထားရပြီး နွေရာသီကာလတွင် ပိုမိုလုပ်ကိုင်ရကြောင်း သိရသည်။

“ကွန်ကရစ်ရေတွင်းဘောင်ခွေများအပြင် အိမ်အုတ်ခုံခြစ်စည်းရိုး ကွန်ကရစ်တိုင်များကိုပါ နွေရာသီကာလမှာ ပိုမိုလုပ်ကိုင်ရပါတယ်။ ဒီလုပ်ငန်းကို ငါးနှစ်ခန့်ကနေ စတင်လုပ်ကိုင်လာတာ လွန်ခဲ့တဲ့နှစ်နှစ်အချိန်လောက်က ပိုမိုမှာယူသုံးစွဲလာပါတယ်” ဟု တစ်ပိုင်တစ်နိုင်လုပ်ကိုင်သူ ဦးသန်းဝင်းကပြောသည်။

အဆိုပါ ရေတွင်းကွန်ကရစ်ဘောင်ခွေများကို ၃ ပေအရွယ်အစားနှစ်ခွေလျှင် ဘိလပ်မြေတစ်အိတ်၊ သဲ၊ ကျောက်အနည်းငယ်စီပါရှိပြီး မိုပုံစံဖြင့် သွန်းလောင်းရာ၌ တစ်နေ့လျှင် ကျွမ်းကျင်အလုပ်သမားသုံးဦးဖြင့် ၃ ပေ အကျယ် အမြင့် ၁၈ လက်မခွေအရွယ်မှ ၅ ပေအကျယ်ခွေအရွယ်ထိ ပြုလုပ်ရသည်။

တစ်နေ့တာထုတ်လုပ်နိုင်သည့် ပျမ်းမျှခွေ ၁၀ ခွေလောက်သာထုတ်လုပ်နိုင်ပြီး ကွန်ကရစ်ရေတွင်းဘောင်ခွေ တစ်ခွေကို ကျပ် ၉၀၀၀ ကနေ ကျပ် ၂၀၀၀၀ အထိဈေးရှိရာ နွေရာသီကာလတွင် ရေတွင်း၊ ရေကန်၊ ရေလောင်းအိမ်သာများ၌ ပိုမိုအသုံးပြုလာကြသည့်အပြင် အိမ်အုတ်ခုံခြစ်စည်းရိုး ကွန်ကရစ်တိုင်များကို နွေရာသီတွင် မှာယူသူများပြားလာကြောင်း သိရသည်

ထွဋ်ထွဋ်(ရေး)

စီးပွားဖြစ်ဂန္ဓမာပန်းစိုက်ခင်းများ ခေတ်မီနည်းစနစ်များကိုအသုံးပြုကာ ရေဖျန်းပိုက်များဖြင့် ရေပေးဝေ

မန္တလေး မတ် ၁၆

ပန်းစိုက်တောင်သူများသည် နှစ်ပတ်လည် ပန်းမျိုးစုံစိုက်ပျိုးလေ့ရှိပြီး ပန်းစိုက်ရာတွင် ယခင်က ရေလောင်းခြင်းများ ရေစက်တင်ခြင်းများကို ပြုလုပ်ကြရကာ ယခုအခါ စီးပွားဖြစ်ပန်းစိုက်သူများမှာ ခေတ်မီရေပန်းပိုက်များကို အသုံးပြုလာကြသည်။

မြေတစ်ဧကလျှင်ငွေကျပ်ခုနစ်သိန်းခန့်ကုန်ကျပြီး တစ်နှစ်ဝယ်ယူရင်းနှီးမြုပ်နှံထားသည်နှင့် ရာသီတိုင်းအသုံးပြုနိုင်ပြီး ရေပန်းဖြင့် ရေပေးဝေမှုစနစ်တွင် ရေလေလွင့်မှုနည်းပါးကာ ထိရောက်ကြောင်း၊ ပိုက်များမှာ အရှင်ဖြစ်သည့်အတွက် ပန်းစိုက်ခင်းတစ်ခင်းပြီး၍ ထယ်ထွန်သည့်အခါ ဖြုတ်ထားကြကာ လက်ရှိကာလတွင် ဈေးကွက်ကိုတွက်ဆ၍ ဈေးကွက်ဝင် ဂန္ဓမာပန်းများကို စိုက်ပျိုးကြသည်။

ဂန္ဓမာပန်းစိုက်ရန်အတွက် ပထမဦးစွာ ထယ်ရေးပြင်ခြင်းလုပ်ငန်းကို စနစ်တကျပြုလုပ်ကြရသည်။ ပန်းစိုက်ပျိုးနိုင်ရန်အတွက် အနည်းဆုံး ထွန်ဖြင့် ငါးစပ်မျှခုတ်ရလေ့ရှိသည်။ ထယ်ရေးပြင်ပြီးသည်နှင့် ပေါင်များကို စနစ်တကျပြုလုပ်ပေးရသည်။ ပေါင်တစ်ပေါင်လျှင် အနည်းဆုံး တစ်တောင်ကျော်ကျော်ပြုလုပ်ပေးရသည်။ ဒေသအတိုင်းအတာဖြင့် တစ်တောင်နှင့် လက်ငါးလုံးတိုင်းတာ စိုက်ပျိုးကြသည်။

ပေါင်တစ်ပေါင်နှင့် တစ်ပေါင်အကြား တစ်တောင်ခန့်ခြားထားကာ ရေပိုက်လမ်းအဖြစ် ထားရှိကြသည်။ ဂန္ဓမာပန်းပျိုးပင်များကို ပြင်ဦးလွင်မှ ဝယ်ယူကြရသည်။ ပန်းပျိုးပင်တစ်ပင်လျှင် ငွေကျပ်ငါးကျပ်မှ ခြောက်ကျပ်အထိပေးရသည်။ လက်ရှိကာလ ပန်းပေါင်တစ်ပေါင်လျှင် အပင်အရေအတွက် ၁၂၀၀ ဝင်ဆံ့သည့်မမာဏအတိုင်းအတာဖြင့် စိုက်ပျိုးထားသည်။ မြေအနေအထားအလိုက် ပေါင်အတိုအရှည်ကို လိုသလိုပြုလုပ်လေ့ရှိသည်။ မြေတစ်ဧကလျှင် ပန်းပေါင် ၁၀၀ ရရှိသည်။ တစ်ဧကစိုက်ပျိုးမည်ဆိုပါက ပန်းပေါင်များကို ရက်ခြားကာ စိုက်ပျိုးလေ့ရှိသည်။ သို့မှသာ အလက်အတက်များဖြင့် ဈေးကွက်ကို အချိန်ဆွဲကာ ချိန်ဆရောင်းချနိုင်မည်ဖြစ်သည်။

ပန်းပျိုးပင် စတင်မစိုက်ပျိုးမီ ခြဆေးများခံထားရသည်။ စတင်စိုက်ပျိုးမည့်နေ့တွင် ရှေ့မှ ပန်းပေါင်ကို ရေစိုနေအောင်လောင်းကာ နောက်မှ မြေတွင်ထိုးကာ စိုက်ကြရသည်။ ပန်းစိုက်ပြီးသည်မှစကာ ရေဖျန်းပိုက်ဖြင့် ရေဖျန်းကြရသည်။

ရေဖျန်းမှုတွင် ရာသီဥတုပူပါက သုံးခါအထိလောင်းကြပြီး ရာသီဥတုအေးပါက နှစ်ခါလောင်းကြရကာ ပန်းပင်များဖြစ်ထွန်းအောင်မြင်ရန်အတွက် ၁၅ ရက်တစ်ကြိမ် မြေဆီကျွေးပေးရပြီး စိုက်ပြီးသုံးလကျော် လေးလအရောက်တွင် ပန်းများဈေးကွက်အတွင်း ရောင်းချနိုင်သည့်အနေအထားသို့ ရောက်ရှိသည်။ ဂန္ဓမာပန်းမျိုးများစွာရှိ၍ လက်ရှိကာလ မန္တလေးမြို့အနီးမှ စိုက်ခင်းများမှာ စန်းဘား၊ ကြေ့ဖြူနှင့် လက်ကီးမျိုးများကို အများစုစိုက်ပျိုးကြပြီး ပန်းစိုက်ပျိုးမှုတွင် ခေတ်မီနည်းစနစ်အတိုင်း ရေဖျန်းပိုက်လိုင်းများအသုံးပြုခြင်းဖြင့် လုပ်ငန်းတွင်ကျယ်ကာ လုပ်အားကို လျှော့ချနိုင်ကြောင်း သိရသည်။

တိမ်တမန်

စိုက်ပျိုးမြေများ မူလတောင်သူများထံသို့ လယ်ယာမြေလုပ်ပိုင်ခွင့်ပြုလက်မှတ်ထုတ်ပေး

မြိုင် မတ် ၁၆

မကွေးတိုင်းဒေသကြီး မြိုင်မြို့နယ်အတွင်းရှိ စက်မှုဝန်ကြီးဌာန အမှတ်(၂၅) အကြီးစားစက်ရုံမှ ပြန်လည်စွန့်လွှတ်သည့်မြေ ၄၅၂၃ ဧကအနက် စိုက်ပျိုးမြေ ၁၉၈၉ ဒသမ ၀၆ ဧကကို မူလတောင်သူ ၄၈၄ ဦးထံသို့ လယ်ယာမြေလုပ်ပိုင်ခွင့်ပြုလက်မှတ် (ပုံစံ-၇) ထုတ်ပေးခြင်းကို မတ် ၁၄ ရက် နံနက် ၁၀ နာရီက မြို့နယ်အထွေထွေအုပ်ချုပ်ရေးမှူးရုံး အစည်းအဝေးခန်းမ၌ ကျင်းပခဲ့သည်။

အဆိုပါအခမ်းအနားတွင် မြို့နယ်လယ်ယာမြေစီမံခန့်ခွဲမှုအဖွဲ့ဥက္ကဋ္ဌ ဦးရဲလင်းအောင်က အမှာစကားပြောကြားပြီး အမှတ်(၂၅) အကြီးစားစက်မှု ဒုတိယစက်ရုံမှူး ဒေါ်ခေါ်နန်းမင်းနိုင်က သိမ်းဆည်းမြေများ ပြန်လည်စွန့်လွှတ်နိုင်ရေး ဆောင်ရွက်ခဲ့မှုများ၊ မြို့နယ်ဖွံ့ဖြိုးတိုးတက်ရေးအထောက်အကူပြုကော်မတီဥက္ကဋ္ဌ ဦးကျော်အေးက သိမ်းဆည်းမြေများ ပြန်လည်စွန့်လွှတ်ပေးရေးနှင့်ပတ်သက်၍ ရှင်းလင်းပြောကြားခဲ့သည်။

ယင်းနောက် မြို့နယ်လယ်ယာမြေ စီမံခန့်ခွဲမှုအဖွဲ့အတွင်းရေးမှူး ဦးစည်သူက မူလလယ်ယာမြေပိုင်ရှင်တောင်သူများထံသို့ လယ်ယာမြေလုပ်ပိုင်ခွင့်ပြုလက်မှတ် (ပုံစံ-၇) ထုတ်ပေးမှုအခြေအနေများ ရှင်းလင်းပြောကြားကာ သက်ဆိုင်သူများက တောင်သူများထံသို့ (ပုံစံ-၇) လက်မှတ်များ ပေးအပ်ခဲ့ကြသည်။ **အောင်ကျော်မြင့်**

နွေရာသီ အခြေခံအားကစားသင်တန်း ပင်လုံတွင် ဖွင့်လှစ်

ပင်လုံ မတ် ၁၆

ပင်လုံမြို့ အားကစားနှင့်ကာယပညာကော်မတီနှင့် ပင်လုံနတလကျောင်းတို့ပူးပေါင်းကြီးမှူးဖွင့်လှစ်သော နွေရာသီအခြေခံအားကစားသင်တန်းကို မတ် ၁၄ ရက် မွန်းလွဲ ၂ နာရီက ပင်လုံမြို့ရှိ ပညာရေးနှင့်လေ့ကျင့်ရေးဦးစီးဌာနယ်စပ်ဒေသတိုင်းရင်းသားလူငယ်များ ဖွံ့ဖြိုးရေးသင်တန်းကျောင်းခန်းမတွင်ကျင်းပရာ လွိုင်လင်မြို့နယ်အုပ်ချုပ်ရေးမှူး ဦးနေမျိုးဇော်၊ ပညာရေးနှင့်လေ့ကျင့်ရေးဦးစီးဌာနလက်ထောက်ညွှန်ကြားရေးမှူး ဦးရွှေဝင်းနှင့် ဌာနဆိုင်ရာများ၊ သင်တန်းနည်းပြများ၊ ဖိတ်ကြားထားသောဧည့်သည်များ သင်တန်းသား၊သင်တန်းသူများတက်ရောက်ခဲ့သည်။

ရှေးဦးစွာသင်တန်းဖွင့်ပွဲတွင် မြို့အုပ်ချုပ်ရေးမှူး ဦးထိန်လင်းအောင်က သင်တန်းဖွင့်အမှာစကား ပြောကြားပြီးနောက် နွေရာသီအခြေခံအားကစားသင်တန်းကို ဖွင့်လှစ်ပေးခဲ့သည်။ ယင်းနောက် သင်တန်းထောက်ကူပြု အားကစားပစ္စည်းများပေးအပ်ခဲ့ကြောင်း သိရသည်။

အဆိုပါသင်တန်းများတွင် ဘောလုံး၊ ဘော်လီဘောနှင့် ပိုက်ကျော်ခြင်းသင်တန်းများပါဝင်ကြောင်း၊ နိုင်ငံ့ဂုဏ်ဆောင် အားသစ်လောင်းမည့် မျိုးဆက်သစ်အားကစားသမားများပေါ်ထွန်းလာစေရန် ရည်ရွယ်၍ သင်တန်းဖွင့်လှစ်ရခြင်းဖြစ်ကြောင်း ကျောင်းအုပ်ကြီး ဦးသိန်းထွန်းက ပြောသည်။

မိုးလွင်ဦး(လွိုင်လင်)

ပခုက္ကူခရိုင် မြိုင်မြို့နယ်တွင် ရေဆင်း(၄) ကုလားပဲ (မျိုးစေ့ဘဏ်) စံကွက်ရိတ်သိမ်း

မြိုင် မတ် ၁၆

တောင်သူများ ဒေသမျိုးများကိုစွန့်လွှတ်၍ အထွက်ကောင်းမျိုးများ၏ ကောင်းမွန်သော အရည်အချင်းလက္ခဏာများ၊ အထွက်ကောင်း၊ ဈေးကောင်းရသည့် အကျိုးကျေးဇူးများ ခံစားနိုင်ရန် မကွေးတိုင်းဒေသကြီး၊ ပခုက္ကူခရိုင်၊ မြိုင်မြို့နယ် စိုက်ပျိုးရေးဦးစီးဌာနမှ ဖြန့်ဝေသော ရေဆင်း (၄) ကုလားပဲမျိုးသန့်ကို ကြက်မောက်ကျေးရွာအုပ်စု၊ ရွာသာအေးကျေးရွာ တောင်သူဦးသောင်းရွှေနှင့် တောင်သူ ဦးပေါ်တို့၏ ကုလားပဲစံကွက်ရိတ်သိမ်းပွဲကို မတ် ၁၃ ရက် နံနက် ၁၀ နာရီတွင် ကွင်းဝန်ထမ်းများနှင့် တောင်သူများ ပူးပေါင်းဆောင်ရွက်ခဲ့ကြောင်း သိရသည်။

အဆိုပါအခမ်းအနားတွင် ဒုတိယမြို့နယ်တာဝန်ခံ ဒေါ်အေးမွန်အိက မျိုးစေ့ဘဏ်၏ ရည်ရွယ်ချက်များ၊ ဒေသနှင့်ကိုက်ညီပြီး အထွက်ကောင်း၊ ဈေးကောင်းရသည့် မျိုးကောင်းမျိုးသန့်များ ဆက်လက်ပွားများနိုင်ရေးတို့ကို တက်ရောက်လာကြသော တောင်သူများအား ရှင်းလင်းဆွေးနွေးပြီး ယင်းကုလားပဲ ရေဆင်း(၄) စံကွက်ရိတ်သိမ်းရာတွင် အထွက်နှုန်းမှာ တစ်ဧက ပျမ်းမျှ ၁၁ ဒသမ ၂၅ တင်း ထွက်ရှိကြောင်း ပြောကြားသဖြင့် တောင်သူများကြိုက်နှစ်သက်ကြကြောင်း သိရသည်။

အောင်ကျော်မြင့်

မိုးကောင်းမြို့နယ်တွင် စာကြည့်တိုက်ဝန်ဆောင်မှုမြှင့်တင်ရေး အလုပ်ရုံဆွေးနွေးပွဲကျင်းပ

မိုးကောင်း မတ် ၁၆

မိုးကောင်းမြို့နယ် ပြန်ကြားရေးနှင့်ပြည်သူ့ဆက်ဆံရေးဦးစီးဌာနမှကြီးမှူး၍ စာကြည့်တိုက်ဝန်ဆောင်မှုမြှင့်တင်ရေး အလုပ်ရုံဆွေးနွေးပွဲကို မတ်လဒုတိယပတ်က အဆိုပါရုံး၌ ကျင်းပရာ မြို့နယ်စာရေးဆရာအသင်းဥက္ကဋ္ဌ ဦးဝင်းအောင် (ထက်သူအောင်) က အမှာစကားပြောကြားပြီး မြို့နယ်ဦးစီးဌာနမှူး ဒေါ်ဝင်းဝင်းသန်းက အလုပ်ရုံဆွေးနွေးပွဲပြုလုပ်ရခြင်းရည်ရွယ်ချက်များကို ရှင်းလင်းပြောကြားသည်။

ယင်းနောက် မြို့နယ်ဖွံ့ဖြိုးတိုးတက်ရေးအထောက်အကူပြုကော်မတီအတွင်းရေးမှူး ဦးကျော်လွင်စိုးက စာကြည့်တိုက်များရှင်သန်ရေးအတွက် ပြည်သူများပူးပေါင်းဆောင်ရွက်ပေးရန်လိုအပ်ပုံကိုလည်းကောင်း၊ မြို့မိမြို့ဖ ဦးထွန်းထွန်းအောင်က စာကြည့်တိုက်များအပေါ် ပြည်သူတို့၏ ထင်မြင်ယူဆချက်နှင့်စပ်လျဉ်း၍လည်းကောင်း ဆွေးနွေးပြောကြားကြသည်။

ယင်းနောက် ဖိတ်ကြားထားသူများနှင့် ကျေးရွာစာကြည့်တိုက်မှူးများက အစုအဖွဲ့လေးဖွဲ့ခွဲ အလုပ်ရုံဆွေးနွေးပွဲဆက်လက်ကျင်းပပြီး ရရှိသည့်အချက်များအပေါ် ပြန်လည်သုံးသပ်ရှင်းလင်းကာ စာကြည့်တိုက်များအတွက် သုတ၊ ရသစာအုပ်များ လှူဒါန်းခဲ့သည်။ **(၄၉၉)**

ကျန်းမာရေးဆောင်းပါး

အရိုးပွရောဂါအကြောင်း သိမှတ်ဖွယ်ရာအဖြာဖြာ

ယမန်နေ့မှအဆက်

(၂) နို့တိုက်မိခင်များ နို့ချိုတိုက်ကျွေးပေးခြင်းဖြင့် မိခင်ရော ကလေးပါ အရိုးပါး(အရိုးပွ)ရောဂါဖြစ်ခြင်းမှ လျှော့ချပေးနိုင်ပါတယ်။

(၃) ချင်းလက်တစ်ဆစ်လောက်ကို နေ့တိုင်းစားပေးပါ။ အဆစ်ရောင်ရောဂါတွေအပြင် အဆစ်တွင်းရှိ အရိုးနုများ ပျက်စီးတဲ့ရောဂါတို့ကိုပါ ၇၅ ရာခိုင်နှုန်းလောက် သက်သာသွားစေနိုင်ပါတယ်။

(၄) စပျစ်သီးက အရိုးနဲ့ကြွက်သားတစ်သျှူးများ သန်မာစေကြောင်း၊ စပျစ်သီးစားတဲ့အခါ အခွံနှင့် အစေ့များကိုပါ ဝါးစားသင့်ကြောင်းကို မြန်မာ့ဆေးကျမ်းများသာမက အမေရိကန်နိုင်ငံအခြေစိုက် Women's Health ဂျာနယ်၊ Rochester တက္ကသိုလ်၊ Harvard ဆေးဝါးတက္ကသိုလ်၊ ကယ်လီဖိုးနီးယားရှိ ဂျွန်ဟော့ပ်ကင်းတက္ကသိုလ်နဲ့ တူရကီနိုင်ငံရှိ Erciyes တက္ကသိုလ်များက အကြံပြုထားကြပါတယ်။

(၅) သင်္ဘောရွက်ကိုပြုတ်၍ အတို့အမြှုပ်လုပ်စားခြင်းဖြင့် အရိုးပျော့ရောဂါ ပျောက်ကင်းနိုင်ပါတယ်။ (သို့) သင်္ဘောရွက်ကို အခြောက်လှမ်း၍ အမှုန့်ပြုထောင်းထားပြီး ရေနွေးပူပူမှာ လက်ဖက်ခြောက်လို နေ့စဉ်မှန်မှန်ခပ်၍ သောက်ပေးပါ။

(၆) ကမ္ဘာပေါ်တွင် ဆေးဖက်ဝင်သစ်သီးများစွာရှိသော်လည်း phloridzin ဓာတ်သည် ပန်းသီးတစ်မျိုးထဲတွင်သာ ပါရှိနေပါတယ်။ ထိုဓာတ်က အမျိုးသမီးများသွေးဆုံးပြီးနောက် အရိုးပွခြင်းကို ထိထိရောက်ရောက် ကာကွယ်ပေးနိုင်စွမ်းရှိပါတယ်။ ဒါ့ပြင် အရိုးကိုသိပ်သည်းစေပြီး ကျန်းမာသန်စွမ်းစေပါတယ်။

(၇) ပန်းဂေါ်ဖီစိမ်းထဲမှာ ကယ်လ်စီယမ်နှင့် ဗီတာမင်ကေဓာတ်တွေ ပါဝင်မှုများပြား၍ အရိုးကို ကျန်းမာခိုင်ခန့်စေကာ အသက်အရွယ်ကြီးရင့်သူတွေမှာ ဖြစ်လေ့ရှိတဲ့ အရိုးကြွပ်ဆတ်ရောဂါကို ကာကွယ်ပေးနိုင်ပါတယ်။

(၈) သခွားမွှေးထဲမှာ phytonutrients အစွမ်းသတ္တိပါရှိခြင်းကြောင့် မှန်မှန်စားပေးခြင်းအားဖြင့် ရောင်ရမ်းနာများ၊ အဆစ်အမြစ်ရောင်ကိုက်ခဲခြင်း၊ အရိုးဆတ်နှင့် ကြွက်သားများရောင်ရမ်းခြင်းမှ ကာကွယ်ပေးပါတယ်။

(၉) ကယ်လ်စီယမ် အရင်းအမြစ်ရရှိနိုင်သော ပန်းဂေါ်ဖီအဖြူကို စားသုံးပေးခြင်းဖြင့် အရိုးအဆစ်သန်မာစေပါတယ်။

(၁၀) ဟင်းသီးဟင်းရွက်များတွင် တွေ့ရခဲသော ဗီတာမင်ကေသည် တရုတ်နံနံပင်ထဲတွင် အမြောက်အမြားပါရှိနေပါတယ်။ ထိုဓာတ်က အရိုးနှင့် သွားများကို ကျန်းမာသန်စွမ်းစေကာ၊ ဟိုမုန်းအပြောင်းအလဲကြောင့် အရိုးကြွတ်ဆတ်ရောဂါများကို မဖြစ်စေပါဘူး။

(၁၁) လက်ချောင်းများ အကွေးအဆန့်ခက်ခဲနာကျင်ခြင်းဝေဒနာများအတွက် တရုတ်နံနံပင်ကို ရေနွေးပူပူထဲ ၁၅ မိနစ်ခန့်စိမ်၍ သောက်သုံးနိုင်ပါတယ်။ ဒါ့ပြင် ဒူး၊ တံတောင်ဆစ်၊ ခါး အရိုးအဆစ်များ အံဝင်ခွင်ကျမဖြစ်တော့ဘဲ ကောင်းစွာမကွေးဆန့် မလှုပ်ရှားနိုင်ပါက တရုတ်နံနံပင်အမြစ်(သို့)တရုတ်နံနံပင်အစေ့တို့ကို ပြုတ်သောက်ခြင်းဖြင့် သက်သာစေပါတယ်။

(၁၂) အမျိုးသမီးတစ်ဦး၏ တစ်နေ့တာ ဗီတာမင်ကေလိုအပ်ချက်မှာ ၉၀ မီလီဂရမ်ဖြစ်ပြီး အမျိုးသားတစ်ဦး၏ လိုအပ်ချက်မှာ ၁၂၀ မီလီဂရမ်ဖြစ်ပါတယ်။ ဗီတာမင်ကေကြွယ်ဝသော ဂေါ်ရခါးသီးကိုစားပေးခြင်းဖြင့် အရိုးပွခြင်းမှ ကာကွယ်ပေးနိုင်ပါတယ်။

(၁၃) အနက်ရောင်ကြက်၏အသား (ကြက်နက်သား)ကို စားသုံးခြင်းဖြင့် အရိုးကျိုးခြင်းကို အမြန်ဆုံးပြန်ဆက်စေပါတယ်။

(၁၄) သခွားသီးထဲမှာ စီလီကာ၊ ဗီတာမင်ကေနှင့် ကယ်လ်စီယမ်တို့ အလုံအလောက်ပါရှိသောကြောင့် အရိုးအဆစ်ကြွက်သားများကို ခွန်အားဖြစ်စေပါတယ်။ ထို့ပြင် အရိုးကို ကျန်းမာသန်စွမ်းစေကာ အရိုးအဆစ်ရောင်ရမ်းခြင်းနှင့် အရိုးပွခြင်းမှလည်း ကာကွယ်ပေးပါတယ်။

(၁၅) လူတစ်ဦးတစ်ယောက်အတွက် တစ်နေ့တာ ကော့ပါးဓာတ်လိုအပ်မှုပမာဏမှာ ၉၀၀ မီလီဂရမ်ဖြစ်ပြီး ကိုယ်ဝန်ဆောင်အမျိုးသမီးအတွက် တစ်နေ့တာ ကော့ပါးလိုအပ်မှုပမာဏမှာ ၁၀၀၀ မီလီဂရမ် ဖြစ်ပါတယ်။ ကော့ပါးဓာတ်ချို့တဲ့သော မိခင်လောင်းတွေမှာ အချိန်မတိုင်မီ မီးဖွားစေပြီး နောက်ဆက်တွဲပြဿနာများအနေဖြင့် သွေးဖြူဥအားနည်းကာ အရိုးကျိုးလွယ်ပါတယ်။ ထိုပြဿနာများအတွက် ကော့ပါးဓာတ်ကြွယ်ဝသော ဩဇာသီးကို အားဖြည့်အစာအဖြစ် စားသုံးပေးသင့်ပါတယ်။

(၁၆) ဒန့်သလွန်သီးထဲရှိ ကယ်လ်စီယမ်ဓာတ်ဟာ နို့ထဲတွင်ပါရှိသော ပမာဏထက် ၄ ဆမျှပိုသောကြောင့် အရိုးနှင့်သွားများကို ခိုင်မာသန်စွမ်းစေနိုင်ပါတယ်။ အရိုးအားကိုတိုးပွားစေသည့်အတွက် နို့စို့အရွယ်ကလေးငယ်များကိုလည်း၊ ဒန့်သလွန်သီးနှင့် အရွက်ပြုတ်ရည်တို့ကို အဝတ်ပါးဖြင့်စစ်ကာ နို့ချိုဖြင့်ရော၍ တိုက်ကျွေးသင့်ပါတယ်။

(၁၇) ဒူးရင်းသီးထဲတွင် မဂ္ဂနီစီယမ်၊ ဗီတာမင်ဘီနှင့် ပိုတက်စီယမ်တို့ ကြွယ်ဝစွာပါရှိခြင်းကြောင့် အရိုးနှင့် အရိုးဆက်များ ကျန်းမာရေးကို ကောင်းစွာပံ့ပိုးပေးနိုင်ပါတယ်။

(၁၈) ဗိုလ်စားပဲသီးစားသုံးခြင်းဖြင့် အရိုးအားနည်းခြင်းမှ ကြိုတင်ကာကွယ်ရာရောက်ပါတယ်။

(၁၉) ပိန္နဲသီးထဲရှိ ပိုတက်စီယမ်ပါဝင်မှုပမာဏဟာ ငှက်ပျောသီးထဲမှာပါတဲ့ ပိုတက်စီယမ်ရဲ့ ထက်ဝက်မျှ ပမာဏပါရှိနေတဲ့အပြင် ၎င်းပိန္နဲသီးထဲမှာ မဂ္ဂနီဆီယမ်ဓာတ် ပေါကြွယ်ဝတာကြောင့် ကယ်လ်စီယမ်စုပ်ယူခြင်းကို အားပေးတဲ့အတွက် အရိုးများကို ကျန်းမာသန်စွမ်းစေပါတယ်။ ဗီတာမင်ဒီနှင့် ဟိုမုန်းပြောင်းလဲခြင်းကြောင့် ဖြစ်တတ်သည့် အရိုးကြွတ်ဆတ်ရောဂါ၊ အရိုးပါးရောဂါနှင့် အရိုးအလွယ်တကူကျိုးခြင်းတို့မှ ကာကွယ်ပေးပါတယ်။ ကလေးငယ်များ အရိုးသန်စွမ်းစေရန်အတွက်လည်း ပိန္နဲသီးဟာ အကောင်းဆုံးဆေးတစ်ခွက်ပါပဲ။

(၂၀) လိုင်ချီးသီးထဲတွင် ကယ်လ်စီယမ်၊ ဖော့စဖရက်နှင့် မဂ္ဂနီစီယမ် စသည့်သတ္တုဓာတ်များပါရှိသောကြောင့် အရိုးနှင့်သွားများ ကြီးထွားမှုအတွက် အလွန်အရေးပါသဖြင့် ကြီးထွားဖွံ့ဖြိုးနေဆဲ ကလေးငယ်များကိုလည်း လိုင်ချီးသီးကျွေးသင့်ပါတယ်။

(၂၁) ပြောင်းဖူးက သက်ကြီးပိုင်း အရိုးကျိုးခြင်း၊ အက်ခြင်းမှ ကာကွယ်ပေးနိုင်ပါတယ်။

(၂၂) မင်းကွတ်သီးက အရိုးနုများကို ထောက်ပံ့ပေးနိုင်ပြီး အရိုးပွရောဂါနှင့် အရိုးပါးခြင်းတို့ကိုလည်း ထိထိရောက်ရောက် ကာကွယ်ပေးနိုင်ပါတယ်။

(၂၃) မဲဇလီဖူးထဲတွင်ပါရှိသော သတ္တုဓာတ်ပေါင်းစုများက သူငယ်နာအရိုးပျော့ရောဂါကို ကာကွယ်ပေးတာကြောင့် မွေးဖွားလာသောကလေးများတွင် ပိုလီရိုရောဂါမဖြစ်စေရန် ကြိုတင်ကာကွယ်သည့်အနေဖြင့် ကိုယ်ဝန်ဆောင်မိခင်များ မဲဇလီဖူးကို မဖြစ်မနေ စားသုံးသင့်ပါတယ်။

(၂၄) ပူစီနံရွက်ထဲတွင် ကယ်လ်စီယမ်နှင့် မဂ္ဂနီစီယမ်တို့ အလုံအလောက်ပါရှိသဖြင့် ကိုယ်ခံစွမ်းအားကို တိုးတက်မြင့်မားစေကာ အရိုးကိုသန်စွမ်းစေပါတယ်။

(၂၅) မှိုထဲတွင် ကယ်လ်စီယမ် ကြွယ်ဝစွာပါရှိသောကြောင့် အရိုးကျန်းမာရေးအတွက် အထောက်အပံ့ဖြစ်စေပါတယ်။

(၂၆) သီဟိုဠ်စေ့က အရိုးသန်မာစေပါတယ်။

(၂၇) သင်္ဘောသီးတွင် ကယ်လ်စီယမ်နှင့် သတ္တုဓာတ်များပါရှိခြင်းကြောင့် အရိုးကို ကျန်းမာကြံ့ခိုင်စေပါတယ်။

(၂၈) ဆီး(ဇီး)သီးဟာ အရိုးများကို သိပ်သည်းစေပြီး သွေးဆုံးပြီးအမျိုးသမီးကြီးများကို အရိုးကြွတ်ဆတ်၊ အရိုးပွခြင်းမှ ကာကွယ်ပေးနိုင်ကြောင်း Florida State University မှ ဆေးသုတေသီများက အတည်ပြုထားကြပါတယ်။ ဒါ့ပြင် အဆစ်ရောင်ရောဂါများကိုလည်း မဖြစ်စေနိုင်ပါဘူး။

(၂၉) ကျွဲကောသီးထဲတွင်ပါရှိသော ပိုတက်စီယမ်က အရိုးပွခြင်းကို ကာကွယ်ပေးနိုင်ပြီး အရိုးကို ခိုင်မာစေပါတယ်။ ဒါ့ပြင် ကြွက်သားများ ကျုံ့ခြင်း၊ ဆန့်ခြင်းကို အားပေးသဖြင့် ခြေသလုံးကြွက်သားများကို ကြွက်မတက်စေနိုင်ပေ။

(၃၀) The American Journal of Clinical Nutrition တွင် ဖော်ပြထားတာကတော့ အသက် ၄၅ မှ ၉၂ အရွယ် အမျိုးသားကြီး ၄၀၀ ကို သုတေသနပြုစမ်းစစ်ချက်အရ ဇင့်ဓာတ်ချို့တဲ့မှုကြောင့် ဦးခေါင်းခွံမှ မြီးညှောင့်ရိုးထိ ကျောရိုးတစ်လျှောက် အရိုးကြွတ်ဆတ်ခြင်းကို ဖြစ်စေနိုင်ပါတယ်တဲ့။ ဇင့်ဓာတ်မြင့်မားစွာပါရှိတဲ့ ရွှေဖရုံစေ့ကို စားသုံးပေးခြင်းဖြင့် အရိုးကြွတ်ဆတ်ခြင်းမှ ကာကွယ်ပေးနိုင်တယ်လို့ ဆိုပါတယ်။

(၃၁) ချဉ်ပေါင်ရွက်မှာ ကယ်လ်စီယမ်ဓာတ် အမြောက်အများပါရှိသဖြင့် အရိုးကို သန်မာစေပါတယ်။

(၃၂) ပင်စိမ်းထဲတွင် ဗီတာမင်အေ၊ ကယ်လ်စီယမ်နှင့် ဗီတာမင်ကေတို့ ပါရှိမှုကြောင့် သွားနှင့် အရိုးများကို ကျန်းမာသန်စွမ်းစေပါတယ်။ ဒူးနာ၊ ခါးနာ၊ ခါးရိုးကျီးပေါင်းတက်၊ လေငန်းရောဂါများအတွက် ပင်စိမ်းရွက်ထောင်းကာ အုံဆေးအဖြစ် အသုံးပြုနိုင်ပါတယ်။

(၃၃) အရိုးသန်မာအားကောင်းပြီး သက်ရှည်ကျန်းမာစေရန်အတွက် ကယ်လ်စီယမ်၊ ဖောစဖရက်စ်နှင့် သံဓာတ်တို့က မရှိမဖြစ်လိုအပ်လျက်ရှိရာ သကြားသီးထဲမှာ ထိုဓာတ်သုံးမျိုးစလုံး ကြွယ်ဝစွာပါရှိနေကြပါတယ်။

(၃၄) ဟင်းနုနယ်တွင် ဗီတာမင်ကေဓာတ် ကြွယ်ဝစွာပါရှိသောကြောင့် အရိုးပွခြင်းမှ အထူးကာကွယ်ပေးပါတယ်။

(၃၅) စတော်ဘယ်ရီအသီးထဲတွင် ပိုတက်စီယမ်၊ ဗီတာမင်ကေနှင့် မဂ္ဂနီစီယမ်တို့ပါရှိခြင်းကြောင့် အရိုးကျန်းမာရေးအတွက် များစွာအထောက်အကူဖြစ်စေနိုင်ကြောင်း၊ အရိုးကျီးပေါင်းတက်ရောဂါများကိုပါ ပျောက်ကင်းသက်သာစေနိုင်ကြောင်း အိန္ဒိယနိုင်ငံ၏ ဆေးမှတ်တမ်းများတွင် ဖော်ပြထားပါတယ်။

(၃၆) ပိန်းဥက အရိုးများကို ကျန်းမာသန်စွမ်းအောင် အထောက်အကူပြုပါတယ်။

(၃၇) တို့ဟူးက သွေးဆုံးပြီးနောက် အရိုးများယိုယွင်းလာမှုတို့ကို ထိထိရောက်ရောက် ကာကွယ်ပေးနိုင်စွမ်းရှိပါတယ်။ ဒါ့ပြင် တို့ဟူးထဲမှာ ကယ်လ်စီယမ်ပေါကြွယ်ဝသဖြင့် အထူးသဖြင့် ကျောရိုးကို ခိုင်မာစေခြင်း၊ အရိုးပွရောဂါ၊ ဒူလာရောဂါ၊ အဆစ်အမြစ်နာကျင်ကိုက်ခဲရောင်ရမ်းခြင်း စသည့်အရိုးရောဂါမျိုးမျိုးတို့ကို ကာကွယ်ပေးနိုင်ပါတယ်။

(၃၈) အနီရောင်ခရမ်းချဉ်သီးထဲတွင်ပါရှိသော ဗီတာမင်အေသည် အစိမ်းရောင်ခရမ်းချဉ်သီးထက် လေးဆမျှပိုမိုပါရှိလို့ အရိုးနှင့် သွားများကို ခိုင်မာစေပါတယ်။ ဒါ့ပြင် ဗီတာမင်ကေဓာတ်မြင့်မားစွာပါရှိခြင်းကြောင့် အရိုးတစ်သျှူးထဲရှိ ကယ်လ်စီယမ်မော်လီကျူးတို့ကို အားဖြစ်စေပြီး အရိုးကို ကျန်းမာကြံ့ခိုင်စေနိုင်ပါတယ်။ ခရမ်းချဉ်သီးထဲရှိ ကယ်လ်ဆီယမ်ဓာတ်က မီးယပ်သွေးဆုံးပြီး အမျိုးသမီးများ အရိုးပါးခြင်း၊ အရိုးကြွပ်ဆတ်ခြင်းမှ ကာကွယ်ပေးနိုင်ပါတယ်။

(၃၉) စားတော်ပဲပြုတ်တစ်ခွက်စာပမာဏထဲတွင် ဗီတာမင်ကေ ၄၄ ရာခိုင်နှုန်း ပါရှိသည့်ပြင် ဗီတာမင်ဘီလည်းပါရှိသဖြင့် အရိုးကို ကျန်းမာသန်စွမ်းစေကာ ဟိုမုန်းအပြောင်းအလဲကြောင့် အရိုးကြွတ်ဆတ်ခြင်းမှ ကာကွယ်ပေးနိုင်ပါတယ်။ ဒါကြောင့် ကလေးများ၊ လူကြီးများသာမက ကိုယ်ဝန်ဆောင်မိခင်လောင်းများပါ ပဲပြုတ်ကို စားပေးသင့်ပါတယ်။

(၄၀) မြင်းခွာရွက်ကို မှန်မှန်စားသုံးပေးခြင်းဖြင့် အသက်အရွယ်ကြီးရင့်၍ အရိုးအဆစ်အမြစ်ပွကာ ရောင်ရမ်းနာကျင်ကိုက်ခဲခြင်းကို သက်သာစေနိုင်ပါတယ်။ ထိုရောဂါများအတွက် ဆေးမြီးတိုအဖြစ် မြင်းခွာရွက်သတ္တုရည်နှင့် ရေနံဆီတို့ကို ဆတူရောကာ လိမ်းပေးနိုင်ပါတယ်။ ခြေ၊ လက် အရိုးကျိုးပါက ဆင်ချေးကိုမီးဖုတ်၍ ဆေးမြင်းခွာရောကြိတ်ကာ ကျပ်စည်းပေးခြင်းဖြင့် ရက်သတ္တပတ်အတွင်း အရိုး အကြော ဆက်သွားစေနိုင်ပါတယ်။

(၄၁) ဗိုလ်စားပဲသီးထဲမှာပါရှိသော ဗီတာမင်ဘီ ၆ နှင့် ဖောလိပ်ဓာတ်များက အရိုးဆဲလ်များနှင့် အရိုးကော်လာဂျင်ဖိုင်ဘာများကို အားဖြည့်ပေးတာကြောင့် အရိုးခွန်အားဖြစ်စေပါတယ်။

(၄၂) ဂေါ်ဖီထုပ်ထဲမှာ အရိုးခွန်အားဖြစ်စေသော ဗီတာမင်ကေ၊ ဖောလိပ်နှင့် ဗီတာမင်ဘီ ၆ တို့ အလုံအလောက်ပါရှိနေပါတယ်။

(၄၃) လက်ဖက်စိမ်းထဲမှာပါရှိတဲ့ သဘာဝဓာတ်ပေါင်းစုများဟာ အရိုးတစ်သျှူးကို အားဖြစ်စေပါတယ်။

(၄၄) ကွေကာအုတ်ထဲမှာပါတဲ့ သတ္တုဓာတ်များက အရိုးကိုကောင်းကျိုးပြုပါတယ်။

(၄၅) ဆလတ်ရွက်ထဲမှာပါရှိတဲ့ trifecta (ခေါ်) အာဟာရတစ်မျိုးက အရိုးကိုကျန်းမာစေဖို့ ကောင်းစွာ အထောက်အကူဖြစ်ပါတယ်။

(၄၆) ဆိတ်ရိုး(သို့)အမဲရိုး စွပ်ပြုတ်ဟင်းချိုသောက်ပါ။ ၎င်းဟင်းချိုချက်ပြုတ်တဲ့အခါ ရှာလကာရည်(ဗင်နီဂါ) အနည်းငယ်ထည့်ပြီးချက်မှသာ ထိုအရိုးများထဲက ကယ်လ်စီယမ် ထွက်လာနိုင်မှာပါ။

ပေါက်ပေါက်

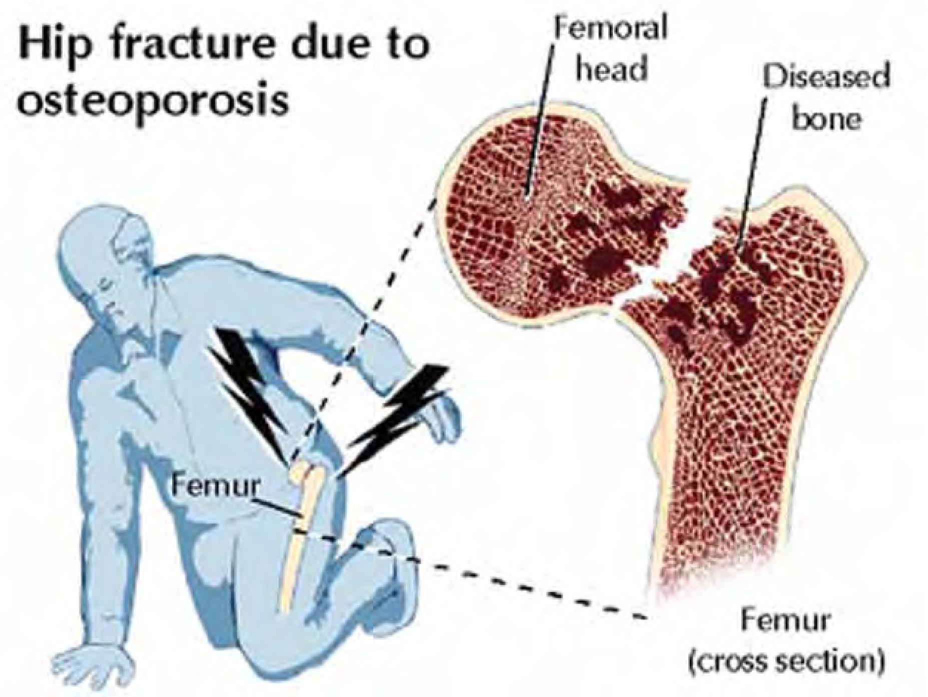

နိုင်ငံတော်သို့ ပေးဆောင်ရမည့်အခွန်ငွေများကို ဘဏ္ဍာနှစ်မကုန်မီပေးသွင်းကြပါရန် အသိပေးနှိုးဆော်ခြင်း

၁။ ၂၀၁၅-၂၀၁၆ဝင်ငွေနှစ်အတွင်းဆောင်ရွက်ခဲ့သည့်လုပ်ငန်းများမှရရှိသည့် ရောင်းရငွေ/ရငွေ/ဝင်ငွေတို့အပေါ်တွင် ကုန်သွယ်လုပ်ငန်းခွန်ဥပဒေနှင့် ဝင်ငွေခွန်ဥပဒေများအရ ပေးဆောင်ရမည့် ကျသင့်ကုန်သွယ်လုပ်ငန်းခွန်နှင့် ကြိုတင်ဝင်ငွေခွန်များကို ၃၁-၃-၂၀၁၆ရက်မတိုင်မီပေးသွင်းကြရန် လိုအပ်ပါသည်။ ဘဏ္ဍာနှစ်မကုန်ဆုံးမီ ပေးသွင်းရမည့် ကျသင့်ကုန်သွယ်လုပ်ငန်းခွန်နှင့် ကြိုတင်ဝင်ငွေခွန်တို့အား သတ်မှတ်နေ့ရက်အတွင်း ပေးသွင်းရန်ပျက်ကွက်ပါက ကုန်သွယ်လုပ်ငန်းခွန်ဥပဒေနှင့် ဝင်ငွေခွန်ဥပဒေတို့ပါ ပြဋ္ဌာန်းချက်နှင့်အညီ ဒဏ်ငွေပေးဆောင်ရမည်ဖြစ်ပါသည်။

၂။ ၂၀၁၅-၂၀၁၆ဘဏ္ဍာနှစ် ၃၁-၃-၂၀၁၆ရက်အတွက် ချက်လက်မှတ်များ စာရင်းရှင်းလင်းခြင်းကို ၃၁-၃-၂၀၁၆ ရက် နံနက် ၁၁း၃၀နာရီတွင် တစ်ကြိမ်တည်းသာ MCH Settlement ပြုလုပ်ဆောင်ရွက်မည်ဖြစ်ကြောင်း မြန်မာနိုင်ငံတော်ဗဟိုဘဏ်မှ အကြောင်းကြားလာပါသည်။

၃။ သို့ဖြစ်ပါ၍ ပြည်တွင်းအခွန်များဦးစီးဌာန၏အခွန်ထမ်းကြီးများဆိုင်ရာအခွန်ရုံး၊ အလယ်အလတ်အခွန်ထမ်းများဆိုင်ရာ အခွန်ရုံးများနှင့် မြို့နယ်အခွန်ဦးစီးဌာနမှူးရုံးများသို့ ၂၀၁၅-၂၀၁၆ဘဏ္ဍာရေးနှစ်အတွက် အခွန်ငွေပေးသွင်းခြင်းများကို ဘဏ္ဍာနှစ်မကုန်ဆုံးမီ အမီပေးသွင်းကြပါရန်နှင့် အခွန်ပေးသွင်းရာတွင် ငွေသားဖြင့် ပေးသွင်းခြင်းကို ၃၁-၃-၂၀၁၆ရက်တွင်လည်းကောင်း၊ ချက်လက်မှတ်များ၊ PO များဖြင့် အခွန်ပေးသွင်းခြင်းကို ၃၀-၃-၂၀၁၆ရက်(ဗုဒ္ဓဟူးနေ့)တွင်လည်းကောင်း နောက်ဆုံးထားပေးသွင်းကြပါရန် အသိပေးနှိုးဆော်အပ်ပါသည်။

ပြည်တွင်းအခွန်များဦးစီးဌာန

HEALTHY LIFE

ကျန်းမာလှပလူမှုဘဝဂျာနယ် ထွက်ပြီ

☎ ၀၉ ၇၈ ၅၁၈၅၆၇၆၊ ၀၉ ၂၂၂၀၇၉၄၊ ၀၉ ၅၁၃၀၉၆၆

♦ သမ္မတ၏အသက်အရွယ်နှင့် လုပ်ဆောင်နိုင်စွမ်းအပေါ် ဆေးပညာရှင်တို့အမြင် ♦ ပါမောက္ခဦးခင်မောင်ဝင်း(အသည်းရောဂါ အယူအဆများ) ♦ ပါမောက္ခဦးနေဝင်း(အရိုးကျိုးပေါင်းတက်ခြင်း ခါးနာခြင်း) ♦ ပါမောက္ခဦးကိုကို(အစာအဆိပ်သင့်ခြင်း) ♦ အပူဒဏ်တွန်းလှန်မည့် ယောဂ ♦ ဒေါက်တာဒေါ်ဝင်းဝင်းမြင့်(အသားအရေအတွက်အစာ) ♦ ပါမောက္ခဦးကိုကိုမောင် (မေးရိုးရောဂါ) ♦ ရှစ်နှစ်အရွယ်တပည့်ကိုကျောက်ကပ်လှူ ♦ အိပ်ရာနိုးချိန် ခံတွင်းနံ့နံခြင်း ♦ နွေရာသီပင်လယ်ကမ်းခြေသွားလျှင် ♦ မျက်လုံးနှင့်နားမှ တစ်ရက်ငါးခါ သွေးထွက်သည့် မိန်းကလေး ♦ ရန်ကင်းကလေးဆေးရုံတွင် အရွယ်စုံကုနိုင်မည့် နှလုံးစင်တာဆောက်လုပ် ♦ ဒေါက်တာအုန်းကျော် (စိတ်ဝေဒနာကို ကာကွယ်နိုင်လား) ♦ သွေးထွက်များပြီး အန့်မထွက်အောင် ♦ တားမြစ်ဆေးကြောင့် ပွဲနားရတော့မည့် ရှာရာပိုဗာ ♦ အမျိုးသားမျိုးအောင်နိုင်စွမ်း ကောင်းမွန်စေရန် ♦ ဖူးပွင့်သခင်၏ကျန်းမာလှပလူမှုဘဝ ♦ သီဂီထွန်းမိသားစု ကျန်းမာရေး ♦ ၇၃နှစ်အရွယ် ကာယအလှမယ် ♦ မီဂန်ဖောက်စ်၏အလှအပ

Healthy Life ဂျာနယ် အမှတ်(၂၄)ကို ၁၈-၃-၂၀၁၆ ရက်နေ့(သောကြာနေ့)၌ တစ်ပြည်လုံးသို့ ဖြန့်ချိလိုက်ပါပြီ။

Email- healthylifejournal@gmail.com, FB- www.facebook.com/healthylife4everyone

၂၁ရာစု ကျောင်းစာထူးချွန်ထူးရည်ချွန်နည်းစနစ်သင်တန်း

I-Am-Gifted Program

30-Hour NLP Course to become a Gifted Student

ဆရာကြီးဦးကျော်သူကိုယ်တိုင်သင်ပေးမည်

စင်္ကာပူနိုင်ငံအညံ့ဆုံးကျောင်းသားအဖြစ်မှ ထူးချွန်ခဲ့သော Adam Khoo ကိုအထောက်အကူပြုခဲ့သည့်နည်းစနစ်

ကျောင်းစာတစ်ခုတည်းမှာတော်နေရုံနဲ့သားသမီးတွေရဲ့အနာဂတ်ကိုစိတ်ချမထားသင့်ပါဘူး ဖြစ်ချင်တဲ့အနာဂတ်ကိုရဲရဲဝံ့ဝံ့နဲ့ မဆုတ်မနစ်အကောင်အထည်ဖော်ရဲတဲ့သားသမီးလေးတွေဖြစ်လာဖို့အပြင် အရာရာမှာအောင်မြင်အောင်စွမ်းဆောင်နိုင်စွမ်းရှိသူလေးတွေဖြစ်လာဖို့အတွက် NLP ကအကောင်းဆုံးပါပဲ

ဘဝကိုလုံးဝပြောင်းလဲပေးမည့်သင်တန်းဖြစ်သည်

စာသင်ခန်းတွင်ထိုင်၍ မှတ်စုလိုက်ရေးရသည့်သင်တန်းမဟုတ်ပါ။ ပျော်ရွှင်ဖွယ်ကစားနည်းများနှင့် ကိုယ်တိုင်ပါဝင်လုပ်ဆောင်ရမည့်သင်ခန်းစာများကြောင့် စိတ်ပျော်ရွှင်စွာဖြင့်အချိန်ကုန်သည်ကိုပင်မသိလိုက်မည့်သင်တန်းဖြစ်ပါသည်။

22 Mar - 1 Apr 2016 1:30pm - 4:30pm

မူလသင်တန်းကြေး-ကျပ် ၄၅၀,၀၀၀ အထူးနှုန်းထား- ကျပ် ၁၉၀,၀၀၀

နယ်မှကျောင်းသူကျောင်းသားများအတွက် အဆောင်စီစဉ်ပေးမည်

#12-01, Olympic Tower, Bo Aung Kyaw St, City of Kyauktada, Yangon
Tel: 01 392617 Hot Line: 09 5040986/ www.facebook.com/KTA.EBS

ကျွန်မသည် YRS ကိုယ်ပိုင်အထက်တန်းကျောင်း နှစ်မတန်းစာမေးပွဲဖြေဆိုပြီးဖြစ်ပါသည်။ ပထမနေရာမရ မှာသည့်မှာလို့နှစ်ရှိပါပြီ။ ဤသင်တန်းကိုတက်ပြီး ဖြေခဲ့သည့် ထပတ်စာမေးပွဲတွင် "ပထမရမည်" ဟူသည့်ကြည့်မှုအပြည့် ဖြင့်သွယ်ချင်းများကိုကြေငြာခဲ့ပါသည်။ ပထမလည်း ရခဲ့ပါသည်။ ဤသင်တန်းရောက်လျှင်ထူးချွန်ကြောင်း ကြမည်မှာသေချာသည်။ နောက်လများတွင်လည်း ဆက်တိုက်ပထမရခဲ့ပါသည်။

မသင်းနှစ်-ဦးညီညီဦး(ဖခင်) ၀၉-၂၅၉၈၉၄၇၉၉

၇တန်းထူး ၆-ခုမှန်းထားသော ကျွန်မ၏သားနှင့် တကွကျွန်သွယ်ချင်း(၇)ဦး စုစုပေါင်း (၈)ဦးတို့အား Top-10 ဝင်ဖို့ ဆုံးဖြတ်ချက်ကို ချစေနိုင်သော သတ္တိ ခွန်အားကို ဤသင်တန်းမှ ပေးလိုက်ပါသည်။ မိခင်တစ်ဦးအနေနှင့်ကျွန်မဝမ်းသာမဆုံးပါ။

ဒေါ်မော်မော် (မိခင်) ၀၉ ၂၆၂၆ ၈၃၂၃၂

Quality Assured
100% Money- Back GUARANTEE

ဖခင် အမည်မှန်

ဒဂုံတက္ကသိုလ်၊ သတ္တဗေဒဌာန၊ ပထမ နှစ်မှ မသဥ္ဇာအောင်၏ ဖခင်အမည်မှန်မှာ ဦးဆန်းအောင်[၁၂/ဗတထ(နိုင်)၀၀၁၈၃၁]ဖြစ်ပါသည်။

ဦးဆန်းအောင်

ပျောက်ဆုံး ကြောင်း

ကျွန်တော် ဦးအောင်ဆွေထွန်း[၁၂/မဂဒ(နိုင်)၁၁၅၀၈၅]၏ တိုက်ပြည်သစ် (၁၃၁၂၇) တွဲတွန်းရေယာဉ်လုပ်ငန်းလိုင်စင်မှာ ပျောက်ဆုံးသွားပါသဖြင့် တွေ့ရှိက အကြောင်းကြားပေးပါရန်။

ဖုန်း-၀၉-၄၂၁၁၄၉၄၉၆

ပျောက်ဆုံးကြောင်း

ကျွန်မ ဒေါ်စီစီသင် [၁၄/ဟသတ(နိုင်) ၀၀၅၄၃၄]၏ PP No.M261621သည် ခရီးသွားရင်း ပျောက်ဆုံးသွားပါသဖြင့် တွေ့ရှိက အကြောင်းကြားပေးပါရန်။

ဖုန်း-၀၉-၉၇၉၈၇၈၆၉၃

ပြင်ဆင်ဖတ်ရှုပါရန်

၁၃-၇-၂၀၁၄ ရက်နေ့ ကြေးမုံသတင်းစာ၏ စာမျက်နှာကြော်ငြာ(၂၂)ကန့်ကွက်နိုင်ကြောင်း ကြော်ငြာပါ ဒဂုံအရှေ့မြို့နယ်၊ ဒေါ်သန်းရီ+၄၏ မြေပုံကူးတွင်ဒေါ်ပန်းပန်းရီ(၁၂/ဥကမ(နိုင်) ၀၅၄၇၉၈)ဟုအမှန်ဖတ်ရှုပါရန်။

သားအဖြစ်မှအမွေပြတ်စွန့်လွှတ်ခြင်း

မိတ္ထီလာမြို့၊ ရန်မျိုးအောင်ရပ်ကွက်၊ နယ်မြေ(၉)နေ (အဖ) ဦးစိုး [၉/မထလ (နိုင်) ၀၆၁၈၉၁]၊ (အမိ) ဒေါ်အေး[၉/မထလ(နိုင်) ၀၆၁၁၇၄]တို့၏သား မောင်အောင်ကျော်သူ [၉/မထလ(နိုင်)၂၅၁၂၀၁]သည် မိဘတို့ ဆိုဆုံးမမှုကို မနာခံဘဲ အကြိမ်ကြိမ်စိတ်ဆင်းရဲအောင် ပြုလုပ်နေပါသဖြင့် သားအဖြစ်မှ စွန့်လွှတ်လိုက်သည်။ ၎င်းနှင့်ပတ်သက်သော ကိစ္စအဝဝကို (လုံးဝ)တာဝန်ယူဖြေရှင်းပေးမည် မဟုတ်ကြောင်းကြေညာအပ်ပါသည်။

(မိဘများ) ဦးစိုး(ဖခင်)
ဒေါ်အေး(မိခင်)

အမွေပြတ်စွန့်လွှတ်ခြင်း

ကျွန်မ၏သား မောင်ဇာနည်ကျော် [၇/ပမန(နိုင်)၀၆၈၇၀၀]သည် မိဘများအား စိတ်ဆင်းရဲအောင် ပြုလုပ်ပါသဖြင့် ယနေ့မှစ၍ သားအဖြစ်မှအမွေပြတ် စွန့်လွှတ်လိုက်ပါသည်။ ၎င်းနှင့် ပတ်သက်သည့် မည်သည့်ကိစ္စကိုမျှ လုံးဝတာဝန်မယူပါ။ စုံစမ်းမေးမြန်းခြင်းသည်းခံပါ။

ဒေါ်ခင်သန်းနွယ်(မိခင်)
[၇/ပမန(နိုင်)၀၉၂၃၄၁]

သွေးတိုးရောဂါ

- သွေးတိုးရောဂါဆိုသည်မှာ
- သွေးတိုးရောဂါနှင့် အစားအစာ
- သွေးတိုးရောဂါနှင့် အနေအထိုင်၊ အပြုအမူ
- သွေးတိုးရောဂါနှင့် သဘာဝဆေးဝါးများ

4,000 Ks.

စသည့်အကြောင်းအရာများကို အသေးစိတ်လေ့လာဖတ်ရှုနိုင်ရန် **ဒေါက်တာခင်မောင်လွင် (FAME)** ရေးသားထားသော **"သွေးတိုးရောဂါ"** စာအုပ်ကို ပြန်လည်ဖြည့်စွက်မွမ်းမံကာ တတိယအကြိမ်အဖြစ် ထပ်မံပုံနှိပ်ထုတ်ဝေလိုက်ပါသည်...

>>> အမြို့မြို့အနယ်နယ်ရှိ City Mart နှင့် စာအုပ်ဆိုင်တိုင်းတွင် ဝယ်ယူရရှိနိုင်ပါပြီ <<<

အမှတ်(၂၀)၊ မင်းကြီးမဟာမင်းခေါင်လမ်း၊ စက်မှုဇုန်(၃)၊ လှိုင်သာယာမြို့၊ ရန်ကုန်။ Ph: 01-682199, 685083, 685609
Fax: 95-1-680122, E-mail: marketing@famepharma.com, FAME Pharmaceuticals

အမွေပြတ်စွန့်လွှတ်ခြင်း

မော်လမြိုင်မြို့၊ ဈေးကြီး၊ သာယာဝန်းရပ်၊ အမှတ်(၇၀)နေ ဒေါ်အုန်းမြင့်၏ တူမ မအိမွန်စိုး [၁၀/မလမ(နိုင်)၁၄၄၁၁၁]သည် မိသားစုအား အကြိမ်ကြိမ်စိတ်ဆင်းရဲအောင်ပြုလုပ်၍ အိမ်မှ ဆင်းသွားပါသဖြင့် ၎င်းအား အမွေပြတ်စွန့်လွှတ်လိုက်ပါသည်။ (စုံစမ်းမေးမြန်းနိုင်သည်)

ဒေါ်အုန်းမြင့်
[၁၀/မလမ(နိုင်)၀၆၉၁၃၂] ဖုန်း-၀၉-၄၉၈၀၂၂၆၁

မြို့ရွာတစ်ခွင် သာစေချင် မီးတွင်မပေါ့နှင့်

ပန်းဘဲတန်းမြို့နယ်စာရေးဆရာအသင်း၏ ဂုဏ်ထူးဆောင်နာယက ဦးကျော်ခင်မြင့်အား အထူးလိုက်လှဲစွာဝမ်းမြောက်ကြောင်းဂုဏ်ပြုလွှာ

၂၀၁၆-ခုနှစ်၊ (၆၈)နှစ်မြောက် လွတ်လပ်ရေးနေ့တွင် ပြည်ထောင်စုသမ္မတ မြန်မာနိုင်ငံတော်၊နိုင်ငံတော်သမ္မတရုံး၏ အမိန့်ကြော်ငြာစာအမှတ် (၁/၂၀၁၆)ဖြင့် မဟာသဒ္ဓမ္မဇောတိကဓဇသီရိသုဓမ္မမဏိဇောတဓရ ဦးကျော်ခင်မြင့် ပန်းဘဲတန်းမြို့နယ်စာရေးဆရာအသင်း ဂုဏ်ထူးဆောင်နာယက၊ **ကဗျာဆရာ၊ စာရေးဆရာ သုတေသီမောင်ရင့်ကျူး (မြောင်းမြ)အား အဂ္ဂမဟာသီရိသုဓမ္မမဏိဇောတဓရ** ဘွဲ့တံဆိပ်ချီးမြှင့်အပ်နှင်းခြင်းခံရသည့်အတွက် လိုက်လှဲစွာဝမ်းမြောက်ဂုဏ်ယူမိပါကြောင်းနှင့် ဘာသာ၊ သာသနာစာပေအကျိုးကို ဆတက်ထမ်းပိုး ထမ်းရွက်နိုင်ပါစေရန် ဆုမွန်ကောင်းတောင်း၍ ဝမ်းမြောက်ဂုဏ်ယူအပ်ပါသည်။

ဒေါက်တာစိုးမြင့်အောင် (ဝါးခယ်မ-ဖျံ့-၅-ကောင်)	ပါမောက္ခဒေါက်တာကျော်စိန်	ဆရာကြီးရန်ကြီးအောင်	ဦးမောင်မြင့်(စိန်ဂျွန်းစံမောင်)	တွဲဖက်ပါမောက္ခ ဒေါက်တာဝင်းလွင်	ဦးသောင်းစိန်(စိန်နဝရတ်)
ဥက္ကဋ္ဌ (ပန်းဘဲတန်းမြို့နယ်စာရေးဆရာအသင်း)	ဂုဏ်ထူးဆောင်နာယက	ဂုဏ်ထူးဆောင်နာယက	ဒုတိယ-ဥက္ကဋ္ဌ	အတွင်းရေးမှူး	တွဲဖက်အတွင်းရေးမှူး

လုပ်ငန်းခွင်ဝင်၊ နိုင်ငံခြားသွားလိုသူများနှင့် အင်္ဂလိပ်စာထူးချွန်လိုသူများအတွက်

ဆရာအာသာ SUCCESS Language Academy

လှည်းတန်းကျောင်းခွဲ
ဦးထွန်းလင်းခြံလမ်း၊ အမှတ် ၅ (B-3) ဒုတိယထပ်၊ (လှဆန်းယဉ်တိုက်)
Ph: 01-503472, 09 73001453, 09 30775232

(မြို့လယ်ကျောင်း) အမှတ်(၁၁၉)၊ Y.W.C.A ဘိုကလေးဈေးလမ်း
Ph: 202046,392048,256954

BASIC ENGLISH SPEAKING (မြို့လယ်)

1 - 4:00	(Sat + Sun)	12 Mar
1 - 2:30	(Mon ~ Thurs)	21 Mar
7:30 - 9	(Mon ~ Thurs)	28 Mar
9 - 12:00	(Sat + Sun)	23 Apr
3:30 - 5	(Mon ~ Thurs)	25 Apr

BASIC FOUR SKILLS ENGLISH

7:30 - 9	(Mon ~ Thurs)	14 Mar
1 - 2:30	(Mon ~ Thurs)	14 Mar
6 - 7:30	(Mon ~ Thurs)	14 Mar
9:00-12:00	(Sat + Sun)	20 Mar
10-11:30	(Mon ~ Thurs)	21 Mar
1 - 2:30	(Mon ~ Thurs)	28 Mar
1 - 4:00	(Sat + Sun)	3 Apr
9:00-12:00	(Sat + Sun)	23 Apr

PRE-INTERMEDIATE (4-SKILL ENGLISH)

6 - 7:30	(Mon ~ Thurs)	16 Mar
12 - 3:00	(Sat + Sun)	19 Mar
10-11:30	(Mon ~ Thurs)	21 Mar
1 - 2:30	(Mon ~ Thurs)	28 Mar

INTERMEDIATE (ACADEMIC ENGLISH)

7:30 - 9	(Mon ~ Thurs)	14 Mar
1 - 4:00	(Sat + Sun)	3 Apr
3:30-5:30	(Mon ~ Thurs)	25 Apr

VOCAB ENRICHMENT

1 - 2:30	(Mon ~ Thurs)	28 Mar
9 - 12:00	(Sat + Sun)	23 Apr

BASIC GRAMMAR

9 - 12:00	(Sat + Sun)	12 Mar

BASIC WRITING

10-11:30	(Mon ~ Thurs)	25 Apr

BASIC ENGLISH SPEAKING (လှည်းတန်း)

3:30 - 5	(Mon ~ Thurs)	14 Mar
12 - 3:00	(Sat + Sun)	19 Mar
7:30-10:30	(Sat + Sun)	26 Mar

PRE-INTERMEDIATE (4-SKILL ENGLISH)

1 - 2:30	(Mon ~ Thurs)	14 Mar
4:30-7:30	(Sat + Sun)	19 Mar
7:30 - 9	(Mon ~ Thurs)	21 Mar

BASIC GRAMMAR

7:30-10:30	(Sat + Sun)	19 Mar

BASIC FOUR SKILLS ENGLISH

10-11:30	(Mon ~ Thurs)	14 Mar
1:30-4:30	(Sat + Sun)	19 Mar
7:30-10:30	(Sat + Sun)	20 Mar
3:30 - 5	(Mon ~ Thurs)	28 Mar
6 - 7:30	(Mon ~ Thurs)	28 Mar
10-11:30	(Mon ~ Thurs)	4 Apr

INTERMEDIATE (ACADEMIC ENGLISH)

4:30-7:30	(Sat + Sun)	19 Mar

IELTS (Preparation)

1 - 4:30	(Sat + Sun)	19 Mar
1 - 3:30	(Mon ~ Thurs)	28 Mar

IELTS (Writing)

7:30-10:30	(Sat + Sun)	19 Mar

IELTS (Speaking)

7:30 - 9	(Mon ~ Thurs)	25 Apr

IELTS (Reading)

1 - 3:00	(Mon ~ Thurs)	25 Apr

IELTS (Grammar)

10-11:30	(Mon ~ Thurs)	25 Apr

ဘာသာရပ်ဆိုင်ရာဆရာကြီးများ လမ်းညွှန်ပြုစုထားသော...

မဟာ

အဝေးသင်တက္ကသိုလ်
စာစဉ်ဖြေနည်းလမ်းညွှန် ထွက်ပြီ
ပထမနှစ်မှ နောက်ဆုံးနှစ်အထိ(ပထမနှစ်ဝက်နှင့်ဒုတိယနှစ်ဝက်)
နီးစပ်ရာစာအုပ်ဆိုင်တိုင်းတွင် ဝယ်ယူနိုင်ပါသည်။
အမှတ်(၁၁)A၊ မြေညီထပ်၊ လှည်းတန်း (၁)လမ်း၊ ကမာရွတ်မြို့နယ်။
ဖုန်း - ၀၁ ၅၀၄၈၆၁၊ ၀၁ ၅၀၄၃၆၀၊ ၀၉ ၄၃၁၆၈၁၃၅။

စီးပွားရေးအချက်အချာတိုက်ခန်းရောင်းမည်

ရန်ကုန်မြို့၊ ဗဟန်းမြို့နယ်၊ ရွှေတိဂုံဘုရားအနီး၊ ဗဟန်းဈေး၊ နန္ဒဝံလမ်း၊ တိုက်အမှတ်(၁၀၀) D1,D2 HK မြေညီ-ပထပ် ပေ(၁၃. ၅× ၅၅)အသင့်ပြင်ဆင်ပြီး။ **ဖုန်း-၀၉-၄၃၀၉၁၈၆၆၊ ၀၂-၆၀၅၅၆**

AGTI Society

ဂျီတီအိုင်ကျောင်းသားဟောင်းများအသင်း

အမှုဆောင်သစ်ရွေးချယ်တင်မြှောက်ပွဲအတွက် ဖိတ်ကြားခြင်း

AGTI Society (ဂျီတီအိုင်ကျောင်းသားဟောင်းများအသင်း)၏ ဗဟိုကော်မတီဝင်များနှင့် ဗဟိုအလုပ်အမှုဆောင်ကော်မတီဝင်များ ရွေးချယ်တင်မြှောက်ပွဲကို မန္တလေးမြို့၊ နေပြည်တော်နှင့် ရန်ကုန်မြို့တွင် အောက်ပါအတိုင်း-

(က) ၁၈-၃-၂၀၁၆ရက် (သောကြာနေ့) ၁၂း၀၀နာရီမှ ၁၆း၀၀နာရီထိ မန္တလေးမြို့၊ ချမ်းအေးသာဇံမြို့နယ်၊ ၆၈ လမ်း၊ ၃၁×၃၂လမ်းကြား၊ မဟာဝိဇိတာရုံကျောင်းတိုက်၌လည်းကောင်း၊

(ခ) ၂၀-၃-၂၀၁၆ရက် (တနင်္ဂနွေနေ့) ၁၂း၀၀နာရီမှ ၁၆း၀၀နာရီထိ နေပြည်တော်၊ ဒက္ခိဏသီရိမြို့နယ်၊ သီရိမင်္ဂလာအဆင့်မြင့်ဈေးအတွင်း ၊ TZTM ရုံးခန်း၌လည်းကောင်း၊

(ဂ) ၂၆-၃-၂၀၁၆ရက် (စနေနေ့) နံနက် ၉း၀၀မှ ၁၅း၀၀နာရီထိ ရန်ကုန်မြို့၊ လှိုင်မြို့နယ်၊ လှိုင်တက္ကသိုလ်နယ်မြေ၊ မြန်မာနိုင်ငံအင်ဂျင်နီယာအသင်း(ပထမထပ်)၊ Conference Room ၌လည်းကောင်း ကျင်းပမည်ဖြစ်ပါသည်။

သို့ဖြစ်ပါ၍ AGTI Society အသင်းဝင်အဖြစ် လျှောက်ထားပြီးဖြစ်သော ဂျီတီအိုင်ကျောင်းသားဟောင်းများသည် ရွေးချယ်တင်မြှောက်ပွဲကျင်းပမည့် သုံးနေရာအနက် မိမိတို့အဆင်ပြေမည့်မြို့တွင် ရွေးချယ်တင်မြှောက်ခံခြင်း၊ ဆန္ဒမဲပေးခြင်း ပြုလုပ်နိုင်ကြပါကြောင်း လေးစားစွာဖြင့် အသိပေးဖိတ်ကြားအပ်ပါသည်။

ရွေးချယ်တင်မြှောက်ရေးကော်မရှင်
ဂျီတီအိုင်ကျောင်းသားဟောင်းများအသင်း

၂၀၁၆ အဝေးသင်တက္ကသိုလ်သင်တန်းသားများအတွက်
Nyein အဝေးသင်
မေးခွန်းပုံစံ၊ အတန်းစုံ
သင်ရိုးကုန်အပြတ်တန်းခွဲများ
ကျောင်းအပ်လက်ခံပြီ
Nyein Center ■ ၁၆၅/၁၇၃ အခန်း B-2၊ ဆိပ်ကမ်းသာလမ်း၊ ကျောက်တံတားမြို့နယ်၊ ရန်ကုန်မြို့။ ဖုန်း ၂၅၆၆၂၂
Nyein လှည်းတန်း ■ ငြိမ်း အဝေးသင် သင်တန်း အမှတ် ၂၃ အခန်း B-4 လှည်းတန်းလမ်း ကမာရွတ်မြို့နယ် ရန်ကုန်မြို့။ ဖုန်း ၇၃၀၀၆၂၂

ရင်သွေးငယ်တို့ကို စာအုပ်ဖြင့် ပျော်မွေ့ပါစေ
ကလေးများအတွက်စာအုပ်များ ၁၀% မှ ၂၀%

ကလေးစာအုပ်များအရောင်းပွဲတော်

စာအုပ်ဆိုင်ဆီ သင့်ကလေးကိုသာ ခေါ်ခဲ့ပါ။ ဘာမှ ဝယ်စရာ မလိုပါ။
စာအုပ်တစ်အုပ် လက်ဆောင်ရယူပါ။
၁၉.၃.၂၀၁၆(စနေ)မှ ၂၇.၃.၂၀၁၆(တနင်္ဂနွေထိ)၊နံနက် ၉ နာရီမှ ညနေ ၇နာရီထိ။
ရန်ကုန်နှင့်မန္တလေးမြို့ရှိ စိတ်ကူးချိုချိုဆိုင်များအားလုံး
(လမ်း ၄၀၊ သြဘာလမ်း၊ လှည်းတန်း ၁ လမ်း၊ မန္တလေး ၇၇ လမ်း၊ ၂၆ ဘီလမ်း)
QUALITY၊ မြင့်မိုရ်မေမေ၊ ဆုပြည့်စုံထွန်း၊ ပင်ဝါးရုံ၊ မုံရွေး၊ ရှုဝံ၊ စိတ်ကူးချိုချိုတို့၏ကလေးစာအုပ်များပါဝင်သည်။စုံစမ်းရန်-၀၉၃၁၂၅၉၅၉၁

ရခိုင်ဖွံ့ဖြိုးရေးကော်ပိုရေးရှင်းလီမိတက် (အများနှင့်သက်ဆိုင်သောကုမ္ပဏီ)

RDC

တတိယအကြိမ်နှစ်ပတ်လည် စုံညီအစည်းအဝေး ကျင်းပမည့် ရက်အား ပြင်ဆင်သတ်မှတ် ကြေညာခြင်း

ရခိုင်ဖွံ့ဖြိုးရေးကော်ပိုရေးရှင်းလီမိတက် (အများနှင့် သက်ဆိုင်သောကုမ္ပဏီ) (Rakhine Development Corporation Limited) (Public Company) သည် "တတိယအကြိမ် နှစ်ပတ်လည် စုံညီအစည်းအဝေး 3rd Annual General Meeting"အား ၂၇.၃.၂၀၁၆ (တနင်္ဂနွေနေ့) အစား ၂၉.၃.၂၀၁၆ (အင်္ဂါနေ့) တွင် ပြောင်းလဲ ကျင်းပမည်ဖြစ်ပါကြောင်း အသိပေးအပ်ပါသည်။

နေ့ရက် - ၂၉-၃-၂၀၁၆ (အင်္ဂါနေ့)
အချိန် - မွန်းလွဲ (၁း၃၀)နာရီ
နေရာ - MICT Park၊ Main Building, Conference Hall
လှိုင်တက္ကသိုလ်နယ်မြေ၊ လှိုင်မြို့နယ်၊ ရန်ကုန်မြို့။

RDC (ရုံးချုပ်)
အမှတ် (ယ/၂၂) ၊ "ယ" ကွင်းသစ်၊ ပခုက္ကူလမ်းနှင့် မိတ္ထီလာလမ်းကြား
အောင်မင်္ဂလာအဝေးပြေးယာဉ်ရပ်နားစခန်း၊ မင်္ဂလာဒုံမြို့နယ်၊ ရန်ကုန်မြို့။
Ph: 09-420090856, 09- 260274205

ကန့်ကွက်နိုင်ကြောင်း အများသိစေရန်ကြေညာခြင်း

ရန်ကုန်မြို့ ဒဂုံဆိပ်ကမ်းမြို့နယ်၊ ၉၄-ရပ်ကွက်၊ယုဇနဥယျာဉ်အိမ်ယာ၁၄-လမ်း(ဘီ)တိုက်အမှတ်-၂၃အခန်း-၁၀၂(ပထမထပ်)အခန်းအား ဝယ်ယူပိုင်ဆိုင်လွှဲပြောင်းရောင်းချခွင့်ရှိကြောင်း အရောင်းအဝယ်ကတိစာချုပ်အဆက်အစပ်အရ လက်ရှိထားပိုင်ဆိုင်ပါသည်ဟု တာဝန်ယူဝန်ခံကတိပြုသည့်မနင်းယုလှိုင်(၁၂/သကတ(နိုင်)၁၃၃၄၄၉)ထံမှအပြီးအပိုင်ဝယ်ယူရန်အတွက် ကျွန်ုပ်၏မိတ်ဆွေက စရန်ငွေပေးချေထားပြီးဖြစ်ပါသည်။ အဆိုပါအရောင်းအဝယ်နှင့်စပ်လျဉ်း၍ ပိုင်ရေးဆိုင်ခွင့်ရှိသဖြင့် ကန့်ကွက်လိုသူများရှိပါက ဤကြော်ငြာပါသည့်နေ့မှ(၇)ရက်အတွင်း တိကျခိုင်လုံသောစာရွက်စာတမ်းမူရင်းများနှင့်တကွလာရောက် ကန့်ကွက်နိုင်ပါသည်။

လွှဲအပ်ညွှန်ကြားချက်အရ -

ဒေါ် ရီရီဝင်း(LL.B.D.B.L)
အထက်တန်းရှေ့နေ(စဉ်-၂၇၅၂၄)
အမှတ်-၇၈/၈၂ ၇-လွှာ(အေ) လသာလမ်း လသာမြို့နယ် ရန်ကုန်မြို့။
ဖုန်း-၀၉ ၂၅၀၉၁၀၅၃၃၊ ၀၉ ၈၆၂၇၀၅၄

✓ တိုင်းရင်းဆေးအရည်အသွေး ကမ္ဘာ့ရွှေကြယ်ပွင့်ဆု (ဂျီနီဗာ - ၂၀၁၀) ရွှေတံဆိပ်ဒိုင်းဆုရ
✓ နိုင်ငံတကာ ခေါင်းဆောင်မှု စွမ်းရည်ကြယ်ပွင့်ဆု (ပဲရစ် - ၂၀၁၁) နှင့် Certificate ရ
✓ ကမ္ဘာ့အရည်အသွေးပြည့် ထိပ်သီးဆု (USA-2012) နှင့် Certificate ရ
✓ ကမ္ဘာ့အရည်အသွေး စိန်ပွင့်ဆု (ပြင်သစ် - ၂၀၁၃) နှင့် Certificate ရ
✓ ကမ္ဘာ့အရည်အသွေး သရဖူစိန်ပွင့်ဆု (လန်ဒန် - ၂၀၁၄) နှင့် Certificate ရ
ကြော်ငြာခွင့်ပြုချက်အမှတ် တဆတက(ဓာနယ်ဝင်း) ၁၁၇/၀၃၁၅

ဖျံ့-၅-ကောင် အမှတ်တံဆိပ်
သွေးချို-ဆီးချိုကျဆေးနှင့် သွေးတိုးကျဆေးကို
တစ်ပြည်လုံးသို့ ဖြန့်ချိလိုက်ပါပြီ။
ဒေါက်တာစိုးမြင့်အောင်(ဝါးခယ်မ) Ph.D (Alternative Medicines)
ဖျံ့-၅-ကောင် တိုင်းရင်းဆေးခန်း၊ အမှတ်-၁၂၄၊ ၄၂ လမ်း၊ ဗိုလ်တထောင်မြို့နယ်၊ ရန်ကုန်မြို့။ ဖုန်း-၀၁ ၃၇၀၁၇၉၊ ၃၉၂၇၉၄

ပြင်ဆင်ဖတ်ရှုပါရန်

၂၅-၂-၂၀၁၆ ရက်နေ့ ကြေးမုံသတင်းစာ၏ စာမျက်နှာကြော်ငြာ(၈)ကန့်ကွက်နိုင်ကြောင်း ကြော်ငြာအမှတ်စဉ်(၄)ဦးလှထွေး၏ဂရန်သစ်တွင်မြေကွက်အမှတ်(၁၈၁၀)အစားမြေကွက်အမှတ်(၁၉၁၀)ဟုအမှန်ဖတ်ရှုပါရန်။

"ပျောက်ဆုံးခြင်း"

TOYODA JISHO (MYANMAR) CO., LTD.၏ ကုမ္ပဏီမှတ်ပုံတင်လက်မှတ်အမှတ်-၅၅၉/ ၂၀၁၂-၂၀၁၃ ရက်စွဲ (၁၈-၅-၂၀၁၂) ကမ်းခြားရုံးမှ (၉-၃-၂၀၁၆)ရက်နေ့ နံနက် (၁၁း၀၀)နာရီခန့်တွင် ပျောက်ဆုံး၍ တွေ့ရှိက ပေးပို့ပါရန်။
Ph: 203023

ကျေးဇူးဆပ်ပါမည်

ကျွန်တော် မောင်သန့်ဇင်ဦး (ဘ) ဦးရဲနောင် [၉/မရမ(နိုင်)၀၈၀၄၆၇]၏နိုင်ငံသားစိစစ်ရေးကတ်နှင့်အတူ ပတ်စပို့(နံပါတ်မမှတ်မိ)သည် ခရီးသွားရင်း ပျောက်ဆုံးသွားပါသဖြင့် တွေ့ရှိပါက အကြောင်းကြားပေးပါရန် ကြေညာအပ်ပါသည်။
Ph:09-421077735

သမီးအဖြစ်မှ အမွေပြတ်စွန့်လွှတ်ခြင်း

ညောင်ဦးမြို့၊ အမှတ်(၁)၊ သီရိမင်္ဂလာရပ်နေ ဦးမြင့်သိန်း-ဒေါ်ခင်သီစိန်တို့၏သမီး မနီ(ခ)သက်ငွေးလင်း[၉/ညဥန(နိုင်)၁၁၄၁၂၆]သည် မိဘသွန်သင်ဆုံးမမှုကို လက်မခံဘဲ အိမ်မှထွက်သွားပါသဖြင့် သမီးအဖြစ်မှ အမွေပြတ်စွန့်လွှတ်လိုက်ပါသည်။ ၎င်းနှင့် ပတ်သက်သည့်ကိစ္စအဝဝအား တာဝန်ယူဖြေရှင်းပေးမည်မဟုတ်ပါ။ **စုံစမ်းမေးမြန်းခြင်းသည်းခံပါ။**

ဦးမြင့်သိန်း-ဒေါ်ခင်သီစိန်

ကြော်ငြာ

SOLO ADVENTISSO Travel & Tours

Solo Adventisso Travel & Tours ဧည့်သည်တော်များအတွက် အထူးသတင်းကောင်း . . .

စင်ကာပူ ခရီးစဉ် ဧပြီလ (၁၅ မှ ၁၈) ဒေါ်လာ ၇၅၀
ဗန်ကောက်–ပတ္တရား ခရီးစဉ် ဧပြီလ (၁၇ မှ ၂၁) ဒေါ်လာ ၆၀၀

ဖုန်း – ၀၉ ၇၃၀ ၆၈၈၆၅၊ ၀၉ ၃၁ ၉၄၄၈၅၉၊ ၀၉ ၄၂၀ ၂၅၀၇၇၈
ခြံအမှတ်(၅၂)(ဘီ)၊ တိုက်(၂) (မြေညီထပ်)၊ ပန်းလှိုင်လမ်း၊ ကြည့်မြင်တိုင်မြို့နယ်၊ ရန်ကုန်မြို့။

မြဝတီ – မဲဆောက် နှင့် ပေလီ ကမ်းခြေခရီးစဉ်များစီစဉ်ပေးနေတဲ့ MIHARA

နွေရာသီရဲ့အားလပ်ရက်များကိုစိတ်ချမ်းသာပျော်ရွှင်စွာဖြတ်သန်းနိုင်စေရန် MIHARA မှ မြဝတီ၊ထိုင်းနိုင်ငံ(မဲဆောက်)ခရီးစဉ်အတွက်တစ်ဦးလျှင် ၁၂၀,၀၀၀/-ကျပ်နှင့်ပေလီကမ်းခြေခရီးစဉ်အတွက်တစ်ဦးလျှင် ၁၆၀,၀၀၀/-ကျပ်တို့ဖြင့် (၃)ညအိပ်(၄)ရက်ခရီးများကိုအပတ်စဉ်သောကြာနေ့တိုင်းစီစဉ်ပို့ဆောင်ပေးလျက်ရှိပါကြောင်းအထူးသတင်းကောင်းပါးအပ်ပါသည်။လူကြီးမင်းတို့၏အဖိုးတန်အားလပ်ရက်လေးများကိုချိုသာသောဈေးနှုန်းပြည့်ဝသောဝန်ဆောင်မှုများနှင့်တာဝန် ယူပေးဖို့အတွက် (ဖုန်း - ၀၉၄၉၂၁၈၇၀၀၊ ၀၉၇၈၅၀၂၅၄၀၀) သို့ဆက်သွယ်စုံစမ်းနိုင်ပါသည်။

MIHARA Co.,Ltd.

PPT Travels
မော်တင်စွန်း - 35000
(ထမင်းကျွေး/တည်းခိုးခန်းပြီး)
Ph:09-252606649
09-450623655

ငွေဆောင်သင်္ကြန်
ခရိုက်ပြီး
120000/
Ph: 09-4210 78600
09-252641923
No-၁၁/၁၃၊ဒုဿရွာ၊ဝေရှမ်းဖိုးလိုထောင်။

အာရှနဂါး
Asia Dragon ကျိုက်ထီးရိုး
ချောင်းသာ/ငွေဆောင်
Ph:01 707062, 09 799100100
01 703790, 09 797100100

ချောင်းသာ OASIS
ကား+စား+တည်း(ငြိမ်း)
'အိပ်အရောက်လက်မှတ်ဖြတ်ပေးသည်'
Ph:09 5038616, 09 254197844, 09 73242469

01-512443,09-73017656,095055574,
09785055574,0973076733,
ပုသိမ်ထီး ဆန်းမှူး
(ကောင်းကောင်း)

ရွှေအိုးကြီး Aircon Express
မြဝတီ၊ မဲဆောက်၊ ဖာပေါ၊ ဘားအံ၊ ကျိုက်ထီးရိုး...
(85000 ks)Mar(18,25)
...Apr(11,15)
09 421073634, 09 777636630

RUBY ကားစီးလိုးငှားသည်
519100
09-51-77212, 535100
ခရီးစဉ်မျိုးစုံအတွက်(၄၅၊ ၃၃၊ ၂၄၊ ၁၈၊ ၁၄၊ ၁၀၊၇)ယောက်စီးနှင့် Saloon, Van ကားမျိုးစုံငှားနိုင်ပါသည်။ ... (ယာဉ်ပိုင်ရှင်များဆက်သွယ်ပါ)

Holiday
Car Rental Service
ရန်ကုန်မြို့တွင်း/နယ်ဝေး
ကားမျိုးစုံ ငှားရမ်းနိုင်ပါသည်။
ယာဉ်ပိုင်ရှင်များလည်းဆက်သွယ်နိုင်ပါသည်။
Ph: 09-420077975, 09-5111235
09-5075176, 09-420121837

01-293159
01-9000293
09-5160048
ခရီးစဉ်အမျိုးမျိုးနှင့်
...
ယာဉ်ပိုင်ရှင်များလည်းဆက်သွယ်ပါ။
www.heincarrental.com

ဖောင်းကြွပျောက်လျှောက်ထားခြင်း
ယာဉ်အမှတ် 7H/7854 ၏ ဖောင်းကြွနံပါတ်ပြားပျောက်ဆုံး၍ ထုတ်ပေးရန် လျှောက်ထားလာပါသဖြင့် ယခင်ဖောင်းကြွနံပါတ်ပြား ပျက်ပြယ်ပါကြောင်း အများသိစေရန် ကြော်ငြာအပ်ပါသည်။
ကညန၊ ခရိုင်ရုံး(ရန်ကုန်အနောက်ပိုင်း)

ကား မျိုးစုံ
(Alphard/Crown/MarkII/...
Hiace ... ယောက်စီး) များကို ခရီးစဉ်အမျိုးမျိုးအတွက် ...
Ph : 09795549249, 095418126

ကျေးဇူးဆပ်ပါမည်
ကျွန်မ မနုနုစော ကိုင်ဆောင်သော(၁၂/ဒဂန(နိုင်)၀၂၃၅၂၃)မှတ်ပုံတင်ကတ်ပြားနှင့် ယာဉ်မောင်းလိုင်စင်တစ်ခုသည် ၁၁-၃-၂၀၁၆ ရက်တွင် ပျောက်ဆုံးသွားပါသဖြင့် တွေ့ရှိက အကြောင်းကြားပေးပါရန်။
ဖုန်း-၀၉-၅၁၇၉၂၀၈

အသိပေးကြေညာချက်
ဂျပန်နိုင်ငံနှင့်စင်ကာပူနိုင်ငံတို့မှ မော်တော်ယာဉ်များ တင်ဆောင်လာသည့် M.V PASSAMA V.1 သင်္ဘောသည် ၁၇-၃-၂၀၁၆ ရက်ခန့်တွင် ရန်ကုန်ဆိပ်ကမ်းသို့ ဆိုက်ကပ်၍ ကုန်ချလုပ်ငန်း ဆောင်ရွက်မည်ဖြစ်ပါသည်။
မော်တော်ယာဉ်ပိုင်ရှင်များအနေဖြင့် သင်္ဘောမှချပြီးချိန်တွင် မိမိတို့၏မော်တော်ယာဉ်ပါ ပစ္စည်းများကို ORIGINAL BILL OF LADING များ ယူဆောင်လျက် လာရောက်ကြည့်ရှုစစ်ဆေးရန် အသိပေးအပ်ပါသည်။
သင်္ဘောဆိုက်ကပ်မည့် အချိန်နှင့်တံတားနေရာတို့ကို အသေးစိတ်သိရှိလိုပါက အောက်ဖော်ပြပါ တယ်လီဖုန်းနံပါတ်များသို့ ဆက်သွယ်စုံစမ်းမေးမြန်းနိုင်ပါသည်။
ဖုန်း-၂၃၀၁၁၉၁၊ ၂၃၀၁၁၇၈
ကိုယ်စားလှယ်လုပ်ငန်းဌာန
မြန်မာ့ဆိပ်ကမ်းအာဏာပိုင်

သင့်စိတ်ကူး လက်တွေ့အကောင်အထည်ဖော်ဖို့ အိမ်ရာအရောင်းပြပွဲသို့ ကြွလှမ်းကြပါစို့။

Housing & Real Estate 2016
တပ်မတော်ခန်းမ
မတ်လ ၁၉ရက်မှ ၂၁ရက်နေ့ထိ

Media Partner: myanmar HOME & DECOR
Official Property Portal: dotproperty MOVING ASIA ONLINE

ပြပွဲသို့ကြွရောက်လေ့လာသူများအတွက်နေ့စဉ် Mobile Handset (၃)လုံးနှင့် အိမ်သုံးလျှပ်စစ်ပစ္စည်းများစွာကိုကံစမ်းမဲဖွင့်လှစ်ပေးမည်ဖြစ်သည်။
(၁၉-၃-၂၀၁၆)နေ့တွင် ဦးခင်မောင်ညို(ဘောဂဗေဒ)၊ ဦးသက်ထွန်းဦး(Yangon Stock Exchange)နှင့် ဦးမျိုးမြတ်သူ(MRTV-4) တို့မှ မြန်မာ့စီးပွားရေးမျှော်မှန်းချက်များ ခေါင်းစဉ်ဖြင့်လည်းကောင်း၊
(၂၀-၃-၂၀၁၆)နေ့တွင် ဒေါက်တာမောင်အောင်၊ ဦးဝင်းဇော်(CHD Bank) နှင့် ဦးမျိုးမြင့်(MKT Construction) တို့မှ သာယာချမ်းမြေ့ပျော်ရွှင်ပြီးနေချင်စဖွယ်ရှိသောဘဝကိုပိုင်ဆိုင်နိုင်ရေး ခေါင်းစဉ်ဖြင့်လည်းကောင်း ဆွေးနွေးဟောပြောမည်ဖြစ်ပြီး စိတ်ပါဝင်စားသူမည်သူမဆိုတက်ရောက်လေ့လာနိုင်ပါသည်။

hot line: 09 30331405
www.housingandrealestate.com

Supporting Partners: M.K.T, HSG Myanmar, Orona, THE LEAF Residence, DG, A1 Construction Co., Ltd., RIGEL, MGM, SKYSUITES, GGW, GT, CHAMPION, MODERN TECH, SUNWOOD, HEIN

MYANMAR SEARCH INT'L — psb Academy

Your future is accessable
With MSI & PSB Academy Education Seminar

အင်္ဂလိပ်နိုင်ငံသားအကြောင်းသိကောင်းစရာတက္ကသိုလ်များအရည်အသွေးပညာရေး နှင့်အလုပ်အကိုင်အခွင့်အလမ်း

FREE SEMINAR

Disciplines in: Accounting & Finance
Business & Communication
Biomedical & Pharmaceutical Sciences
Computer Science & Information Technology
Engineering
Marketing & Management
Supply Chain Management
Hospitality and Tourism Management

Yangon
Date : 19 March 2016
Time : 1pm - 3 pm
Place: Sule Shangri-La (PINYA)

Mandalay
Date : 20 March 2016
Time : 1pm - 4 pm
Place: Hotel Mandalay (Sa Bai Phyu Ball Room)

ဆွေးနွေးဟောပြောမည့်သူ
Dr. Koh Yit Yan
Ph.D (Engineering),University of Leeds
BEng (Hons) in Mechanical Engineering,
University of Leeds

SGD Cash Rebate 300

Partner Universities

UNITED KINGDOM: Coventry University, Edinburgh Napier University, Loughborough University, University of London

AUSTRALIA: LA TROBE University, The University of Newcastle, University of Wollongong

No.234, 2nd Floor (Right), Shwebontha Street (Middle Block), Pabedan Township, Yangon
MSI 09 510 3915, 01 250 929, 01 389 915
www.msieducation.com Facebook : MyanmarSearchInternational

အရည်အချင်းပြည့် အတွေ့အကြုံရင့်ဆရာများ ဦးစီးသော
မာန် PGDMA-17 / PPTT-3
Special Class (လူဦးရေကန့်သတ်ထားသည်။)
တိုက်(၇)၊ လှည်းတန်း(၁)လမ်း၊ရန်ကုန်။ Ph:09786583429

တိုက်ခန်းရောင်းမည်
သာကေတ၊ ရတနာလမ်းသစ်(အိုးအိမ်ကွန်ဒို)၊ ပထမထပ်(၃၅×၃၅)ပေ MBR(1), BR(2) အသင့်နေနိုင် အဆင့်မြင့်ပြင်ဆင်ပြီး AC 2 ခြင်လုံဇကာတပ်ပြီး ပတ်ပတ်လည်သံပန်းဆန်းရှိတ်တပ်ဆင်ပြီး L-၉၀၀ (ညှိနှိုင်း)
ဖုန်း-၀၉-၇၉၅၅၈၂၈၂၀

အောင်မြင်မှုအတွက် စိတ်ချရသော...
မဟာ
အဝေးသင်တက္ကသိုလ်သင်တန်း
(ပထမနှစ်၊ ဝိဇ္ဇာတွဲသီးသန့်တန်းခွဲ သစ်ဖွင့်ပြီ။)
အမှတ်(၁၁)A၊ မြေညီထပ်၊ လှည်းတန်း (၁)လမ်း၊ ကမာရွတ်မြို့နယ်။
ဖုန်း – ၀၁ ၅၀၄၈၆၁၊ ၀၁ ၅၀၄၃၆၀၊ ၀၉ ၄၃၁၆၈၁၃၅။

ကြော်ငြာ

ဂုဏဝိသိဋ္ဌပူဇာသဘင် ဖိတ်ကြားလွှာ

၂၀၁၆ ခုနှစ်၊ (၆၈) ကြိမ်မြောက် လွတ်လပ်ရေးနေ့ အမိန့်ကြော်ငြာစာအမှတ် (၁/၂၀၁၆)ဖြင့် နိုင်ငံတော်သမ္မတက အဘိဓဇမဟာရဋ္ဌဂုရုဘွဲ့တံဆိပ်ချီးမြှင့် ပူဇော်တော်မူသော **အဂ္ဂမဟာဂန္ထဝါစက ပဏ္ဍိတ၊ အဂ္ဂမဟာ ပဏ္ဍိတ၊ အဂ္ဂမဟာ သဒ္ဓမ္မဇောတိကဓဇ၊ ရေနံချောင်းမြို့ ရွှေတောင်ပါဠိတက္ကသိုလ် နာယက၊ နိုင်ငံတော်သြဝါဒါစရိယဆရာတော် ဦးတေဇနိယ** အား **ဂုဏဝိသိဋ္ဌပူဇာသဘင်** ဆင်ယင်ကျင်းပမည်ဖြစ်ပါသဖြင့် အောက်ပါအစီအစဉ်အတိုင်း ကြွရောက်ကြည်ညိုပူဇော်နိုင်ပါရန် ဖိတ်ကြားအပ်ပါသည်။

နေ့ရက် - ၁၃၇၇ ခုနှစ်၊ တပေါင်းလပြည့်ကျော် ၃ ရက်
၂၆-၃-၂၀၁၆ရက် (စနေနေ့)
အချိန် - နံနက် (၉း၀၀) နာရီ
ဆွမ်းကပ်ချိန် - နံနက် (၁၁း၀၀) နာရီ
အလှူတော်မင်္ဂလာနေရာ - "ရေနံချောင်းဓမ္မာရုံ" (ခေမာသီဝံကျောင်းတိုက်)
ဦးထောင်ဗိုလ်လမ်း၊ (ရဲဓမ္မာရုံဘေး)၊ ဗဟန်းမြို့နယ်။

ရေနံချောင်းအသင်း (ရန်ကုန်)

နှစ်(၃၀)မြောက် ပုလဲရတုမင်္ဂလာဆုမွန်

ချစ်ဖေဖေ ဦးအောင်ထူး(ညွှန်ကြားရေးမှူး၊ ပြည်ထောင်စုအစိုးရအဖွဲ့ရုံး) နှင့် ချစ်မေမေ ဒေါ်လွင်လွင်ကြည် B.A (Myanmar) တို့ရဲ့ မတ်လတွင် ကျရောက်သော ပုလဲရတုမှသည် 'ရတု' များစွာတိုင်အောင် စိတ်ချမ်းသာ ကိုယ်ကျန်းမာစွာဖြင့် သမီးတို့နှင့်အတူ ဘာသာ၊ သာသနာ အကျိုးကို များစွာဆောင်ရွက်နိုင်ပါစေ။

ချစ်သမီးကြီး - မအိမွန်အောင် K.B.Z Bank
ချစ်သမီးငယ် - မသင်းလွင်လွင်ထူး B.A(Russian)M.A(Q)

အလင်းသစ်စာပေတိုက်မှ ထုတ်လုပ်ဖြန့်ချိသည်၊
ကျန်းမာ အသက်ရှည်လိုသူတိုင်းအတွက် ဆေးကို အားမကိုးဘဲ အစားအသောက်၊ အနေအထိုင်၊ အပူအအေး မျှတအောင် နေထိုင်ကျင့်ကြံခြင်းဖြင့် အသက်ရှည်နိုင်စေရန် လမ်းညွှန်ထားသော . . .

ဆေးမစားဘဲ

အသက်ရှည်ကျန်းမာစေမည့် နည်းလမ်းများ

[လိုက်နာဖွယ်ရာ ရိုးရာဆေးပညာ အတွေးအခေါ်များ]

ကြည်လွင်မြင့်(မှော်)

ဆိုင်များတွင်ရပြီ

အလင်းသစ်စာပေတိုက် ၊ ဖုန်း-၀၉ ၅၄၀၀၃၀၂ ၊ ၀၉ ၈၇၀၃၈၄၈

(၆)ကြိမ်မြောက် (သကြၤန်တွင်း) (၇)ရက် ဝိပဿနာတရားစခန်းနှင့် ရဟန်းခံရှင်ပြုအလှူတော်မင်္ဂလာ ဖိတ်ကြားလွှာ

ရန်ကုန်တိုင်းဒေသကြီး၊ တောင်ပိုင်းခရိုင်၊ သန်လျင်မြို့နယ်၊ အောင်ချမ်းသာ(၁) ရပ်ကွက်၊ ဦးရာဇာတ်လမ်းရှိ လေးထပ်ပရိယတ္တိစာသင်တိုက်သစ်တွင် ၁၁-၄-၂၀၁၆(တနင်္လာနေ့) (၁၃၇၇ခုနှစ် တန်ခူးလဆန်း ၄ ရက်) မှ ၁၇-၄-၂၀၁၆(တနင်္ဂနွေနေ့) (မြန်မာနှစ်ဆန်း ၁ ရက်နေ့) ထိ ၇ ရက် "အလုပ်ပေးတရားစခန်းနှင့် ရဟန်းခံရှင်ပြုအလှူတော်မင်္ဂလာပွဲ" ကျင်းပပြုလုပ်မည်ဖြစ်ပါသည်။

တရားစခန်းဝင်လိုသူယောဂီများ ၁၀-၄-၂၀၁၆ (တနင်္ဂနွေနေ့) (တန်ခူးလဆန်း ၃ ရက်) ညနေ ၅ နာရီ အရောက် ကြွရောက်ပါရန်နှင့် ရဟန်းခံရှင်ပြုလိုသူများ မွန်းတည့် ၁၂ နာရီ အရောက်ကြွရောက်ပါရန် ဖိတ်ကြားအပ်ပါသည်။

ဆက်သွယ်ရန် -
ဦးပန်းလှိုင် (ဈေးအကျိုးဆောင်ဥက္ကဋ္ဌ၊ အောင်ချမ်းသာဈေး)
အောင်ချမ်းသာ(၂) ရပ်ကွက်၊ ဖုန်း-၀၉ ၄၂၀၀၁၁၆၄၅၊ ၀၉ ၉၇၈၃၆၃၆၇၆
ဦးဝင်းနိုင်(အကျိုးဆောင်) ဖုန်း-၀၉ ၇၃၀၅၇၄၀၄

အကျိုးဆောင်အဖွဲ့

ကျိုက်မရောမြို့နယ်အသင်း(ရန်ကုန်) နှစ်ပတ်လည်အစည်းအဝေးဖိတ်ကြားခြင်း

ကျိုက်မရောမြို့နယ်အသင်း(ရန်ကုန်)၏ နှစ်ပတ်လည်အစည်းအဝေးနှင့် ပညာရည်ချွန်ဆုပေးပွဲအခမ်းအနားကို အောက်ပါအစီအစဉ်အတိုင်း ကျင်းပပြုလုပ်မည်ဖြစ်ပါ၍ ရန်ကုန်ရောက် ကျိုက်မရောမြို့နယ်သူ မြို့နယ်သားများအားလုံး အသင်းဝင်သည်ဖြစ်စေ၊ မဝင်သည်ဖြစ်စေ ဖိတ်စာရသည်ဖြစ်စေ၊ မရသည်ဖြစ်စေ တက်ရောက်ကြပါရန် လေးစားစွာဖိတ်ကြား အပ်ပါသည်။

၂၀၁၄-၂၀၁၅ ခုနှစ် တက္ကသိုလ်ဝင်တန်းတွင် ဂုဏ်ထူးဖြင့် အောင်မြင်ခဲ့သော အသင်းဝင်သား/သမီးများ၏ အမည်စာရင်းကို ဦးခင်မောင်လေး (ဗိုလ်မှူးကြီး-ငြိမ်း)၀၉-၇၉၇၆၈၄၃၂၄၊ ဦးခင်အောင် ၀၉-၅၀၀၇၀၈၉၊ ဦးရဲမြင့် ၀၉-၇၃၂၃၄၀၇၇၊ ဦးကျော်ရွှေ ၀၉- ၅၀၈၃၈၃၀ တို့ထံ ၂၃-၃-၂၀၁၆ ရက်နေ့ နောက်ဆုံးထားပေးပို့ဆက်သွယ်ကြပါရန်။

ကျင်းပမည့်ရက် - ၂၆-၃-၂၀၁၆ (စနေနေ့)
ကျင်းပမည့်အချိန် - မွန်းတည့် ၁၂ နာရီ
ကျင်းပမည့်နေရာ - စိတ်တိုင်းကျ စားရိပ်မြုံခန်းမဆောင်

ဆရာဝန်များအသင်းတိုက်အနီး၊ ကန်တော်ကြီး

ဖိုးဖိုးဦးလှဘူးနှင့်ဖွားဖွားဒေါ်ကြီးတို့၏ မျိုးဆက်များ တွေ့ဆုံပွဲဖိတ်ကြားလွှာ

ဖိုးဖိုးနှင့်ဖွားဖွားတို့၏ သားသမီးများဖြစ်ကြသော ဒေါ်စောဟန်၊ ဒေါ်စောတင်၊ ဒေါ်စောအုံ၊ ဦးစောမောင်၊ ဦးစောလှရွှေ၊ ဦးစောလှမြတ်၊ ဦးစောဦးမြတ်၊ ဒေါ်စောယုမေ၊ ဦးသက်ငွေ၊ ဦးရိန်တိုးတို့၏ မျိုးဆက်များ တွေ့ဆုံဂါရဝပြုပွဲကို ၁-၅-၂၀၁၆ ရက်နေ့၊ နံနက် (၈း၀၀)နာရီမှ (၁၂း၀၀)နာရီထိ အေးချမ်း အောင်မြင်ငွေ ကျောင်း၊ နေမျိုးသူရလမ်း၊ တာမွေမြို့နယ်၊ ရန်ကုန်မြို့တွင် ကျင်းပ ရန်ရှိပါသဖြင့် တက်ရောက်နိုင်ရန်နှင့် အလှူငွေများကို အောက်ပါ ပုဂ္ဂိုလ်များထံ ဆက်သွယ်လှူဒါန်းနိုင်ပါရန် ဖိတ်ကြားအပ်ပါသည်။

ဦးတင်မောင်မြို့ ၀၉-၃၂၄၅၉၉၄၂၊ ဒေါ်ထူးထူးငွေ ၀၉-၅၁၂၁၅၂၂၊
ဦးသက်ဆွေအောင် ၀၉၄၂၀၀၉၉၈၇၅

အမှတ်(၄)အလကမော်လမြိုင် မြတ်ဆရာပူဇော်ပွဲ(၁၉၆၆-၁၉၉၈)

စတုတ္ထအကြိမ်မြောက်မြတ်ဆရာပူဇော်ပွဲနှင့် ရွှေရတုသဘင်အထိမ်းအမှတ်အခမ်းအနားကို ၃-၄-၂၀၁၆ရက် (တနင်္ဂနွေနေ့)တွင် ကျင်းပပြုလုပ်မည်ဖြစ်ပါ၍ အဝေးရောက်၊ ဆရာ၊ ဆရာမများနှင့်ကျောင်းသား၊ ကျောင်းသူဟောင်းများ ပူဇော်ပွဲသို့ မပျက်မကွက်တက်ရောက်ကြပါရန် ဖိတ်ကြားအပ်ပါသည်။

ဆက်သွယ်ရန်ဖုန်း - ၀၉-၇၉၂၄၀၁၁၄၅၊
၀၉-၄၂၅၃၁၇၃၅၃

မြတ်ဆရာပူဇော်ပွဲကျင်းပရေးကော်မတီ

ဖိတ်ကြားအပ်ပါသည်

အမှတ်(၁)ဒေသကောလိပ်(ရန်ကုန်)၊ ရန်ကုန်တက္ကသိုလ်(ဗိုလ်တထောင်နယ်မြေ) ဗိုလ်တထောင်ကောလိပ်(၁၉၇၆မှ၁၉၉၆)ထိ

ကျောင်းသား/သူဟောင်းများ၏ ပဉ္စမအကြိမ်မြတ်ဆရာပူဇော်ပွဲ

ပဉ္စမအကြိမ်ဆရာကန်တော့ပွဲကို ၂၀၁၆ခုနှစ်၊ မတ်လ ၂၇ရက် (တနင်္ဂနွေနေ့) (တပ်မတော်နေ့) နံနက်၉နာရီတွင် ယခင်အမှတ်(၁) ဒေသကောလိပ်ခန်းမ၌ ကျင်းပမည်ဖြစ်ပါ၍ (မေဂျာပေါင်းစုံ၊ လုပ်ငန်းအတတ်ပညာပေါင်းစုံ)ကျောင်းသား၊ ကျောင်းသူဟောင်းများတက်ရောက်ကြပါရန် ဖိတ်ကြားအပ်ပါသည်။

အသက်(၆၀)ပြည့်ပြီး၊ အချိန်ပြည့်(၁)နှစ်ထမ်းဆောင်ခဲ့ပြီးသောဆရာ၊ ဆရာမကြီးများအား ဖိတ်စာရသည်ဖြစ်စေ၊ မရသည်ဖြစ်စေ ကြွရောက်ပါရန် လေးစားစွာ ဖိတ်ကြားအပ်ပါသည်။

ကျင်းပရေးကော်မတီ

ရေဒီယိုနားက တစ်ဖဝါးမခွာသူတစ်ယောက်၏ ရင်ထဲက သီချင်းများအကြောင်း

မောင်ခင်မင်(ဓနုဖြူ)

(ရေဒီယို သောတရှင်တစ်ယောက်အနေဖြင့် နှစ်သက်ခဲ့လမ်းခဲ့ရသော သီချင်းများကို ပေါ့ပေါ့ပါးပါးပြန်ပြောပြခြင်းဖြစ်ပါသည်။)

စာအုပ်ဆိုင်များတွင် ဝယ်ယူရရှိနိုင်ပါပြီ
ဆန်းစေယော်တာတာအုပ်ထုတ်ဝေရေး၊ ၀၉ ၈၅၃၈၀၀၁၂ ၊ ၀၉ ၃၃၃၃၄၂၆၀၀

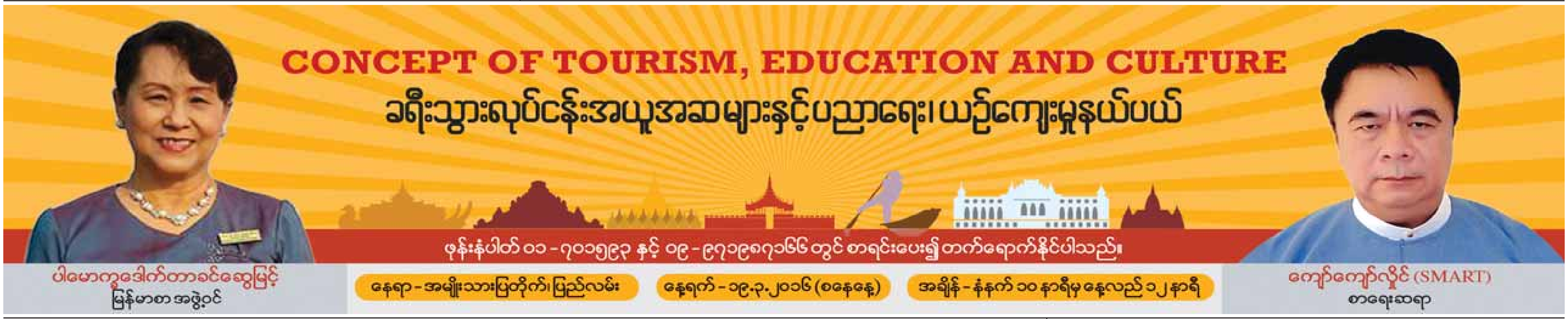

သုံးထပ်တိုက်၊နှစ်ထပ်တိုက်နှင့်ရေကူးကန်တွဲလျက်ပါဝင်သော(ပေ၁၀၀×ပေ၁၀၀)မြေကွက်ကိုမြေဈေးသာသာနဲ့ရောင်းမည်

စုစုပေါင်းကြမ်းခင်းဧရိယာ စတုရန်းပေ(၁၁၀၀၀)ခန့်ရှိသောတိုက်သစ်နှစ်လုံးနှင့် ရေကူးကန်ပါသော နှစ်(၆၀) ဂရမ်မြေကွက်ကို ဈေးလျှော့၍ရောင်းပါမည်။(၃၅ပေ×ပေ၇၀)နှစ်ထပ် RC တိုက်သစ်တွင် MB (၅)ခန်း၊ ရိုးရိုးအိပ်ခန်း(၃)ခန်း၊ စုစုပေါင်းအိပ်ခန်း(၈)ခန်း၊ အောက်ထပ်ဧည့်ခန်း၊ ပေါ်ထပ်ဧည့်ခန်း၊ ဘုရားခန်းကျယ်၊ မီးဖိုချောင်၊ ထမင်းစားခန်း၊ အိမ်ဖော်အိပ်ခန်းတို့ပါရှိသည်။အခန်းတိုင်းတွင် Aircon၊ ရေပူရေအေး၊ ပါကေးခင်း၊ ကြွေပြားကပ်၊ အလှမီးဆိုင်းနှင့် လိုက်ကာခန်းဆီးများတပ်ဆင်ထားသည်။(၂၅ပေ×ပေ၈၀) (၃)ထပ်တိုက်သစ်တွင်ကုမ္ပဏီရုံးခန်းဖွင့်ရန်အတွက် Hall Type ဖွဲ့စည်းထားသည်။အထပ်တိုင်းတွင်ရေချိုးခန်းအိမ်သာပါသည်။Reception ကောင်တာပါသည်။အပေါ်ဆုံး Roof Top တွင်Open Space ဝရန်တာနှင့် ညစာခံပွဲပြုလုပ်နိုင်ရန် တည်ဆောက်ထားသည်။(၂)ထပ်တိုက်အနောက်ဘက်တွင် ခေတ်မီအဆင့်မြင့်ရေကူးကန်တစ်ကန်ပါသည်။ပါဝါမီတာ၊ ရိုးရိုးမီတာနှင့် 25KVA မီးစက်ပါသည်။အဝီစိရေ၊ ဂျိုးဖြူရေ၊ ရေ(၂)မျိုးပါသည်။ခေတ်မီအဆင့်မြင့်လုံးချင်းအိမ်ရာဝင်းဖြစ်၍ ပတ်ဝန်းကျင်အလွန်သန့်သည်။ ရတနာလမ်းနှင့် မေတ္တာလမ်းနှစ်ဖက်ပေါက်သော တောင်ဥက္ကလာပမြို့နယ်၊ (၁၁)ရပ်ကွက်၊ မြသီတာအဆင့်မြင့်အိမ်ရာ၊ သီဟသူလမ်းတွင် ပိတ်ရက်မရှိလာရောက်ကြည့်ရှုနိုင်ပါသည်။တစ်လအတွင်းငွေအကျေချေပါက သိန်း(၁၅၀၀၀)၊ နှစ်ရှည်ငှားမည်ဆိုပါက အငှားတစ်လ သိန်း(၉၀)(ညှိနှိုင်း)အနည်းဆုံး(၂)နှစ်စာငွေချေရမည်။ ✽ပွဲစားလိုသည်✽

09-73179994, 09-254046498, 09-5372370, 09-261447029, 09-254331647, 09-31656754

ပိုင်ရှင်ကိုယ်တိုင် အမြန်ရောင်းမည်

အင်းစိန်မြို့နယ်၊ (၁၀)မိုင်ကုန်း၊ မြဝတီမင်းကြီးလမ်း၊ ပေ(၂၉×၄၃) အုတ်ညှပ်ပျဉ်ထောင် ဖုန်း၊ ရေ၊ မီးအစုံ သိန်း ၁၆၀၀၊ ပေ(၁၉×၄၃) နှစ်ထပ်ပျဉ်ထောင် ရေ၊ မီးအစုံ သိန်း-၆၀၀၊ နှစ်အိမ်တွဲ သိန်း -၂၂၀၀

ဆက်သွယ်ရန်ဖုန်း-၀၉-၂၅၄၄၄၁၂၂၃၊ ၀၉-၅၁၉၀၅၉၅

ဒဂုံမြို့သစ်

**အရှေ့ပိုင်း
ဆိပ်ကမ်းမြို့နယ်
တောင်ပိုင်း၊** မြောက်ပိုင်း
များရှိ မြေကွက်များကို
ဈေးကောင်း ပေးဝယ်သည်။

**09-6809893
09-5120620**

ကန့်ကွက်နိုင်ကြောင်းကြော်ငြာ

မင်္ဂလာဒုံမြို့နယ်၊မြေတိုင်းရပ်ကွက်အမှတ်(၅၆၃)၊မြေကွက်အမှတ်(၅၇၄/၁၁၈)၊ဧရိယာ(၀.၆၄)ဧက၊ မြေကွက်တည်နေရာအမှတ်(၁၁၈)၊ ... (၁)ဒေါ်ခင်အေးကြူ (၁၂/မဂဒ(နိုင်)၀၂၅၆၆၉)၊(၂)ဒေါ်ညွန့်ညွန့်စိမ်(၁၂/မဂဒ(နိုင်)၀၂၂၇၁၉)၊(၃)ဒေါ်စောရှင်(၁၂/မဂဒ(နိုင်)၀၂၂၈၈၁)အမည်ပေါက်၊ ... ဦးအေးသောင်(ခေါ်)ကွယ်လွန်သဖြင့်ဒေါ်ခင်ဥမ္မာအေး(၁၂/မဂဒ(နိုင်)၀၂၂၈၀၂)၊(၂)ဦးလွင်အောင်အေး(၁၂/မဂဒ(နိုင်)၀၂၂၅၆၃)၊(၃)ဦးညွန့်သန်း(၁၂/မဂဒ(နိုင်)၁၀၂၅၁၂)၊(၄)ဦးသန်းကျော်အေး(၁၂/မဂဒ(နိုင်)၀၉၈၁၅၃)၊(၅)ဒေါ်ကလျာအေး(၁၂/မဂဒ(နိုင်)၀၉၉၉၅၆)တို့မှ ... ဒေါ်ခင်အေးကြူ(၁၂/မဂဒ(နိုင်)၀၂၅၆၆၉)၊ဒေါ်ညွန့်ညွန့်စိမ်(၁၂/မဂဒ(နိုင်)၀၂၂၇၁၉)တို့မှ ... ၁၇၈/၂၀၁၄(၃-၁-၁၄)၊၁၇၉/၂၀၁၄(၃-၁-၁၄)ဖြင့်ရရှိသူဦးသန်းကျော်အေး(၁၂/မဂဒ(နိုင်)၀၉၈၁၅၃)မှ ... (၇)ရက်အတွင်းကန့်ကွက်နိုင်ပါကြောင်းနှင့်ကန့်ကွက်မှုမရှိပါက ... ဆက်လက်ဆောင်ရွက်ပေးမည်ဖြစ်ပါကြောင်း အသိပေးကြေညာအပ်ပါသည်။

မြို့ပြစီမံကိန်းနှင့်မြေစီမံခန့်ခွဲမှုဌာန၊ ရန်ကုန်မြို့တော်စည်ပင်သာယာရေးကော်မတီ

ပဲခူးမြို့ဆုတောင်းပြည့်ရွှေမော်ဓောစေတီတော်မြတ်ကြီး (၂၅၉၈)နှစ်မြောက် ဗုဒ္ဓပူဇနီယပွဲတော် (၁၃၇၇/၁၃၇၈)(၂၀၁၆)

ပဲခူးမြို့ ဆုတောင်းပြည့်ရွှေမော်ဓောစေတီတော်မြတ်ကြီး၏ ဗုဒ္ဓပူဇနီယပွဲတော်ကြီးကို ယခုလာမည့် (၁၃၇၇-၇၈ခုနှစ်)၊ တန်ခူးလဆန်း ၁၀ ရက်၊ ၁၇-၄-၂၀၁၆ရက် (တနင်္ဂနွေနေ့)မှ တန်ခူးလပြည့်ကျော် ၄ ရက်၊ ၂၆-၄-၂၀၁၆ရက် (အင်္ဂါနေ့)အထိ (၁၀)ရက်တိုင်တိုင် ကျင်းပပါမည်။

ဇာတ်ရုံမြေနေရာများကို ၁၃-၃-၂၀၁၆ရက်(တနင်္ဂနွေနေ့)တွင် လေလံပွဲကျင်းပပြုလုပ်ခဲ့ရာ ဂေါပကအဖွဲ့မှ သင့်တော်သည့် ကြမ်းခင်းဈေး သတ်မှတ်ပေးသော်လည်း ပြည့်မီခြင်းမရှိသဖြင့် မြေနေရာငှားရမ်းလိုသည့် မည်သည့်ဇာတ်အဖွဲ့မဆို ညှိနှိုင်းဈေးဖြင့် ၂၀-၃-၂၀၁၆ရက်(တနင်္ဂနွေနေ့) နံနက်၁၀နာရီတွင် ဂေါပကအဖွဲ့ရုံး၌ ရောင်းချပါမည်။

အသေးစိတ်အချက်အလက်များသိရှိလိုပါက ဂေါပကအဖွဲ့ရုံးတွင် ရုံးချိန်အတွင်း စုံစမ်းနိုင်ပါသည်။

ဂေါပကအဖွဲ့

ဖုန်း-၀၅၂-၂၂၂၀၆၈၊ ၀၅၂-၂၂၂၄၂၅၅

သင်္ကြန်ကာလ၊ ရပ်ဝေးခရီးသွားလုပ်သားပြည်သူများသို့ပန်ကြားချက်

ရန်ကုန်တိုင်းဒေသကြီး၊ မော်တော်ယာဉ်လုပ်ငန်းပေါင်းစုံထိန်းသိမ်းရေးကော်မတီ (အဝေးပြေး) သည် မင်္ဂလာဒုံမြို့နယ်၊ အောင်မင်္ဂလာအဝေးပြေး ယာဉ်ရပ်နားစခန်းတွင် ရုံးချုပ်ဖွင့်လှစ်၍ လှိုင်သာယာမြို့နယ်၊ ဒဂုံဧရာအဝေးပြေးယာဉ်ရပ်နားစခန်းတွင် ရုံးခွဲဖွင့်လှစ်ကာ အဝေးပြေးခရီးသည်တင်ယာဉ်လိုင်းများအား ကြီးကြပ်လျက်ရှိပါသည်။

နှစ်စဉ်သင်္ကြန်ကာလတွင် ဖြစ်ပေါ်တတ်သည့် လက်မှတ်ခဈေးနှုန်းမြင့်တက်ခြင်း၊ လက်မှတ်ဝယ်ယူရာတွင် အဆင်မပြေခြင်းတို့အား စနစ်တကျ ဖြစ်ရန်အတွက် ဤကော်မတီ၏ (သင်္ကြန်ကာလယာဉ်လိုင်းများလက်မှတ်ရောင်းချမှုစိစစ်ကြီးကြပ်ရေးအဖွဲ့) ဖွဲ့စည်းကာ ၂၁-၃-၂၀၁၆ရက်မှ စတင်ကြီးကြပ်ဆောင်ရွက်မည်ဖြစ်ပါသည်။

သို့ဖြစ်ပါ၍ ခရီးသွားလုပ်သားပြည်သူများအနေဖြင့် သင်္ကြန်ကာလ၊ လက်မှတ်ဝယ်ယူရာတွင် အခြားနေရာများမှ ဝယ်ယူခြင်း၊ ပွဲစားများထံမှ ဝယ်ယူခြင်းမပြုဘဲ အောင်မင်္ဂလာယာဉ်ရပ်နားစခန်းဝင်းအတွင်းရှိ ပင်ရင်းလက်မှတ်အရောင်းဌာနများ၌သာ ဝယ်ယူခြင်းဖြင့် ကူညီပေးပါရန်နှင့် လက်မှတ်ဈေးနှုန်းကြီးမြင့်မှုကဲ့သို့ အခက်အခဲများရှိခဲ့ပါက အောင်မင်္ဂလာရုံးချုပ်နှင့် ဒဂုံဧရာရုံးခွဲများရှိ ဤကော်မတီ၏ (သင်္ကြန်ကာလယာဉ်လိုင်းများ လက်မှတ်ရောင်းချမှု စိစစ်ကြီးကြပ်ရေးအဖွဲ့)သို့ ဝယ်ယူခဲ့သည့်ကားလက်မှတ်၊ နိုင်ငံသားစိစစ်ရေးကတ်ပြားတို့နှင့်အတူ ကိုယ်တိုင်လာရောက် ဆက်သွယ်ပါရန် ပန်ကြားအပ်ပါသည်။

ခရီးသွားလုပ်သားပြည်သူများ ဝယ်ယူခဲ့သည့် လက်မှတ်အပေါ်တွင် ပေးချေခဲ့ရသည့် လက်မှတ်ဖိုးငွေ ဖော်ပြပါရှိရန်လိုအပ်ပြီး မှန်ကန်ကြောင်း စိစစ်တွေ့ရှိရပါက သတ်မှတ်တန်ဖိုးထက် ပိုမိုရောင်းချခဲ့သည့်ငွေအား ဤကော်မတီ၏ (သင်္ကြန်ကာလယာဉ်လိုင်းများလက်မှတ်ရောင်းချမှုစိစစ်ကြီးကြပ်ရေးအဖွဲ့)မှ ချက်ချင်းပြန်လည် ထုတ်ပေးမည်ဖြစ်ပါသည်။ ထို့အပြင် ပိုမိုရောင်းချသည့် ယာဉ်လိုင်းအားလည်း သတ်မှတ်စည်းမျဉ်းစည်းကမ်းနှင့်အညီ ဆက်လက်ဆောင်ရွက်မည်ဖြစ်ကြောင်း လေးစားစွာ ပန်ကြားအပ်ပါသည်။

မော်တော်ယာဉ်လုပ်ငန်းပေါင်းစုံထိန်းသိမ်းရေးကော်မတီ(အဝေးပြေး)
ရန်ကုန်တိုင်းဒေသကြီး

စောမွန်လှဆွမ်းမျိုးတော်များဒသမအကြိမ်မြောက်ရှင်အပါး(၃၀၀) စုပေါင်းရှင်ပြုပွဲပါဝင်လှူဒါန်းနိုင်ပါသည်

မန္တလေးမြို့၊ ချမ်းမြသာစည်မြို့နယ်၊ အောင်ပင်လယ် သစ္စာအဓိဋ္ဌာန်အောင် မြတဘက် ဘုရားဒါယိကာမကြီး စောမွန်လှအားရည်စူး၍ (၁၃၇၇ခုနှစ်၊ တပေါင်းလပြည့်ကျော် ၈ရက်) ၃၁-၃-၂၀၁၆ရက် (ကြာသပတေးနေ့)တွင် (၁၀)ကြိမ်မြောက် အပါး(၃၀၀) ရှင်ပြုရဟန်းခံသီလရှင်ဝတ်ပွဲကို အောင်ပင်လယ်မြတဘက် နဂါးကိုးကောင်ဘုရားရင်ပြင်ပေါ်တွင် နဂါးကိုးကောင်ဆရာတော်မှဦးဆောင်၍ စုပေါင်း လှူဒါန်းမည့် ရှင်ပြုရဟန်းခံသီလရှင်ဝတ်ပွဲ၌ အစ်မတော်စောမွန်လှ၊ နဂါးမယ်တော်တို့၏ ပဋ္ဌာန်းဆက် ဆွေမျိုးတော်များမှ သာသနာ့ဒါယကာ၊ သာသနာ့ဒါယိကာမအဖြစ် လှူဒါန်းလိုပါက ရှင်(၁)ပါးလျှင် တစ်သောင်း ရှစ်ထောင်နှင့် ရေစက်ချမင်္ဂလာသို့ ကြွရောက်တော်မူမည့် ဆရာတော်၊ သံဃာတော်များအား လှူဖွယ် ပစ္စည်းတို့ကို ဆက်ကပ်လှူဒါန်းနိုင်ပါသည်။

ပဋ္ဌာန်းဆက်ဆွေမျိုးတော်များအနေဖြင့်ဖုန်း-၀၉-၂၀၂၆၄၁၉၊ ၀၉-၄၀၂၅၂၃၃၆၊ ၀၉-၃၃၃၂၁၇၈၅ သို့ဆက်သွယ်လှူဒါန်းနိုင်ပါသည်။

ဝမ်းမြောက်ဂုဏ်ယူခြင်း

ဦးပီတာ+ဒေါ်လှလှဝင်း(ကြည်တာစတိုး၊ ဖုန်းနှင့်အီလက်ထရောနစ်)တို့၏သမီးလတ်၊ ၂၀၁၃-၂၀၁၄ လူရည်ချွန် မအိမ့်မှူးကျော်၏ညီမ၊ ညောင်တုန်းမြို့နယ်၊ အမှတ်(၂)အခြေခံပညာအထက်တန်းကျောင်း အဌမတန်း(က)မှ မဝင့်မှူးပြည့်(ခ)မေကိုး သည် ၂၀၁၅-၂၀၁၆ ပညာသင်နှစ်အတွက် ဧရာဝတီတိုင်းဒေသကြီး၊ မအူပင်ခရိုင် ဘက်စုံထူးချွန် (လူရည်ချွန်) အဖြစ် ရွေးချယ်ခံရသည့်အတွက် အထူးပင်ဝမ်းမြောက်ဂုဏ်ယူပါကြောင်း။

အန်းမ ဒေါ်စောခင်(ကျော်ကျော်စတိုး)
အားကူ ဦးကျော်စိုး+အားကင် ဒေါ်ခင်အေးအေးသန်း(သူရိန်စတိုး)
ကျိုကျို အေးဖူးပွင့်စိုး 3rd M.B.(IM 1)
ကျိုကျို ထက်စန္ဒီစိုး 2nd yr (Business Management) NMC
ကိုကိုး သူရိန်စိုး Secondary 3 (I.L.B.C)

ဝယ်လိုသည်

ကားအပ်ပြီးစလစ်၊ ယာဉ်အိုနှစ်(၂၀)အပ်ကား၊ မီနီ Taxi
Ph:09-448007377

ပိုင်ရှင်ကိုယ်တိုင်ရောင်းမည် (ပွဲစားမလို)

၁။ ပေ(၁၂½×၅၀)၊ မြေညီ(ထပ်ခိုး)ပါ၊ အိပ်ခန်း(၁)၊ aircon(2), ရေပူရေအေး၊ ဘိုထိုင်၊ ကြွေပြားပြည့်၊ အထူးပြင်ဆင်ပြီး တိုက်သန့်၊ စမ်းချောင်းမြို့နယ်(လမ်းသန့်)။

၂။ ပေ(၂၅×၅၀)၊ ဒု-ထပ်၊ Master အိပ်ခန်း(၁)၊ ရိုးရိုးအိပ်ခန်း(၁)၊ ကျွန်းပါကေး၊ ဘိုထိုင်၊ ဖုန်း၊ ကြွေပြားပြည့်၊ ပြင်ဆင်ပြီး၊ ကွန်ဒိုတိုက်ခန်း၊ သစ်(Lift)ပါ၊ စမ်းချောင်းမြို့နယ်။

ဆက်သွယ်ရန်ဖုန်း-09-789959120, 09-5071144

KIA Cerato

2013 ကား 6E/----
185သိန်း အမြန်ရောင်းမည်။
Ph:09-5135251, 09-795959747

B.C.C ရရှိပြီး တိုက်ခန်းသစ်များ ရောင်းမည်

သဃ်န်းကျွန်းမြို့နယ်၊ ငမိုးရိပ် (၃) လမ်း၊ (၆)လမ်း၊ (၈)လမ်း၊ (၉) လမ်း ရှိ မြေညီထပ်မှ (၆)လွှာအထိ တိုက်ခန်းများကို ဈေးနှုန်းချိုသာစွာဖြင့် အမြန်ရောင်းမည်။

ဖုန်း - ၀၉ ၅၀၀၂၉၃၁၊ ၀၉ ၅၄၀၁၀၁၁၊ ၀၉ ၇၃၀၉၅၆၇၇

ဒဂုံမြို့သစ်

အရှေ့ပိုင်း
ဆိပ်ကမ်းမြို့နယ်
တောင်ပိုင်း၊ မြောက်ပိုင်း
များရှိမြေကွက်များကို
ဈေးကောင်းပေးဝယ်သည်။
09-730 97123
09-450026077

မိသားစု အိမ်ခြံမြေ မှရောင်း/ငှားမည်

ကုမ္ပဏီလီမိတက်

1.ရွှေဇမ္ဗူဒိပ်ကွန်ဒို၊အလုံ	(2336Sqft)M2,S2	3600L
2.မင်းရဲကျော်စွာကွန်ဒို၊ရကေ	(2000Sqft)M2,S1,AC4	2700L
3.ရွှေမိုးကောင်းကွန်ဒို၊ရကေ	(2100Sqft)ကြိုက်ပြင်	2500L
4.မလိခကွန်ဒို၊သဃက	(1300Sqft)M1,S2	2500L
5.Ocean Condo၊မရက	(1350Sqft)M1,S2,AC3	2300L
6.Jewel Residence၊ရက	(1400Sqft)M1,S2,AC4	2200L
7.Diamond Condo၊ကမရ	(1050Sqft)M1,S1	1600L
8.ရန်ကုန်-အင်းစိန်လမ်းမ၊လှိုင်	(20×55)ဆိုင်ခန်းကောင်း,GF	3800L
9.ရှမ်းကုန်းလမ်း၊စခ	(18×70)S2,AC3,3F	1400L
10.ဘားကရာလမ်းမ၊ကမတ	(15×50)Hall,RCခင်း,1F	950L
11.ဌာနလမ်း၊ကမတ	(25×50)တိုက်သစ်,5F	900L
12.မိုးကောင်းလမ်း၊ရကေ	(20×60)S2,ပြင်ပြီး,5F	850L
13.ကျွန်းတောလမ်းမ၊စခ	(16×65)S1,AC2,5F	850L
14.ဆင်မင်းလမ်း၊အလုံ	(18×50)S1,AC1,ပြင်ပြီး,5F	550L
15.ရန်ကုန်-အင်းစိန်လမ်းမ	(25×50)အထပ်ပွင့်ရုံးကောင်း,GF	40L
16.ယောမင်းကြီးကွန်ဒို၊ဒဂုံ	(1900Sqft)M2,S1,AC4	$-2800
17.ရွှေပြည်အေးရိပ်မွန်၊စခ	(1350Sqft)M1,S1,AC2	$-2500
18.ကျွန်းတောလမ်းမ၊စခ	(15×60)ဆိုင်ပွင့်ရုံးကောင်း,GF/1F	15L
19.ဗိုလ်တထောင်ဘုရားလမ်း	(1650Sqft)ရုံးခန်းကောင်း	15L
20.တက္ကသိုလ်ရိပ်မွန်ကွန်ဒို၊ဗတ	(1350Sqft)M1,S2,F.F	12L
21.ပိတောက်လမ်းမ/တညဥ	(30×60)M1,AC3,1F	10L
22.သတိပဋ္ဌာန်လမ်း,ကျောက်မြောင်း	(14×60)Hall,ကြွေခင်း,GF	6.5L

☎: 0973054542, 0973494343, 0973161672

ကန့်ကွက်နိုင်ကြောင်းကြော်ငြာ

တောင်ဥက္ကလာပမြို့နယ်၊ မြေတိုင်းရပ်ကွက်အမှတ်(၇)၊ မြေကွက်အမှတ်(၉၇၁/က)၊ မြေကွက်တည်နေရာအမှတ်(၉၇၁/က)၊ (၁၈)လမ်း၊ (၇)ရပ်ကွက်၊ တောင်ဥက္ကလာပမြို့နယ်၊ ဒေါ်ခူရှီဒါး အမည်ပေါက်နှစ် (၆၀)ဂရန်မြေအား အမည်ပေါက် မိခင် (ဒေါ်ခူရှီဒါး)၊ ဖခင် (ဦးအောင်တိုး)တို့ ကွယ်လွန်သဖြင့် ဦးဇော်ဇော်[၁၂/ဥကတ(နိုင်)၁၆၅၂၉၀]၊ ဒေါ်မေဇင်အောင် [၁၂/ဥကတ(နိုင်)၁၈၈၁၈၂]၊ ဦးရဲဝင်း[၁၂/ဥကတ(နိုင်)၁၈၅၄၂၂]၊ မဖြူဇင်အောင်(မှတ်ပုံတင်ပြုလုပ်ဆဲ)၊ အသက်(၁၅)နှစ်တို့မှ သား/သမီးများတော်စပ်ကြောင်း ကျမ်းကျိန်လွှာနှင့် သေစာရင်းတို့ကိုတင်ပြ၍ အမွေဆက်ခံပိုင်ဆိုင်ကြောင်း စာချုပ်ချုပ်ဆိုရန် မြေပုံကူးလျှောက်ထားလာရာ တရားဝင်ခိုင်လုံသော အထောက်အထားများဖြင့် ဤကြော်ငြာပါသည့်နေ့မှစ၍ (၇) ရက်အတွင်း ကန့်ကွက်နိုင်ပါကြောင်းနှင့် ကန့်ကွက်မှုမရှိပါက လုပ်ထုံးလုပ်နည်းအတိုင်း ဆက်လက်ဆောင်ရွက်ပေးမည်ဖြစ်ပါကြောင်း အသိပေးကြေညာအပ်ပါသည်။

မြို့ပြစီမံကိန်းနှင့် မြေစီမံခန့်ခွဲမှုဌာန၊ ရန်ကုန်မြို့တော်စည်ပင်သာယာရေးကော်မတီ

ညှိနှိုင်းဈေးဖြင့်မြေနှင့်အိမ်အမြန်ရောင်းမည်

သာကေတမြို့နယ်၊ (၃)ရပ်ကွက်၊ မာန်ပြေ(၆)လမ်း၊ သုမနလမ်းကျောကပ်၊ ဗန္ဓုလလမ်းတံတားအဆင်းတွေ့တွေ့ချင်း ဘယ်ဘက်လမ်း၊ BN (၂)ထပ်၊ ပေ (၂၀×၆၀)၊ ဂရန်အမည်ပေါက်၊ ကွန်ကရစ်လမ်းသစ်များခင်းပြီး၊ အဝီစိရေ၊ ပါဝါမီတာ ဈေးနှုန်းချိုသာစွာရောင်းပေးမည်။ **Ph:09-2018187, 09-974168483, 09-5016431**

ပိုင်ရှင်ကိုယ်တိုင်ရောင်းမည်

မှော်ဘီမြို့နယ်၊ မြောင်းတကာရွာလယ် စီးပွားရေးလုပ်ရန် အချက်အချာကျသော ရန်ကုန်-ပြည်လမ်းမကြီးပေါ်ထောင့်ကွက်၊ ရေသန့်ရေအမျိုးအစားရသည်။ ပေ၅၇×၁၀၀ (သိန်း-၁၂၀၀)ညှိနှိုင်း

ဖုန်း:-09-254238833, 09-260270537, 09-799840621

ပိုင်ရှင်ကိုယ်တိုင်ရောင်းမည်

မှော်ဘီမြို့ ထောက်ကြန့်တိုးဂိတ်အနီး၊ ကိုးလုံးကွင်း၊ ဦးအောင်သင်းလမ်း၊ (ဥယျာဉ်မြေ)

(25'x60') = 45 သိန်း
(30'x60') = 60 သိန်း
(40'x60') = 75 သိန်း

Ph:09-450302310,09-799912803, 09-799716395

ကန့်ကွက်နိုင်ကြောင်းကြော်ငြာ

ဒဂုံမြို့သစ်(မြောက်ပိုင်း)မြို့နယ်၊ မြေတိုင်းရပ်ကွက်အမှတ်(၅၀)၊ မြေကွက်အမှတ်(၄၃၁)၊ မြေကွက်တည်နေရာအမှတ်(၄၃၁)၊ ရာဇသင်္ကြန်လမ်း၊ (၅၀)ရပ်ကွက်၊ ဒဂုံမြို့သစ် (မြောက်ပိုင်း)မြို့နယ်၊ ဒေါ်ခင်မြင့်ဝေ [စီအီး-၁၀၃၈၂၃] အမည်ပေါက်နှစ် (၆၀)ဂရန်မြေအား တရားရုံးဘီလစ်ဒေါ်လဲ့လဲ့ခိုင်မှ ချုပ်ဆိုပေးသော မှတ်ပုံတင်အရောင်းစာချုပ်- ၇၇၇၃/(၁၁-၁၂-၂၀၁၅)ဖြင့် ဝယ်ယူသူဦးအောင်ကျော်လင်း ကွယ်လွန်သဖြင့် ဒေါ်လှလှမိုး[၈/နမန(နိုင်)၀၀၀၂၀၇] မှ တစ်ဦးတည်းသောဇနီးဖြစ်ကြောင်း ကျမ်းကျိန်လွှာ၊ သေစာရင်းတို့တင်ပြ၍ အမွေဆက်ခံပိုင်ဆိုင်ကြောင်း မြေပုံကူးလျှောက်ထားလာရာ တရားဝင်ခိုင်လုံသောအထောက်အထားများဖြင့် ဤကြော်ငြာပါသည့်နေ့မှစ၍ (၇) ရက်အတွင်း ကန့်ကွက်နိုင်ပါကြောင်းနှင့် ကန့်ကွက်မှုမရှိပါက လုပ်ထုံးလုပ်နည်းအတိုင်း ဆက်လက်ဆောင်ရွက်ပေးမည်ဖြစ်ပါကြောင်း အသိပေးကြေညာအပ်ပါသည်။

မြို့ပြစီမံကိန်းနှင့် မြေစီမံခန့်ခွဲမှုဌာန၊ ရန်ကုန်မြို့တော်စည်ပင်သာယာရေးကော်မတီ

အောင်စကြာဒေါက်တာဘဒ္ဒန္တစန္ဒသူရိယ၏ အောင်စကြာဓမ္မရိပ်သာ သင်္ကြန် (၇) ရက် တရားစခန်းပွဲ၊ ဧပြီ ၁၁ မှ ၁၇

ရန်ကုန်မြို့ လမ်းမတော်မြို့နယ် သရက်တောကျောင်းတိုက် အောင်စကြာဓမ္မရိပ်သာ၌ မဟာဓမ္မကထိကဗဟုဇနဟိတဓရ၊ မဟာကမ္မဋ္ဌာနာစရိယ အောင်စကြာဒေါက်တာဘဒ္ဒန္တစန္ဒသူရိယဆရာတော်သည် ခန္ဓာဉာဏ်ရောက် ပဋိစ္စသမုပ္ပာဒ်နှင့်သစ္စာလေးပါးတရားတော်များကို အခြေခံမှစ၍ကျေးဇူးတော်ရှင်အဂ္ဂမဟာပဏ္ဍိတ မိုးကုတ်ဆရာတော်ကြီး၏မူအတိုင်း ၂၀၁၆ခု ဧပြီ (၁၁) ရက်မှ (၁၇)ရက်ထိဟောပြောပြသမည်ဖြစ်ရာ တရားစခန်းဝင်လိုသူများ ဧပြီ(၈) ရက်နေ့နောက်ဆုံးထား၍နေ့စဉ်ညနေ ၁ နာရီမှ ၆ နာရီအတွင်း အမည်စာရင်းပေးသွင်းကြပြီး မှတ်ပုံတင်၊ ယောဂီဝတ်စုံ၊ အိပ်ရာလိပ်လိုအပ်သည့် အသုံးအဆောင်ပစ္စည်းများ ယူဆောင်၍ ဧပြီ (၁၀) ရက်နေ့ညနေ (၅) နာရီအရောက် ရိပ်သာသို့ဝင်ကြရပါမည်။ နေ့ဆွမ်း အရုဏ်ဆွမ်း အချိုပွဲ ဖျော်ရည်များကို ဖုန်း ၀၁ ၂၂၄၆၈၁ သို့ ဆက်သွယ်လှူဒါန်းနိုင်ကြပါသည်။စုပေါင်း ဒုလ္လဘ ရဟန်းခံ ရှင်ပြု သီလရှင်ဝတ်လိုသူများ အမည်စာရင်းပေးသွင်းနိုင်ကြပါပြီ။

စစ်တက္ကသိုလ်အမှတ်စဉ်(၁၇) ဗိုလ်လောင်းသင်တန်း

နှစ်(၄၀)ပြည့် အထိမ်းအမှတ်ဆွမ်းကပ်လှူဒါန်းခြင်း

နှင့်

ညစာစားပွဲဖိတ်ကြားခြင်း

စစ်တက္ကသိုလ် အမှတ်စဉ်(၁၇)ဗိုလ်လောင်းသင်တန်း နှစ်(၄၀)ပြည့်အထိမ်းအမှတ် ဆွမ်းကပ်လှူဒါန်းခြင်းနှင့် ညစာစားပွဲကို အောက်ပါအစီအစဉ်အတိုင်း ကျင်းပပြုလုပ်မည်ဖြစ်ပါ၍ ကျောင်းဆင်းအရာရှိများနှင့် မိသားစုဝင်များ မပျက်မကွက်တက်ရောက်ကြပါရန် ဖိတ်ကြားအပ်ပါသည်။

(၁) ၉-၄-၂၀၁၆ရက် (စနေနေ့) ၇း၀၀နာရီ -ရွှေတိဂုံဘုရား၊ ထီးတော်ရုံတန်ဆောင်းတွင် သံဃာ(၁၇)ပါးအား ဆွမ်းကပ်လှူဒါန်းခြင်း။

(၂) ၉-၄-၂၀၁၆ရက် (စနေနေ့) ၁၈း၀၀နာရီ -ဂန္ဓမာဟိုးဆေး (Gandamar Wholesale)ခန်းမ (ဝေဇယန္တာလမ်းနှင့် ဂန္ဓမာလမ်းထောင့်)တွင် ညစာစားပွဲကျင်းပခြင်း

သာရေးနာရေးကော်မတီ

(၂၅)နှစ်မြောက် ငွေရတုဆုမွန်လွှာ

ကိုခင်မောင်အေး (BE.Civil) 1983 နှင့် မယုယုမေ (B.Sc-Physics) တို့၏ (၁၇.၃.၂၀၁၆) ရက်နေ့တွင် ကျရောက်သည့် ၂၅ နှစ်မြောက် ငွေရတုမင်္ဂလာရက်မြတ်မှသည် နောင်နှစ်ပေါင်းများစွာ ချစ်သောမိသားစုများနှင့်အတူ ဘာသာ၊ သာသနာအကျိုး ဆောင်ရွက်နိုင်ပြီး၊ ကျန်းမာပျော်ရွှင်စွာဖြင့် ဘဝနှင့်ဆန္ဒ တစ်ထပ်တည်း ကျနိုင်ပါစေကြောင်း ဆုမွန်ကောင်းတောင်းအပ်ပါသည်။

မေမေ-ဒေါ်အေးသင်
အစ်ကို၊ အစ်မ - ကိုညီ+ မမကြီး
ညီမလေး၊ မောင်လေး- မသင်း၊ ဇော်ဇော်+ဝါဝါ
တူ၊ တူမများ - ဗိုလ်ဗိုလ်+လဲ့လဲ့၊ ကျော်ခန့်၊
ဆုပြည့်၊ ချမ်းမြေ့၊ ဖွေးဖွေး
ချစ်မြေးလေးများ - တုန်တုန်၊ ပုံ့ပုံ့
မ/၃ (၁)လမ်းကွက်သစ်၊ အင်းစိန်။

အသိပေးကြေညာချက်

စင်ကာပူနိုင်ငံမှ မော်တော်ယာဉ်များ တင်ဆောင်လာသည့် M.V CALMY CORAL V.098 သင်္ဘောသည် ၁၈-၃-၂၀၁၆ ရက်ခန့်တွင် ရန်ကုန်ဆိပ်ကမ်းသို့ဆိုက်ကပ်၍ ကုန်ချလုပ်ငန်း ဆောင်ရွက်မည် ဖြစ်ပါသည်။

မော်တော်ယာဉ်ပိုင်ရှင်များအနေဖြင့် သင်္ဘောမှချပြီးချိန်တွင် မိမိတို့၏မော်တော်ယာဉ်ပါ ပစ္စည်းများကို ORIGINAL BILL OF LADING များ ယူဆောင်လျက် လာရောက်ကြည့်ရှု စစ်ဆေးရန် အသိပေးအပ်ပါသည်။

သင်္ဘောဆိုက်ကပ်မည့် အချိန်နှင့်တံတားနေရာတို့ကို အသေးစိတ်သိရှိလိုပါက အောက်ဖော်ပြပါ တယ်လီဖုန်းနံပါတ်များသို့ ဆက်သွယ်စုံစမ်းမေးမြန်းနိုင်ပါသည်။

ဖုန်း-၂၃၀၁၁၉၁၊ ၂၃၀၁၁၇၈

ကိုယ်စားလှယ်လုပ်ငန်းဌာန
မြန်မာ့ဆိပ်ကမ်းအာဏာပိုင်

အသိပေးကြေညာချက်

ဂျပန်နိုင်ငံ၊ ထိုင်းနိုင်ငံနှင့် စင်ကာပူနိုင်ငံတို့မှ မော်တော်ယာဉ်များ တင်ဆောင်လာသည့် M.V POSITIVE STAR V.114 သင်္ဘောသည် ၁၈ -၃- ၂၀၁၆ ရက်ခန့်တွင် ရန်ကုန်ဆိပ်ကမ်းသို့ ဆိုက်ကပ်၍ ကုန်ချလုပ်ငန်း ဆောင်ရွက်မည် ဖြစ်ပါသည်။

မော်တော်ယာဉ်ပိုင်ရှင်များအနေဖြင့် သင်္ဘောမှချပြီးချိန်တွင် မိမိတို့၏မော်တော်ယာဉ်ပါ ပစ္စည်းများကို ORIGINAL BILL OF LADING များ ယူဆောင်လျက် လာရောက်ကြည့်ရှု စစ်ဆေးရန် အသိပေးအပ်ပါသည်။

သင်္ဘောဆိုက်ကပ်မည့် အချိန်နှင့်တံတားနေရာတို့ကို အသေးစိတ်သိရှိလိုပါက အောက်ဖော်ပြပါ တယ်လီဖုန်းနံပါတ်များသို့ ဆက်သွယ်စုံစမ်းမေးမြန်းနိုင်ပါသည်။

ဖုန်း-၂၃၀၁၁၉၁၊ ၂၃၀၁၁၇၈

ကိုယ်စားလှယ်လုပ်ငန်းဌာန
မြန်မာ့ဆိပ်ကမ်းအာဏာပိုင်

အောင်သပြေ ဟိုတယ် ၁

မြန်မာပြည်တွင်းဧည့်သည်များကို
သင်္ကြန်အထူးဈေးဖြင့်
(၁၈-၃-၂၀၁၆ မှ
၃၀-၄-၂၀၁၆) အထိ
အထူးလျှော့ဈေး(30%)ဖြင့်
တည်းခိုနိုင်ပါပြီ။
နံနက်စာအပါ၊ရေပူရေအေး
Free WiFi, Air Con
အမှတ်(၇၄/၈၀)၊၃၈လမ်း၊ကုန်သည်လမ်းထိပ်အနီး၊ကျောက်တံတားမြို့နယ်၊ရန်ကုန်။
ဖုန်း-၀၁ ၃၇၈၆၆၃၊၃၇၈၆၆၄၊၃၇၆၁၂၀

Scaffolding & Pipe Support
မြမ်း T တိုင် - ငှားရန်ရှိသည်
Eagle-ဆက်သွယ်ရန်ဖုန်းနံပတ် ၀၉- ၇၈၃၈၆၆၈၆၃
၀၉-၄၂၂၀၂၇၄၅၉၊

ပြည်ထောင်စုသမ္မတမြန်မာနိုင်ငံတော်
ရထားပို့ဆောင်ရေးဝန်ကြီးဌာန
မြန်မာ့မီးရထား

ပုဂ္ဂလိက လုပ်ငန်းရှင်များမှ အသစ်ရောက်ရှိလာမည့် တွဲ၊စက်ခေါင်းများဖြင့်ပြေးဆွဲမည့်လူစီးအမြန်ရထားများ၏ တွဲထိန်းနှင့် တွဲသန့်ရှင်းရေးလုပ်ငန်းဆောင်ရွက်ရန်အတွက်တင်ဒါခေါ်ယူခြင်း (အမှတ်(၅)အဆန်၊(၆)အစုန်နှင့်အမှတ်(၇၁)အဆန်(၇၂)အစုန်ရထားများ)

၁။ မြန်မာ့မီးရထားသည် ခရီးသည်ဝန်ဆောင်မှုအဆင့်တိုးမြှင့်နိုင်ရန်အတွက် ပုဂ္ဂလိကလုပ်ငန်းရှင်များမှ အသစ်ရောက်ရှိလာမည့် တွဲ၊ စက်ခေါင်းများဖြင့် ပြေးဆွဲမည့် လူစီးအမြန်ရထား၏ တွဲထိန်းနှင့် တွဲသန့်ရှင်းရေးလုပ်ငန်းဆောင်ရွက်ရန်အတွက် အဆင့်မြင့်သန့်ရှင်းမှုနှင့် တွဲထိန်းဝန်ဆောင်မှုလုပ်ငန်း လုပ်ကိုင်လိုသည့် လုပ်ငန်းရှင်များ၊ ကုမ္ပဏီများနှင့် လုပ်ငန်းဆောင်ရွက် သွားမည်ဖြစ်ပါသည်။

၂။ စိတ်ဝင်စားသူ ပြည်တွင်းပုဂ္ဂလိကလုပ်ငန်းရှင်များနှင့် ကုမ္ပဏီအဖွဲ့အစည်းများသည် တင်ဒါအဆိုပြုလွှာတွင် လုပ်ငန်းစဉ်အား အဆိုပြုဖော်ပြလျက် အောက်ပါအထောက်အထား၊ အချက်အလက်များနှင့်အတူ မြန်မာ့မီးရထား၊ ဒု-အထွေထွေမန်နေဂျာ(ထောက်ပံ့) ပစ္စည်းထိန်းချုပ်၊ ဗိုလ်တထောင်သို့ (၂၅-၄-၂၀၁၆)ရက်(၁၆း၀၀)နာရီ နောက်ဆုံးထား၍ ပေးပို့ပါရန် ဖိတ်ခေါ်ပါသည်။

(က) ပုဂ္ဂလိကလုပ်ငန်းရှင်အမည်နှင့် အဖွဲ့အစည်းအမည် (မြန်မာနိုင်ငံသားပိုင်ဖြစ်ရမည်) သို့ရာတွင် (လုပ်ငန်းကျွမ်းကျင်မှုလိုအပ်ချက်အရ နိုင်ငံခြားကုမ္ပဏီနှင့် ပူးပေါင်းဆောင်ရွက်နိုင်သည်)

(ခ) နိုင်ငံသားစိစစ်ရေးကတ်ပြားအမှတ်(မိတ္တူပူးတွဲ)နှင့် ဆက်သွယ်ရန်လိပ်စာ

(ဂ) ကုမ္ပဏီမှတ်ပုံတင်အမှတ်နှင့် ထုတ်ပေးသည့်ရက်စွဲ(မိတ္တူပူးတွဲ)

(ဃ) လုပ်ငန်းလိုင်စင်(မိတ္တူပူးတွဲ)

(င) လုပ်ငန်းတည်နေရာ(လိပ်စာအပြည့်အစုံ)

(စ) လုပ်ငန်းဆိုင်ရာအတွေ့အကြုံအသေးစိတ် (ပူးတွဲဆောင်ရွက်နိုင်မည့် နိုင်ငံခြားကုမ္ပဏီရှိလျှင် ထိုကုမ္ပဏီ၏ အတွေ့အကြုံဖော်ပြရန်)

(ဆ) ဘဏ္ဍာရေးနိုင်မာမှုနှင့် ပိုင်ဆိုင်မှုအထောက်အထား(မိတ္တူပူးတွဲ)

(ဇ) ဆောင်ရွက်မည့်လုပ်ငန်းအစီအမံ(Conceptual Plan) ပူးတွဲပါ(က) အစီအစဉ်ကို မှီငြမ်းတင်ပြနိုင်ပါသည်။

၃။ အသေးစိတ်အချက်အလက်များအား စုံစမ်းမေးမြန်းလိုပါက ရုံးချိန်အတွင်း အောက်ပါ တယ်လီဖုန်းနံပါတ်များသို့ ဆက်သွယ်စုံစမ်းမေးမြန်းနိုင်ပါသည်-

(၀၆၇-၇၇၀၅၄ ၊ ၀၆၇-၇၇၁၇၆၊၀၁-၃၈၅၆၄၈)

၄။ တင်ဒါပုံစံများကို အောက်ဖော်ပြပါဌာနများတွင်ရုံးချိန်အတွင်းဝယ်ယူနိုင်ပါသည်။

ဒုတိယအထွေထွေမန်နေဂျာ၊ထောက်ပံ့ဌာန
ကုန်သည်လမ်းနှင့်၅၁ လမ်းထိပ်ရန်ကုန်မြို့၊ဖုန်း-၂၉၄၃၅၂ ၊ ၂၉၁၉၉၄

ပျောက်ဆုံးကြောင်း	Nokia Solutions and Networks Myanmar LTDအမည်ဖြင့် Import ID အမှတ်-108681(30-4-2015)၏ မူရင်း စာရွက်စာတမ်းများ ပျောက်ဆုံးသွားပါသဖြင့် ဖုန်းနံပါတ် ၀၉-၂၅၄၃၄၂၇၅၇ သို့ ဆက်သွယ်ပါရန်။

ပြင်ဆင်ဖတ်ရှုပါရန်

၂၇-၁၂-၂၀၁၅ ရက်နေ့ ကြေးမုံသတင်းစာ၏ စာမျက်နှာကြော်ငြာ(၅)ကန့်ကွက်နိုင်ကြောင်း ကြော်ငြာအမှတ်စဉ်(၁၉)ဒေါ်စန်းစန်းမြင့်၏ အမည်ပြောင်းတွင်မြေကွက်အမှတ်(၁၂၁၂/က) နှင့်မြေကွက်လိပ်စာတွင်(၁၂၁၂/က)၊ထူးပါရုံ(၃) လမ်း၊(၁)ရပ်ကွက်ဟုအမှန်ဖတ်ရှုပါရန်။

ဒေါက်တာဆီ
စက်ပြင်သင်တန်း
(နေ့ထိုင်မှုအစမှ)
၂၂အနော်ရထာမြင့်သို့ကွင်းလမ်း၊
တာမွေမီးပွိုင့် အနီး၊ရန်ကုန်မြို့။
ဖုန်း- ၄၀၀၆၃၄ ၊ ၅၅၄၉၂၄
၀၉ ၅၀၅၂၁၁၅

အများသိစေရန် ကြေညာချက်

ရန်ကုန်တိုင်းဒေသကြီး၊ ဗဟန်းမြို့နယ်၊ ကုက္ကိုင်းရိပ်သာလမ်း၊ အမှတ်(၁၂-စီ)ဟုခေါ်တွင်သောမြေတိုင်းရပ်ကွက် အမှတ်(၃၆-အယ်လ်)၊ မြေကွက် အမှတ်(၁၁၇အက်ဖ်/၁ဒီ)၊ ဧရိယာ(၀. ၀၇၉)ဧကရှိ မြေပိုင်မြေအမျိုးအစားမြေကွက်နှင့် အိမ်အပါအဝင်၎င်း၏ဆက်နွယ်သည့်အကျိုးခံစားခွင့်အရပ်ရပ်အားလုံး။

အထက်ဖော်ပြပါမြေအိမ်သည်ကျွန်ုပ်၏မိတ်ဆွေဒေါ်ချယ်ရီ(ခ)ခင်လပြည့်(၁၂/ဗဟန(နိုင်)၀၀၄၀၄၀)အမည်ပေါက်လက်ဝယ်ပိုင်ဆိုင်လျက် ရှိသောမြေအိမ်ဖြစ်ပါသည်။ကျွန်ုပ်၏မိတ်ဆွေသည်ပြည်ပတွင်အလုပ်လုပ်ကိုင်နေသူဖြစ်၍အထက်ပါမြေအိမ်နှင့်ပတ်သက်ပြီးမည်သူကိုမျှလွှဲပြောင်းခြင်း၊ ရောင်းချခြင်း၊ပေါင်နှံခြင်း၊ငှါးရမ်းခြင်း၊ပေးကမ်းခြင်းတို့အပြင်အခြားမည်သည့်အကြောင်းကိစ္စမျှပြုလုပ်ပိုင်ခွင့်ပေးအပ်ထားခြင်းမရှိကြောင်းအများသိစေရန်ကြေညာအပ်ပါသည်။

ကျွန်ုပ်၏မိတ်ဆွေခွင့်ပြုချက်တစ်စုံတစ်ရာမရရှိဘဲပြုလုပ်ထားသည်ရှိသော် တည်ဆဲဥပဒေနှင့်အညီထိရောက်စွာအရေးယူဆောင်ရွက်သွားမည်ဖြစ်ကြောင်း အများသိစေရန် ညွှန်ကြားချက်အရ ကြေညာအပ်ပါသည်။

မချယ်ရီ(ခ)ခင်လပြည့်(၁၂/ဗဟန(နိုင်)၀၀၄၀၄၀)၏လွှဲအပ်ညွှန်ကြားချက်အရ -

ဒေါ်မိမိလှိုင်(LL.B)
တရားလွှတ်တော်ရှေ့နေ (စဉ် - ၅၃၅၄)
တိုက်(၈)၊ အခန်း(၇)၊ (မြေညီထပ်)၊ ဂျိုးဖြူလမ်း၊ စံပြဖဆပလရပ်ကွက်၊ မင်္ဂလာတောင်ညွန့်မြို့နယ်၊ ရန်ကုန်မြို့။ ၀၉-၇၃၀၃၉၁၁၇၊ ၀၉-၇၃၁၂၁၉၇၇

ကန့်ကွက်နိုင်ကြောင်းကြော်ငြာ

ရန်ကုန်မြို့၊ ဒဂုံမြို့သစ်(အရှေ့ပိုင်း)မြို့နယ်၊ မြေတိုင်းရပ်ကွက်အမှတ်(၁၂၂)၊ မြေကွက်အမှတ်-၄၃၅၊ မြေအကျယ် ပေ(၄၀×၆၀) ပါမစ်မြေကွက်(၁)ကွက် နှင့်တကွ ၎င်းမြေကွက်ပေါ်ရှိ အကျိုးခံစားခွင့်များအားလုံးကို မူလအမည်ပေါက် ပိုင်ရှင် ဒေါ်ကြည်ရွှေထံမှ ဦးရဲမင်းထွန်း [၁၄/ဟသတ(နိုင်)၁၉၈၄၂၆]ဆိုသူက ၁၈-၂-၂၀၁၅ရက်စွဲပါ အရောင်းအဝယ်ကတိစာချုပ်ဖြင့် ဝယ်ယူပိုင်ဆိုင်၍ လွှဲပြောင်းရောင်းချပိုင်ခွင့်ရှိကြောင်း ဦးရဲမင်းထွန်းမှ ဝန်ခံသဖြင့် ကျွန်ုပ်၏မိတ်ဆွေက အဆိုပါမြေကွက်ကို အပြီးအပိုင်ဝယ်ယူရန်အတွက် ရောင်းကြေးငွေတစ်စိတ်တစ်ဒေသကို စရန်ငွေအဖြစ် ပေးချေထားပြီးဖြစ်ပါသည်။ အဆိုပါ အရောင်းအဝယ်ကိစ္စနှင့်ပတ်သက်၍ ကန့်ကွက်လိုပါက တရားဝင်ခိုင်လုံသော အထောက်အထားစာရွက်စာတမ်းမူရင်းများဖြင့် ဤကြော်ငြာပါသည့်နေ့မှ (၇)ရက်အတွင်း ကျွန်ုပ်ထံသို့လာရောက်ကန့်ကွက်နိုင်ပါသည်။ သတ်မှတ်ရက်အတွင်း လာရောက် ကန့်ကွက်ခြင်းမရှိပါက အရောင်းအဝယ်ကိစ္စကို တရားဝင်ပြီးမြောက်အောင် ဆက်လက်ဆောင်ရွက်သွားမည်ဖြစ်ကြောင်း အများသိစေရန် အသိပေး ကြေညာအပ်ပါသည်။

လွှဲအပ်ညွှန်ကြားမှုအရ-
ဦးသိန်းဝင်း (LL.B) တရားလွှတ်တော်ရှေ့နေ(စဉ်-၈၃၄၀)
ဖုန်း-၀၉-၄၄၈၀၄၂၂၅၆
တိုက်(၂၈)၊ အခန်း(၃၀၆)၊ အောင်ဇေယျအိမ်ရာ၊
(၂၆)ရပ်ကွက်၊ ဒဂုံမြို့သစ်(တောင်ပိုင်း)မြို့နယ်၊ ရန်ကုန်မြို့။

စွမ်းအင်ဝန်ကြီးဌာန
မြန်မာ့ရေနံဓာတုဗေဒလုပ်ငန်း

ဓာတ်မြေဩဇာများကို စက်ရုံမှထုတ်ယူရန် သက်တမ်းကျော်လွန်ခြင်းအတွက် ဂိုဒေါင်တွင်းထားသိုခ သတ်မှတ်ကောက်ခံမည်ဖြစ်ကြောင်းကြေညာခြင်း

၁။ မြန်မာ့ရေနံဓာတုဗေဒလုပ်ငန်း ကြီးကြပ်မှုလက်အောက်ရှိ ဓာတ်မြေဩဇာစက်ရုံများမှ ယူရီးယားဓာတ်မြေဩဇာများကို ဖြန့်ဖြူးရောင်းချရာတွင် ငွေပေးသွင်းပြီး သတ်မှတ်ရက်အတွင်း ထုတ်ယူခြင်းမရှိပါက ထုတ်ယူရန်ကျန်ရှိသည့် ဓာတ်မြေဩဇာတစ်အိတ်လျှင် တစ်အိတ်တန်ဖိုး၏ ၁% အား ဂိုဒေါင်တွင် တစ်ရက်ထားသိုခအဖြစ် သတ်မှတ်ကောက်ခံမည်ဖြစ်ကြောင်း ကြေညာအပ်ပါသည်။

၂။ အသေးစိတ်သိရှိလိုပါက မြန်မာ့ရေနံဓာတုဗေဒလုပ်ငန်း၊ ကုန်ထုတ်လုပ်မှုဌာန ဖုန်း-၀၆၇-၄၁၁၀၉၃သို့ နေ့စဉ်ရုံးချိန်အတွင်း ဆက်သွယ် မေးမြန်းနိုင်ပါသည်။

မြန်မာ့ရေနံဓာတုဗေဒလုပ်ငန်း

ကြော်ငြာ

Modern Myanmar Travels — သက်ြန်ခရီးစဉ်များကိုကြောင်းရောင်းပြီ

+ ဧောင်ကြီး-အင်းလေး-ရွှေတော်ကဘူ 140000 | ခရီးစဉ်အားလုံး
+ ပုဂံ၊ ပုပ္ပါး၊ ရှုယ်တော်လေးဆူ ပဒုတ္တူ 90000 | Hotel Package
+ မန္တလေး၊ စစ်ကိုင်း၊ မုံရွာ၊ အလောင်းတော်ကဿပ 140000 | Mar25, Apr 8,11,12,17
+ ထားဝယ်ရှင်ကိုးရှင်၊ မောင်းမကန်၊ ဖျာချစ် 180000
+ မော်တင်စွန်းဘုရားဖူး၊ ငွေဆောင်ကမ်းခြေ (၃ရက်) 45000
09-450047016, 09-253540004

ရွှေပင်ကူ
Mar၁၈ ၊ ၁၉
09-49209030, 09-5 ...

မိုးမြင့်ကြယ်
ကျိုက်ထီးရိုး (နေ့တို/ဦးရေ) 35000
ရောင်းသာ Guest (ဦးရေ) 40000, Hotel (ဦးရေ) 50000
ငွေဆောင် (Hotel+ကား) 40000
ကားမျိုးစုံစင်းလုံးငှားစီစဉ်ပေးသည်။
01-549380, 09-5093704, 09-450012971

GOLDEN TRIANGLE Travels & Tours
* ရန်ကုန်-မဲဆောက်-ချင်းမိုင်-ချင်းရိုင်-ဖန်ကောက်-အယုဒ္ဓယ-မဲဆောက်-ရန်ကုန် (4.5 သိန်း)
(ကားဖြင့်သွားပါမည်) 8D/7N 12 - April - 2016
Ph : 09 4000 11689 / 09 7800 34656

ရွှေစီးကူး Travels — 09423722092, 43197550, 263434391 — April 1 / 8 / 11 / 17
ရွှေတော်၊ ပုဂံ၊ ပုပ္ပါး 75000 + တောင်ကြီး၊ အင်းလေး၊ ပင်းတယ 75000
ရွှေတော်၊ ပုဂံ၊ ပုပ္ပါး၊ အလောင်းတော် 95000 + တောင်ကြီး၊ အင်းလေး၊ ကျိုက်တော် 90000
ရွှေတော်၊ ပုဂံ၊ တောင်ကြီး၊ အင်းလေး 100000 + ထားဝယ်၊ ... 350000
ရွှေတော်၊ ပုဂံ၊ မန္တလေး၊ ပြင်ဦးလွင် 95000 + မန္တလေး၊ ... 100000
မန္တလေး၊ ပြင်ဦးလွင်၊ မုံရွာ၊ အလောင်းတော် 75000 + ... 130000

ဆောင်းနှင်းမိုး
Ph : 09 448004288, 09 448004289

GOLDEN STAR ခရီးသွားလုပ်ငန်း
◆ ကျိုက်ထီးရိုး/ချောင်းသာ/ငွေဆောင်
Ph: 209200, 544383, 430480, 705968, 703448

TRAVEL VILLAGE အဆင့်မြင့် ခရီးသွားလုပ်ငန်း
တောင်ကြီး-အင်းလေး-ကလော-ပင်းတယ March 24(155,000Ks)/April 12,17(189,000Ks)
ပုဂံ(ရှုယ်တော်လေးဆူ)-ပုပ္ပါး-ပဒုတ္တူ March 24(155,000Ks)/April 12,17(189,000Ks)
ပုဂံ(ရှုယ်တော်လေးဆူ)-ပုပ္ပါး March 25(99,000Ks) /April 17 (99,000Ks)
မန္တလေး(ကျောက်စိမ်း)-ပြင်ဦးလွင်(ဖိုးဒုတ်) March 25(155,000Ks) /April 12,17(180,000Ks)
မန္တလေး-ပြင်ဦးလွင်-မုံရွာ(အလောင်းတော်) March25(98,000Ks) /April 12,17(195,000Ks)
(35,000 Ks)
(35,000 Ks)
(30,000 Ks)
Scania Car
Hot Line : 09 451188061, 09 450286728, 09 961413999

TRIWAVE Travels & Tours 09-2574 20127 09-2540 74927
Mar 22-23 ဘားအံ-ကျိုက်ထော်-ဆဒ္ဒန်ဂူ (33000 Ks)
Mar 25-27 ငွေဆောင်ကမ်းခြေ (79000 Ks) - Ocean Blue Hotel
Apr 12-16 တောင်ကြီး-အင်းလေး-ကလော-ပင်းတယ (165000 Ks) - 81 Hotel Inlay
Apr 17-20 ပုဂံ-ပုပ္ပါး (95000 Ks) - Floral Breeze Hotel Bagan
Discount

ကျိုက်ထီးရိုး (ငွေရဲ)-ရွှေကြေးစည် သင်္ကြန် 8,11,12,17
01-240860/01-372290 09-49282825, 09421029191

MIRA TRAVELS သင်္ကြန်ခရီးစဉ်များ
အင်ဒိုနီးရှားနိုင်ငံ ဘာလီကျွန်း 11-15 Apr (၅)ရက် USD 1400
ကိုရီးယား 09-17 Apr (၉)ရက် USD 2200
ပတ္တရား + ဖန်ကောက် + အယုဒ္ဓယ 14-19 Apr (၆)ရက် USD 680
မော်လ်ဒိုက်ကျွန်း 12-15 Apr (၄)ရက် USD1970+
ဖူးခက်၊ မလေးရှား၊ စင်ကာပူ၊ ဒူဘိုင်း၊ အမေရိကား၊ ဟောင်ကောင်၊ မကာအို၊ ဂျပန်၊ ဗီယက်နမ်၊ ကမ္ဘောဒီးယား၊ ဥရောပ၊ သြစတေးလျ အစရှိသော နိုင်ငံများသို့ သီးသန့်ခရီးစဉ်များလည်း စီစဉ်ပေးလျက်ရှိပါသည်။
Phone: 01-392919, 01-395797, 09-5002362, 09-260066698, 09-976880244

ကိုသန့်ဇင်
CAR RENTAL
ကားမျိုးစုံကို ခရီးစဉ် လချုပ် အချိန်ပိုင်း ငှားသည်။ ယာဉ်ပိုင်ရှင်များလည်း ဆက်သွယ်ပါ။
Ph:09-43117680, 09-5059821

ရေယာဉ်ကိုယ်စားလှယ်ယူလိုသူများဆက်သွယ်ရန်
Ph : 09 448026388

EL Dorado Travel
Mar-25 (3N/4D) 119000/-
Mar-25 (3N/4D) 119000/-
Mar-25 (4N/5D) 160000/-
Mar-25 (4N/5D) 179000/-
April- 9 to 15 (6N/7D) 320000/-
April-11 /16 (5N/6D) 280000/-
April-10 /14 (4N/5D) 190000/-
April-10 /14 (4N/5D) 190000/-
April-10 /14 (4N/5D) 190000/-
Ph: 09 972447645, 09 799652510, 09 259256647, 01 500424

POPULAR STAR Travel & Services
Travel Beyond Your Dream
၂၀၁၆ ပျော်ရွှင်ဖွယ် သင်္ကြန် ခရီးစဉ်များ

တောင်ကြီး-အင်းလေး-ကလော-ထမ်းဆွမ်း-ရွှေတော်-ပုဂံ Apr 10 (၅ည၆ရက်) - ...
တောင်ကြီး-အင်းလေး-ပင်းတယ-ကလော-ထမ်းဆွမ်း-ရွှေတော် Apr 13 (၅ည၅ရက်) - ...

မန္တလေး-ပင်းကွန်း-ရေပြာအိုင်-ကျောက်စိမ်းစေတီ-ပြင်ဦးလွင်-ပုဂံ Apr 12 (၅ည၆ရက်) - ...
Ph : 09 5129134 (HOT LINE) , 01 2301866

Royal Silver Swan Travel & Tour (SS Tour)
အဆင့်မြင့်တုရားဖူးခရီးသွားလုပ်ငန်း
❖ ပြင်ဦးလွင် - မန္တလေး - စစ်ကိုင်း
March 25 (130,000ks) | April 8, 15 (145,000ks)
❖ တောင်ကြီး - အင်းလေး - ပင်းတယ - ရွှေတော်
March 25 (140,000ks) | April 8, 15 (165,000ks)
❖ မန္တလေး - ကျောက်စိမ်းဘုရား - စစ်ကိုင်း - မုံရွာ - အလောင်းတော်ကဿပ
March 25 (130,000ks) | April 8, 15 (165,000ks)
(Set Menu)
Ph - 09-5403301, 09-43177431, 09 448538650

သဲ၊ မြေစိ ကျောက်စရစ်

လိုအပ်သူများအတွက်သတင်းကောင်း
အထူးဈေးနှုန်းဖြင့်ရောင်းရန်ရှိသည်။
09 78 680 6088
09 79 889 4301

ကွန်ပျူတာ စနစ်ဖြင့်ထိန်းသော
MECHANICAL CAR PARKING
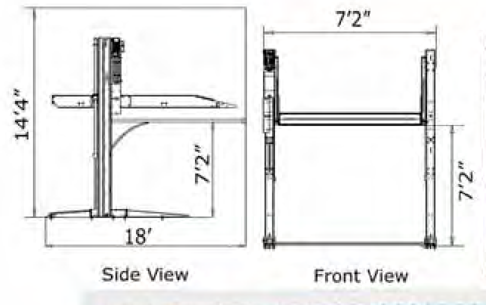

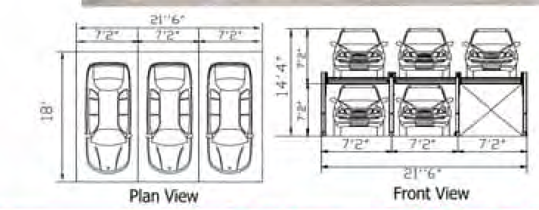

TPW
No. (31), Room (5), 7 Miles, Pyay Road, Yangon
T: 09.259.81.36.36
: 09.259.81.37.37
: 09.259.81.46.46
အမှတ်(၃၁)၊ အခန်း (၅)၊ ၇မိုင်၊ ပြည်လမ်း၊ ရန်ကုန်။

24/7 Service
Electric & Plumbing
ရေနှင့် လျှပ်စစ်မီး ကိစ္စများကို
အခမဲ့
ဖြင့် တိုင်ပင်ဆွေးနွေးနိုင်ပါသည်
SPECIAL OFFERS
Now to April 30

ဆက်သွယ်ရန်
09-250 066172
09-250 066173
09-250 066174
09-316 61552
09-316 61553
TYW & ASSOCIATES

Thingyan Water Festival...
Additional Flight
Effective from 9 th April 2016 to 20th April 2016
Yangon - Mandalay, Mandalay - Yangon
DAILY FLIGHT
FLIGHT NO. | SECTOR | DEPERATURE | ARRIVAL
K7 406 | Yangon - Mandalay | 0700 | 0825
K7 407 | Mandalay - Yangon | 0840 | 1005
from
USD 38++
One Way
Limited Seat
Terms & Conditions Apply
we accept: VISA MasterCard MPU
AIR KBZ
FLYING BEYOND EXPECTATIONS
AIR KBZ Limited
Reservation Hot Line: (01) 9670007
No. 147, (5)Quarter, (8½)Mile, Pyay Road, Mayan Gone Township, Yangon.
Office: (01) 9670014~20, (09) 73177805, Facsimile: (01) 662627
Email: info@airkbz.com.mm
:www.facebook.com/AIRKBZ
Mandalay Office
No. 127, Corner of 30th x 65th,
Chan Aye Tharzan Township, Mandalay.
Office: (02) 24861, 62, (09) 974488700, (09) 477121773
Facsimile: (01) 24862

Midea
Louver Position Memory
မူလ setting ကိုပြန်ချိန်ပေးသော
မှတ်ဉာဏ်စနစ်
Vitamin C Filter
စိတ်ဖိစီးမှု လျော့နည်းစေ၍
အသားအရေကိုစိုပြေစေခြင်း
TURBO
Turbo Mode
အအေးမြန်စေသောစနစ်
2 YEAR PARTS WARRANTY M-Care
3 YEAR SERVICE WARRANTY M-Care
3 YEAR WARRANTY on compressor M-Care
Midea ထုတ်ကုန်ပစ္စည်းများအကြောင်းကို
ပိုမိုသိရှိလိုပါက ကျွန်ုပ်တို့အားဆက်သွယ်နိုင်ပါသည်။
YANGON 01 2303013
MANDALAY 02 30791
ရာသီအလိုက် Promotion များကို Midea Facebook Page
တွင်ဝင်ရောက်လေ့လာနိုင်ပါသည်
WWW.FACEBOOK.COM/MIDEA.IN.MYANMAR/

ကြော်ငြာ

UNIQUE

UNIQUE STAR TRAVELS & TOURS

Cambodia - Bangkok (6D) ($ 550)
Phuket - Bangkok (6D) ($ 550)
Chiangmai-Bangkok (6D) ($ 450)
Bangkok-Phuket-Chiangmai ($ 650)
Chiangmai (4D) ($ 350)
Phuket (4D) ($ 350)

Bangkok-Pattaya-Ayuttaya (6D)
[Tiger Zoo, Alcaza Show, Nong Nooch Garden, Coral Island , Kao Chee Chan, King Power, Dream World, Safari World, Emerald Buddha, Baiyoke Sky Dinner, Cruise Dinner, Ayutthaya]
Mar: 23 , 26 / Apr: 2 ($ 350 / $ 400)
Apr: 10, 11, 12, 13, 14 ($ 400/ $ 450)

Europe Apr: 9, 12 ($ 4200)	America Apr: 8,12 ($ 5700)	Australia Apr:10,13 ($ 3400)	Greece Apr: 9,12 ($ 3700)
Bali Apr:12,14 ($ 950)	Japan Apr:11,12,13 ($ 2900)	Singapore Apr:11,14 ($ 900)	Hongkong Apr:10,11 ($ 1600)
Thai-Cambodia-Vietnam Apr:10,13,14 ($ 1300)	Cambodia-Vietnam Apr:11,13,14 ($ 950)	Vietnam Apr: 9,11,13 ($ 650)	
Thai-S'pore-Malay Apr:10,13,14 ($ 1300)	Singapore-Malay Apr:10,11,13,14 ($ 950)	Langkawi-S'pore Apr:11,13,14 ($ 1200)	

Yangon/Mandalay-Bangkok Airticket များကိုလက်ကားဈေးဖြင့်ရောင်းချနေပါသည်။

70/A, Kabaaye Pagoda Rd,860 4964-65-66, 708 353, 705 723, 09 7310 9133- 44- 55- 66.
No(126), 42th Street, 83rd x 84th St, Mandalay.Ph: 099 - 7200 3797, 09 - 514 8079.

မြန်မာမြတ်ချယ်ရီ Travel & Tours
01-551240, 09-5003647

- ဗီယက်နမ် - ကမ္ဘောဒီးယား (March 30) (Flight) (6D /5N) $595
"သကြင်္န်ခရီးစဉ်များ" အားလုံးအပြီးအစီး Package
တားအိုးထည့်ပွားသည်
- ဗီယက်နမ် -ကမ္ဘောဒီးယား (April 10)(8D /7N) $ 795
-ဗီယက်နမ်- တန်ဂွင်း-ဟလောင်းဘေး-ဟိုချီမင်း-မဲခေါင် (April 10)(8D /7N) $ 895
-တရုတ်ပြည်-ရွှေလီ-ကြယ်ဂေါင်-မန်စီ-ဝမ်တိန် -ကျောက်စိမ်း 350000Ks
ကုမ္ပဏီများအတွက်အထူးဈေးနှုန်းဖြင့် စီစဉ်ပေးသည် (April 11)(7D /6N)
အမှတ်(၁၂၂/၁၂၄၊ကျိုက္ကဆံလမ်း၊တာမွေ။ Fb: Myanmar Myat Cherry Travel & Tours

---

အင်းလေးရှစ်သူ (Travels & Tours)

တောင်ကြီး၊ အင်းလေး၊ ပင်းတယ၊ ကလော၊ ထမ်စမ်း	(Mar-25/Apr-1/29)	135,000/-
ထားဝယ်၊ ရှင်ကိုးရှင်၊ မောင်မကန်	(Mar-25/Apr-29)	135,000/-
ပုဂံ၊ ရွှေဆံတော်စေတီ၊ ပြည်ပြည်၊ ပုပ္ပါး၊ ပခုက္ကူ	(Apr-1/29)	135,000/-
အလောင်းတော်ကဿပ၊ မန္တလေး၊ စစ်ကိုင်း၊ ကျောက်နဂါး	(Mar-25)	135,000/-
ရွှေကျင်၊ ချင်းပြည် (နတ်မတောင်)	(Mar-22/Apr-12)	160,000/-
တောင်ကြီး၊ ပုဂံ	(Apr-12) Hotel-3N	170,000/-
တောင်ကြီး၊ လွိုင်ကော်၊ အင်းလေး	(Apr-8) Hotel-3N	175,000/-

Ph : 09 979252121,09 421030814,09 979252020,09 979252424

ပြည်နိုင်ရတနာ အထူးခရီးစဉ်
သကြင်္န်ခရီးစဉ်များ ကြိုတင်လက်မှတ်ရောင်းပြီ
- အင်းတော်ကြီး ရွှေမဥ္ဇူဘုရားပွဲနှင့်အလောင်းတော်ကဿပ
မြစ်ကြီးနား၊မြစ်ဆုံ၊ရွှေဘို၊မုံရွာ၊စစ်ကိုင်း၊ကျောက်စိမ်းဘုရား(၈)ရက် Mar-19,Apr-12
- မန္တလေး၊ပြင်ဦးလွင်၊လားရှိုး၊မူဆယ်၊ရွှေလီ၊မန်စီ(၇) ရက် Apr-11
- ရွှေစက်တော်နှင့်စကြိုန်းတံ၊ နဂါးပွက်ကျောင်းတော်ရာ ပြည်ဘုရား(၃) ရက်
- အလောင်းတော်ကဿပ၊မန္တလေး၊မုံရွာ၊ကျောက်စိမ်းဘုရား(၃)ရက် ပြင်ဦးလွင်ပါလျှင်(၅) ရက်
- ရွှေစက်တော်၊ပုဂံ၊ပုပ္ပါး၊ရွှေစက်တော်ရှာ၊ပခုက္ကူ(၄)ရက်
- တောင်ကြီး၊အင်းလေး၊ပင်းတယ၊ကက္ကူ၊ထန်းစမ်း(၄)ရက်
- ထားဝယ်၊ရှင်ကိုးရှင်၊ပေါ်လဖြူ၊ကျိုက်ပီကော်စဲ (၆)ရက်
ခရီးစဉ်အားလုံး Mar-11,18,25 Apr-1,8,11
09-250269946,09-73159071 "ကားစင်းလုံးငှားသည်"

DADDY Travels & Tours
အဆင့်မြင့်ဘုရားဖူးနှင့် အပန်းဖြေခရီးသွားလုပ်ငန်း
Hot Line: 01-380914, 09- 448001903

ပျော်ရွှင်စရာ သင်္ကြန်အားလပ်ရက် ခရီးစဉ်များ . . .

- တောင်ကြီး-အင်းလေး-မင်းတာယ-ကလော-ပုဂံ-ရွှေဆံတော်လေးဆူ (ပြေ၁၂)-(၅ည/၆ရက်)-၁၈၉,၀၀၀/-
- တောင်ကြီး-အင်းလေး-ပင်းတယ-ကလော-မန္တလေး-ပြင်ဦးလွင်-ကျောက်စိမ်းဘုရား(ပြေ၁၁)-(၅ည/၆ရက်)-၁၈၉,၀၀၀/-
- ပုဂံ-ပခုက္ကူ-ညောင်ဦး(ရွှေဆံတော်လေးဆူ)၊ပြည်ငါးပြည်-ပုပ္ပါး (ပြေ၁၂)-(၄ည/၅ရက်)-၁၆၀,၀၀၀/-
- အလောင်းတော်ကဿပ-မုံရွာ-စစ်ကိုင်း-ပုဂံ-ပုပ္ပါး-မန္တလေး(ပြေ၁၂)-(၅ည/၆ရက်)-၁၈၀,၀၀၀/-

ကံစမ်းမဲ အစီအစဉ်လေးတွေလည်းပါတယ်နော် "ကြိုတင်လက်မှတ် စတင်ရောင်းချနေပါပြီ"
လိပ်စာ -အမှတ် ၂၇၊ဗဟန်းလမ်းမကြီး၊မြို့မရပ်ကွက်၊ဗဟန်းမြို့နယ်၊ရန်ကုန်။

GO & GO Travels and Tours

ဗီယက်နမ် - ကမ္ဘောဒီးယား - လာအို	11 April
ဟောင်ကောင် - မကာအို - ဗန်ကောက်	10 April
စင်ကာပူ - မလေးရှား - ဗန်ကောက်	12 April
ကိုရီးယား - ဂျပန် - ဗီယက်နမ်	10 April

အမေရိက	April 9
ဥရောပ	April 10
ကိုရီးယား	April 10
ဒူဘိုင်း	April 11
ဂျပန်	April 14
ဩစတြေးလျ	April 25
အင်္ဂလန်	June 17

April (8 to 15) အတွင်းထွက်မည့်အာရှခရီးစဉ်များ
ဗန်ကောက် ကမ္ဘောဒီးယား ဗီယက်နမ် စင်ကာပူ ကတ်ရှ်မီးလ်(အိန္ဒိယ) ဗုဒ္ဓဂါယာ
Leisure Trip & Star Cruise Tour
မော်ရိုက် 4 Days | ဘာလီ 4 Days | ဖူးခက် 4 Days
စင်ကာပူ-ပီနန်-လန်ကာဝီ (4 Days)
01 292465 ,095154804, 09262417042, 09252586021

Home Since 1996
နှစ်သစ်ကူး သင်္ကြန်အကြို Double Promotion
ပါကေး အစားထိုး ကြမ်းခင်း

BUY! → 2 FREE
** Selected Items Only

Wallpaper

PVC Skirting
* Stock Limit အတွင်းသာ

ရန်ကုန် (အောင်ဆန်းကွင်း) ဖုန်း - 09 730 84 840 , 09 730 84 841
ရန်ကုန် (သီရိရတနာ) မြောက်ဥက္ကလာပ။ ဖုန်း - 09 79 700 70 88, 09 79 700 70 99
ရန်ကုန် (လေးထောင့်ကန်) ဖုန်း - 09 79 700 70 73 , 09 79 700 70 83
မော်လမြိုင် (မြေနီကုန်းကားဝင်းအနီး) ဖုန်း - 09 79 58 999 80, 09 79 58 999 81
(ပဲခူး) မဟာမြိုင်မှတ်တိုင်။ ဖုန်း - 09 79 700 70 75 , 09 79 700 70 85
(နေပြည်တော်) ၊ပုဗ္ဗသီရိ။ ဖုန်း - 09 79 5900 170 , 09 79 5900 146
(တောင်ကြီး) ရွှေသူဌေးကုန်း။ ဖုန်း - 09 79 700 70 79 , 09 79 700 70 89
(မုံရွာ) ဗိုလ်ချုပ်လမ်း။ ဖုန်း -09 79 700 70 87 , 09 79 700 70 97

မြတ်သူ Travel & Tours
09 5144756, 09 793144756

မန်းရွှေစက်တော်၊မင်းဘူး၊မကွေး၊ပြည်၊ဘုရားစုံ	Apr 1, 12, 13	90000/-
ရွှေစက်တော်၊ ပုဂံ၊ ပခုက္ကူ၊ ဘုရားစုံ	Apr 12, 13	160000/-
စစ်တွေ၊ မြောက်ဦး၊ ကျောက်တော်၊ ဝေသာလီ	Apr 12, 13,	190000/-

ခရီးစဉ်များအလိုက် ကားမျိုးစုံ ငှားရမ်းနိုင်ပါသည်။

တစ်ချက်တည်းကျင်းဝင်

၁၅-၃-၂၀၁၆ရက်တွင် YCDC ငွေသော်တာကွင်း၌ ကစားနေသော မြန်မာပြည်သား ကုမ္ပဏီပိုင်ရှင် KN ဦးတင်ဝင်းသည် ကစားဖော် ဦးဝင်းမြင့်၊ ဦးဝင်းဇော်အောင်တို့နှင့် ကစားရာ ကျင်းအမှတ်(၅)ကို PRGR Wood (3) ဖြင့် PRGR ဘောလုံး No.1ကို ရိုက်လိုက်ရာ တစ်ချက်တည်းကျင်းဝင်သွားသောကြောင့် ကျင်းဝင်သွားခြင်းအပေါ် ဆုချီးမြှင့်ကြပါသော ကုမ္ပဏီအားလုံးကို ကျေးဇူးအထူးတင်ရှိပါကြောင်းနှင့် ကျွန်ုပ်ကံကောင်းသလို အားလုံးကံကောင်းကြပါရန် ဆုတောင်းမေတ္တာပို့သလိုက်ပါသည်။

KN ဦးတင်ဝင်း

အောင်နိုင်သူ မဟာစိန် ကုမ္ပဏီလီမိတက်
Winner Super Diamond Pile Co., Ltd.
W.S.D Group

W.S.D Pile

Licence No.PL-12
လူကြီးမင်းတို့၏အဆောက်အဦများနှင့် စက်ရုံများတွင် ပိုင်ရိုက်ခြင်း၊Bored Pile,လုပ်ငန်းများ ဆောင်ရွက်လိုပါက ဆက်သွယ်ဆောင်ရွက်နိုင်ပါသည်။

Add: အမှတ်(၅၆)၊ မြေညီထပ်၊ ၄၄လမ်း၊ ဗိုလ်တထောင်မြို့နယ်၊ ရန်ကုန်။
Ph:01-381964, 09-73131288, 09-73150482, 09-977909888, 09-250499988
Off: Ph- 09-250 288811, FAX: 01-381964, Email: wsdmyanmar@gmail.com

ကြော်ငြာ

Asia Top 0943164118, 09421099574, 098635520

- ဖော်တင်ရွှင်းဘုရားပွဲတော်နှင့် ငွေတောင်ကမ်းခြေ 45000 ကျိုက်ထီးရိုး/ချောင်းသာ
- ပန်းရွှေစက်တော်၊ ပစ္စေကြသလွန်၊ ကျောင်းတော်ယာ၊ တက္ကိုးတောံ၊ နဂါးပွက်၊ ပြည်ဘုရားစုံ 45000
- ရွှေစက်တော်၊ အလောင်းတော်ကဿပ၊ စစ်ကိုင်း၊ မုံရွာ လမ်းဘုရားစုံ 75000
- ရွှေစက်တော်၊ ပုဂံ (စွယ်တော်လေးဆူ)၊ ညောင်ဦး၊ ပုပ္ပါး၊ ပခုက္ကူ-သီဟိုဠ်ရှင် 70000
- အလောင်းတော်ကဿပ၊ မန္တလေး၊ စစ်ကိုင်း၊ မုံရွာ 55000 ဆက်၍- ဖြင်ဦးလွင်ပါ 75000
- တောင်ကြီး၊ အင်းလေး၊ ပင်းတယ၊ ကုံလုံ၊ ဆမ်းခေမ်း၊ ကက္ကူ၊ တောင်ပေါ်တန်းဘုရားစုံ 65000
- ထားဝယ်ရှင်ကိုးရှင်၊ မောင်းမကန်ကမ်းခြေ၊ ပျော်ရစ်၊ ကျိုက္ကမီ၊ စက်ခဲကမ်းခြေ 100000
- ပုဂံ (စွယ်တော်လေးဆူ)၊ ညောင်ဦး၊ ပုပ္ပါး၊ ပခုက္ကူ-သီဟိုဠ်ရှင် 60000 အပတ်စဉ်-သောကြာ
- မော်လမြိုင်၊ ကျိုက္ကမီ၊ စက်ခဲကမ်းခြေ၊ လမ်းဘုရားစုံ 25000 ကားမျိုးစုံငှားရမ်းပေးပါသည်။
- ရခိုင် မြောက်ဦး၊ ကျောက်တော်၊ စစ်တွေ၊ ပေလီ၊ ကမ်းသာယာ 140000 ခရီးစဉ်အားလုံး Air-con ကားဖြင့်

Polar Travel & Tours 09-73131015 09-440999121 09-799509810

တောင်ကြီး၊ အင်းလေး၊ ပင်းတယ၊ ပုဂံ၊ ပုပ္ပါး	Apr-12		၁၈၅၀၀၀ (စရိတ်ငြိမ်း)
(၄ညအိပ်-၅ရက်)-ခရီးစဉ် Three Star Hotel တည်း ၊ အဆင့်မြင့်စားသောက်ဆိုင်တွင် ကျွေး			
ဂေါ်ရန်ဂျီကျွန်း	Mar-25, Apr-1	(အပတ်စဉ်သောကြာ) (၂ည-၃ရက်)	၆၅၀၀၀ (စရိတ်ငြိမ်း)
ဘားအံကျုံထော်ရေပူစခန်း(ဆွန်ဂု)	Mar 26, Apr 2 (အပတ်စဉ်စနေ)		၃၅၀၀၀ (စရိတ်ငြိမ်း)

သာဝရ ခရီးသွားလုပ်ငန်း ရွှေစက်တော်၊ ရခိုင်၊ မြောက်ဦး၊ စစ်တွေ၊ ပေလီ

(ရွှေစက်တော်)(ပုဂံ၊ ပုပ္ပါး)(အလောင်းတော်ကဿပ(၆)ရက်)(မန္တလေးကျောက်စိမ်းဘုရားမုံရွာ(၃)ရက်) မိုးကုတ်(၄)ရက်၊ (တောင်ကြီးအင်းလေးပင်းတယ(၄)ရက်)(ကျိုက်ထီးရိုး(၅)ရက်)အားလုံး(၁၀၁၂)ရက်၊ (ထားဝယ်ရှင်ကိုးရှင်မောင်းမကန်ပျော်ရစ်ကမ်းခြေ)(ကန်ရွှေတောင်)(ကန်တော်ကျီးအလုပ္ပမ)(ကျိုက်ထီးရိုး)မော်လမြိုင်ကျိုက္ကမီစက်ခဲ)(ပြည်အရောက်တော်)(နဂါးရုပ်တောင်)(ဖားလုံ)(ဖော်တင်ရွှင်းချောင်းသာ)(ဖော်တင်ရွှင်းငွေဆောင်)(ကလောပ္ပသ မုံရေး)(ရိုးစရောက်နှုန်း ရှင်းပြည့်နယ်ဟားခါး(၇)ရက်) အင်းတော်ကြီးရွှေမြင်ဘုရားပွဲ မေမေ ပလီဖြစ်ဆုံ မြစ်ကြီးနား (လားရှိုး၊ မူဆယ်၊ နမ့်ခမ်း) (အလောင်းတော်ကဿပ၊ ရွှေစက်တော်) Hotel, Guest House စားတည်း(ငြိမ်း)။ အမှတ်(၄၄၄/၃) ရွှေဘုံသာအဆက်လမ်း Ph- 09250570004, 09260360066, 09 260360006

Budget Tour (စိုးစံ)အဆင့်မြင့်ခရီးသွားလုပ်ငန်း

09264450022, 09264450033/ (ရုံးချိန် 09262995100)

● အပတ်စဉ် (နေ့ချင်းပြန်) ●မော်လမြိုင် ●ဘားအံ ●ချောင်းသာ ● ကျိုက်ထီးရိုး	(၅၀၀၀၀ ကျပ်)
● အပတ်စဉ် (၃ည/၄ရက်) ●ရွှေစက်တော်	(၁၄၀၀၀၀ ကျပ်)
● အပတ်စဉ် (၃ည/၄ရက်) ●အလောင်းတော်ကဿပ	(၁၄၀၀၀၀ ကျပ်)
● လစဉ် (၂ည/၃ရက်) ဘားအံ၊ မြဝတီ၊ မဲဆောက် (ထိုင်း)	(၁၅၀၀၀၀ ကျပ်)
● လစဉ် ပုဂံ (စွယ်တော်လေးဆူ)၊ ညောင်ဦး၊ ပုပ္ပါး (၃)ည/(၄)ရက်	(၁၅၀၀၀၀ ကျပ်)
● လစဉ် တောင်ကြီး၊ အင်းလေး (၃)ည/(၄)ရက်	(၁၅၀၀၀၀ ကျပ်)
● လစဉ် မန္တလေး၊ စစ်ကိုင်း၊ မြင်ဦးလွင် (၃)ည/(၄)ရက်	(၁၅၀၀၀၀ ကျပ်)

စရိတ်ငြိမ်း / ၆ယောက်/ ၁၂ယောက် သီးသန့်မော်တော်ယာဉ်များဖြင့်လည်းကောင်း အုပ်စုလိုက်များဖြင့် သွားလိုသည့်ခရီးစဉ်များကို စိတ်ကြိုက်စီစဉ်ပေးသည်။

ရွှေတိုက်ရွှေဆောင် 09 449250191

၀၉ ၇၃၀၃၇၁၃၇၊ ၀၉ ၇၃၀၅၅၁၀၉၈ ၀၁-၅၁၀၈၅၁၊ ၀၉ ၅၂၀၀၆၆၉၃

မတ်-20 / ဧပြီ-11, 30/ မေ-20,31

- ဘုန်ကောက်မြို့ဘုရား၊ အယုဒ္ဓယ၊ ကန်ချနာဘူရီ၊ ဘုတ်ကျွန်းကမ်းခြေ၊ ထားဝယ်ရှင်ကိုးရှင် ၃၅ ခန်း
- အင်းတော်ကြီး၊ ရွှေမျှ၊ မြစ်ကြီးနား၊ မြစ်ဆုံ၊ မိုးကုတ်၊ အညာသီဟတော၊ လိုက်ရူတော်၊ ကင်းချောင်း၊ မြင်ဦးလွင်၊ ကျောက်စိမ်း၊ ဧပြီ ၁၂ ခန်း
- ရွှေစက်တော်၊ ပုပ္ပါး၊ ပုဂံ၊ စွယ်တော်လေးဆူ၊ ပခုက္ကူ၊ မုံရွာ၊ အလောင်းတော်၊ မောင်းသန္တရွှေ၊ ရွှေဘိုစစ်ကိုင်းကျောက်စိမ်း ... ၈၅၀၀၀၊ ပေလီ-၇၀၀၀၀

သကြန် မင်္ဂလာနိဗ္ဗူ၊ ရွှေမချူး၊ ကြာရတော လက်မှတ်ရောင်းပြီ

အင်းတော်ကြီး၊ မြစ်ကြီးနား၊ မြစ်ဆုံ

ကချင်ပြည်နယ်၊ မြစ်ကြီးနား၊ ပေါ၊ ဗလီဘူဖြစ်ဆုံ၊ ကာရိန်နော်၊ ပနော်တိုင်၊ ဖိတ်ပေါင်း၊ စုဆော်၊ မဟာမြတ်မုနိ (၈)ရက်သီးထမင်းကျွေး 130000 Ks (11.4.2016)ထွက်မည်။

ရွှေစေတီ Ph:09 450024419 09 790629747

ထားဝယ်နယ်စပ် ထီးခီးနှင့်(ကန်ချနာဗူရီ / မြ ဘုရား)

2016, MARCH / 21 စာမေးပွဲကြီးအပြီး ခရီးစဉ်
2016, APRIL / 10 နှစ်သစ်ကူးမဟာသင်္ကြန်ခရီးစဉ်

သုဝဏ်စငပ 01 253079 / 09 51 55654 / 09 30184137

သိုးရာသီ မွေ့ဒါန

မန္တလေး၊ မေမြို့၊ စစ်ကိုင်း၊ မုံရွာ
အလောင်းတော်ကဿပ ထမင်းကျွေး(၅၀၀၀၀/-)
တောင်ကြီး၊ အင်းလေး၊ ပင်းတယ၊ ကုံလုံ၊ ကက္ကူ၊ ထန်စမ်း ထမင်းကျွေး(၅၀၀၀၀/-)
ပုဂံ၊ ပုပ္ပါး၊ ရွှေစက်တော် ထမင်းကျွေး(၅၅၀၀၀/-)
ကားအမျိုးမျိုးငှားရမ်းသည်။ Mar - 18, 26
☎ 420144148, 421153797

ရွှေကျိုက်ထီးရိုး

ကျိုက်ထီးရိုး (နေ့စဉ်)

Ph: 09-450 450 192

လပြည့် 09-50-37438 532200

မြို့တွင်း/ပြင်ခရီးစဉ်မျိုးစုံနှင့်လ/နှစ်ချုပ် ကားမျိုးစုံ ငှားရန်အသင့်ရှိသည် ယာဉ်ပိုင်ရှင်များလည်းဆက်သွယ်နိုင်ပါသည်။

GOLDEN CITY

ချောင်းသာ = (နေ့စဉ်)
ငွေဆောင် = (နေ့စဉ်)
အကြိန်အတွက်ကြိုတင်လက်မှတ်ရောင်းပြီ။
09-450765726,09-781076743

ဗျာပိုသား လိုဏ်ဂူ(၅)ဂူနှင့်ကျုံထော်ရေပူစခန်း

ကျိုက်(၅)ကျိုက်-မော်လမြိုင်၊စက်ခဲ၊ဝင်းစိန်တောရနေ့၊ရားလဝိုတောင်ဇင်းကျိုက်ရေပူစခန်း လမ်းဘုရားစုံဖူးတည်းခိုခန်း(၁)ညအိပ်၊ဆိုင်ထမင်း(၃)နပ်ကျွေး(စားတည်းငြိမ်း) 35000
မြတ်ပေါ်တင်ရွှင်းဘုရားပွဲ နှင့် ငွေသောင်ကမ်းခြေအပန်းဖြေ-ပုသိမ်ဘုရားဖူး ဖော်တင်ရွှင်း (၁)ညအိပ်၊ ဆိုင်ထမင်း(၃)နပ်ကျွေး ငွေသောင်ကမ်းခြေတည်းသွားကား(အားလုံးအပါ) 40000
ရွှေ(၅)ရွှေ-မကွေး(မြသလွန်)မင်းဘူးစက္ကူနီးတဲ့၊နဂါးပွက်၊ကျောင်းတော်ရာ၊ဘုရားစုံဖူး၊မန်းချောင်း(၁)ညအိပ်၊ဆိုင်ထမင်း(၃)နပ်ကျွေး(စားတည်းငြိမ်း) 45000
ပြည့်(၅)ပြည့်-ပုပ္ပါး၊ ပုဂံညောင်ဦး(စွယ်တော်လေးဆူ)ပခုက္ကူ(သီဟိုဠ်ရှင်)ဘုရားစုံဖူး၊ ဟိုတယ်(၁)ညအိပ်ဆိုင်ထမင်း(၃)နပ်ကျွေး(စားတည်းငြိမ်း) 55000 သောကြာအပတ်စဉ်
Ph:09425334456,0949323965,0949578205

BETTER FUTURE BETTER MYANMAR

Free Seminars in 11 Cities

Episode 2 : Myanmar Miracle

NEW ENTREPRENEURIAL **LEADER**

Prof. Dr. Aung Tun Thet
19th March, 2016 (Sat)
9 am to 12 pm
UMFCCI YANGON

FREE 09 42 100 7003
REGISTER 09 4200 333 77
NOW! http://bfbm.hubconference.com/register

organized by ACUMEN

KMD Institute Since 1986 ISO

မြန်မာနိုင်ငံတွင် နှစ်ပေါင်း (၃၀)တိုင်တိုင် အောင်မြင်စွာရပ်တည်နေသော KMD တွင် လူကြီးမင်းတို့၏ သားသမီး အနာဂတ်ဘဝကိုအပ်နှံလိုက်ပါ။

KMD Institute တွင် နိုင်ငံတကာ အသိအမှတ်ပြု ဒီပလိုမာနှင့်ဒီဂရီသင်တန်းများ ဖွင့်လှစ် သင်ကြားပေးလျှက်ရှိရာ UK နိုင်ငံမှပေးအပ်ချီးမြှင့်သည့် တစ်ကမ္ဘာလုံးအမှတ်အများဆုံးဆုရှင် (၃၂)ဦး၊ အာရှဒေသတွင်းအမှတ်အများဆုံးဆုရှင် (၃၄)ဦး ဘက်စုံထူးချွန်ဆုရှင်(၃)ဦးနှင့် ဘာသာရပ်ထူးချွန်ဆုရှင် (၂၅၉)ဦး ကို မွေးထုတ်ပေးနိုင်ခဲ့ပြီး နိုင်ငံတကာအသိအမှတ်ပြု ဒီပလိုမာ နှင့် ဒီဂရီရရှိသူပေါင်း (၈၀၀၀)ကျော်ခဲ့ပြီဖြစ်ပါသည်။

NCC education | SQA | UNIVERSITY of GREENWICH

- B.Sc(Hons) Business IT
- Second Year Computing Diploma
- First Year Computing Diploma
- SQA/ Higher National Diploma

KMD (Myaynigone): 331, Pyay Road, Myaynigone, Sanchaung Township, Yangon.
☎ 01- 381776, 381035, 502233, 527436, 220555, 700895 www.facebook.com/kmdncc

Enroll Now

ကြော်ငြာ

အကောက်ခွန်ဦးစီးဌာန
ဈေးပြိုင်စနစ်ဖြင့်လေလံတင်ထုခွဲရောင်းချရေးကြော်ငြာ

၁။ အကောက်ခွန်ဦးစီးဌာနနှင့် Mobile Team(2)တို့မှ တားဆီးထားရှိပြီး လေလံအဆင့်ရောက် ပစ္စည်းများအား အောက်ပါအစီအစဉ်အတိုင်း ဈေးပြိုင်စနစ်ဖြင့် လေလံတင်ရောင်းချမည်ဖြစ်ပါသဖြင့် အများပြည်သူများ ဝင်ရောက်ယှဉ်ပြိုင် လေလံဆွဲဝယ်ယူရန် အသိပေးကြော်ငြာအပ်ပါသည်-

(က) ပစ္စည်းအမျိုးအမည် - လူသုံးကုန်ပစ္စည်းများ၊ စားသောက်ကုန်ပစ္စည်းများ
(ခ) နေ့ရက်/အချိန် - ၂၂-၃-၂၀၁၆ရက်၊ နံနက် ၁၀း၀၀နာရီ
(ဂ) နေရာ - ပထမထပ်၊ အကောက်ခွန်သင်တန်းကျောင်း (မဟာဗန္ဓုလလမ်းနှင့် ၄၉ လမ်းထောင့်) ဗိုလ်တထောင်မြို့နယ်၊ ရန်ကုန်တိုင်းဒေသကြီး။
(ဃ) လေလံပုံစံရောင်းချခြင်း - လေလံပုံစံ(လေလံစည်းကမ်းချက်များနှင့်လေလံပစ္စည်းစာရင်းများ)တစ်စုံလျှင် ၅၀၀၀ိ/-(ကျပ်ငါးထောင်တိတိ) နှုန်းဖြင့် ၁၇-၃-၂၀၁၆ရက်နှင့် ၁၈-၃-၂၀၁၆ရက်တို့တွင် ရုံးချိန်အတွင်း ဝယ်ယူနိုင်ပါသည်။

၂။ အသေးစိတ်အချက်အလက်သိရှိလိုသူများ၊ လေလံအတွဲစာရင်းနှင့် လေလံစည်းကမ်းချက် ဝယ်ယူလိုသူများသည် အကောက်ခွန်(ကုန်လှောင်ရုံ) အလုံမြို့နယ်၊ စောရန်ပိုင်အနောက်ရပ်ကွက်၊ ကမ်းနားလမ်း(ယခင်မြန်မာ့သစ်လုပ်ငန်းပင်မပစ္စည်းဌာနဝင်း) အတွင်းရှိ ထောက်ပံ့ရေးနှင့် ပို့ဆောင်ရေးဌာနခွဲသို့ ဆက်သွယ်စုံစမ်းဝယ်ယူနိုင်ပါသည်။

အတွင်းရေးမှူး
လေလံတင်ရောင်းချရေးအဖွဲ့
အကောက်ခွန်ဦးစီးဌာန၊ ရန်ကုန်မြို့

အာရှနဂါး
Asia Dragon ကျိုက်ထီးရိုး
ချောင်းသာ / ငွေဆောင်
Ph : 703790, 09-861-9008
707062, 09-861-7770

ပျောက်ဆုံးကြောင်း

ကျွန်တော် ဦးစိန်ဝင်းအမည်ဖြင့် ၈၅/၃၂၈၆ ကမ-၃စာအုပ် မူရင်းစာအုပ် ပျောက်ဆုံးသွားပါသဖြင့် တွေ့ရှိပါက ဆက်သွယ်အကြောင်း ကြားပေးပါရန်။ ကျေးဇူးဆပ်ပါမည်။ **ဖုန်း-၀၉-၅၄၀၈၉၈၉**

ပျောက်ဆုံးကြောင်း

ကျွန်တော် ဦးဇော်ဝင်းအမည်ဖြင့် ၃က/၈၆၉၉၊ ကမ-၃ စာအုပ် မူရင်းစာအုပ် ပျောက်ဆုံးသွားပါသဖြင့် တွေ့ရှိပါက ဆက်သွယ်အကြောင်းကြားပေးပါရန်။ ကျေးဇူးဆပ်ပါမည်။ **ဖုန်း-၀၉-၅၄၀၈၉၈၉**

သင့်သွေးဖြင့် အသက်ကယ်ပါ

နှစ်သစ်ကူး အတာသင်္ကြန်အလူး အပန်းဖြေနှင့်ဘုရားဖူးခရီးစဉ်များ

ငပလီကမ်းခြေနှင့် သံတွဲ ဘုရားဖူးခရီးစဉ် (၄ ရက်) April (10/12/14)
| သံတွဲမြို့၏ ဆံတော်၊ အံတော် နှင့် နံတော်ဓာတ်စေတီ၊ ငပလီကမ်းခြေ ပုလဲကျွန်း၊ ဖလွန်ဘုန်းကြီးပြန် |
3.5 Star အဆင့်ရှိ Hotel at the Rock တွင် တည်းခိုကာ ဟိုတယ်တွင် ပင်လယ်စာနှင့် မြိုင်ရာ အစားအစာများဖြင့် ဧည့်ခံကျွေးမွေးပြီး ပျော်ရွှင်ဖွယ် ကမ်းခြေမီးပုံပွဲ ကျင်းပပါမည်။

တယားတို့၏ ဌာနေ ငွေတောင်ပြည်သို့ ခရီးစဉ် (၅ ရက်) April (9)
| လွိုင်ကော်၊ မိုးဗြဲ၊ ဒီမော့ဆို၊ ကယန်း (ပဒေါင်) တို့၏ ပန်းပတ်ရွာ |

သဇင်ပန်းခိုင် တစ်မြိုင်မြိုင် ရခိုင်ပြည်ဘုရားဖူး ခရီးစဉ် (၆ ရက်) March (23) April (11)
| မြောက်ဦး၊ ဝေသာလီ၊ ကျောက်တော်တောင်၊ မဟာမုနိ၊ ပုဏ္ဏားကျွန်း ဦးရစ်တော်ဓာတ်စေတီ၊ စစ်တွေ |

ရခိုင်မြောက်ဦး နှင့် ငပလီကမ်းခြေ ခရီးစဉ် (၅ ရက်) April (12)
| မြောက်ဦး၊ ဝေသာလီ၊ ကျောက်တော်တောင်၊ မဟာမုနိ၊ သံတွဲမြို့၏ ဆံတော်၊ အံတော် နှင့် နံတော်ဓာတ်စေတီ၊ ငပလီကမ်းခြေ ပုလဲကျွန်း၊ ဖလွန်ဘုန်းကြီးပြန် |
3.5 Star အဆင့်ရှိ Merciel Retreat & Resort တွင် တည်းခိုပြီး ဟိုတယ်တွင် ပင်လယ်စာနှင့် မြိုင်ရာ အစားအစာများဖြင့် ဧည့်ခံကျွေးမွေးပါမည်။

PAN THU KHA
Travels & Tours Co., Ltd.

3 Star Hotel
Aircon Express
Restaurant
ဝန်းသွားအာမခံ
အမှတ်တရလက်ဆောင်

Hot Line: 09 250200212, 09 5095586
Visit our Facebook Page - " Pan Thu Kha Myanmar "
ဆက်သွယ်ရန် - အမှတ် ၄၃၊ ဒုတိယထပ်၊ မကြီးကြီးလမ်း၊ စမ်းချောင်းမြို့နယ်၊ ရန်ကုန်
အစန်းအရေအတွက် နှင့် နံနေရာ အကန့်အသတ်ရှိပါသဖြင့် အမြန်ဆုံးစာရင်းပေးသွင်းနိုင်ပါသည်

အင်္ဂလိပ်စာ ထူးချွန်သူများစွာ မွေးထုတ်ပေးနေသော... ဆရာမိုး Follow Me Ph.D (USA)
ကွာတိုဆိုဒ်၊ စာမျက်နှာ ၅၀၀ ကျော် ကဒ်ထူဖုံး၊ ခန့်ချုပ်။
ENGLISH GRAMMAR in USE
Intermediate Level ဘာသာပြန် စာအုပ်သစ်
မူရင်းစာအုပ် ယူနစ် ၁၄၅ ခုလုံးအတွက် ပြည့်စုံ မှန်ကန် ဘာသာပြန်၊ လေ့ကျင့်ခန်းနှင့် အဖြေ ပြည့်စုံစွာ ပါဝင်သဖြင့် အင်္ဂလိပ်စာ လေ့လာ တတ်မြောက်ချင်သူတိုင်း မဖြစ်မနေ လက်ကိုင်ပြု ဖတ်ရှုရမည့် စာအုပ်ကောင်း။ အမြို့မြို့ ဆိုင်တိုင်းမှာ ရနိုင်ပြီ
မိုးသိင်္ဂီ စာပေတိုက်၊ ရန်ကုန်မြို့။ **01295798, 01398118**

Grammar အခြေခံပိုင်အောင် လေ့လာထားချင်သူ ကျောင်းသူ ကျောင်းသားများအတွက်
Grammar Skill, Reading Skill & Writing Skill တို့ဖြင့် ပြည့်စုံအောင် အတန်းစဉ်အလိုက် စီစဉ်ထားသော

Student's Guide
Grammar
Grade 2 to Grade 11

ထွက်ပြီ
ရွှေညာဏ်လင်းစာပေ
အမှတ် (၃၉)၊ ၄၄-လမ်း၊ ဗိုလ်တထောင်မြို့နယ်၊ Ph - 01-296110, 398557, 8610088, 09-73001442

" ပိုင်ရှင်ကိုယ်တိုင်ရောင်းမည် "

၁။ (၉)မိုင်၊ မစိုးရိမ်လမ်းမ (50x150) (၂)ထပ်တိုက်သစ် **19500L**
ရေကူးကန်ပါ,ပြင်ဆင်ပြီး,(ဂရန်အမည်ပေါက်)

၂။ သဃ်န်းကျွန်း၊သံသုမာလမ်းမကျောကပ် (100x60) မြေ **9500L**
အုတ်ခတ်ပြီး,မေတ္တာလမ်းနှင့် နီလာလမ်း,∠ကွက်

၃။ တ/ဥ၊သစ္စာလမ်းမ၊(၁၀)ရပ်ကွက် (22x70) 1RC **4950L**
လုပ်ငန်းလုပ်ရန်ကောင်း,(ဂရန်အမည်ပေါက်)

09 5040160, 09 5185534 , 09 5173690, 09 5107454

အသိပေးအကြောင်းကြားခြင်း

ဒဂုံ/တောင်မြို့နယ်၊မြေတိုင်းရပ်ကွက်အမှတ်(၂၃/စက်မှုဇုံ)၊မြေကွက်အမှတ်(၁၇၇)၊မြေကွက်တည်နေရာအမှတ်(၁၇၇)၊မော်သလမြိုင်လမ်း၊ဒဂုံ/တောင်မြို့နယ်၊ဦးကျော်ဝိုး(ခ)ဦးအောင်သန်း(L/RGN-၀၂၇၄၃၅)အမည်ပေါက်နှစ်(၆၀)ဂရန်အမည်ပေါက်ဦးကျော်ဝိုး(ခ)ဦးအောင်သန်းကိုယ်တိုင်မှနှစ်(၆၀)ဂရန်ပျောက်ဆုံးကြောင်းရပ်ကွက်အုပ်ချုပ်ရေးမှူး/ရဲစခန်းထောက်ခံစာကျမ်းကျိန်လွှာတို့တင်ပြ၍ဂရန်မိတ္တူလျှောက်ထားခဲ့ရာ[illegible]ဌာန၏လုပ်ထုံးလုပ်နည်းအဆင့်ဆင့် အရစစ်ဆေးဆောင်ရွက်ခဲ့ပြီး၊ဦးကျော်ဝိုး(ခ)ဦးအောင်သန်းအမည်ဖြင့် နှစ်(၆၀)ဂရန်မိတ္တူမှန်ထုတ်ပေးပြီးကြောင်းနှင့်မူလထုတ်ပေးခဲ့သော ဒဂ/စက်မှု/ ၉၀၈/၉၆(၃၀-၁-၉၇)ဖြင့်ထုတ်ပေးထားခဲ့သည့်ဂရန်အားပယ်ဖျက်လိုက်ကြောင်း အသိပေးကြေငြာအပ်ပါသည်။

မြို့ပြစီမံကိန်းနှင့်မြေစီမံခန့်ခွဲမှုဌာန
ရန်ကုန်မြို့တော်စည်ပင်သာယာရေးကော်မတီ

ကန့်ကွက်နိုင်ကြောင်းအသိပေးကြေညာခြင်း

ရန်ကုန်မြို့၊ မရမ်းကုန်းမြို့နယ်၊ အမှတ်(၅)ရပ်ကွက်၊ အောင်ဇေယျလမ်း၊ အမှတ်(၄၁)ဟုခေါ်တွင်သော မြေကွက်အကျယ် ပေ(၂၅×၅၀)ရှိ မြေကွက်နှင့် ယင်းမြေကွက်ပေါ်တွင် ဆောက်လုပ်ထားသော အဆောက်အအုံကို ဦးမျိုးတင့်[၁၂/အလန(နိုင်)၀၂၇၃၈၄]မှ ဆက်စပ်စာချုပ်များအရ အဆင့်ဆင့် လက်ရောက်လွှဲပြောင်း ဝယ်ယူပိုင်ဆိုင်ခဲ့ပြီး အကျိုးခံစားခွင့်များရရှိထားကာ ယင်းမြေကွက်နှင့်အဆောက်အအုံကို တရားဝင်လွှဲပြောင်းရောင်းချပိုင်ခွင့်ရှိကြောင်း မြွက်ဆိုရောင်းချသူထံမှ ကျွန်ုပ်၏မိတ်ဆွေက အပြီးအပိုင်ဝယ်ယူရန် ရောင်းဖိုးငွေ၏တစ်စိတ်တစ်ဒေသဖြစ်သော စရန်ငွေများကို ပေးချေထားပြီးဖြစ်ပါသဖြင့် အဆိုပါအရောင်းအဝယ်ကို ကန့်ကွက်လိုသူရှိပါက ယနေ့မှစ၍ (၇)ရက်အတွင်း ခိုင်လုံသောပိုင်ဆိုင်မှု အထောက်အထားစာချုပ်စာတမ်းမူရင်းများဖြင့် ကျွန်ုပ်ထံသို့ လာရောက်ကန့်ကွက်နိုင်ကြောင်းနှင့် သတ်မှတ်ရက်ကျော်လွန်ပါက ဥပဒေနှင့်အညီ အရောင်းအဝယ်ကို ပြီးမြောက်အောင် ဆောင်ရွက်သွားမည်ဖြစ်ကြောင်း အသိပေးကြေညာအပ်ပါသည်။

လွှဲအပ်ညွှန်ကြားချက်အရ-
ဦးခင်မောင် (LL.B) တရားလွှတ်တော်ရှေ့နေ(စဉ်-၇၆၅၅)
(၄/၂၅၈)၊ သုနန္ဒာလမ်းမကြီး၊ မြောက်ဥက္ကလာပမြို့နယ်၊ ရန်ကုန်မြို့။
Ph: 09-73221998, 09-31124235, 09-252091432

Mingalar Cinemas
www.facebook.com/mingalarcinemas
Mingalar Cinemas facebook

သမ္မတ ၀၁-၂၄၆၉၈၂ ၀၁-၂၄၆၉၈၃	သွင် ၀၁-၃၇၂၅၉၄ ၀၉၇၃၂၃၅၆၀	မင်္ဂလာ(၁) သိမ်ဖြူဈေး ၀၁-၂၄၃၀၅၇ ၀၁-၂၄၃၀၅၈	မင်္ဂလာ(၂) ဒဂုံစင်တာ(၂) ၀၉၇၃၂၅၄၀၉၁ ၀၉၇၃၂၅၄၀၉၂	ရွှေဆောင် ၀၁-၂၅၂၁၁၃ ၀၁-၃၈၈၀၃၄ ၀၁-၃၇၀၇၈၇	မန္တလေး ဝင်းလိုက် ၀၂-၃၉၁၂၅၂ ၀၂-၆၀၂၉၀ မြို့မ ၀၂-၃၉၁၃၆ ၀၂-၃၉၁၇၇
မင်္ဂလာစံပြ ၀၉၂၆၀၈၈၇၀၃၅ ၀၉၂၆၀၈၈၇၀၃၆ ၀၁ ၂၃၀၃၁၆၅	Top Royal (စိန်ဂေဟာ-ပီရစ်) ၀၉၄၂၀၁၈၂၉၁ ၀၉၄၂၀၁၈၂၉၂	နေပြည်တော် ၀၁-၂၅၁၂၇၇ ၀၁-၂၅၁၂၈၈	မင်္ဂလာဝဇီရာ (လှိုင်သာယာ) ၀၉၂၆၁၉၀၁၁၅၅ ၀၉၂၆၁၉၀၁၁၆၆	မင်္ဂလာထွန်းသီရိ (ပြည်) ၀၉၇၉၁၁၈၃၇၅၁ ၀၉၇၉၁၁၈၃၇၅၂	မင်္ဂလာဒိုင်းမွန်း ၀၉၄၀၂၇၆၅၆၄၁ ၀၉၄၀၂၇၆၅၆၄၂

လူးရတနာသိုက်
ရန်ကုန် - သမ္မတ၊ မင်္ဂလာ(၁)
မင်္ဂလာစံပြ၊ TOP ROYAL
(မန္တလေး)
ဝင်းလိုက်၊ မြို့မ
(ပြည်)-မင်္ဂလာထွန်းသီရိ

KUNG FU PANDA3(3D)
(ရန်ကုန်)-ရွှေဆောင်(၂)
မင်္ဂလာစံပြ
မင်္ဂလာ(၂)ဒဂုံစင်တာ(၂)
(မန္တလေး)
မင်္ဂလာဒိုင်းမွန်း
(ပြည်) မင်္ဂလာထွန်းသီရိ

GODS of EGYPT (3D)
(ရန်ကုန်)
နေပြည်တော်(၁)
မင်္ဂလာဝဇီရာ(လှိုင်သာယာ)
(မန္တလေး)
မင်္ဂလာဒိုင်းမွန်း
(ပြည်) မင်္ဂလာထွန်းသီရိ

ရပ်ကွက်ဘုရင်မ
ရန်ကုန် - ရွှေဆောင်(၁)၊ သွင်
မင်္ဂလာစံပြ
(မန္တလေး) - မင်္ဂလာဒိုင်းမွန်း

DEADPOOL
ရန်ကုန် - နေပြည်တော်(၂)

ZOOTOPIA(3D)
(ရန်ကုန်)-နေပြည်တော်(၃)

၁၈ . ၃ . ၂၀၁၆ ရက်မှ စတင်ပြသမည့်ဇာတ်ကားသစ်များ
ပွဲချိန်သတ်ပြု - ၁၀း၀၀ နာရီ၊ ၁၂း၃၀ နာရီ၊ ၃း၃၀ နာရီ၊ ၆း၃၀ နာရီ၊ ၉း၃၀ နာရီ

ဝမ်းနည်းကြေကွဲခြင်း

ဒေါ်စမ်းစိန်
အသက်(၉၀)
(ပြည်/ဖျာပုံ)

(ဦးအောင်ကျော်မြင့်)-ဒေါ်တင်တင်မွှေးတို့၏ ချစ်လှစွာသော မိခင်ကြီး ဒေါ်စမ်းစိန်သည် ၇-၃-၂၀၁၆ရက်တွင် ကွယ်လွန်သွားကြောင်း ကြားသိရသဖြင့် မိသားစုနှင့်အတူ ထပ်တူထပ်မျှ ဝမ်းနည်း ကြေကွဲရပါကြောင်း။

Geology (1974) RASU **မှ သူငယ်ချင်းများ**

ဝမ်းနည်းကြေကွဲခြင်း

ဒေါက်တာဦးမင်းလွင်(ခ)ဦးစင်းအင် (မြိတ်)
ဆေးရုံအုပ်ကြီး (ငြိမ်း)၊ အသက် (၈၈) နှစ်

Popular Plastic Group ၏ ဥက္ကဋ္ဌ-ဦးကျော်ဦးနှင့် Managing Director-ဒေါ်ချောစုလွင်တို့၏ ဖခင် ဒေါက်တာဦးမင်းလွင်သည် ၂၆-၂-၂၀၁၆ (သောကြာနေ့) ညနေ ၅း၀၀ နာရီတွင် ရန်ကုန်မြို့နေအိမ်၌ ကွယ်လွန်သွားကြောင်း သိရှိရပါသဖြင့် မိသားစုနှင့်ထပ်တူထပ်မျှ ဝမ်းနည်းကြေကွဲရပါသည်။

SOGO Pipe Show Room
စော်ဘွားကြီးကုန်းဝန်ထမ်း

အထူးဝမ်းနည်းကြေကွဲခြင်း

ပါမောက္ခ ဦးစောစီသက်ဖော (၈၈)နှစ်

ဒေါ်နော်လောနာချားလ်(သူနာပြုပါမောက္ခ-ငြိမ်း)၏ခင်ပွန်း၊ မန္တလေးတက္ကသိုလ်၊ ဘူမိဗေဒဌာန၊ ပါမောက္ခ(ငြိမ်း) ဆရာကြီးဦးစောစီသက်ဖော(မူးဒေ) သည် ၁၂-၃-၂၀၁၆ (စနေနေ့)တွင် ကွယ်လွန်သွားကြောင်းသိရှိရပါသဖြင့် မိသားစုနှင့်ထပ်တူထပ်မျှ ဝမ်းနည်းကြေကွဲရပါသည်။

မန္တလေးတက္ကသိုလ် ဘူမိဗေဒမိသားစု(၁၆)ကြိမ်မြောက်
အာစရိယပူဇော်ပွဲဖြစ်မြောက်ရေးကော်မတီ

ဝမ်းနည်းကြေကွဲခြင်း

စောစီသက်ဖော(မူးဒေ)
အသက်(၈၈)နှစ်
ပါမောက္ခ(ငြိမ်း)၊ ဘူမိဗေဒဌာန၊ ရန်ကုန်/မန္တလေးတက္ကသိုလ်

ဒေါ်နော်လောနာချားလ်(သူနာပြုပါမောက္ခ-ငြိမ်း)၏ ချစ်လှစွာသော ခင်ပွန်း ဆရာကြီး ဦးစောစီသက်ဖော (ဘူမိဗေဒပါမောက္ခ-ငြိမ်း)သည် ၁၂-၃-၂၀၁၆ရက်တွင် ကွယ်လွန်သွားကြောင်းသိရပါသဖြင့် မိသားစုနှင့်အတူ ထပ်တူထပ်မျှ ဝမ်းနည်း ကြေကွဲရပါသည်။

Geology (1974) RASU **မှ တပည့်များ**

အထူးဝမ်းနည်းကြေကွဲခြင်း

ဆရာကြီး ဦးစီသက်ဖော
အသက် (၈၈) နှစ်
ပါမောက္ခ (ငြိမ်း) ဘူမိဗေဒဌာန၊ ရန်ကုန်/မန္တလေးတက္ကသိုလ်

စိတ်သဘောထားမြင့်မြတ်သည့်ကျေးဇူးရှင်ဆရာကြီး ၁၂-၃-၂၀၁၆ ရက်က ခရစ်တော်၌ အိပ်ပျော်သွားကြောင်းသိရပါသဖြင့် မိသားစုနှင့်ထပ်တူ ဝမ်းနည်းကြေကွဲရပါသည်။

တပည့်-တင်ကျော်သန်းနှင့်ဆရာ၊ ဆရာမ ဝန်ထမ်းများ
(GSC ကျောက်မျက်သင်တန်းကျောင်း)

အထူးဝမ်းနည်းကြေကွဲခြင်း

ဦးသိန်းဇံ
လက်ထောက်ညွှန်ကြားရေးမှူး(ငြိမ်း)
ကြေးတိုင်နှင့်မြေစာရင်းဦးစီးဌာန
အသက် (၆၅)နှစ်

ကြေးတိုင်နှင့်မြေစာရင်းဦးစီးဌာနသို့ ၁၉၇၆ ခုနှစ်က အတူတကွ ဝင်ရောက်အမှုထမ်းခဲ့ကြပြီး အသက်(၆၀)ပြည့် အငြိမ်းစားယူပြီးနောက် ဘဝနေဝင်ချိန်ကို ရှမ်းကန်ရင်ဆိုင်ရင်း ၁၂-၃-၂၀၁၆ ရက် ညနေ ၄ နာရီတွင် မိုးညိုမြို့နယ်၊ ထိန်တော၌ ကွယ်လွန်သွားကြောင်း သိရှိရပါသဖြင့် မိသားစုနှင့်ထပ်တူ ဝမ်းနည်းကြေကွဲရပါကြောင်း။

မြေစာရင်း(၁၅၀) သူငယ်ချင်း

အထူးဝမ်းနည်းကြေကွဲခြင်း

နော်မြစိန် (သူနာပြုအုပ်-ငြိမ်း) အသက်(၆၃)နှစ်သည် ပိန်းဇလုပ်ရွာမ၌ ကွယ်လွန်ကြောင်း ၁၀-၃-၂၀၁၆ရက်တွင် သိရှိရပါသဖြင့် မိသားစုနှင့်အတူ အထူး ဝမ်းနည်းကြေကွဲမိပါသည်။

ပိန်းဇလုပ်ဒေသအသင်း
ရန်ကုန်မြို့

ဝမ်းနည်းကြေကွဲခြင်း

မမေသူကျော်လင်း
အသက်(၂၉)နှစ်

ဦးအေးကျော်မြင့်(C/E) Norstar Shipmanagement - ဒေါ်ခင်သန်းနွယ်တို့၏ သမီးကြီး၊ မမေသူကျော်လင်းသည် ၁၄-၃-၂၀၁၆ရက်တွင် ကွယ်လွန်ကြောင်း သိရှိရပါသဖြင့် မိသားစုနှင့် ထပ်တူထပ်မျှဝမ်းနည်းကြေကွဲရပါသည်။

ဦးဖေဆန်း-ဒေါ်ခင်ပြုံးကြည်မိသားစု
ဦးမြင့်စိုး-ဒေါ်ခင်မြင့်လွင် မိသားစု

ဝမ်းနည်းကြေကွဲခြင်း

မမေသူကျော်လင်း
အသက်(၂၉)နှစ်

ဦးအေးကျော်မြင့်(C/E) Norstar Shipmanagement -ဒေါ်ခင်သန်းနွယ် (အလုပ်အမှုဆောင်အဖွဲ့ဝင်၊ ရေးမြို့နယ်အသင်း)တို့၏ သမီးကြီး၊ မမေသူကျော်လင်းသည် ၁၄-၃-၂၀၁၆ရက်တွင် ကွယ်လွန်ကြောင်းသိရှိရပါသဖြင့် မိသားစုနှင့် ထပ်တူထပ်မျှဝမ်းနည်းကြေကွဲရပါသည်။

ရေးမြို့နယ်အသင်း၊ အလုပ်အမှုဆောင်အဖွဲ့

အထူးဝမ်းနည်းကြေကွဲခြင်း

ဦးလှဖေသန်း (၈၄)နှစ်
ကုန်သွယ်ရေး(စား/ထွေ၊ ငြိမ်း)

ဦးတင်ထွန်းအောင်-(ဒုတိယညွှန်ကြားရေးမှူး၊ ရင်းနှီးမြှုပ်နှံမှုနှင့် ကုမ္ပဏီများ ညွှန်ကြားမှုဦးစီးဌာန)နှင့် ဒေါ်အေးအေးခိုင်တို့၏ဖခင်ဖြစ်သူ ဦးလှဖေသန်း (ကုန်သွယ်ရေး၊ စား/ထွေ၊ ငြိမ်း) အသက်(၈၄)နှစ်သည် ၁၄-၃-၂၀၁၆ရက် ညနေ ၆း၄၅နာရီတွင် ရန်ကုန်မြို့၊ ဒဂုံမြို့သစ် (တောင်ပိုင်း)၊ (၁၉)ရပ်ကွက်၊ ခိုင်သဇင်(၁)လမ်း၊ အမှတ် (၄၀၈) နေအိမ်၌ကွယ်လွန်သွားကြောင်းသိရှိရပါသဖြင့် မိသားစုနှင့်ထပ်တူထပ်မျှ ဝမ်းနည်းကြေကွဲရပါသည်။

ညွှန်ကြားရေးမှူးချုပ်နှင့်ဝန်ထမ်းများ
ရင်းနှီးမြှုပ်နှံမှုနှင့်ကုမ္ပဏီများညွှန်ကြားမှုဦးစီးဌာန

အထူးဝမ်းနည်းကြေကွဲခြင်း

ဘုရား၊ ရဟန်း၊ ကျောင်း၊ ဒါယိကာမကြီး
ဒေါ်ခင်ဝင်းတင့်
အသက်(၆၇)နှစ်

သူငယ်ချင်း ဗိုလ်မှူးသက်နိုင်ဦး(ငြိမ်း)-ဒေါ်စိုးဇာဇာရည်မွန်ဖြူတို့၏ မိခင်ကြီး ဒေါ်ခင်ဝင်းတင့်သည် ၁၄-၃-၂၀၁၆(တနင်္လာနေ့)၊ ညနေ ၅နာရီတွင် ကွယ်လွန်သွားကြောင်း သိရပါသဖြင့် ကျန်ရစ်သူမိသားစုနှင့်အတူ ထပ်တူထပ်မျှ ဝမ်းနည်းကြေကွဲရပါကြောင်း။

တေဇ (၂၄)မှ သူငယ်ချင်းများ

အထူးဝမ်းနည်းကြေကွဲခြင်း

ဘုရား၊ ရဟန်း၊ ကျောင်း ဒါယိကာမကြီး
ဒေါ်ခင်ဝင်းတင့်
အသက်(၆၇)နှစ်

သူငယ်ချင်း ဗိုလ်မှူးသက်နိုင်ဝင်း(ငြိမ်း)-ဒေါ်စိုးဇာဇာရည်မွန်ဖြူတို့၏မိခင်ကြီး ဒေါ်ခင်ဝင်းတင့် သည် ၁၄-၃-၂၀၁၆(တနင်္လာနေ့)၊ ညနေ ၅နာရီတွင် ကွယ်လွန်သွားကြောင်း သိရပါသဖြင့် ကျန်ရစ်သူမိသားစုနှင့် အတူ ထပ်တူထပ်မျှ ဝမ်းနည်း ကြေကွဲရပါကြောင်း။

ဗိုလ်မှူး ဟန်နိုင်ထွန်း(ငြိမ်း)-ဒေါ်ခက်ခက်အေး

ဝမ်းနည်းကြေကွဲခြင်း

ဦးစိုးမြင့်(သုံးဆယ်မြို့) (၆၂)နှစ်
SUMMIT GOAL Co., Ltd, SUCHIT SUMITR CO.,Ltd
(Managing Director)

ရန်ကုန်မြို့နေ ဒေါ်ခင်မေရီ (Suchit Sumitr Co.,Ltd)၏ချစ်လှစွာသောခင်ပွန်း၊ မောင်ဝေယံယံမြင့် (Summit Goal Co.,Ltd)၊ မစိုးစံဒရီမြင့် (Clover Cosmeticr Co., Ltd)တို့၏ ချစ်လှစွာသောဖခင် ဦးစိုးမြင့်သည် ၉-၃-၂၀၁၆ရက် နံနက် ၄း၁၅ နာရီတွင် ကွယ်လွန်သွားကြောင်း သိရှိရပါသဖြင့် မိသားစုနှင့်ထပ်တူထပ်မျှ ဝမ်းနည်းကြေကွဲရပါသည်။

(ဦးကျော်လွင်)၊ အစ်မကြီးဒေါ်ကျင်ညိမ်း မိသားစု
စမ်းချောင်း၊ ရန်ကုန်မြို့။
အစ်ကိုကြီး ဦးခင်မောင်လှ-ဒေါ်သီတာမြ မိသားစု
"လင်း"စာရေးကိရိယာရောင်းဝယ်ရေး
မော်လမြိုင်မြို့

ဝမ်းနည်းကြေကွဲခြင်း

ဦးလှဘူး(လက်ထောက်ညွှန်ကြားရေးမှူး)
အသက် (၅၈) နှစ်
မိုးလေဝသနှင့်ဇလဗေဒညွှန်ကြားမှုဦးစီးဌာန၊ နေပြည်တော်

မိုးလေဝသနှင့်ဇလဗေဒညွှန်ကြားမှုဦးစီးဌာန၊ နေပြည်တော်တွင် တာဝန်ထမ်းဆောင်လျက်ရှိသော လက်ထောက်ညွှန်ကြားရေးမှူး ဦးလှဘူး အသက် (၅၈) နှစ်သည် ၁၅-၃-၂၀၁၆ (အင်္ဂါနေ့)နံနက် ၇ နာရီတွင် ရုတ်တရက်ကွယ်လွန်သွားသည့်အတွက် မိသားစုနှင့်ထပ်တူထပ်မျှ အထူး ဝမ်းနည်းကြေကွဲရပါသည်။

ညွှန်ကြားရေးမှူးချုပ်နှင့်အရာထမ်း/အမှုထမ်းများ
မိုးလေဝသနှင့်ဇလဗေဒညွှန်ကြားမှုဦးစီးဌာန
ပို့ဆောင်ရေးဝန်ကြီးဌာန
နေပြည်တော်

ဝမ်းနည်းကြေကွဲခြင်း

ဒေါ်မိမိသန်း (ဖားဆောင်းမြို့)

ဗိုလ်မှူးကြီးညီညီ (ငြိမ်း)၏ဇနီး ဒေါ်မိမိသန်း အသက် (၅၇) နှစ်သည် ၁၃-၃-၂၀၁၆ ရက်တွင် ကွယ်လွန်သွားကြောင်း ကြားသိရပါသဖြင့် မိသားစုနှင့်ထပ်တူထပ်မျှ ဝမ်းနည်းကြေကွဲရပါသည်။

ဒုတိယဗိုလ်မှူးကြီး မြတ်မင်း(ငြိမ်း)-ဒေါ်စော

ဝမ်းနည်းကြေကွဲခြင်း

ဒေါ်မိမိသန်း (၅၇)နှစ်

ရန်ကုန်မြို့တော်စည်ပင်သာယာရေးကော်မတီ၊ တွဲဖက်အတွင်းရေးမှူး(ဌာနကြီးမှူး) ဦးညီညီ၏ဇနီးဖြစ်သူ ဒေါ်မိမိသန်းသည် ၁၃-၃-၂၀၁၆ ရက်တွင် ကွယ်လွန်သွားကြောင်း သိရှိရပါသဖြင့် မိသားစုနှင့်ထပ်တူထပ်မျှ ဝမ်းနည်းကြေကွဲရပါသည်။

အထွေထွေမန်နေဂျာ၊ ဒုတိယအထွေထွေမန်နေဂျာနှင့် မြို့တော်ဂေါက်ကွင်းဝန်ထမ်းများ

အထူးကျေးဇူးတင်ရှိခြင်း

၇-၃-၂၀၁၆ ရက်နေ့တွင် ကွယ်လွန်သွားသော ဦးဘလင်း (မန်နေဂျာ၊ ငြိမ်း၊ အမှတ်-၁၊ ပရိဘောဂစက်ရုံ၊ မြန်မာ့သစ်လုပ်ငန်း)၏ နာရေးတွင် အဘက်ဘက်မှ ပြည့်စုံအောင် ဝိုင်းဝန်းကူညီပံ့ပိုးပေးခဲ့ကြသည့် မြန်မာ့သစ်လုပ်ငန်းမှ အရာရှိများ၊ဝန်ထမ်းများ၊ ဦးဆွေငြိမ်း (AGM)နှင့် တကွ (84) Batch သူငယ်ချင်းများအားလုံး၊ ခုတင် (၅၀၀) ဆေးရုံအုပ်ကြီးနှင့် အသည်းရောဂါဌာနမှ ဆရာဝန်၊ ဆရာမများအားလုံး၊ သွေးလှူဒါန်းပေးသော သွေးလှူရှင်များ၊ ရပ်ဝေးရပ်နီးမှ လူကိုယ်တိုင်သော်လည်းကောင်း၊ ဖုန်းဖြင့်သော်လည်းကောင်း၊ မေးမြန်းကြသည့် ဆွေမျိုးမိတ်သင်္ဂဟများ၊ သူငယ်ချင်းများ၊ ရက်လည်ဆွမ်းကျွေးပြီးသည်အထိ လာရောက်လှူဒါန်း ကူညီလုပ်ကိုင်ပေးကြသောသူများအားလုံးအား အထူးကျေးဇူးတင်ရှိပါကြောင်း။

ကျန်ရစ်သူမိသားစု

ရဟန်း၊ ကျောင်း ဒါယိကာမကြီး
ဒေါ်ကြည်ကြည်(ဖွားကြည်) (၉၂)နှစ်

ပဲခူးတိုင်းဒေသကြီး၊ တောင်ငူခရိုင်၊ ကျွဲပွဲမြို့နေ (ဦးသိန်းမောင်-ဒေါ်မမလေး)တို့၏သမီး၊ ရန်ကုန်တိုင်းဒေသကြီး၊ ဆိပ်ကြီးခနောင်တိုမြို့နေ (ဦးလူကြွယ်-ဒေါ်သန်းတင်)တို့၏သမီးချွေးမ၊ (ဦးလှဘွင့်-ဒေါ်သင်းရီ)တို့၏ညီမ၊ ဒေါ်စုစု၊ ဦးလှထွန်း-ဒေါ်ခင်ကြည်၊ (ဦးထွန်းရွှေ)-ဒေါ်ခင်အေးချစ်၊ (ဦးဝင်းမြင့်)-ဒေါ်မြငွေ၊ (ဦးငွေစိုး)-ဒေါ်သိန်းသိန်း၊ ဦးရဲမြင့်တို့၏အစ်မ၊ (ဦးသန့်ဇင်)၊ ဦးချစ်ဝင်း-ဒေါ်ခင် ခင်ဝေ၊ (ဦးမျိုးဝင်း)၊ ဒေါ်မာမာဝင်း၊ ဒေါ်ကြည်ကြည်ဝင်းတို့၏မိခင်၊ မအေမီချစ်၊ မစင်သီယာချစ်၊ မနိုရင်းသိမ့်ချစ်တို့၏ အဘွား၊ မန္တလေးမြို့၊ အောင်မြေသာစံမြို့နယ်၊ အနိုပ်တော် အုပ်စု၊ သရက်ကုန်းရပ်ကွက်နေ ဦးဝင်း(ခ) မောင်ဝင်းမြတ် (မီးရထား၊ ငြိမ်း)၏ဇနီးသည် ၁၄-၃-၂၀၁၆ (တနင်္လာနေ့) နံနက် ၉း၃၀နာရီတွင် ကွယ်လွန်သွားပါသဖြင့် ၁၅-၃-၂၀၁၆ (အင်္ဂါနေ့) ညနေ ၃ နာရီတွင် အထက်ပါနေအိမ်မှ အေးရိပ်ငြိမ်သုသာန်သို့ ပို့ဆောင် သင်္ဂြိုဟ်ပြီးဖြစ်ပါကြောင်း။ [၂၀-၃-၂၀၁၆ ရက်တွင် ရက်လည်ဆွမ်းကျွေးတရားနာကြွရောက်ပါရန်။]

ကျန်ရစ်သူမိသားစု

ဘုရား၊ ရဟန်း၊ သိမ်၊ ကျောင်း၊ ရေကန် ဒါယိကာမကြီး
ဒေါ်နု(အိမ်မဲမြို့၊ ချောင်းဖျားရွာ) (၈၇)နှစ်
မြတ်ကျော်စက်မှုလက်မှု(အင်းစိန်)

ရန်ကုန်မြို့၊ အင်းစိန်မြို့နယ်၊ ဖန်စက်လမ်း၊ အမှတ်(၇)နှင့် အိမ်မဲမြို့၊ ချောင်းဖျားရွာနေ (ဦးဖိုးမယ်-ဒေါ်နှင်းခိုင်)တို့၏မြေး၊ (ဦးမောင်စိန်-ဒေါ်သိန်းခင်) တို့၏သမီး၊ (ဦးဆိုင်)၏ဇနီး၊ ဦးမျိုးခင်-ဒေါ်မေသင်း၊ ဦးကြင်ဟံ-ဒေါ်မေသန်းတိုး၊ ဦးတင်အောင်ထွေး-ဒေါ်အေးမြင့်မူ၊ (မောင်မြတ်ကျော်)တို့၏ ချစ်လှစွာသော မွေးသမိခင်၊ မောင်ဝင်းလွင်မျိုး၊ မနုနုဝေလင်း၊ မမေဇင်ဦး၊ မောင်ဖိုးသောကြာ တို့၏ ချစ်လှစွာသောအဘွားသည် ၁၄-၃-၂၀၁၆ (တနင်္လာနေ့) ည ၁၀း၄၀ နာရီတွင် နေအိမ်၌ ကွယ်လွန်သွားပါသဖြင့် ၁၈-၃-၂၀၁၆ (သောကြာနေ့) နံနက် ၁၁ နာရီတွင် ရေဝေးသုသာန်သို့ ပို့ဆောင်ဂူသွင်းသင်္ဂြိုဟ်မည်ဖြစ်ပါကြောင်း။ (နေအိမ်မှ ကားများ နံနက် ၉နာရီတွင် ထွက်ပါမည်။) [ကွယ်လွန်သူအားရည်စူး၍ ၂၀-၃-၂၀၁၆ (တနင်္ဂနွေနေ့) နံနက် ၇နာရီမှ နံနက် ၁၁ နာရီထိ အထက်ပါနေအိမ်သို့ ရက်လည်ဆွမ်းကျွေးတရားတော်နာကြွရောက်ပါရန် ဖိတ်ကြားအပ်ပါသည်။]

ကျန်ရစ်သူမိသားစု

အလ္လာဟ်သျှင်မြတ်အမိန့်တော်ခံယူခြင်း
ဟာဂျီယူနွတ်(စ်)(ခ) ဦးလှမြင့် (၇၆)နှစ်
တခြမ်းပဲ့ပလီအဖွဲ့ဝင်ဟောင်း၊ (ယခင် ၉၉၊ ၉၄ လမ်း)

ရန်ကုန်မြို့၊ မင်္ဂလာတောင်ညွန့်မြို့နယ်၊ ကန်တော်လေး၊ (၉၃)လမ်း၊ အမှတ်(၁၂၄)၊ သုံးလွှာနေ (ဦးစိန်-ဒေါ်သိန်းတင်)တို့၏သား၊ (ဦးမြအောင်-ဒေါ်စောတင်)တို့၏သားသမက်၊ ဟာဂျီမ ဒေါ်နွဲ့နွဲ့ရီ၏ခင်ပွန်း၊ (ဦးမဂျစ်-ဒေါ်စောကြည်)၊ [ဟာဂျီဦးတင်လှ (ပန်းချီ)-ဟာဂျီမ ဒေါ်တင်ဥ]၊ (ဟာဂျီဦးဂနီ)-ဟာဂျီမဒေါ်ရန်၊ (ဦးဘလန်-ဒေါ်ခင်လှ)၊ (ဦးကိုကိုကြီး)-ဒေါ်ခင်မြင့်၊ ဦးခင်လှ-(ဒေါ်ခင်ငွေး)တို့၏ညီ/မောင်၊ ဦးမြင့်သန်း-ဒေါ်နုနုရီတို့၏အစ်ကိုသည် ၁၄-၃-၂၀၁၆ (တနင်္လာနေ့) နံနက် ၆း၁၅ နာရီတွင် ရန်ကုန်မြို့နေအိမ်၌ အလ္လာဟ်သျှင်မြတ် အမိန့်တော်ခံယူသွားပါသဖြင့် ယင်းနေ့ညနေ အဆရ်နာမတ်(ဇ်)အပြီးတွင် ရေဝေးကဘရ်စတန် ဥယျာဉ်တော်၌ ဒါဖွာနာပြီးစီးပါကြောင်း ရပ်ဝေးရပ်နီးမှ ဆွေမျိုးမိတ်သင်္ဂဟအပေါင်းအား အကြောင်းကြားအပ်ပါသည်။

ကျန်ရစ်သူမိသားစု

ဦးစောတင်အောင်(ညောင်ဦး)
အသက် (၇၆)နှစ်

ညောင်ဦးမြို့၊ သီရိပစ္စယာ(၅) ရပ်ကွက်နေ (ဒေါ်လှဲ့လှဲ့ဝင်း)၏ခင်ပွန်း၊ ဦးတိုလှိုင်-ဒေါ်လွင်လွင်ဦး၊ (ဒေါ်တင်နုနုအောင်)၊ ဦးခင်မောင် ကြည်-ဒေါ်ယဉ်စန်းဝင်းတို့၏ဖခင်၊ မရွှေယမုံ၊ မောင်မင်းခန့်၊ မခင်ဖူးပွင့်၊ မောင်အောင်ပြည့်ဖြိုး၊ မောင်ဖြိုးသီဟတို့၏အဘိုးသည် ၁၃-၃-၂၀၁၆ ရက်တွင် ကွယ်လွန်သွားပါသဖြင့် ၁၄-၃-၂၀၁၆ ရက်တွင် သင်္ဂြိုဟ်ပြီးစီးပါကြောင်း ရပ်ဝေးရပ်နီး ဆွေမျိုး မိတ်သင်္ဂဟအပေါင်းတို့အားအသိပေး အကြောင်းကြားအပ်ပါသည်။

ကျန်ရစ်သူမိသားစု

ဦးဝင်းနိုင် (၅၈)နှစ်
(တိုက်ကြီး)

ရန်ကုန်တိုင်းဒေသကြီး၊ တိုက်ကြီးမြို့၊ ပြည်လမ်း၊ အိုးတန်းရပ်နေ (ဒုဗိုလ်မှူးကြီးလှဖေ-ဒေါ်အေးခင်)တို့၏သား၊ (ဦးကျော်မြ)-ဒေါ်ယဉ်မေတို့၏ သားသမက်၊ လှိုင်သာယာမြို့နယ်နေ ဦးမြင့်သန်း-ဒေါ်ခင်ဆွေဝင်း၊ တိုက်ကြီးမြို့နေ Dr.မင်းနိုင်-Dr.မြမြကျော်၊ Dr.အောင်မင်း-Dr.အေးအေးလှ၊ မှော်ဘီမြို့နေ Dr.ဆွေဆွေလှတို့၏ညီ/မောင်၊ မအင်ကြင်းဖြူ (ACA)၏ ချစ်လှစွာသောဖခင်၊ ဒေါ်ယုယုနိုင် [ဌာနခွဲစာရေး(စစစ)၊ ရန်ကုန်တိုင်းဒေသကြီး]၏ ချစ်လှစွာသော ခင်ပွန်း ဦးဝင်းနိုင်သည် ၁၄-၃-၂၀၁၆ရက် ည ၈း၄၀နာရီတွင် ရုတ်တရက်ကွယ်လွန်သွားပါသဖြင့် ၁၈-၃-၂၀၁၆ရက် နံနက် ၁၁နာရီတွင် ရေဝေးအအေး တိုက်မှ ရေဝေးသုသာန်သို့ ပို့ဆောင်မီးသင်္ဂြိုဟ်ပါမည်။

ကျန်ရစ်သူမိသားစု

ဘုရား၊ ရဟန်း၊ သိမ်၊ ကျောင်းဒါယကာကြီး
ဦးမျိုးသန်း(အုတ်ဖို) (၅၅)နှစ်
နိုင်ငံခြားဌာနေသစ်ကိုယ်စားလှယ်

ပဲခူးတိုင်းဒေသကြီး၊ အုတ်ဖိုမြို့နယ်၊ အမှတ်(၇၄)၊ မိုးညိုတန်းလမ်းနေ ဦးသန်းမောင်-(ဒေါ်လှကြည်)တို့၏သား၊ ရန်ကုန်မြို့၊ ဗဟန်းမြို့နယ်၊ သံလွင်လမ်း၊ ဦးအောင်ကိန်းလမ်းသွယ်၊ အမှတ်(၉၉-ဒီ-၄)နေ ဦးမြသီး-(ဒေါ်သန်းလှ)တို့၏သားသမက်၊ ဒေါ်မြမြသန်း(ကထိက-သင်္ချာဌာန၊ ဒဂုံတက္ကသိုလ်)၏ချစ်လှစွာ သောခင်ပွန်း၊ ဦးလှိုင်ဒင်စိုး-ဒေါ်မြမြချို၊ ဦးညီညီစိုး-ဒေါ်စန္ဒာဇော်၊ ဦးမျိုးလွင်ဦး-ဒေါ်ခင်ငြိမ်းငြိမ်း၊ ဦးကိုကိုလေး-ဒေါ်ချို မိမိအောင်တို့၏ချစ်လှစွာသော အစ်ကိုကြီး၊ မောင်ဂုဏ်ရည်ကောင်းမြစံ၊ မောင်ကောင်းမြသွင်ထူး(ဆေးတက္က သိုလ်-၂)တို့၏ ဖခင်ကြီး၊ မကတ္တီပါမြမြစိုး၊ မမြကြည်သာဦး၊ မချောမြဟေသီ၊ မောင်သတိုးသီဟဇော်၊ မမြအိန္ဒြေဦး၊ မသဉ္ဇာကိုကို၊ မမြကြည်ဖြူဦးတို့၏ ချစ်လှစွာသောဘကြီး၊ ဦးနိုင်ဖြိုးဇင်-မနီနီအောင်တို့၏ ချစ်လှစွာသောဘကြီး/ ဖေကြီး၊ မလင်းလက်အောင်၊ မပန်နီ တို့၏ချစ်လှစွာသောအဘိုးသည် ၁၅-၃-၂၀၁၆ (အင်္ဂါနေ့) နံနက် ၄ နာရီတွင် ကွယ်လွန်သွားပါသဖြင့် ၁၇-၃-၂၀၁၆ (ကြာသ ပတေးနေ့) ညနေ ၃ နာရီတွင် ရေဝေးသုသာန်သို့ ပို့ဆောင်မီးသင်္ဂြိုဟ် မည်ဖြစ်ပါကြောင်း။ (အထက်ပါနေအိမ်မှကားများမွန်းလွဲ ၁ နာရီတွင် ထွက်ပါမည်။) [ကွယ်လွန်သူအားရည်စူး၍ ၂၁-၃-၂၀၁၆ (တနင်္လာနေ့) နံနက်တွင် အထက်ပါနေအိမ်သို့ ရက်လည်ဆွမ်းကျွေးတရားတော်နာကြွရောက်ပါရန် ဖိတ်ကြားအပ်ပါသည်။]

ကျန်ရစ်သူမိသားစု

ဘုရား၊ရဟန်း၊သိမ်၊ကျောင်းဒါယကာကြီး
ဦးမျိုးသန်း(အုတ်ဖို) (၅၅)နှစ်
နိုင်ငံခြားဌာနေသစ်ကိုယ်စားလှယ်

ပဲခူးတိုင်းဒေသကြီး၊ အုတ်ဖိုမြို့နယ်၊ အမှတ် (၇၄)၊ မိုးညိုတန်းလမ်းနေ ဦးသန်းမောင်-(ဒေါ်လှကြည်)တို့၏သား၊ ရန်ကုန်မြို့၊ ဗဟန်းမြို့နယ်၊ အမှတ်(၉၉-ဒီ-၄)၊ သံလွင်လမ်းနေ ဦးမြသီး-(ဒေါ်သန်းလှ)တို့၏သားသမက်၊ ဒေါ်မြမြသန်း (ကထိက-သင်္ချာဌာန၊ ဒဂုံတက္ကသိုလ်)၏ ချစ်လှစွာသောခင်ပွန်း၊ မောင်ဂုဏ်ရည်ကောင်းမြစံ၊ မောင်ကောင်းမြသွင်ထူး(ဆေးတက္ကသိုလ်-၂) တို့၏ဖခင်ကြီး၊ အုတ်ဖိုမြို့နေ (ဦးသက်လွင်)-ဒေါ်ငွေးငွေး၊ ဦးရဲလွင်-ဒေါ်ဝင်းဝင်းငွေး၊ ဦးအောင်ထူးလွင်တို့၏ညီ၊ ဦးမျိုးမြင့်ဝင်း-(ဒေါ်သီတာလွင်)-(ဦးသူရလွင်)၊ ဦးမိုးအောင်-ဒေါ်သန္တာလွင်တို့၏အစ်ကို၊ တူ/တူမရှစ်ယောက်တို့၏ဘကြီး/ဦးလေးသည် ၁၅-၃-၂၀၁၆ (အင်္ဂါနေ့) နံနက် ၄နာရီတွင် ကွယ်လွန်သွားပါသဖြင့် ၁၇-၃-၂၀၁၆ (ကြာသပတေးနေ့) ညနေ ၃ နာရီတွင် ရေဝေးသုသာန်သို့ ပို့ဆောင်မီးသင်္ဂြိုဟ်မည်ဖြစ်ပါကြောင်း။ (အထက်ပါ ရန်ကုန်နေအိမ်မှကားများ မွန်းလွဲ ၁ နာရီတွင် ထွက်ပါမည်။) [ကွယ်လွန်သူအားရည်စူး၍ ၂၁-၃-၂၀၁၆ (တနင်္လာနေ့) နံနက်တွင် အထက်ပါနေအိမ်သို့ ရက်လည်ဆွမ်းကျွေးတရားတော်နာကြွရောက်ပါရန် ဖိတ်ကြားအပ်ပါသည်။]

ကျန်ရစ်သူမိသားစု

ကြော်ငြာ

အထူးဝမ်းနည်းကြေကွဲခြင်း
ဒူးဝါးနော်ဂိုင်ဇော်ရင်း(ခ)ဦးနော်ကံ
အသက်(၉၈)နှစ်

ပြည်ထောင်စုရွှေးကောက်ပွဲကော်မရှင် အဖွဲ့ဝင် ဦးစိုင်းထွန်းသိန်းနှင့် ဇနီး ဒေါ်နန်းစံတစ်(ပ်)တို့၏ဖခင် ဒူးဝါးနော်ဂိုင်ဇော်ရင်း(ခ)ဦးနော်ကံ အသက်(၉၈)နှစ်သည် ၁၄-၃-၂၀၁၆ ရက်(တနင်္လာနေ့) ည ၉ နာရီတွင် ကွယ်လွန်သွားကြောင်း သိရှိရပါသဖြင့် မိသားစုနှင့်အတူ ထပ်တူထပ်မျှ အထူးဝမ်းနည်းကြေကွဲရပါသည်။

ပြည်ထောင်စုရွှေးကောက်ပွဲကော်မရှင်ဥက္ကဋ္ဌနှင့် အဖွဲ့ဝင်များ

အထူးဝမ်းနည်းကြေကွဲခြင်း
ဒူးဝါးနော်ဂိုင်ဇော်ရင်း(ခ)ဦးနော်ကံ
အသက်(၉၈)နှစ်

ပြည်ထောင်စုရွှေးကောက်ပွဲကော်မရှင် အဖွဲ့ဝင် ဦးစိုင်းထွန်းသိန်းနှင့် ဇနီး ဒေါ်နန်းစံတစ်(ပ်)တို့၏ဖခင် ဒူးဝါးနော်ဂိုင်ဇော်ရင်း(ခ)ဦးနော်ကံ အသက် (၉၈) နှစ်သည် ၁၄-၃-၂၀၁၆ ရက်(တနင်္လာနေ့) ည ၉း၀၀ နာရီတွင် ကွယ်လွန်သွားကြောင်း သိရှိရပါသဖြင့် မိသားစုနှင့်အတူ ထပ်တူထပ်မျှ အထူးဝမ်းနည်းကြေကွဲရပါသည်။

ပြည်ထောင်စုရွှေးကောက်ပွဲကော်မရှင်ရုံး

အထူးဝမ်းနည်းကြေကွဲခြင်း
ဒေါ်ချိန်ရှောက်ဆန် (ခ) ဒေါ်ခင်ရီ
အသက် (၈၆) နှစ်

ရန်ကုန်မြို့၊ တာမွေမြို့နယ်၊ မွန်မြတ်မေတ္တာအိမ်ရာ၊ အမှတ်(A-1)နေ (ဦးလော်ချောက်ရှင်း)၏ဇနီး ဒေါ်ချိန်ရှောက်ဆန် (ခ) ဒေါ်ခင်ရီသည် ၁၀-၃-၂၀၁၆ (ကြာသတေး နေ့)တွင် ကွယ်လွန်သွားကြောင်း သိရှိရပါသဖြင့် မိသားစုနှင့် ထပ်တူထပ်မျှ ဝမ်းနည်းကြေကွဲရ ပါသည်။

ဒေါ်ချွင်းရင်နှင့် New Buffalo မိသားစု

အထူးဝမ်းနည်းကြေကွဲခြင်း
ဦးလှဖေသန်း(ကုန်သွယ်ရေး-စား/ထွေ-ငြိမ်း) (၈၄)နှစ်

ဦးတင်ထွန်းအောင်(ဒုတိယညွှန်ကြားရေးမှူး၊ ရင်းနှီးမြှုပ်နှံမှုနှင့်ကုမ္ပဏီများ ညွှန်ကြားမှု ဦးစီးဌာန)နှင့် ဒေါ်အေးအေးခိုင်တို့၏ ဖခင်ဖြစ်သူ ဦးလှဖေသန်း ကုန်သွယ်ရေး(စား/ထွေ-ငြိမ်း) အသက် (၈၄)နှစ်သည် ၁၄-၃-၂၀၁၆ (တနင်္လာနေ့) ညနေ ၆း၄၅ နာရီတွင် ရန်ကုန်မြို့၊ ဒဂုံမြို့သစ်(တောင်ပိုင်း)၊ (၁၉) ရပ်ကွက်၊ ခိုင်သဇင်(၁)လမ်း၊ အမှတ်(၄၀၈) နေအိမ်၌ ကွယ်လွန် သွားကြောင်း သိရှိရပါသဖြင့် မိသားစုနှင့်ထပ်တူထပ်မျှ ဝမ်းနည်းကြေကွဲရပါသည်။

ညွှန်ကြားရေးမှူးနှင့်ဝန်ထမ်းများ
စီမံရေး၊ လေ့ကျင့်ရေးနှင့် ငွေစာရင်းဌာနခွဲ
ရင်းနှီးမြှုပ်နှံမှုနှင့် ကုမ္ပဏီများညွှန်ကြားမှုဦးစီးဌာန

ဝမ်းနည်းကြေကွဲခြင်း
ဒေါ်မိမိသန်း
အသက် (၅၇)နှစ်
ဖားဆောင်းမြို့၊ ကယားပြည်နယ်

သူငယ်ချင်း ဗိုလ်မှူးကြီးညီညီ(ငြိမ်း) ရန်ကုန်မြို့တော်စည်ပင်သာယာရေး ကော်မတီ၏ ချစ်လှစွာသောဇနီး ဒေါ်မိမိသန်းသည် ၁၃-၃-၂၀၁၆ ရက် ညနေ ၃ နာရီ တွင် ကွယ်လွန်သွားကြောင်းသိရှိရပါသဖြင့် မိသားစုနှင့်ထပ်တူထပ်မျှ ဝမ်းနည်းကြေကွဲမှုဖြစ်ရပါသည်။

ဒုတိယဗိုလ်မှူးကြီးလှတင့်(ငြိမ်း) ဇနီး ဒေါ်ခင်ဆွေဦးမိသားစု

ဝမ်းနည်းကြေကွဲခြင်း
ဒေါ်မိမိသန်း (ဖားဆောင်းမြို့၊ ကယားပြည်နယ်)
အသက် (၅၇) နှစ်

ရန်ကုန်မြို့တော်စည်ပင်သာယာရေးကော်မတီ၊ တွဲဖက်အတွင်းရေးမှူး၊ ဗိုလ်မှူးကြီးညီညီ(ငြိမ်း)၏ ချစ်လှစွာသောဇနီး ဒေါ်မိမိသန်း အသက် (၅၇) နှစ်သည် ၁၃-၃-၂၀၁၆ (တနင်္ဂနွေနေ့)တွင် ကွယ်လွန်သွားကြောင်း သိရပါသဖြင့် မိသားစုနှင့်ထပ်တူထပ်မျှ ဝမ်းနည်းကြေကွဲရပါသည်။

ဌာနမှူး၊ ဘတ်ဂျက်နှင့်ငွေစာရင်းဌာနနှင့် အရာထမ်း/အမှုထမ်းများ

ဝမ်းနည်းကြေကွဲခြင်း
ဒေါ်မိမိသန်း (၅၇)နှစ်
(ကယားပြည်နယ်၊ ဖားဆောင်းမြို့)

ရန်ကုန်မြို့တော်စည်ပင်သာယာရေးကော်မတီ တွဲဖက်အတွင်းရေးမှူး မြန်မာနိုင်ငံကာယဗလနှင့် ကာယကြံ့ခိုင်မှုအားကစားအဖွဲ့ချုပ်ဥက္ကဋ္ဌ ဦးညီညီ၏ဇနီး ဒေါ်မိမိသန်းသည် ၁၃-၃-၂၀၁၆ တွင် ကွယ်လွန်သွားကြောင်း ကြားသိရပါသဖြင့် မိသားစုနှင့်ထပ်တူထပ်မျှ ဝမ်းနည်းကြေကွဲရပါသည်။

အမှုဆောင်များ
မြန်မာနိုင်ငံကာယဗလနှင့်ကာယကြံ့ခိုင်မှုအားကစားအဖွဲ့ချုပ်

ဝမ်းနည်းကြေကွဲခြင်း
မနိုင်နိုင်ယု
B.Econ(Stats)
အသက်(၄၉)နှစ်

၁၉၈၅-၉၃ စီးပွားရေးတက္ကသိုလ်ကျောင်းသူမနိုင်နိုင်ယုသည် ၁၄-၃-၂၀၁၆ နေ့က ကွယ်လွန်သွားကြောင်းကြားသိရပါသဖြင့် မိသားစုနှင့် ထပ်တူ ဝမ်းနည်းကြေကွဲရပါသည်။

၁၉၈၃-၈၄-၈၅-၈၆ Intake
စီးပွားရေးတက္ကသိုလ် ကျောင်းသား/သူများအဖွဲ့

အနိစ္စ

ပုလောမြို့နယ်အသင်း(ရန်ကုန်)
ဒေါ်မြယုသန်း(ပုလောမြို့)
အသက်(၆၅)နှစ်
အသင်းဝင်အမှတ်-၈၉၂

တနင်္သာရီတိုင်းဒေသကြီး၊ ပုလောမြို့၊ (၃)ရပ်ကွက်၊ မြသီတာလမ်းနေ (ဦးတင်စိန်)၏ဇနီးသည် ၁၅-၃-၂၀၁၆ (အင်္ဂါနေ့) မွန်းလွဲ ၁း၃၀နာရီတွင် ကွယ်လွန်သွားပါသဖြင့် ၁၇-၃-၂၀၁၆ (ကြာသပတေးနေ့) မွန်းတည့် ၁၂ နာရီတွင် နေအိမ်မှ ပုလောမြို့သုသာန်သို့ ပို့ဆောင် သင်္ဂြိုဟ်ပါမည်။ အမှုဆောင်အဖွဲ့

ဦးမောင်မောင်သောင်း
အသက်(၅၈)နှစ်
(စမ်းချောင်း)

ရန်ကုန်မြို့၊ စမ်းချောင်းမြို့နယ်၊ အောင်ချမ်းသာရပ်ကွက်၊ အမှတ်(၂၀/စီ)၊ ဗဟိုလမ်း၊ စမ်းချောင်းမြို့နယ်နေ (သီရိပုံချီ ဒေါက်တာဦးထွန်းမင်း-ဒေါ်ခင်ချစ်)တို့၏မြေး (ဦးကျော်မင်း-ဒေါ်စန်းရီ)တို့၏သား၊ (ဦးလှညွှန့်)-ဒေါ်အုံးကြည်တို့၏သားသမက်၊ ဒေါ်ဆွေဆွေ၏ခင်ပွန်း၊ မောင်ရဲလင်းအောင် (KCK CSRPS) Shipping Management Co., Ltd)-မတင်နန္ဒာ၊ မောင်ပြည့်သက်ဟန်တို့၏ဖခင်၊ ဦးလှဝင်း(အကယ်ဒမီဆေးရုံ)-ဒေါ်စုစုမာ၊ ဦးသန်းမြတ်စိုး (တေးသံရှင်)-ဒေါ်သီတာကျော်တို့၏ အစ်ကို၊ တူ/တူမ ငါးယောက်တို့၏ ဦးလေးသည် ၁၆-၃-၂၀၁၆ရက် နံနက် ၅း၄၅ နာရီတွင် နေအိမ်၌ ကွယ်လွန်သွားပါသဖြင့် ယင်းနေ့ ညနေ ၃ နာရီတွင် ထိန်ပင်သုသာန်၌ မီးသင်္ဂြိုဟ်ပြီးဖြစ်ပါကြောင်း။[ကွယ်လွန်သူအားရည်စူး၍ ၂၂-၃-၂၀၁၆ (အင်္ဂါနေ့)တွင် အထက်ပါနေအိမ်သို့ ရက်လည်ဆွမ်းကျွေးတရားတော်နာကြွရောက်ပါရန် ဖိတ်ကြားအပ်ပါသည်။) ကျန်ရစ်သူမိသားစု

ဦးစိန်တင့်
အသက် (၅၂)နှစ်

တာမွေမြို့နယ်၊ ကျောက်မြောင်းကြီးရပ်ကွက်၊ အင်းဝလမ်း၊ အမှတ်(၁၉)နေ (ဦးသစ်)-ဒေါ်မြတို့၏သား၊ (ဦးတင်လှ)-ဒေါ်ချစ်ချစ်သန်း၊ (ဦးအောင်တင့်)တို့၏ ညီ/မောင်၊ ဦးအောင်ဆင့်-ဒေါ်ချိုချိုသိန်း၊ ဒေါ်သန်းသန်းနွယ်၊ ဦးတင့်လွင် (Max Energy Co., Ltd)-ဒေါ်ခင်ခင်သစ်၊ ဦးစည်သူချစ်လွင် (မြန်မာ့အမျိုးသားလေကြောင်း)-ဒေါ်တင်ကလျာသစ်တို့၏အစ်ကို၊ မသူသူမင်း၊ Dr.ရွှေစင်ရတနာသိန်း၊မခင်ရတနာသစ်၊ မလမင်းသစ်၊ မဝင့်ဒီမိုသစ်၊ မရွှေအိမ်သစ်၊ မစန္ဒီသစ်၊ မအိမ့်ခြူးသစ်တို့၏ ဦးလေး ဦးစိန်တင့်သည် ၁၅-၃-၂၀၁၆ ရက် ည ၇ နာရီတွင် ရန်ကုန်ဆေးရုံကြီး၌ ကွယ်လွန်သွားပါသဖြင့် ၁၇-၃-၂၀၁၆ (ကြာသပတေးနေ့) နံနက် ၁၁ နာရီတွင် ရေဝေးသုသာန်၌ မီးသင်္ဂြိုဟ်မည်ဖြစ်ပါသည်။(နေအိမ်မှကားများ နံနက် ၉ နာရီတွင် ထွက်ပါမည်။)

ကျန်ရစ်သူမိသားစု

ဒေါ်လတ်လတ်(ကျူမငေး)
ရန်ကုန်အဝေးသင်တက္ကသိုလ်
(ဖြန့်ချိရေးဌာန)
အသက် (၄၉)နှစ်

ရန်ကုန်မြို့၊ ဒဂုံမြို့သစ်(မြောက်ပိုင်း)မြို့နယ်၊ (၄၃)ရပ်ကွက်၊ ဗိုလ်ထွန်းဇံလမ်း၊ အမှတ်(၅၃၂)နေ ဦးနီ-ဒေါ်ငွေတို့၏ သမီး၊ (ဦးစိန်လှိုင်)၊ (ဦးတင်မောင်နီ)၊ ဦးမော်နီ-ဒေါ်ခင်စောဝင်းတို့၏ ညီမ၊ ဦးညွန့်ဝေ-ဒေါ်ချိုချို၊ ဦးဇော်မင်း-ဒေါ်သီသီစိုး၊ ဦးဇော်လင်း၊ ဒေါ်ဖြိုးယုမွန်တို့၏အစ်မသည် ၁၆-၃-၂၀၁၆ (ဗုဒ္ဓဟူးနေ့) နံနက် ၈း၁၀ နာရီတွင် ကွယ်လွန်သွားပါသဖြင့် ၁၈-၃-၂၀၁၆ (သောကြာနေ့) မွန်းတည့် ၁၂ နာရီတွင် ရေဝေးသုသာန်သို့ ပို့ဆောင်မီးသင်္ဂြိုဟ်ပါမည်။ (နေအိမ်မှကားများ နံနက် ၁၀း၃၀ နာရီတွင် ထွက်ပါမည်။) [ကွယ်လွန်သူအား ရည်စူး၍ ၂၂-၃-၂၀၁၆ (အင်္ဂါနေ့) နံနက် ၇နာရီမှ ၁၁နာရီထိ အထက်ပါနေအိမ်သို့ ရက်လည်ဆွမ်းကျွေးတရားတော်နာကြွရောက်ပါရန် ဖိတ်ကြားအပ်ပါသည်။] ကျန်ရစ်သူမိသားစု

ပြင်ဆင်ဖတ်ရှုပါရန်

၁၆-၃-၂၀၁၆ ရက်နေ့ထုတ် စာမျက်နှာ (၃၁)တွင် ပါရှိသော ဦးငြိမ်းအောင် အသက် (၆၅)နှစ် နာရေးကြော်ငြာတွင် ဖူးကျင့်သုသာန်၌ ဂူသွင်းသင်္ဂြိုဟ်မည့် အစား ရေဝေးသုသာန်၌ ဂူသွင်းသင်္ဂြိုဟ်မည်ဟုပြင်ဆင်ဖတ်ရှုပါရန်။

တိုင်းရင်းဆေးဆရာကြီး
ဦးခင်မြင့် (၈၅)နှစ်
ထနီးကျေးရွာ၊ မအူပင်မြို့

ရန်ကုန်မြို့၊ တောင်ဥက္ကလာပမြို့နယ်၊ (၁၀)ရပ်ကွက်၊ (၂၃)လမ်း၊ အမှတ်(၈၃၂)နေ (ဦးကြည်ဆန်း-ဒေါ်စိန်ခင်)တို့၏သား၊ (ဒေါ်တင်လှ)၏ခင်ပွန်း၊ ဒေါ်ရင်နွဲ့၏အစ်ကို၊ ဦးတင်မောင်ဦး(အယ်ဒီတာချုပ်၊ ပြည်ထောင်စုနေ့စဉ်)-ဒေါ်ခင်ခင်သိန်း(အလက-၁၊ ဗဟန်း)၊ ဦးခိုင်ဝင်း-ဒေါ်မြမြကြည်၊ ဒေါ်အေးအေးမွန်၊ ဆရာဦးကျော်သူ၊ (ဦးသက်နိုင်)၊ ဦးစိုးအောင်-ဒေါ်ဝေဝေသင်းတို့၏ဖခင်၊ မလီမိုး (Panthu Geological Services Co. Operative Ltd.)၊ မအင်ကြင်းခိုင် (Golden Myanmar Airline)၊ မောင်ကျော်ဇောလင်း၊ မောင်ဟန်စိုးပိုင်တို့၏ အဘိုးသည် ၁၅-၃-၂၀၁၆ (အင်္ဂါနေ့) ည ၉နာရီတွင် ကွယ်လွန်သွားပါသဖြင့် ၁၇-၃-၂၀၁၆ (ကြာသပတေးနေ့) ညနေ ၅နာရီတွင် အထက်ပါနေအိမ်မှ ရေဝေးသုသာန်သို့ ပို့ဆောင်မီးသင်္ဂြိုဟ်မည်ဖြစ်ပါကြောင်း ရပ်နီးရပ်ဝေးမှ ဆွေမျိုးမိတ်သင်္ဂဟများအား အသိပေးအကြောင်းကြားအပ်ပါသည်။ (နေအိမ်မှကားများ ညနေ ၃နာရီတွင် ထွက်ပါမည်။) ကျန်ရစ်သူမိသားစု

ဒေါ်တင်နွယ် (ငါးသိုင်းချောင်း)
အသက်(၈၁)နှစ်

ငါးသိုင်းချောင်းမြို့နေ (ဦးရာပို-ဒေါ်စောတင်)တို့၏သမီး၊ (ဒေါ်ခင်သောင်း)၊ (ဦးကြည်ဆိုင်)တို့၏ညီမ၊ ဦးညွန့်ဆိုင်၊ (ဒေါ်မြနွယ်)၊ ဦးကံမြင့်၊ (ဦးရဲမြင့်)၊ ဒေါ်တင်တင်ထွေး၊ ဒေါ်ခင်မေထွေးတို့၏အစ်မ ဒေါ်တင်နွယ်(အမက-၁၉၊ မင်္ဂလာတောင်ညွန့်-ငြိမ်း)သည် ၁၆-၃-၂၀၁၆ (ဗုဒ္ဓဟူးနေ့) နံနက် ၆ နာရီတွင် အမှတ်(၁၆၄)၊ ကန်သာယာလမ်း၊ ကြည်စုရပ်ကွက်၊ ဒေါပုံမြို့နယ်၌ ကွယ်လွန်သွားပါသဖြင့် ကွယ်လွန်သူ၏ဆန္ဒအရ ယင်းနေ့ညနေ ၄ နာရီတွင် ရေဝေးသုသာန်၌ မီးသင်္ဂြိုဟ်ပြီးစီးပါကြောင်း။ ကျန်ရစ်သူမိသားစု

ဘုရား၊ ရဟန်း၊ သိမ်၊ ကျောင်း ဒါယိကာမကြီး
ဒေါ်လှရီ (၇၄)နှစ်

ရန်ကုန်တိုင်းဒေသကြီး၊ ကျောက်တန်းမြို့နယ်၊ တံတားမြို့နေ (ဦးသိန်းအောင်-ဒေါ်ခင်ကြည်)တို့၏သမီး၊ ရန်ကုန်မြို့၊ သဃ်န်းကျွန်းမြို့နယ်၊ (၂၉) ရပ်ကွက်၊ ကောက်လျင်လမ်း၊ အမှတ် (၁၇၇/၈)နေ [ဦးတင်ဝင်း (လယ်ယာစိုက်ပျိုးရေးနှင့် ဆည်မြောင်းဝန်ကြီးဌာန)]၏ဇနီး၊ (ဦးလှမင်း)-ဒေါ်လှဲ့လှဲ့ခိုင်၊ ဦးကြည်ခိုင်-ဒေါ်မြင့်မြင့်ပန် (ကျောင်းအုပ်ဆရာမကြီး၊ အလက-၅၊ သဃ်န်းကျွန်း)၊ မခင်မိုးခိုင်၊ မတင်ပပခိုင်၊ မောင်ရဲဝင်းနိုင်-မအေးနှင်းဝေတို့၏ မွေးသမိခင်၊ မြေးလေးယောက်တို့၏အဘွားသည် ၁၅-၃-၂၀၁၆ (အင်္ဂါနေ့) ည ၁၁ နာရီတွင် ကွယ်လွန်သွားပါသဖြင့် ၁၇-၃-၂၀၁၆ (ကြာသပတေးနေ့) ညနေ ၅နာရီတွင် ရေဝေးသုသာန်သို့ ပို့ဆောင်မီးသင်္ဂြိုဟ်ပါမည်။ (နေအိမ်မှကားများ ညနေ ၃း၃၀ နာရီတွင် ထွက်ပါမည်။) [ကွယ်လွန်သူအားရည်စူး၍ ၂၁-၃-၂၀၁၆ (တနင်္လာနေ့) တွင် အထက်ပါနေအိမ်သို့ ရက်လည်ဆွမ်းကျွေးတရားတော်နာကြွရောက်ပါရန် ဖိတ်ကြားအပ်ပါသည်။] ကျန်ရစ်သူမိသားစု

ဦးသိန်းမြင့် အသက်(၇၀)
Second Mate (F.G) C.D.C (10369)

ရန်ကုန်မြို့၊ တာမွေမြို့နယ်၊ (၁၄၇)လမ်း၊ အမှတ်(၅)၊ ဒုတိယထပ်နေ (ဦးလှရွှေ-ဒေါ်ပိုးညွန့်)တို့၏သား၊ (ဦးအဟုတ်-ဒေါ်ကျင်ရွှေ)တို့၏ သားသမက်၊ ဒေါ်လှရီ၏ခင်ပွန်း၊ မမီမီသိန်းမြင့်၏ ကျေးဇူးရှင်မွေးသဖခင်၊ ဦးဝင်းမြင့်-ဒေါ်တင်နုတို့၏ အစ်ကိုကြီး ဦးသိန်းမြင့်သည် ၁၆-၃-၂၀၁၆ (ဗုဒ္ဓဟူးနေ့) ညနေ ၃း၄၅ နာရီတွင် ရွှေဂုံတိုင် အထူးကုဆေးရုံ၌ ကွယ်လွန်သွားပါသဖြင့် ၁၈-၃-၂၀၁၆ (သောကြာနေ့)တွင် နံနက် ၁၁ နာရီတွင် ရေဝေးသုသာန်၌ မီးသင်္ဂြိုဟ်ပါမည်။ [ကွယ်လွန်သူအားရည်စူး၍ ၂၂-၃-၂၀၁၆ (အင်္ဂါနေ့)တွင် အထက်ပါနေအိမ်သို့ ရက်လည်ဆွမ်းကျွေးတရားတော်နာ ကြွရောက်ပါရန် ဖိတ်ကြားအပ်ပါသည်။]

ကျန်ရစ်သူမိသားစု

ဦးဉာဏ်ဝင်း (၆၉)နှစ်

ရန်ကုန်မြို့၊ တောင်ဥက္ကလာပမြို့နယ်၊ (၆)ရပ်ကွက်၊ ကုန်းဘောင် (၁၄) လမ်း၊ အမှတ် (၁၁၆၈/က)နှင့် ယုဇနဥယျာဉ်မြို့တော်၊ B/block၊ (၁၁)လမ်း၊ တိုက်(၂၄)၊ အခန်းအမှတ် (၃၀၂)နေ (ဦးဘရှင်-ဒေါ်ခင်အေး)တို့၏သားကြီး၊ [ဒေါ်အေးတင့် (ဟိုတယ်ခရီး-ငြိမ်း)၏ ချစ်လှစွာသောခင်ပွန်း၊ ဦးသန်းကျော်ဌေး-ဒေါ်ဇင်လင်းထက်၊ ဦးဉာဏ်လင်းမြင့်-ဒေါ်ဇာခြည်ဝင့်နိုင်တို့၏ဖခင်၊ ဒေါ်ခင်အေးကြည်၊ ဒေါ်ယဉ်ယဉ်ကြည်တို့၏မောင်၊ ဦးမောင်မောင်ဝင်း-ဒေါ်ခင်ဌေးရီ၊ (ဦးအောင်ဖေလှိုင်)၊ ဦးအောင်ကြည်-ဒေါ်သန်းသန်းမြင့်၊ ဦးကျော်ဆွေ-ဒေါ်သင်းသင်းနွယ်၊ ဦးစန်းလှိုင်-ဒေါ်ဝါဝါခိုင်၊ ဦးရဲမြင့်-ဒေါ်စမ်းစမ်းထွေးတို့၏ အစ်ကိုကြီး၊ တူ/တူမ ၁၅ ယောက်တို့၏ဘကြီး၊ မြေးခြောက်ယောက်တို့၏အဘိုး ဦးဉာဏ်ဝင်းသည် ၁၅-၃-၂၀၁၆ (အင်္ဂါနေ့) ည ၁၁း၅၅ နာရီတွင် ရန်ကုန်မြို့ အောင်ရတနာအထူးဆေးရုံ၌ ကွယ်လွန်သွားပါသဖြင့် ၁၇-၃-၂၀၁၆ (ကြာသပတေးနေ့) ညနေ ၅ နာရီတွင် ရေဝေးအအေးတိုက်မှ ရေဝေးသုသာန်သို့ ပို့ဆောင်မီးသင်္ဂြိုဟ်မည်ဖြစ်ပါကြောင်း။ (တောင်ဥက္ကလာပနေအိမ်မှ ကားများ ညနေ ၃း၃၀နာရီတွင် ထွက်ပါမည်။) [ကွယ်လွန်သူအားရည်စူး၍ ၂၁-၃-၂၀၁၆ (တနင်္လာနေ့) နံနက် ၆နာရီတွင် ရန်ကုန်မြို့၊ တောင်ဥက္ကလာပမြို့နယ်၊ (၆)ရပ်ကွက်၊ ကုန်းဘောင် (၁၄)လမ်း၊ အမှတ် (၁၁၆၈/က) နေအိမ်သို့ ရက်လည်ဆွမ်းကျွေးတရားတော်နာ ကြွရောက်ပါရန် ဖိတ်ကြားအပ်ပါသည်။] ကျန်ရစ်သူမိသားစု

ဘုရား၊ ရဟန်း၊ ကျောင်း ဒါယိကာမကြီး
ဒေါ်ခင်စန်းဝင်း(ခ)မမီးမီး (၅၈)နှစ်

ရန်ကုန်မြို့၊ ဗိုလ်တထောင်မြို့နယ်၊ (၆)ရပ်ကွက်၊ (၄၄)လမ်း၊ အမှတ်(၄၇)၊ ပထမထပ်နေ (ဦးအောင်သိန်း-ဒေါ်ကျင်စီ)တို့၏သမီးကြီး၊ (ဦးခင်မောင်ဝင်း)-ဒေါ်စန်းစန်းဦးတို့၏ညီမ၊ (ဦးခင်မောင်လွင်-ဒေါ်တင်စန်းဝင်း)၊ ဦးအောင်မြင့်-ဒေါ်ခင်စန်းလွင်၊ ဦးဝင်းမြင့်-ဒေါ်ခင်မာလွင်၊ ဦးသန်းစိုး-ဒေါ်သီတာအေးတို့၏ အစ်မ၊ ဦးကျော်ကျော်ထွန်း-ဒေါ်ဇင်မာဝင်း၊ ဦးထွန်းနိုင်ဦး-ဒေါ်ခိုင်ယုဝါ၊ ဦးကျော်ကိုကို-ဒေါ်စမ်းယုဝါတို့၏ချစ်လှစွာသောမိခင်၊ တူ/တူမ ၁၁ ယောက်တို့၏အဒေါ်၊ မြေးသုံးယောက်တို့၏အဘွားသည် ၁၅-၃-၂၀၁၆ (အင်္ဂါနေ့) ည ၁၁း၃၀ နာရီတွင် ကွယ်လွန်သွားပါသဖြင့် ၁၉-၃-၂၀၁၆ (စနေနေ့) နံနက် ၁၁ နာရီတွင် ရေဝေး အအေးတိုက်မှ ရေဝေးသုသာန်သို့ ပို့ဆောင်မီးသင်္ဂြိုဟ်မည်ဖြစ်ပါကြောင်း။ (နေအိမ်မှကားများ နံနက် ၉ နာရီတွင် ထွက်ပါမည်။) ကျန်ရစ်သူမိသားစု

ဘုရား၊ ရဟန်း၊ နတ်လမ်း ဒါယကာကြီး
ဗိုလ်ကြီးအောင်ဖြူ(ငြိမ်း) (၅၈)နှစ်
(တပ်မတော်-ရေ)၊ (O.T.S-65၊ ရေ-၃၅၉၈)

ရန်ကုန်မြို့နေ(ဦးညွန့်-ဒေါ်ခင်ငြိမ်း)တို့၏သားငယ်၊ ဒါးပိန်မြို့ မြောက်ပိုင်းနေ (ဦးချင်းဆင်-ဒေါ်ယွန်း)တို့၏သားသမက်၊ ဦးတင်ဝင်း-ဒေါ်သန်းညွန့်တို့၏တူ၊ ဒေါ်ရင်တင့်(အထပြ-ငြိမ်း)၊ ဦးတင်ဝင်း-[ဒေါ်ရင်မေ(MFTB-ငြိမ်း)]၊ ဦးမောင်မောင်စိုး (အလပြ-ငြိမ်း)-(ဒေါ်ဖြူမြသီ)၊ ဦးမြင့်စိုး-ဒေါ်သန်းသန်းအေး (MFTB-ငြိမ်း)၊ ဦးမြင့်အောင်-ဒေါ်သန်းသန်းဌေး (အထက-၁၊ ဒဂုံတောင်)တို့၏ညီ/မောင်၊ တူ/တူမ ခုနစ်ယောက်တို့၏ဦးလေး၊ ဒေါ်မြင့်မြင့်ဝင်း၏ချစ်လှစွာသောခင်ပွန်းသည် ၁၅-၃-၂၀၁၆ (အင်္ဂါနေ့) နံနက် ၁၁း၄၅ နာရီတွင် ကွယ်လွန်သွားပါသဖြင့် ၁၇-၃-၂၀၁၆ (ကြာသပတေးနေ့) မွန်းတည့် ၁၂ နာရီတွင် ဒါးပိန်မြို့ မြောက်ပိုင်းသုသာန်၌ ဂူသွင်းသင်္ဂြိုဟ်မည်ဖြစ်ပါကြောင်း။ [ကွယ်လွန်သူအားရည်စူး၍ ၂၁-၃-၂၀၁၆ (တနင်္လာနေ့) နံနက်တွင် ဒါးပိန်မြို့နေအိမ်သို့ ရက်လည်ဆွမ်းကျွေး တရားတော်နာကြွရောက်ပါရန် ရပ်နီးရပ်ဝေးမှ ဆွေမျိုးမိတ်သင်္ဂဟများအား ဖိတ်ကြားအပ်ပါသည်။] ကျန်ရစ်သူမိသားစု

ဘဝနတ်ထံပျံလွန်တော်မူခြင်း
ဘဒ္ဒန္တ ကုဏ္ဍဝံသ မထေရ်မြတ် (တောင်ကုတ်)
သိက္ခာတော် (၅၅)ဝါ၊ သက်တော် (၇၅)နှစ်

ရန်ကုန်မြို့၊ မြောက်ဥက္ကလာပမြို့နယ်၊ ၄/ရပ်ကွက်၊ ပုဂံလမ်း၊ အောင်ရတနာကျောင်းတိုက်ဦးစီးပဓာနနာယကဆရာတော် သာသနဗ္ဗဇ အစိုးရ ဓမ္မာစရိယ (ရပ်ကွက်သံဃနာယကဥက္ကဋ္ဌ)တိုင်းဝိနည်းမိုရ် မထေရ်မြတ်သည် (၁၃၇၇ ခုနှစ်၊ တပေါင်းလဆန်း ၆ ရက်) ၁၄-၃-၂၀၁၆ (တနင်္လာနေ့) နံနက် ၂း၄၀နာရီတွင် ဘဝနတ်ထံပျံလွန်တော်မူသွားပါသဖြင့် ကြွင်းကျန်ရစ်သော ဥတုဇရုပ်ကလာပ်တော်ကို (၁၃၇၇ ခုနှစ်၊ တပေါင်းလဆန်း ၁၀ ရက်) ၁၈-၃-၂၀၁၆ (သောကြာနေ့) မွန်းလွဲ ၂း၃၀နာရီတွင် ရေဝေးသုသာန်၌ အန္တိမအဂ္ဂိဈာပန ကျင်းပမည်ဖြစ်ပါကြောင်း ရပ်ဝေးရပ်နီးမှ တပည့်ဒါယကာ၊ ဒါယိကာမအပေါင်းတို့အား အသိပေးအကြောင်းကြားအပ်ပါသည်။ (ကျောင်းတိုက်မှကားများ မွန်းလွဲ ၂နာရီတွင် ထွက်ပါမည်။)

တောင်ကုတ်မြို့နယ်အသင်း(ရန်ကုန်)

ဘုရား၊ ရဟန်း၊ သိမ်၊ ကျောင်းဒါယိကာမကြီး
ဒေါ်ညို(ဇီးဖြူကုန်းရွာမ) အသက်(၉၀)

ရန်ကုန်မြို့၊ ကမာရွတ်မြို့နယ်၊ (၃)ရပ်ကွက်၊ လှည်းတန်းပတ္တမြားလမ်း၊ အမှတ်(၃၂)နေ (ဦးအေး)၏ဇနီး၊ (ဦးတင်မြင့်)-ဒေါ်စန်းမြင့်၊ ဦးခင်တင့်-ဒေါ်ခင်သူဇာစိုး၊ ဒေါ်ရင်နု၊ ဒေါ်ဝင်း၊ ဒေါ်ကျင်ယုံ၊ ကိုစိန်မင်း-မစမ်းစမ်းအေးတို့၏မိခင်၊ မြေးခြောက်ယောက်၊ မြစ်သုံးယောက်တို့၏အဘွားသည် ၁၅-၃-၂၀၁၆(အင်္ဂါနေ့) ည ၈နာရီတွင် ကွယ်လွန်သွားပါသဖြင့် ၁၇-၂-၁၀၁၆(ကြာသပတေးနေ့) နံနက် ၁၁ နာရီတွင် ထိန်ပင်သုသာန်၌ သင်္ဂြိုဟ်မည်ဖြစ်ပါကြောင်း ရပ်ဝေးရပ်နီးမှ ဆွေမျိုးမိတ်သင်္ဂဟတို့အား အသိပေးအကြောင်းကြားအပ်ပါသည်။ (နေအိမ်မှ ကားများ နံနက် ၉း၃၀နာရီတွင် ထွက်ပါမည်။) ကျန်ရစ်သူမိသားစု

ဘုရား၊ ရဟန်း၊ တန်ဆောင်း၊ ကျောင်း ဒါယိကာမကြီး
ဒေါ်ခင်တင့်(ကျောက်တန်း) (၈၇)နှစ်

ရန်ကုန်တောင်ပိုင်းခရိုင်၊ ကျောက်တန်းမြို့၊ အရှေ့ပိုင်း၊ ကမ်းနားလမ်း၊ အမှတ် (၁၈၇)နေ (ဦးသာဒွန်း-ဒေါ်သင်း၃)တို့၏သမီး၊ ခရမ်းမြို့နေ ဦးဘိုးအောင်-ဒေါ်ကျင်မြိုင်တို့၏သမီးချွေးမ၊ (ဦးအေးသိန်း)၏ဇနီး၊ ဦးထိန်ဝင်း-ဒေါ်ရွှေကြည်၊ ဦးဝေလွင်-ဒေါ်ခင်စောသိန်း၊ ဦးသိန်းဝင်း-ဒေါ်ခင်ဝင်းမူ၊ ဦးဆန်းအောင်-ဒေါ်ခင်အေးမူ၊ ဦးကျော်ဆွေ-ဒေါ်မြင့်မြင့်စန်း၊ ဦးသန်းထွဋ်-ဒေါ်ခင်ခင်အေး၊ ဦးကျော်ကျော်မိုး-ဒေါ်အေးအေးသင်းတို့၏မွေးသမိခင်၊ မြေး ၁၄ ယောက်၊ မြစ်သုံးယောက်တို့၏ဘွားဘွားကြီးသည် ၁၆-၃-၂၀၁၆ ရက် နံနက် ၉နာရီတွင် ကွယ်လွန်သွားပါသဖြင့် ၁၈-၃-၂၀၁၆ (သောကြာနေ့) မွန်းတည့် ၁၂ နာရီတွင် အထက်ပါနေအိမ်မှ ကျောက်တန်းမြို့ အနောက်ပိုင်းသုသာန်သို့ ပို့ဆောင်သင်္ဂြိုဟ်မည်ဖြစ်ပါကြောင်း။ ကျန်ရစ်သူမိသားစု

ဘုရား၊ ရဟန်း၊ သိမ်၊ ကျောင်း ဒါယကာကြီး
ဦးဝါတင်(မအူပင်မြို့) (၈၃)နှစ်

မအူပင်မြို့နေ (ဦးဆင်ဝါ-ဒေါ်ငွေတင်)တို့၏ သား၊ ပြည်မြို့နေ အထက်တန်းရှေ့နေ (ဦးထွန်းမြိုင်-ဒေါ်ရီရီ)တို့၏ သားသမက်၊ ဦးသိန်းထွန်း-ဒေါ်ရှုကြည်တို့၏ မောင်၊ (ဦးကျော်မင်း)-ဒေါ်ကြည်ကြည်ဝင်းတို့၏ အစ်ကို၊ ရန်ကုန်မြို့၊ အမှတ်(၅၇/၅၈)၊ ဓမ္မာရုံလမ်း၊ ကန်တော်ကလေးနေ ဒေါ်ယဉ်မြ၏ ချစ်လှစွာသောခင်ပွန်း ဦးတင်ဖေဝင်း-ဒေါ်ခင်သူဇာဦး(ဗိုလ်တထောင်မြို့နယ်စာရင်းစစ်ရုံး)၊ ဦးတင်အောင်လင်း(ပြည်ခိုင်ဖြိုး၊ မင်္ဂလာတောင်ညွန့်)-ဒေါ်စုနန္ဒာလင်း၊ ဒေါ်သင်းသင်းဆွေ(Golden Air Co.,Ltd)၊ ဒုတိယဗိုလ်မှူးကြီးထွန်းထွန်း-ဒေါ်ခိုင်ခိုင်ဆွေတို့၏ ချစ်လှစွာသောဖခင်၊ မဖြူဖြူကို (Oriental Leasing Co., Ltd)၊ မောင်ကောင်းမြတ်လင်း (ကွန်ပျူတာတက္ကသိုလ်)၊ မမြတ်နိုးလမင်း၊ မချမ်းမြေ့ဆုတို့၏ ချစ်လှစွာသော ဘိုးဘိုးကြီးသည် ၁၆-၃-၂၀၁၆ (ဗုဒ္ဓဟူးနေ့) နံနက် ၀၀း၂၁နာရီတွင် ကွယ်လွန်သွားပါသဖြင့် ၁၈-၃-၂၀၁၆(သောကြာနေ့) ညနေ ၃နာရီတွင် ရေဝေးသုသာန်သို့ ပို့ဆောင်မီးသင်္ဂြိုဟ်ပြီးဖြစ်ပါကြောင်း။ (နေအိမ်မှကားများ မွန်းလွဲ ၁း၁၅နာရီထွက်ပါမည်။) [ကွယ်လွန်သူအားရည်စူး၍ ၂၂-၃-၂၀၁၆(အင်္ဂါနေ့) နံနက်တွင် အထက်ပါနေအိမ်သို့ ရက်လည်ဆွမ်းကျွေး တရားတော်နာကြွရောက်ပါရန် ဖိတ်ကြားအပ်ပါသည်။ ကျန်ရစ်သူမိသားစု

ဘုရား၊ ရဟန်း၊ သိမ်၊ ကျောင်း ဒါယိကာမကြီး
ဒေါ်စမ်းစမ်း (၇၆)နှစ်

အမှတ်(၁၀)၊ တကောင်းလမ်း၊ လင်းလွန်း(တောင်)ရပ်ကွက်၊ စမ်းချောင်းမြို့နယ်နေ (ဦးသန့်-ဒေါ်တင်ညွန့်)တို့၏သမီး၊ ရခိုင်ပြည်နယ်၊ ရမ်းဗြဲမြို့၊ ကင်းတဲရပ်ကွက်နေ (ဦးစောဖြူ-ဒေါ်စိန်နွယ်)တို့၏သမီးချွေးမ၊ (ဦးတင်အုန်း)-ဒေါ်ကြူကြူသက်၊ (ဦးတင်ထွန်း)၊ (ဦးကျော်ညွန့်)-ဒေါ်ခင်အေးနွဲ့တို့၏ညီမ၊ ဦးကျော်စိန်-(ဒေါ်မြင့်မြင့်သန်း)တို့၏အစ်မ၊ (ဦးစောနွယ်)၏ဇနီး၊ ဦးမောင်သန့်-ဒေါ်သောင်းသောင်းဦး၊ ဒေါ်ဇင်မာ(ယာ/အုံ တာဝန်ခံ၊ ဒေါပုံမြို့နယ်၊ Y.C.D.C)၊ မောင်လှမျိုး-မသိမ့်စံတို့၏မိခင်၊ တူ/တူမ ရှစ်ယောက်တို့၏အဒေါ်၊ မောင်ကြည်စင်၊ မောင်ပြည့်စုံ၊ ဖူဂျီကို(ခ)မောင်ဉာဏ်လင်းထက်၊ မီချိုကို(ခ)သဇင်လင်းလက်၊ မောင်ဟိန်းထွဋ်၊ မကြယ်စင်ချိုချိုတို့၏အဘွားသည် ၁၅-၃-၂၀၁၆ (အင်္ဂါနေ့) ည ၈း၁၅ နာရီတွင် ကွယ်လွန်သွားပါသဖြင့် ၁၇-၃-၂၀၁၆ (ကြာသပတေးနေ့) နံနက် ၁၁ နာရီတွင် ထိန်ပင်သုသာန်သို့ ပို့ဆောင်မီးသင်္ဂြိုဟ်မည်ဖြစ်ပါကြောင်း။ (အမှတ် ၂၉-B၊ မြေညီထပ်၊ သရက်တောလမ်းနေအိမ်မှ ကားများ နံနက် ၉ နာရီတွင် ထွက်ပါမည်။) ကျန်ရစ်သူမိသားစု

ဦးအုန်းကျော် (၇၄)နှစ်

သထုံမြို့၊ သိမ်ကုန်းရပ်ကွက်၊ မြသပိတ်ဘုရားလမ်း၊ အမှတ်(၃၆၅)နေ (ဦးထွန်းရွှေ-ဒေါ်နှင်းစိန်)တို့၏ သား၊ (ဦးဘန်စွမ်း-ဒေါ်စန်းမြင့်)၊ (ဦးလှအေး)-ဒေါ်မမလေး၊ (ဦးမျိုးခင်)-ဒေါ်ကျင်ဖွား၊ ဦးအင်စွမ်း-ဒေါ်ယဉ်နု၊ ဦးတင်ဝင်း-ဒေါ်ကျင်သန်းတို့၏ ညီ/မောင်၊ ဒေါ်ယုယုဌေး၊ ဒေါ်သွယ်သွယ်စိုး၊ ဦးအောင်ယု-ဒေါ်သင်းမင်းမြတ်၊ ဦးဝင်းဌေးအောင်-ဒေါ်သူဇာအောင်၊ ဦးကျော်ထူးလွင်၊ ဦးဖြိုးလွင်သော်၊ မဝင်းဝင်းထူးတို့၏ မွေးသဖခင်၊ မြေးလေးယောက်တို့၏အဘိုး၊ ဒေါ်နုနုအောင်၏ခင်ပွန်း ဦးအုန်းကျော်သည် ၁၆-၃-၂၀၁၆(ဗုဒ္ဓဟူးနေ့) မွန်းလွဲ ၂း၃၉ နာရီတွင် ကွယ်လွန်သွားပါသဖြင့် ၁၈-၃-၂၀၁၆(သောကြာနေ့) နံနက် ၁၀ နာရီတွင် ထိန်ပင်သုသာန်၌ သင်္ဂြိုဟ်ပါမည်။ [ကွယ်လွန်သူအားရည်စူး၍ ၂၀-၃-၂၀၁၆(တနင်္ဂနွေနေ့) နံနက် ၇ နာရီမှ ၁၁ နာရီအထိ သထုံမြို့၊ သိမ်ကုန်းရပ်ကွက်၊ မြသပိတ်ဘုရားလမ်း၊ အမှတ်(၃၆၅) နေအိမ်သို့ ရက်လည်ဆွမ်းကျွေး တရားနာကြွရောက်ကြပါရန် ဖိတ်ကြားအပ်ပါသည်။] ကျန်ရစ်သူမိသားစု

ဘုရား၊ ရဟန်း၊ သိမ်၊ ကျောင်း ဒါယကာကြီး
ဦးစံသွင်(ခ)ဦးမိုးသီး(မြဝတီမြို့) (၆၈)နှစ်

မြဝတီမြို့၊ (၄)ရပ်ကွက်၊ ဘုရင့်နောင်လမ်းနေ (ဦးဘဆွေ-ဒေါ်စောရင်)တို့၏သား၊ ဒေါ်ခင်ဝင်း၏ခင်ပွန်း၊ ဦးစိုးကျော်ကျော်သွင်(ခ)ဖိုးကျော်-မရှီလာ၊ ဦးစိုင်းမင်းအောင်-မအေးအေးသွင်(ခ)မခင်သန်းနု၊ ဦးလင်းနိုင်နိုင်သွင်-မနိုနို၊ ဦးဟိန်းကျော်စွာသွင်(ခ)ကိုဟိန်း၊ မခိုင်ယဉ်မွန်တို့၏ဖခင်၊ မြေးရှစ်ယောက်တို့၏အဘိုး ဦးစံသွင်(ခ)ဦးမိုးသီးသည် ၁၆-၃-၂၀၁၆ (ဗုဒ္ဓဟူးနေ့) နံနက် ၂း၄၅ နာရီတွင် ကွယ်လွန်သွားပါ၍ ၁၈-၃-၂၀၁၆ (သောကြာနေ့) မွန်းလွဲ ၁နာရီတွင် မြဝတီသုသာန်သို့ ပို့ဆောင်ဂူသွင်းသင်္ဂြိုဟ်မည်ဖြစ်ပါသည်။ [ကွယ်လွန်သူအားရည်စူး၍ ၂၂-၃-၂၀၁၆ (အင်္ဂါနေ့) နံနက် ၆နာရီတွင် အထက်ပါနေအိမ်သို့ ရက်လည်ဆွမ်းကျွေး ရေစက်ချတရားတော်နာယူမည်ဖြစ်ပါ၍ ကြွရောက်ကြပါရန်ဖိတ်ကြားအပ်ပါသည်။] ကျန်ရစ်သူမိသားစု

ကြေးမုံ

မတ် ၁၇၊ ၂၀၁၆

Hot Line No-0930500100

နိုင်ငံတော်မှ ပြန်လည်စွန့်လွှတ်မြေများကို မြေလက်ခံရယူသူများသို့ ပိုင်ဆိုင်မှုများနှင့်တကွ လွှဲပြောင်းပေးအပ်နိုင်ရေး ဆောင်ရွက်လျက်ရှိ ဆက်လက်စိစစ်ရရှိသော စွန့်လွှတ်မြေများကိုလည်း သက်ဆိုင်သူများထံ လုပ်ထုံးလုပ်နည်းများနှင့်အညီ ပြန်လည်လွှဲပြောင်းပေးမည်

နေပြည်တော်　　မတ်　၁၇

မြေအသုံးချမှုစီမံခန့်ခွဲရေးဗဟိုကော်မတီက ယနေ့ရက်စွဲဖြင့် သတင်းထုတ်ပြန်ကြေညာချက်တစ်စောင်ကို ထုတ်ပြန်လိုက်သည်။

အဆိုပါ ထုတ်ပြန်ကြေညာချက်အပြည့်အစုံမှာ အောက်ပါအတိုင်း ဖြစ်ပါသည်-

ပြည်ထောင်စုသမ္မတမြန်မာနိုင်ငံတော်အစိုးရ
မြေအသုံးချမှုစီမံခန့်ခွဲရေးဗဟိုကော်မတီ
သတင်းထုတ်ပြန်ကြေညာချက်
(၂၀၁၆ ခုနှစ်၊ မတ်လ ၁၇ ရက်)
(၁၃၇၇ ခုနှစ်၊ တပေါင်းလဆန်း ၉ ရက်)

၁။ နိုင်ငံတော်အစိုးရသည် ပြည်ထောင်စုလွှတ်တော်လယ်ယာမြေနှင့်အခြားမြေများ သိမ်းဆည်းခံရမှုများကြောင့် ပြည်သူများနစ်နာမှုမရှိစေရေးအတွက် စုံစမ်းရေးကော်မရှင်၏ အစီရင်ခံစာအပိုင်းအသီးသီးပါ မြေကိစ္စများကို လျင်မြန်စွာ ဖြေရှင်းဆောင်ရွက်နိုင်ရန်အတွက် မြေအသုံးချမှုစီမံခန့်ခွဲရေးဗဟိုကော်မတီနှင့် နေပြည်တော်၊ တိုင်းဒေသကြီး သို့မဟုတ် ပြည်နယ်၊ ခရိုင်၊ မြို့နယ်နှင့် ရပ်ကွက် သို့မဟုတ် ကျေးရွာအုပ်စု မြေအသုံးချမှုစီမံခန့်ခွဲရေးကော်မတီ အဆင့်ဆင့်ကို ဖွဲ့စည်းပြီး ဖြေရှင်းဆောင်ရွက်လျက်ရှိပါသည်။

၂။ ယင်းကော်မတီအဆင့်ဆင့်အနက် အခြေခံအကျဆုံးဖြစ်သည့် ရပ်ကွက် သို့မဟုတ် ကျေးရွာအုပ်စုမြေအသုံးချမှု စီမံခန့်ခွဲရေးကော်မတီတွင် ရပ်မိ၊ ရပ်ဖဖြစ်သည့် ရပ်ကွက် သို့မဟုတ် ကျေးရွာအုပ်စု ဖွံ့ဖြိုးတိုးတက်ရေးအထောက်အကူပြု ကော်မတီဥက္ကဋ္ဌနှင့် တောင်သူလယ်သမားကိုယ်စားလှယ်ဖြစ်သည့် တရားဝင်ဖွဲ့စည်းထားသော လယ်ယာကုန်ထုတ် သမဝါယမအသင်းများမှ ကိုယ်စားလှယ်တို့ကို အဖွဲ့ဝင်အဖြစ် ထည့်သွင်းဖွဲ့စည်းထားပါသည်။ အလားတူ မြို့နယ်မြေ အသုံးချမှု စီမံခန့်ခွဲရေး ကော်မတီတွင်လည်း ပြည်သူ့ကိုယ်စားလှယ်များဖြစ်သည့် မြို့နယ်ဖွံ့ဖြိုးတိုးတက်ရေး အထောက် အကူပြုကော်မတီ ဥက္ကဋ္ဌနှင့် မြို့နယ်စည်ပင်သာယာရေးကော်မတီဥက္ကဋ္ဌတို့ကိုလည်း အဖွဲ့ဝင်များအဖြစ် ထည့်သွင်း ဖွဲ့စည်းထားပါသည်။

၃။ ထို့အပြင် ဒေသအသီးသီး၌ မြေကိစ္စများဖြေရှင်းဆောင်ရွက်ရာတွင် ပြည်သူများ ရွေးကောက်တင်မြှောက်ထား သော လွှတ်တော်ကိုယ်စားလှယ်များအနေဖြင့်လည်း ပူးပေါင်းပါဝင်ဆောင်ရွက်ခဲ့ပါသည်။

စာမျက်နှာ ၈ ကော်လံ ၁ သို့

ရောဝတီအသင်းအိမ်ကွင်း၌ အရှုံးပေးခဲ့ရ

သတင်းနှင့်ဓာတ်ပုံ ရှိုင်းထက်ဇော်

၂၀၁၆ ရာသီ AFC Cup ပြိုင်ပွဲ အုပ်စု (H)တတိယပွဲစဉ်ကို ယနေ့ ညနေပိုင်းက သုဝဏ္ဏကွင်း၌ ကျင်းပရာ ရောဝတီအသင်းမှာ ဘင်ဂါလူရူး (အိန္ဒိယ)ကို အိမ်ကွင်းတွင် တစ်ဂိုး-ဂိုးမရှိဖြင့် ရှုံးနိမ့်ခဲ့သည်။

ဘင်ဂါလူရူး - တစ်ဂိုး
ရောဝတီ - ဂိုးမရှိ

အိမ်ကွင်းပွဲစဉ်များတွင် နိုင်ပွဲရယူထားနိုင်မှသာ နောက်တစ်ဆင့်တက်ရောက်ရန် မျှော်လင့်နိုင်မည်ဖြစ်သော်လည်း ရောဝတီအသင်းမှာ ရှုံးပွဲကြုံတွေ့ခဲ့သောကြောင့်နောက်တစ်ဆင့်တက်ရောက်နိုင်ရန် ဖိအားများသွားပြီဖြစ်သည်။ ရောဝတီအသင်းမှာ ယခုပွဲတွင် ရလဒ်ကောင်းရရှိနိုင်သည့် အခွင့်အရေးများ ရှိခဲ့သော်လည်း အဆုံးသတ်အားနည်းခဲ့၍ ရှုံးနိမ့်ရခြင်းဖြစ်သည်။

ရောဝတီအသင်းမှာ အမာခံကစားသမား အစုံအလင်ဖြင့်

စာမျက်နှာ ၉ ကော်လံ ၁ သို့

နိုင်ငံတော်သမ္မတအဖြစ် ရွေးချယ်တင်မြှောက်မှုအတွက် ဂုဏ်ယူဝမ်းမြောက်ကြောင်း တပ်မတော်ကာကွယ်ရေးဦးစီးချုပ်ရုံးက ထုတ်ပြန်

စာမျက်နှာ - ၉

ရခမ်းယဉ်ကျေးမှုပွဲတော် ပူတာအိုမြို့မနောကွင်းကြီး၌ စည်ကားသိုက်မြိုက်စွာကျင်းပမည်

စာမျက်နှာ - ၂

တောင်သမန်(ဦးပိန်)တံတားကို မကြာမီရက်ပိုင်းအတွင်း စတင်ပြုပြင်မည်

စာမျက်နှာ - ၁၁

ပုဂံယဉ်ကျေးမှုဒေသလာရောက်လေ့လာကြသည့် နိုင်ငံခြားသားခရီးသွားများ တောင်ယာလုပ်ငန်းခွင်ကို စိတ်ဝင်တစားလေ့လာ

မလှိုင်　မတ်　၁၆

မန္တလေးတိုင်းဒေသကြီး ညောင်ဦးခရိုင် ပုဂံရှေးဟောင်းယဉ်ကျေးမှုဇုန်ကို နေ့စဉ်အနယ်နယ်အရပ်ရပ်မှဘုရားဖူးပြည်သူများသာမကနိုင်ငံခြားသားခရီးသွားများပါ လာရောက်လေ့လာလျက်ရှိပြီး ယင်းဒေသတွင်ရှေးဟောင်းအမွေအနှစ်များပေါများသကဲ့သို့ ယဉ်ကျေးမှုမြန်မာ့ရိုးရာပန်းပုအနုပညာလက်ရာများ၊ ကြိုးဆွဲရုပ်သေးရုပ်များကိုခရီးသွားများက အထူးစိတ်ဝင်တစားလေ့လာကြသည်။ ၂၀၁၆ ခုနှစ်တွင် နိုင်ငံခြားသားခရီးသွားတစ်ဦးကို ပုဂံဇုန်ဝင်ကြေးအနေဖြင့် မြန်မာငွေကျပ် ၂၅၀၀၀ ပေးရမည်ဖြစ်ကြောင်း သိရသည်။

ထိုကဲ့သို့ ယဉ်ကျေးမှုအမွေအနှစ်များပေါများသော ပုဂံဒေသရောက် နိုင်ငံခြားသားခရီးသွားများမှာ ဒေသရှိတောင်သူလယ်သမားများ၏ ဒေသဝမ်းစာတောင်ယာလုပ်ငန်းခွင်ကို နေပူပူလာရောက်လေ့လာမှုနှင့်ပတ်သက်ပြီး "ကျွန်တော်တို့အဖွဲ့က အမေရိကန်နိုင်ငံ၊ ဂျာမနီနိုင်ငံတွေက လာရောက်ကြတာပါ။

စာမျက်နှာ ၉ ကော်လံ ၄ သို့

၂၀၁၅ တက္ကသိုလ်ဝင်တန်း Top Ten နှင့် ဘာသာစုံ ဂုဏ်ထူးရှင်များ ထွက်ရှိရာ . . .

ပယ်ပန်းနှင်း တည်ထောင်သည့် ကိုယ်ပိုင်အထက်တန်းကျောင်း

ကျောင်းကြီး၊ ကျူရှင်၊ ဗိုင်၊ တက်စရာ မလိုတော့ပါ။ DAY CAMP စာကျက်ဝိုင်း စီစဉ်ပေးသည်။

ပဥ္စမတန်းမှ တက္ကသိုလ်ဝင်တန်းအထိ

[Grade 11(မတ် ၃၀)၊ Grade 10 (ဧပြီ ၂၀)၊ Grade 9,8,7,6 (မေ ၄) စ,မည်]

ကျောင်းကား (ကြို/ပို့) ferry စီစဉ်ပေးသည်။

ကျောင်း၊ မြေအမှတ် ၉(ခ)၊ မနော်ဟရီလမ်း၊ ဒဂုံမြို့နယ်။ ဖုန်း ၀၁ ၂၃၀ ၂၀၀၇၊ ၀၁ ၂၃၀ ၂၀၀၉၊ ၀၉ ၂၅၀ ၃၁ ၂၀၂၀

၂၀၁၆ - ၂၀၁၇ ပညာသင်နှစ်အတွက်

ကျောင်းအပ် လက်ခံပါပြီ

[ကြိုအပ်ခြင်းဖြင့် သေချာမှုကို ရယူပါ]

အဆင့်မြင့် ဘော်ဒါ

ပဥ္စမတန်းမှ တက္ကသိုလ်ဝင်တန်းအထိ

ဘော်ဒါ အမှတ်(၁၁၁/၁၁၃)၊ ၅၇ လမ်း၊ ပုဇွန်တောင်မြို့နယ်။

FORWARD အဆင့်မြင့်စာသင်ဝိုင်း

Grade 10,11(တက္ကသိုလ်ဝင်တန်း)[ဘာသာစုံ]

Grade 9 [သင်္ချာ၊ အင်္ဂလိပ်၊ သိပ္ပံ]

ကျောင်းပြန်ကား ferry စီစဉ်ပေးသည်။

ဝိုင်း အမှတ်(၄၄)၊ ဗိုလ်ရာညွန့်လမ်း၊ ဒဂုံမြို့နယ်။

Hot Line: 01 249 649, 01 230 2009, 09 250 31 2020, 09 519 7726

ကိုယ်ပိုင်အထက်တန်းကျောင်း(သို့) အဆင့်မြင့် ဘော်ဒါ (သို့) အဆင့်မြင့် စာသင်ဝိုင်း

themirror.npt@gmail.com
www.facebook.com/themirrordaily