ကြေးမုံ
The Mirror
Established in 1957
၁၉၅၇ မေ ၁၆ တွင် စတင်တည်ထောင်သည်။
၁၃၇၇ ခုနှစ်၊ တန်ဆောင်မုန်းလဆန်း ၁၃ ရက်၊ အင်္ဂါနေ့ (24-11-2015) (၈၃၉၄)

မေတ္တာ၏ အကျိုးအာနိသင်

မေတ္တာ၏ အကျိုးအာနိသင်သည် အလွန်များပြား ကြီးမားမြင့်မြတ်၏။ ဘဝသမ္ပတ္တိအကျိုးပေးသန်သော ကောင်းသောကံတကာတည်းတွင် ဤမေတ္တာကံသည် အထွတ်မြတ်ဆုံး၊ အသာဆုံးတည်း။ မေတ္တာကံကို တုပြိုင်နိုင်သော ကံဟူ၍ မရှိပေ။

သေက္ချတောင်ဆရာတော် ဦးတိလောက

နိုင်ငံတော်သမ္မတ ဦးသိန်းစိန် အာဆီယံထိပ်သီးအစည်းအဝေးများ တက်ရောက်ပြီး နေပြည်တော်သို့ ပြန်လည်ရောက်ရှိ

နေပြည်တော် နိုဝင်ဘာ ၂၃

ပြည်ထောင်စုသမ္မတ မြန်မာနိုင်ငံတော် နိုင်ငံတော်သမ္မတ ဦးသိန်းစိန်သည် (၂၇)ကြိမ်မြောက် အာဆီယံထိပ်သီးအစည်းအဝေးနှင့် ဆက်စပ်အစည်းအဝေးများ တက်ရောက်ပြီး ယနေ့နံနက်ပိုင်းတွင် မလေးရှားနိုင်ငံ ကွာလာလမ်ပူမြို့မှ မြန်မာအမျိုးသားလေကြောင်း အထူးလေယာဉ်ဖြင့် ထွက်ခွာရာ မလေးရှားနိုင်ငံ အမျိုးသမီး၊ မိသားစုရေးရာနှင့် လူ့အဖွဲ့အစည်း ဖွံ့ဖြိုးတိုးတက်ရေး ဝန်ကြီး YB Dato Sri Rohani Binti Abdul Karim၊ မလေးရှားနိုင်ငံဆိုင်ရာ မြန်မာသံအမတ်ကြီး ဦးဇော်မြင့်နှင့် တာဝန်ရှိသူများက ကွာလာလမ်ပူအပြည်ပြည်ဆိုင်ရာ လေဆိပ်၌ ပို့ဆောင်နှုတ်ဆက်ကြသည်။

နိုင်ငံတော်သမ္မတနှင့်အဖွဲ့သည် နံနက် ၁၀ နာရီ ၄၅ မိနစ်တွင် နေပြည်တော်သို့ ပြန်လည်ရောက်ရှိရာ ဒုတိယသမ္မတ ဒေါက်တာစိုင်းမောက်ခမ်းနှင့် ဦးညွန့်ထွန်း၊ တပ်မတော်ကာကွယ်ရေးဦးစီးချုပ် ဗိုလ်ချုပ်မှူးကြီး မင်းအောင်လှိုင်၊ ပြည်ထောင်စုဝန်ကြီးများ၊ မြန်မာနိုင်ငံဆိုင်ရာ မလေးရှားနိုင်ငံ သံအမတ်ကြီး H.E. Mr. Mohd Haniff Bin Abd Rahman နှင့် တာဝန်ရှိသူများက နေပြည်တော်လေဆိပ်၌ ကြိုဆိုနှုတ်ဆက်ခဲ့ကြသည်။

(သတင်းစဉ်)

နိုင်ငံတော်သမ္မတ ဦးသိန်းစိန် မလေးရှားနိုင်ငံမှ ပြန်လည်ရောက်ရှိလာရာ နေပြည်တော်လေဆိပ်၌ ဒုတိယသမ္မတ ဒေါက်တာစိုင်းမောက်ခမ်း၊ ဦးညွန့်ထွန်းနှင့် တာဝန်ရှိသူများက ကြိုဆိုနှုတ်ဆက်ကြစဉ်။ (သတင်းစဉ်)

အာဆီယံအသိုက်အဝန်းသုံးခုကို ၂၀၁၅ ခုနှစ် ဒီဇင်ဘာ ၃၁ ရက်တွင် တစ်ပြိုင်နက်တည်း နိုင်ငံအားလုံးမှာ ထူထောင်ရန်ဆုံးဖြတ်

(၂၇)ကြိမ်မြောက် အာဆီယံထိပ်သီးအစည်းအဝေးနှင့် ဆက်စပ်အစည်းအဝေးများကို မလေးရှားနိုင်ငံက အလှည့်ကျဥက္ကဋ္ဌအဖြစ် တာဝန်ယူကာ နိုဝင်ဘာ ၂၁ နှင့် ၂၂ ရက်တို့တွင် အောင်မြင်စွာ ကျင်းပနိုင်ခဲ့ပြီဖြစ်သည်။ အဆိုပါ အစည်းအဝေးမှ အာဆီယံ အသိုက်အဝန်းထူထောင်ခြင်းဆိုင်ရာ ၂၀၁၅ ခုနှစ် ကွာလာလမ်ပူကြေညာချက်နှင့် အာဆီယံဆိုင်ရာ ၂၀၂၅ ခုနှစ် ကွာလာလမ်ပူကြေညာချက်များကို ထုတ်ပြန်ခဲ့သည်။

အဆိုပါ ထိပ်သီးအစည်းအဝေးနှင့် ဆက်စပ်အစည်းဝေးများသို့ အာဆီယံအဖွဲ့ဝင်နိုင်ငံတစ်နိုင်ငံဖြစ်သည့် မြန်မာနိုင်ငံအနေဖြင့်လည်း တက်ရောက်ပါဝင်ခဲ့ရာ တက်ရောက်ခဲ့ကြသည့် တာဝန်ရှိသူများအား တွေ့ဆုံမေးမြန်းခဲ့မှုများကို ရေးသားဖော်ပြလိုက်ပါသည်။

ပြည်ထောင်စုဝန်ကြီး ဦးဝဏ္ဏမောင်လွင်
နိုင်ငံခြားရေးဝန်ကြီးဌာန

နိုဝင်ဘာလ ၂၁ နဲ့ ၂၂ ရက်မှာ အာဆီယံထိပ်သီးအစည်းအဝေးနဲ့ ဆက်စပ်ထိပ်သီးအစည်းအဝေးတွေ ကျင်းပခဲ့ပါတယ်။ ဒီလိုကျင်းပတဲ့နေရာမှာ ၂၁ ရက် နံနက် ၉ နာရီ အာဆီယံထိပ်သီးအစည်းအဝေးဖွင့်ပွဲစပြီး အာဆီယံထိပ်သီးအစည်းအဝေး Plannary Section ကို စတာပါ။ Plannary Section က အာဆီယံရဲ့ ရှေ့လုပ်ငန်းစဉ်တွေနဲ့ ပြီးခဲ့တဲ့လုပ်ငန်းစဉ်တွေကို ပြန်လည်သုံးသပ်တာပါ။ ရှေ့လုပ်ငန်းစဉ်တွေအတွက်ကတော့ ၂၀၁၅ ခုနှစ် အာဆီယံအသိုက်အဝန်း ထူထောင်တဲ့ Conversion မှာ ထိပ်သီးနိုင်ငံ့ခေါင်းဆောင်တွေ အကုန်လုံးပါဝင်လက်မှတ်ရေးထိုးတဲ့ အစီအစဉ်၊ နောက်တစ်ခုက အာဆီယံစီမံချက်တွေကို ၂၀၂၅ အထိ ရှေ့ဆက်ပြီး ဘယ်လိုအကောင်အထည်ဖော်သွားမလဲဆိုတာ ASEAN 2025 Forging Ahead Together ဆိုတဲ့ ဆောင်ပုဒ်နဲ့အညီ **စာမျက်နှာ ၈ ကော်လံ ၁ သို့**

ပြည်ထောင်စုလွှတ်တော် အစည်းအဝေး
စာမျက်နှာ - ၅

ပြည်သူ့လွှတ်တော် အစည်းအဝေး
စာမျက်နှာ - ၇

အမျိုးသားလွှတ်တော် အစည်းအဝေး
စာမျက်နှာ - ၇

ကြေးမုံ စာတည်းရှုထောင့် **၂၄-၁၁-၂၀၁၅၊ အင်္ဂါနေ့**

ဘေးအန္တရာယ်ကင်းပါစေ

မြန်မာနိုင်ငံတွင် ပြီးခဲ့သည့်ဇူလိုင်လနှင့် ဩဂုတ်လအတွင်း မိုးသည်းထန်စွာရွာသွန်းမှုကြောင့် ရေကြီးရေလျှံဖြစ်စဉ်များ နိုင်ငံတစ်ဝန်းတွင် ဖြစ်ပွားခဲ့ပြီးနောက် အချို့ဒေသများတွင် လူအများသဘာဝဘေးဒုက္ခများ ကြုံတွေ့ခဲ့ရသည်။ ထိုသို့ကြုံတွေ့ကြရာတွင် နေရာအချို့၌ မြေပြိုမှုများ ဖြစ်ပွားခဲ့ပြီး ဒေသခံပြည်သူအချို့ သေဆုံး၊ ဒဏ်ရာရရှိခဲ့သည်ကို ကြားသိရသည်။

မြေ၏သဘောမှာ အစိုဓာတ်ရှိလျှင်သော်လည်းကောင်း၊ မြေအောက်ထောက်ကန်မှု အားပျော့သွားလျှင်သော်လည်းကောင်း ပြိုကျနိမ့်ဆင်းမှုဖြစ်ပွားတတ်သည်။ ထို့ကြောင့် မိုးရာသီကာလနှင့်အစိုဓာတ်ရှိသော အခြေအနေများရှိသည့် မြေတောင်ဒေသများ၌ မြေပြိုမှုများဖြစ်ပွားရခြင်းကို ကြုံတွေ့ရတတ်သည်။ သို့သော် လူတို့အနေဖြင့် ထိုအခြေအနေများကို သတိမမူခဲ့ကြချေ။

မြေပြိုမှုသဘာဝဘေးဒဏ်ဖြစ်ပွားခဲ့သော အချို့ဒေသများတွင် ဒေသခံပြည်သူ ခုဂဏန်း၊ ဆယ်ဂဏန်း သေဆုံးခြင်း၊ ပျောက်ဆုံးခြင်းကြုံတွေ့ခဲ့ရသော်လည်း မကြာသေးမီရက်ပိုင်းအတွင်းက ကချင်ပြည်နယ် ဖားကန့်မြို့နယ် လုံးခင်းကျေးရွာအုပ်စုနှင့် ဆိပ်မူကျေးရွာအုပ်စုအကြားရှိ ဆန်ခတ်ကူးကျေးရွာအပိုင်းအတွင်း ကျောက်မျက်ကုမ္ပဏီမှ စွန့်ပစ်ထားသော မြေစာပုံပြိုကျမှုကြောင့် မြေစာပုံအောက်ခြေအနီးတစ်ဝိုက်တွင် နေထိုင်ကြသော ယာယီတဲများမြေမြုပ်ပျက်စီးခဲ့ပြီး လူ ၂၀၀ ခန့် ပျောက်ဆုံးနေကြောင်း တုန်လှုပ်ဖွယ်ကြားသိခဲ့ရသည်။

ဖားကန့်မြို့နယ်သည် ကျောက်စိမ်းထွက်ရှိသော အဓိကဒေသဖြစ်သည်။ ထိုဒေသရှိ ကျောက်စိမ်းလုပ်ကွက်များတွင် ဒေသခံများသာမက အနယ်နယ်အရပ်ရပ်မှ ဝင်ငွေရရှိလိုသော ပြည်သူများလာရောက်လုပ်ကိုင်ကြသည်။ ကျောက်မျက်ကုမ္ပဏီများက တရားဝင်လုပ်ကိုင်ကြမှုများရှိသည်။ ထိုကုမ္ပဏီများမှ တူးဖော်စွန့်ထုတ်ပစ်လိုက်သော မြေစာပုံကြီးများ အောက်ခြေအနီးတစ်ဝိုက်တွင် ရေမဆေးကျောက်ရှာဖွေရန် မိမိသဘောဆန္ဒအလျောက် မော်ဒေသအများအပြားမှ လာရောက်နေထိုင်လုပ်ကိုင်ဆောင်ရွက်ကြသူများလည်းရှိသည်။

ယခုမြေပြိုကျမှုကြောင့် နိုဝင်ဘာ ၂၃ ရက်နေ့ ညနေပိုင်းအထိ ရှာဖွေတွေ့ရှိမှုသတင်းများအရ မြေပိသေဆုံးသူများတွင် အမျိုးသား ၁၁၁ ဦးနှင့် အမျိုးသမီးနှစ်ဦးကို တွေ့ရှိခဲ့ကြောင်းသိရသည်။ ဆက်လက်၍ တူးဖော်ရှာဖွေမှုများပြုလုပ်လျက်ရှိရာ ထို့ထက်မက များပြားလိမ့်မည်ဟုယူဆရသည်။ ထိုဖြစ်စဉ်မျိုးဖြစ်ပွားခဲ့လျှင် နိုင်ငံတကာ၌ ထိပ်တန်းသတင်းတစ်ပုဒ်ဖြစ်လိမ့်မည်။ ဖြစ်ပွားမှုအတွက် အရေးပေါ်ဆောင်ရွက်ရေးနှင့် အရေးယူဆောင်ရွက်ရေးလုပ်ငန်းများကို အပူတပြင်း လုပ်ကိုင်ကြသည်။

ယခုဖြစ်စဉ်၌ ဒေသခံပြည်သူများက မိမိဘဝရပ်တည်ရေးအတွက် ၎င်းတို့၏ အသက်အန္တရာယ်ကို သတိမမူမိဘဲ လုပ်ကိုင်ကြရာမှ ဘေးအန္တရာယ်နှင့် ကြုံတွေ့ရခြင်းဖြစ်သည်။ သက်ဆိုင်ရာလုပ်ငန်းများကလည်း ပြည်သူများ အသက်အန္တရာယ်ရှိလာမည်ကို အလေးမထားဘဲ လုပ်ကိုင်ခဲ့ကြသဖြင့် မဖြစ်သင့်သောအဖြစ်များနှင့် ကြုံတွေ့ခဲ့ရခြင်းဖြစ်သည်။ ဥပဒေနှင့်အညီ ဟန့်တား တားဆီးရေးအပိုင်းတွင်လည်း အားနည်းခဲ့ပြီး ကယ်ဆယ်ရှာဖွေရေးအပိုင်းတွင် အချိန်နှင့်တစ်ပြေးညီ ဆောင်ရွက်ပေးသော်လည်း သက်ဆိုင်ရာတို့က ပွင့်လင်းမြင်သာစွာ တရားဝင်အသိပေးထုတ်ပြန်ခဲ့ခြင်းမရှိဘဲ မီဒီယာများမှတစ်ဆင့်သိနေရသည်။

သားရဲက သားကောင်ကို ဖမ်းယူစားသုံးပြီး ကြွင်းကျန်ရစ်သော အစိတ်အပိုင်းများကို တောကောင်များက လုယက်စားသုံးရာမှ ဘေးဒုက္ခကျရောက်သွားခြင်းနှင့် သဏ္ဌာန်တူသည်။ တူးဖော်ရှာဖွေရေးလုပ်ငန်းများကို သက်ဆိုင်ရာတာဝန်ရှိသူများ၊ ဒေသခံပြည်သူများ၊ တပ်မတော်သားများ၊ ကြက်ခြေနီတပ်ဖွဲ့ဝင်များ၊ မီးသတ်တပ်ဖွဲ့ဝင်များ၊ အရပ်ဘက်အဖွဲ့အစည်းများ၊ လူမှုကူညီရေးအသင်းများအားလုံးပူးပေါင်းကာ လုပ်ကိုင်ဆောင်ရွက်ခဲ့ကြသည်။

ပေတစ်ထောင်ခန့်ရှိသော မြေစာပုံကြီးနှင့် ထိုမြေစာပုံကြီးနှင့် ကိုက်တစ်ရာအတွင်း နေထိုင်လုပ်ကိုင်ကြသော ပြည်သူများအား မဖြစ်ခင်က ကြိုတင်တားဆီးနိုင်ခြင်း မရှိခဲ့သောကြောင့် ယခုကဲ့သို့ မဖြစ်သင့်မဖြစ်ထိုက်သော အဖြစ်ဆိုးနှင့်ကြုံတွေ့ခဲ့ရခြင်းဖြစ်သည်ဟု ယူဆသည်။ အန္တရာယ်ဖြစ်နိုင်သော လုပ်ငန်းများတွင် ဥပဒေနှင့်အညီလိုက်နာဆောင်ရွက်မှု၊ အသိပညာပေးမှုအားနည်းခြင်းတို့၏ အကျိုးရလဒ်များဟုဆိုချင်သည်။ ။

ကျန်းမာရေးဝန်ဆောင်မှုများကို ကျေးလက်၊ မြို့ပြမခွဲခြားဘဲ ခေတ်မီစက်ကိရိယာများဖြင့် ဖြည့်ဆည်းဆောင်ရွက်လျက်ရှိ

နေပြည်တော် နိုဝင်ဘာ ၂၃

ကျန်းမာရေးဝန်ဆောင်မှုများကို ပြည်နယ် ပြည်မ ၊ ကျေးလက်၊ မြို့ပြ မခွဲခြားဘဲ ပြည်သူလူထုအားလုံး လွှမ်းခြုံမှုရရှိစေရန် တစ်နိုင်ငံလုံးရှိ ပြည်သူ့ဆေးရုံများတွင် ရောဂါရှာဖွေခြင်းနှင့် ကုသခြင်းတို့အတွက် ခေတ်မီစက်ကိရိယာများ ဖြည့်ဆည်းပေးခြင်းကို ဆောင်ရွက်လျက်ရှိကြောင်း နိုဝင်ဘာ ၂၁ ရက်က မန္တလေးမြို့ TRIUMPH HOTEL ၌ ကျင်းပခဲ့သည့် မန္တလေးမြို့ အထွေထွေရောဂါကုဆေးရုံကြီး၊ နှလုံးနှင့် သွေးကြောခွဲစိတ် ကုပညာဌာနနှင့် ပြင်သစ်နိုင်ငံ AMFA အဖွဲ့မှ နှလုံးခွဲစိတ်အထူးကုဆရာဝန်များ ပူးပေါင်းခွဲစိတ်မှု (၁၀)နှစ်ပြည့် အထိမ်းအမှတ် အခမ်းအနားတွင် ကျန်းမာရေးဝန်ကြီးဌာန ပြည်ထောင်စုဝန်ကြီး ဒေါက်တာ သန်းအောင်က ပြောကြားခဲ့သည်။

မန္တလေးမြို့ အထွေထွေရောဂါကုဆေးရုံကြီး၌ ၂၀၀၄ ခုနှစ်တွင် နိုင်ငံခြားပညာရှင်များ (၆)ကြိမ်လာရောက်ခဲ့ပြီး လူနာ ၄၃ ဦး အထိ ပူးပေါင်းခွဲစိတ်နိုင်ခဲ့သကဲ့သို့ မြန်မာနိုင်ငံမှပညာရှင်များဖြင့်လည်း ၆၃ ဦး အထိ ခွဲစိတ်နိုင်ခဲ့ကြောင်း သိရသည်။

မြန်မာနိုင်ငံ အထက်ပိုင်းအတွက် အဓိက အချက်အချာဖြစ်သော မန္တလေးမြို့ရှိ ဆေးရုံများတွင်လည်း အဆင့်မြင့် ရောဂါရှာဖွေစမ်းသပ်မှုများနှင့် အဆင့်မြင့် ဆေးကုသမှုများအတွက် လိုအပ်သည့် စက်ပစ္စည်းကိရိယာများကို နိုင်ငံတော်မှ ငွေကြေးအမြောက်အမြား အကုန်အကျခံကာ ဝယ်ယူဖြည့်တင်းပေးလျက်ရှိကြောင်း အဆိုပါ အခမ်းအနားတွင် ပြည်ထောင်စုဝန်ကြီးက ထည့်သွင်းပြောကြားခဲ့သည်။

ထို့နောက် ပြင်သစ်နိုင်ငံ AMFA အဖွဲ့မှ နှလုံးခွဲစိတ်ဆရာဝန်ကြီး Prof Danieal Loisanseက ပူးပေါင်းခွဲစိတ်မှု ၁၀ နှစ်တာအတွေ့အကြုံများအားလည်းကောင်း၊ မန္တလေးအထွေထွေရောဂါကုဆေးရုံကြီးမှ နှလုံးခွဲစိတ်အထူးကုဆရာဝန် ဒေါက်တာဝဏ္ဏထွန်းက လက်ရှိခွဲစိတ်ကုသမှုအခြေအနေများကိုလည်းကောင်း ရှင်းလင်းတင်ပြကြပြီး အဆင့်မြင့်နှလုံးခွဲစိတ်မှု ပြုလုပ်ထားသော လူနာနှစ်ဦးက ကျေးဇူးတင်စကားပြောကြားခဲ့သည်။

ယင်းနောက် ပြည်ထောင်စုဝန်ကြီးသည် အရေးပေါ် လူနာလက်ခံကုသဆောင်နှင့် ထိခိုက်ဒဏ်ရာကုဌာနနှင့် အရိုးရောဂါအထူးကု ဆေးရုံကြီး (မန္တလေး)တို့သို့ သွားရောက်ကြည့်ရှုစစ်ဆေးခဲ့ပြီး လိုအပ်ချက်များကို တာဝန်ရှိသူများနှင့် ညှိနှိုင်းဖြည့်ဆည်းဆောင်ရွက်ပေးခဲ့ကြောင်း သတင်းရရှိသည်။ **(ကြေးမုံ)**

လယ်ယာမြေလုပ်ငန်းဆောင်ရွက်စဉ်တွေ့ရှိသည့် ရွှေဟောင်းငွေပြား ၇ ပိဿာနှင့် ၈၀ ကျပ်သားခန့်ရှိအိုးတစ်လုံး ရှေးဟောင်းသုတေသနဦးစီးဌာနသို့အပ်နှံ

တောင်တွင်းကြီး နိုဝင်ဘာ ၂၃

မကွေးတိုင်းဒေသကြီး တောင်တွင်းကြီးမြို့နယ် ကမ္ဘာ့ရှေးဟောင်းအမွေအနှစ်စာရင်းဝင် ဗိဿနိုးမြို့ဟောင်း၏ အရှေ့ဘက် ၁၀ မိုင်ခန့်အကွာ သဖန်းကုန်းကျေးရွာအနီး လယ်မြေအတွင်း နိုဝင်ဘာ ၉ ရက် မွန်းတည့် ၁၂ နာရီက လယ်ပိုင်ရှင်ဦးသန်းထွန်း၊ ဒေါ်သန်းငွေတို့က လယ်ကန်သင်းကတွတ်ပေါက်ရေပိတ်စဉ် မြေတူးရာမှ ရွှေ့ဟောင်းငွေပြား ၇ ပိဿာ ၈၀ ကျပ်သားခန့်ရှိ မြေအိုးတစ်လုံး တူးဖော်ရရှိခဲ့ခြင်းဖြစ်သည်။

အဆိုပါ ရှေးဟောင်းပစ္စည်းများကို နိုဝင်ဘာ ၂၃ ရက် နံနက် ၉ နာရီက အပ်နှံပွဲကျင်းပရာ မြို့နယ်အုပ်ချုပ်ရေးမှူး ဦးသိန်းဇော်၊ ရှေးဟောင်းသုတေသနအမျိုးသားပြတိုက်လက်ထောက်ညွှန်ကြားရေးမှူး ဦးနိုင်ဝင်းနှင့် တာဝန်ရှိသူများ တက်ရောက်ခဲ့ပြီး ရှေးဟောင်းပစ္စည်းများတွေ့ရှိခဲ့သူ ဦးသန်းထွန်းက လိပ်ကျောကုန်းသဏ္ဌာန်ငွေပြားများနှင့် ဘဲဥပုံသဏ္ဌာန်ငွေပြား ၃၂ အလေးချိန် ၇ ပိဿာနှင့် ၈၀ ကျပ်သားကို ရှေးဟောင်းသုတေသနနှင့် အမျိုးသားပြတိုက် လက်ထောက်ညွှန်ကြားရေးမှူး ဦးနိုင်ဝင်းထံ အပ်နှံခဲ့ကြောင်း သိရသည်။ **(၅၈၀)**

ရွှေဈေး၊ စက်သုံးဆီဈေးနှင့် နိုင်ငံခြားငွေလဲလှယ်နှုန်း

ရန်ကုန် နိုဝင်ဘာ ၂၃

ရန်ကုန်(ရွှေဈေး) - ၇၄၇၈၀၀ - ၇၄၈၈၀၀၊ မန္တလေး(ရွှေဈေး) ၇၄၇၈၀၀ - ၇၄၈၈၀၀

စက်သုံးဆီဈေးနှုန်း		ရန်ကုန်	မန္တလေး
(က) ဒီဇယ်	တစ်လီတာ	၆၃၀/၆၄၀ ကျပ်၊	၆၈၀/၆၉၀ ကျပ်
(ခ) အောက်တိန်း 95	တစ်လီတာ	၇၇၀/၇၈၀ ကျပ်၊	၈၅၀/၉၀၀ ကျပ်
(ဂ) အောက်တိန်း 92	တစ်လီတာ	၆၇၀/၆၈၀ ကျပ်၊	၇၄၀/၇၅၀ ကျပ်

ရန်ကုန် လက်ကားဈေး

ဒီဇယ် တစ်လီတာ ၅၆၅ ကျပ်၊ အောက်တိန်း 92 တစ်လီတာ ၅၆၅ ကျပ်

၁၆-၁၁-၂၀၁၅ ရက်နေ့မှ ၂၀-၁၁-၂၀၁၅ ရက်နေ့အတွင်း ပြည်ပမှ မှာယူတင်သွင်းသည့် စက်သုံးဆီများ၏ ဆိပ်ကမ်းအရောက်ပျမ်းမျှအရင်းဈေးမှာ အောက်တိန်း 92 တစ်လီတာ ၅၅၅ ကျပ်နှင့် ဒီဇယ် တစ်လီတာ ၅၅၄ ကျပ် ဖြစ်ပါသည်။

(လက်လီဆိုင်များ ရောင်းဈေးအနေဖြင့် သို့လှောင်စရိတ်၊ သယ်ပို့စရိတ် ခရီးအကွာအဝေးပေါ် မူတည်၍ ဈေးနှုန်းကွာခြားနိုင်ပါသည်။)

နိုင်ငံခြားငွေလဲလှယ်နှုန်း

(က) အမေရိကန်	တစ်ဒေါ်လာ	=	၁၂၉၉. ၀
(ခ) ဥရောပ	တစ်ယူရို	=	၁၃၈၁. ၃
(ဂ) တရုတ်	တစ်ယွမ်	=	၂၀၃. ၄၅
(ဃ) ထိုင်း	တစ်ဘတ်	=	၃၆. ၃၅၆
(င) မလေးရှား	တစ်ရင်းဂစ်	=	၃၀၂. ၆၂
(စ) အိန္ဒိယ	တစ်ရူပီး	=	၁၉. ၆၄၃
(ဆ) ဂျပန်	တစ်ရာယန်း	=	၁၀၅၆. ၃
(ဇ) တောင်ကိုရီးယား	တစ်ရာဝမ်	=	၁၁၂. ၂၇
(ဈ) ဩစတြေးလျ	တစ်ဒေါ်လာ	=	၉၃၆. ၈၉
(ည) စင်ကာပူ	တစ်ဒေါ်လာ	=	၉၁၈. ၈၃

ပြည်ထောင်စုသမ္မတမြန်မာနိုင်ငံတော် ဗဟိုဘဏ်သတ်မှတ်ရည်ညွှန်းနှုန်း

ဝက်ထီးကန်မြို့၌ ဓာတ်အားလိုင်းများ ထိန်းသိမ်းပြုပြင်

ဝက်ထီးကန် နိုဝင်ဘာ ၂၃

ပဲခူးတိုင်းဒေသကြီး ဝက်ထီးကန်မြို့ မြို့လျှပ်စစ်မှူး၏ အုပ်ချုပ်မှုနယ်မြေအတွင်းရှိ ကွင်းကြီးကျေးရွာနှင့် နှောကန်ကျေးရွာတို့၌ ၄၀၀ ဗို့ ဓာတ်အားလိုင်း ကြေးကြိုးနံပါတ်(၈) အစား ကြေးကြိုးနံပါတ်(၄)ဖြင့် လဲလှယ်ခြင်းနှင့် ဆွေးမြည့်သစ်သားတိုင် ၁၆၂ တိုင်ကို ကွန်ကရစ်တိုင်၊ သံလက်တန်းများဖြင့် လဲလှယ်ခြင်းလုပ်ငန်းများအား တိုင်းဒေသကြီး ရန်ပုံငွေဖြင့် မြို့လျှပ်စစ်မှူး ဦးခင်မောင်ဌေးနှင့် လျှပ်စစ်ဝန်ထမ်းများက လုပ်ငန်းများဆောင်ရွက်ခဲ့ရာ ယနေ့အထိ လုပ်ငန်းအားလုံး၏ ၅၀ ရာခိုင်နှုန်း ပြီးစီးနေပြီဖြစ်ကြောင်း သိရသည်။

အဆိုပါ ဓာတ်အားလိုင်းများ ထိန်းသိမ်းပြုပြင်ခြင်းလုပ်ငန်းများအားလုံး ပြီးစီးပါက ဓာတ်အားလိုင်းများ ကြံ့ခိုင်ကောင်းမွန်ပြီး ကျေးရွာနေပြည်သူများ လျှပ်စစ်အန္တရာယ် ကင်းဝေးစေရုံမျှမက လျှပ်စစ်ဓာတ်အားပြည့်ဝစွာ သုံးစွဲလာနိုင်မည်ဖြစ်သည်။

ခင်မောင်ဌေး(မြို့နယ်လျှပ်စစ်)

❖❖

ကြေးမုံ
နေ့စဉ်သတင်းစာ

စာတည်းမှူးချုပ် - ဦးခင်မောင်ကျော်ဒင်
စာတည်းများ - ဦးလှစိန်၊ ဦးဝင်းနိုင်၊ ဦးစိုးစိုးနိုင်၊ ဦးစန်းအောင်
သတင်းထောက်မှူး - ဦးဌေးအောင်
ဘာသာပြန်စာတည်းများ - ဦးအောင်ထိန်၊ ဦးဇော်ဝင်း၊ အေးဝမ်းစိုး၊ အောင်ကျော်ကျော်
အနုပညာစာတည်း - ခင်ခင်သက်
အားကစားစာတည်း - မေလှဲ့သင်း
ဆောင်းပါးစာတည်း - စန္ဒာဝင်း
အကြီးတန်းသတင်းထောက်များ - ဟိန်းထက်လင်း၊ နိုင်လင်းကြည်၊ ဖြိုးစန္ဒာမြင့်၊ သီသီမင်း
အငယ်တန်းသတင်းထောက်များ - အောင်ကျော်ဦး၊ ခင်ဇာလီ၊ မေသကြိန်၊ အေးအေးမြင့်၊ ခင်စုစုလှိုင်၊
ဓာတ်ပုံသတင်းထောက် - ခင်မောင်ဝင်း၊ ဇေယျာဝင်း(ဖိုးခွား)
အထူးသတင်းထောက် - ဆုနှင်းလှဲ့၊ သီရိ

ပြည်တွင်းရေးရာ

နိုင်ငံတော်သမ္မတ ဦးသိန်းစိန် (၂၇)ကြိမ်မြောက် အာဆီယံထိပ်သီးအစည်းအဝေးနှင့် ဆက်စပ်အစည်းအဝေးများ တက်ရောက်ပြီး မလေးရှားနိုင်ငံမှ ပြန်လည်ထွက်ခွာရာ ကွာလာလမ်ပူအပြည်ပြည်ဆိုင်ရာလေဆိပ်၌ တာဝန်ရှိသူများက ပို့ဆောင်နှုတ်ဆက်ကြစဉ်။(သတင်း-ရွှေဖုံး) (ပြန်/ဆက်)

ဒုတိယတပ်မတော်ကာကွယ်ရေးဦးစီးချုပ် ကာကွယ်ရေးဦးစီးချုပ်(ကြည်း) ဒုတိယဗိုလ်ချုပ်မှူးကြီးစိုးဝင်း ဦးဆောင်သောကိုယ်စားလှယ်အဖွဲ့ ထိုင်းနိုင်ငံသို့ရောက်ရှိ

နေပြည်တော် နိုဝင်ဘာ ၂၃

ဒုတိယတပ်မတော်ကာကွယ်ရေးဦးစီးချုပ် ကာကွယ်ရေးဦးစီးချုပ်(ကြည်း) ဒုတိယဗိုလ်ချုပ်မှူးကြီးစိုးဝင်း ဦးဆောင်သော ကိုယ်စားလှယ်အဖွဲ့သည် ထိုင်းနိုင်ငံတွင် ကျင်းပမည့် (၁၆)ကြိမ်မြောက် အာဆီယံကြည်းတပ်ဦးစီးချုပ်များ အစည်းအဝေး 16th ASEAN Chiefs of Army Multilateral Meeting (ACAMM-16)နှင့် (၂၅)ကြိမ်မြောက် အာဆီယံတပ်မတော်(ကြည်း)များ သေနတ်ပစ်ပြိုင်ပွဲ 25th ASEAN Armies Rifle Meet (25th AARM) ပိတ်ပွဲအခမ်းအနား တက်ရောက်ရန်အတွက် နိုဝင်ဘာ ၂၂ ရက် နံနက်ပိုင်းက ရန်ကုန်မြို့မှ လေကြောင်းခရီးဖြင့် ထွက်ခွာခဲ့ရာ ဒေသစံတော်ချိန် ၁၂ နာရီ ၁၀ မိနစ်တွင် ထိုင်းနိုင်ငံ ဘန်ကောက်မြို့ရှိ သုဝဏ္ဏဘူမိလေဆိပ်သို့ ရောက်ရှိကြသည်။**(ယာပုံ)**

ဒုတိယတပ်မတော်ကာကွယ်ရေးဦးစီးချုပ် ဦးဆောင်သော ကိုယ်စားလှယ်အဖွဲ့အား ထိုင်းဘုရင့်တပ်မတော် ထိုင်းဘုရင့်ကြည်းတပ်ဌာနချုပ်ရုံးမှ ဒုတိယစစ်ဦးစီးအရာရှိချုပ် Lt. Gen Varah Boonyasit နှင့်ဇနီး၊ မြန်မာနိုင်ငံဆိုင်ရာ ထိုင်းစစ်သံမှူး Col.Salawin Uttarak နှင့်အရာရှိကြီးများ၊ ထိုင်းနိုင်ငံဆိုင်ရာ မြန်မာသံအမတ်ကြီး ဦးဝင်းမောင်နှင့် ဇနီး၊ စစ်သံမှူး ဗိုလ်မှူးချုပ်ချစ်ဆွေနှင့် ဇနီး၊ တာဝန်ရှိသူများက ကြိုဆိုနှုတ်ဆက်ခဲ့ကြပြီး လေဆိပ်မှ ဒေသစံတော်ချိန် ၁၂ နာရီ မိနစ် ၅၀ တွင် ထွက်ခွာခဲ့ရာ ခေတ္တတည်းခိုမည့် Siam Kempinski Hotel သို့ ရောက်ရှိရပ်နားခဲ့ကြောင်း သတင်းရရှိသည်။

(မြဝတီ)

ဒုတိယတပ်မတော်ကာကွယ်ရေးဦးစီးချုပ် ကာကွယ်ရေးဦးစီးချုပ်(ကြည်း) ဒုတိယဗိုလ်ချုပ်မှူးကြီးစိုးဝင်း အာဆီယံနိုင်ငံများမှ ကြည်းတပ်ဦးစီးချုပ်များနှင့် သီးခြားစီတွေ့ဆုံ

နေပြည်တော် နိုဝင်ဘာ ၂၃

ဒုတိယတပ်မတော်ကာကွယ်ရေးဦးစီးချုပ် ကာကွယ်ရေးဦးစီးချုပ်(ကြည်း) ဒုတိယဗိုလ်ချုပ်မှူးကြီး စိုးဝင်းသည် နိုဝင်ဘာ ၂၂ ရက် ညနေပိုင်းတွင် ခေတ္တတည်းခိုရာ Siam Kempinski Hotel ၌ 16th ASEAN Chiefs of Army Multilateral Meeting (ACAMM-16) အစည်းအဝေးသို့ တက်ရောက်မည့် အာဆီယံနိုင်ငံများမှ ဘရူနိုင်း တော်ဝင်တပ်မတော်ကြည်းတပ်ဦးစီးချုပ် Bri-Gen. Pengiran Dato Paduka Aminan bin Pengiran၊ ထိုင်းဘုရင့်တပ်မတော်ကြည်းတပ်ဦးစီးချုပ် General Teerachai Nakwanich နှင့် အင်ဒိုနီးရှားနိုင်ငံ ကြည်းတပ်ဦးစီးချုပ် General Mulyono တို့နှင့် သီးခြားစီတွေ့ဆုံ၍ တပ်မတော်နှစ်ရပ်အကြား ဆက်ဆံရေး အပါအဝင် တပ်ပိုင်းဆိုင်ရာ ကိစ္စရပ်များကို ဆွေးနွေးခဲ့ကြသည်။

(မြဝတီ)

ရွှေပေါက်ကံတံတားတည်ဆောက်မှု ၄၅ရာခိုင်နှုန်းပြီးစီး

ရန်ကုန် နိုဝင်ဘာ ၂၃

ရန်ကုန်အရှေ့ပိုင်းခရိုင် မြောက်ဥက္ကလာပမြို့နယ် ရွှေပေါက်ကံမြို့သစ် ပုဂံလမ်းမကြီးနှင့် ဒဂုံမြို့သစ်(အရှေ့ပိုင်း) မြို့နယ် ကျန်စစ်သားလမ်းမကြီးတို့ တိုက်ရိုက်ဆက်သွယ်ပေါင်းကူးပေးမည့် ရွှေပေါက်ကံတံတားတစ်စင်းကို ဆောက်လုပ်ရေးဝန်ကြီးဌာနက တည်ဆောက်လျက်ရှိရာ ရွှေပေါက်ကံဘက်ခြမ်းတည်ဆောက်ရေးလုပ်ငန်းမှာ ၄၅ရာခိုင်နှုန်း ပြီးစီးနေပြီဖြစ်ကြောင်း တံတားတည်ဆောက်ရေးလုပ်ငန်းခွင်မှ တာဝန်ရှိသူတစ်ဦးကပြောသည်။

"ရွှေပေါက်ကံဘက်ခြမ်း တည်ဆောက်ပြီးစီးမှုအပိုင်းနဲ့ ဒဂုံမြို့သစ်(အရှေ့ပိုင်း)မြို့နယ် ကျန်စစ်သားလမ်းဆက်သွယ်တည်ဆောက်နိုင်ဖို့ ရေလည်ဘိုးပိုင်များစိုက်ထူထားပြီးဖြစ်ပါတယ်။ တံတားအရှည်က ၂၄၂မီတာ၊ အကျယ်မီတာ ၄၀၊ အခန်းသုံးခန်းပါ သံပေါင်ကွန်ကရစ်တံတားဖြစ်ပါတယ်။ ယာဉ်သွားလမ်းလေးလမ်းပါရှိပြီး သံကူကွန်ကရစ်ခင်းတံတားဖြစ်ပါတယ်။ ယာဉ်အလေးချိန်တန် ၆၀ ယာဉ်တစ်စီးချင်းဖြတ်သန်းမောင်းနှင်နိုင်မှာဖြစ်သလို တံတားတစ်ဖက်တစ်ချက်မှာ လူသွားလမ်း ၁ဒသမ ၂မီတာအကျယ်ပါရှိပါတယ်"ဟု တာဝန်ရှိသူတစ်ဦးက ရှင်းပြသည်။

"ငမိုးရိပ်ချောင်းဖြတ်ကျော် ရွှေပေါက်ကံတံတား မကြာမီပြီးစီးတော့မယ်ဆိုတော့ ကျွန်မတို့နေ့စဉ်ကားနှစ်ဆင့်စီးပြီး အလုပ်ဆင်းရတဲ့ဒုက္ခကလွတ်ပါပြီ"ဟု မြောက်ဥက္ကလာအပိုင်းမှ ရွှေပေါက်ကံသွားမည့်ကျပ် ၁၀၀ တန်လိုင်းကား စောင့်ဆိုင်းနေသူ အမျိုးသမီးတစ်ဦးကပြောသည်။ "ကျွန်တော်တို့က အသွားအပြန်တစ်နေ့ကျပ် ၄၀၀ကုန်တာ။ အဲဒီငမိုးရိပ်ချောင်းကူး ရွှေပေါက်ကံတံတားပြီးမှ အချိန်ကုန်ငွေကုန် သက်သာတော့မှာဖြစ်ပါတယ်"ဟု မြောက်ဥက္ကလာမှ ဒဂုံမြို့သစ် (အရှေ့ပိုင်း)မြို့နယ်သို့ သွားရောက်အလုပ်လုပ်ကိုင်နေသူက ပြောသည်။

(ထွန်းဝင်း)

အိုင်အက်စ်တို့ကို တိုက်ခိုက်ရန် ပြင်သစ်လေယာဉ်တင်သင်္ဘောကြီး အသင့်ဖြစ်

ပါရီ နိုဝင်ဘာ ၂၃

ဆီးရီးယားနိုင်ငံရှိ အိုင်အက်စ်စစ်သွေးကြွများကို တိုက်ခိုက်ရန် ပြင်သစ်လေယာဉ်တင်သင်္ဘောကြီးတစ်စင်းမှာ နိုဝင်ဘာ ၂၃ ရက်မှစ၍ အသင့်အနေအထားရှိနေမည်ဖြစ်ကြောင်း ပြင်သစ်ကာကွယ်ရေးဝန်ကြီးက ပြောကြားသည်။

ပြင်သစ်ကာကွယ်ရေးဝန်ကြီး ဂျီယန်ရက်စ် လီဒါယန်က ချားလ်ဒီဂေါလ်လေယာဉ်တင်သင်္ဘောကြီးနှင့် အခြားရေတပ်သင်္ဘောအုပ်စုတို့မှာ နိုဝင်ဘာ ၂၃ ရက်မှစ၍ စစ်ဆင်ရေးတာဝန်များကို ထမ်းဆောင်သွားမည်ဖြစ်ကြောင်း နိုဝင်ဘာ ၂၂ ရက်တွင် ပြောကြားသည်။

အဆိုပါစစ်သင်္ဘောများသည် ဆီးရီးယားနိုင်ငံရှိ အိုင်အက်စ်စစ်သွေးကြွများကို ပြင်သစ်တို့၏ ဗုံးကြဲတိုက်ခိုက်မှုအရှိန်မြှင့်လုပ်ဆောင်ရန် မြေထဲပင်လယ်တွင် တပ်ဖြန့်ချထားသည့် သင်္ဘောများဖြစ်သည်။ သို့သော် လေယာဉ်တင်သင်္ဘောပေါ်ရှိ တိုက်လေယာဉ်များမည်သည့်အချိန်တွင် ပျံသန်းတိုက်ခိုက်မှုများပြုလုပ်သွားမည်ကို လီဒါယန်က ထုတ်ဖော်ပြောကြားခြင်းမရှိပေ။

ချားလ်ဒီဂေါလ် လေယာဉ်တင်သင်္ဘောပေါ်တွင် ပြင်သစ်နိုင်ငံ၏ အဓိကတိုက်လေယာဉ်များဖြစ်သည့် ရာဖေးလ်အမ် ဂျက်တိုက်လေယာဉ် ၁၈ စင်းအပါအဝင် တိုက်လေယာဉ် ၂၆ စင်း ပါရှိသည်။ ပြင်သစ်နိုင်ငံအနေဖြင့် အိုင်အက်စ်စစ်သွေးကြွများကို တိုက်ခိုက်ရန် မြေပြင်တပ်ဖွဲ့များလိုအပ်ပါက အသုံးပြုတိုက်ခိုက်သွားမည်ဖြစ်သော်လည်း လောလောဆယ်အခြေအနေတွင် မြေပြင်တပ်ဖွဲ့များကို အသုံးပြုတိုက်ခိုက်သွားရန် အစီအစဉ်မရှိကြောင်း လီဒါယန်က ပြောကြားသည်။

အိုင်အက်စ်များကို ပြင်သစ်နိုင်ငံနှင့် ပူးပေါင်းတိုက်ခိုက်သွားရန် ရုရှားနိုင်ငံက မျှော်လင့်လျက်ရှိပြီး ရုရှားသမ္မတ ဗလာဒီမာပူတင်က ပြင်သစ်ကို ရုရှား၏ မဟာမိတ်တစ်ဦးအဖြစ်ရှုမြင်ရန် စစ်ဘက်အရာရှိများကို ပြောကြားခဲ့သည်။

အင်န်အိတ်ချ်ကေ။

ဂျပန်နိုင်ငံ တိုကျိုမြို့ရှိ ရာဆူကူနီဗိမာန်၏ သန့်စင်ခန်းအတွင်း ပေါက်ကွဲမှုဖြစ်ပွား

တိုကျို နိုဝင်ဘာ ၂၃

ဂျပန်နိုင်ငံ တိုကျိုမြို့လယ်ရှိ ရာဆူကူနီဗိမာန်၏ သန့်စင်ခန်းအတွင်း ပေါက်ကွဲမှုဖြစ်ပွားခဲ့ခြင်းနှင့် ပတ်သက်ပြီး တိုကျိုမြို့တော်ရဲဌာနက စုံစမ်းစစ်ဆေးမှုများပြုလုပ်လျက်ရှိကြောင်း သတင်းများအရ သိရသည်။

ရာဆူကူနီဗိမာန်တောင်ဘက်ဝင်ပေါက်ရှိ သန့်စင်ခန်းတစ်ခုအတွင်းမှ ပေါက်ကွဲသံတစ်ခု ကြားခဲ့ရကြောင်း နိုဝင်ဘာ ၂၂ ရက် နံနက် ၁၀ နာရီခန့်က ပြည်သူတစ်ဦး၏ ဖုန်းဖြင့်ပြောကြားချက်ကို လက်ခံရရှိခဲ့သည်ဟု ရဲအရာရှိများက ဆိုသည်။

ဗိမာန်၏သန့်စင်ခန်းအတွင်း ပေါက်ကွဲမှုကြောင့် ဖြစ်ပွားခဲ့ဟန်တူသည့် မျက်နှာကြက်တွင် ၃၀ စင်တီမီတာခန့်ရှိသော အပေါက်တစ်ခုနှင့် ကြမ်းပြင်ပေါ်တွင် ပြန့်ကျဲနေသော အပိုင်းအစများကို တွေ့ရှိခဲ့သည်ဟု ရဲအရာရှိများက ပြောကြားသည်။

အဆိုပါပေါက်ကွဲမှုကြောင့် မည်သူတစ်ဦးတစ်ယောက်မျှ ထိခိုက်ဒဏ်ရာရရှိခဲ့ခြင်း မရှိကြောင်းသိရသည်။

စုံစမ်းစစ်ဆေးရေးရဲအရာရှိများက အခင်းဖြစ်ပွားသည့်နေရာတွင် ဘက်ထရီများ၊ ဝါယာကြိုးများနှင့် သံပိုက်လေးချောင်းကို တွေ့ရှိခဲ့သည်ဟု ရဲအရာရှိများက ဆိုသည်။

ပေါက်ကွဲမှုဖြစ်ပွားခဲ့သည့်အချိန်တွင် ရာဆူကူနီဗိမာန်၏ နှစ်စဉ်ကျင်းပလေ့ရှိသည့် ရာသီပွဲတော်များအနက် First Fruits Festival ပွဲတော်ကို ကျင်းပနေသည်။ ဗိမာန်သို့အလည်အပတ်ရောက်ရှိသူများ ယခင်နှစ်များထက် ပိုမိုများပြားကြောင်း သိရသည်။

ယခုပေါက်ကွဲမှုသည် ဗိမာန်ကိုရည်ရွယ်ချက်ရှိရှိဖြင့် တိုက်ခိုက်သည့်လုပ်ရပ်ဖြစ်ကြောင်း ရဲအရာရှိများက ဆိုသည်။

ရာဆူကူနီဗိမာန်သည် ဒုတိယကမ္ဘာစစ်ပွဲအတွင်း သေဆုံးခဲ့သော ဂျပန်စစ်သားများအပါအဝင် ဒုတိယကမ္ဘာစစ်ပွဲပြီးနောက် နိုင်ငံတကာစစ်ခုံရုံးက စစ်ရာဇဝတ်မှုကျူးလွန်ခဲ့မှုများဖြင့် စွဲချက်တင်ကာ သေဒဏ်စီရင်ချက်ချမှတ်ခြင်းခံခဲ့ရသည့် စစ်သားများနှင့် နိုင်ငံရေးခေါင်းဆောင်များကို အောက်မေ့သတိရသည့်အနေဖြင့် ဂုဏ်ပြုသည့်အထင်ကရ နေရာတစ်ခုဖြစ်သည်။

အင်န်အိတ်ချ်ကေ။

မြောက်ကိုရီးယား၏ ရေကြောင်းပိုင်နက်နယ်နိမိတ်အနီးရှိ အနောက်မြောက်ကျွန်းစုများ၌ ရေကြောင်းပစ်မှတ်များအား တောင်ကိုရီးယားပစ်ခတ်လေ့ကျင့်

ဆိုးလ် နိုဝင်ဘာ ၂၃

မြောက်ကိုရီးယားနိုင်ငံနှင့် ထိစပ်နေသည့် ရေကြောင်းပိုင်နက်အနီးရှိ အနောက်မြောက်ဘက်ကျွန်းစုများ၌ ရေကြောင်းပစ်မှတ်များအား ပစ်ခတ်တိုက်ခိုက်ခြင်းကို တောင်ကိုရီးယားစစ်ဘက်က နိုဝင်ဘာ ၂၃ ရက်တွင် လေ့ကျင့်ခဲ့ကြောင်း တောင်ကိုရီးယားစစ်ဘက်၏ ပြောကြားချက်ကို ကိုးကား၍ ယွန်ဟပ်သတင်းတွင် ဖော်ပြသည်။

နိုဝင်ဘာ ၂၃ ရက် ဒေသစံတော်ချိန် ညနေ ၄ နာရီတွင် ယွန်ပြောင်ကျွန်းနှင့် ဘန်ယန်းကျွန်းတို့ရှိ ကေ-၉ အမျိုးအစား ယာဉ်တင်အမြောက်များကို အသုံးပြု၍ ကျည်စစ်များဖြင့် ပစ်ခတ်လေ့ကျင့်ခဲ့ခြင်း ဖြစ်ကြောင်း၊ ယင်းပစ်ခတ်လေ့ကျင့်မှုများ ယခုအချိန်တွင် ပြီးဆုံးသွားပြီဖြစ်ကြောင်း တောင်ကိုရီးယားစစ်ဘက်က အတည်ပြုပြောကြားသည်။

တောင်ကိုရီးယား အမြောက်တပ်ဖွဲ့များသည် တောင်အရပ်သို့ မျက်နှာမူကာ ပစ်ခတ်လေ့ကျင့်မှုများ ပြုလုပ်ခဲ့ပြီး ယင်းလေ့ကျင့်မှုတွင် ကေ-၉ အမျိုးအစား ယာဉ်တင်အမြောက်များကိုသာ အသုံးပြုခဲ့သည်။

တောင်ကိုရီးယားစစ်ဘက်၏ မူလစီစဉ်ထားသော လေ့ကျင့်ရေးအစီအစဉ်တွင် ပစ်မှတ်အား အသေအချာထိမှန်စေနိုင်သော ၁၃၀ မီလီမီတာ ဘက်စုံသုံး ရွေ့လျားဒုံးပစ်လောင်ချာများဖြင့် လေ့ကျင့်ရန် စီစဉ်ထားသော်လည်း ရာသီဥတုဆိုးရွားကာ ပင်လယ်ဆီးနှင်းမြူများ ကျဆင်းလာမှုကြောင့် ယင်းအစီအစဉ်ကို ပြောင်းလဲဆောင်ရွက်ခဲ့ရကြောင်း သတင်းတွင်ဖော်ပြသည်။

ဆင်ဟွာ။

လေယာဉ်တင်သင်္ဘောအခြေစိုက် ဂျက်တိုက်လေယာဉ်များ ဗြိတိန်ဝယ်ယူရန် စီစဉ်လျက်ရှိ

လန်ဒန် နိုဝင်ဘာ ၂၃

ဗြိတိန်နိုင်ငံသည် ယင်း၏ တိုက်ခိုက်ရေးစွမ်းရည်ကို မြှင့်တင်နိုင်ရေးအတွက် လေယာဉ်တင်သင်္ဘောသစ်များမှနေ၍ တိုက်ခိုက်မှု ပြုလုပ်နိုင်မည့် ဂျက်တိုက်လေယာဉ်အများအပြားကို ဝယ်ယူရန် စီစဉ်လျက်ရှိကြောင်း ဘဏ္ဍာရေးဝန်ကြီး ဂျော့ဂ်ျအော့စဘွန်းက နိုဝင်ဘာ ၂၂ ရက်တွင် ပြောကြားသည်။

ဗြိတိန်နိုင်ငံသည် ၂၀၂၃ ခုနှစ်ထက် နောက်မကျဘဲ ဂျက်တိုက်လေယာဉ်သစ် ၂၄ စင်းကို ဖြန့်ကြက်နိုင်ရန် စီစဉ်ဆောင်ရွက်သွားမည်ဖြစ်ကြောင်း၊ ယင်းဂျက်တိုက်လေယာဉ်များအနက် ကမ္ဘာပေါ်တွင် စွမ်းပကားအမြင့်မားဆုံး ဂျက်တိုက်လေယာဉ်အမျိုးအစားဖြစ်သည့် အက်ဖ်-၃၅ ဂျက်တိုက်လေယာဉ်များပါဝင်မည်ဖြစ်ပြီး လေယာဉ်တင်သင်္ဘောများပေါ် ဖြန့်ကြက်သွားမည်ဖြစ်ကြောင်း ၎င်းက ပြောကြားသည်။

ထိုစဉ်အတွင်း ဗြိတိန်အစိုးရအဖွဲ့က လာမည့် ၁၀ နှစ်တာကာလအတွင်း ရေငုပ်သင်္ဘောကို ရှာဖွေနိုင်သည့် စစ်လေယာဉ် ကိုးစင်းအပါအဝင် စစ်ရေယာဉ်များ ဝယ်ယူနိုင်ရန် ပေါင်ငွေ ၁၂ ဘီလီယံ ထပ်မံသုံးစွဲမည်ဖြစ်သည်။

ဝန်ကြီးချုပ် ဒေးဗစ်ကင်မရွန်းသည် ငါးနှစ်တာကာလ ဆောင်ရွက်မည့် ကာကွယ်ရေးနှင့် လုံခြုံရေး အစီအစဉ်တစ်ရပ်ကို ပါလီမန်သို့ နိုဝင်ဘာ ၂၃ ရက်တွင် တင်သွင်းခဲ့သည်။

ရိုက်တာ။

ဆီးရီးယားအရေးနှင့် စွမ်းအင်ကိစ္စဆွေးနွေးရန် ပူတင် အီရန်သို့ရောက်ရှိ

တီဟီရန် နိုဝင်ဘာ ၂၃

ရုရှားသမ္မတ ဗလာဒီမာပူတင်သည် ဆီးရီးယားပြဿနာနှင့် ရုရှားနှင့် အီရန်နိုင်ငံတို့အကြား စွမ်းအင်ကိစ္စ ပူးပေါင်းဆောင်ရွက်မှုများဆွေးနွေးရန် နိုဝင်ဘာ ၂၃ ရက်တွင် အီရန်နိုင်ငံသို့ ရောက်ရှိလာခဲ့သည်။

ပူတင်သည် အီရန်နိုင်ငံသို့ရောက်ရှိနေစဉ်အတွင်း တတိယအကြိမ်မြောက် ဓာတ်ငွေ့တင်ပို့ရောင်းချသည့်နိုင်ငံများ ဖိုရမ် (ဂျီအီးစီအက်ဖ်) သို့ တက်ရောက်မည်ဖြစ်သကဲ့သို့ အီရန်ခေါင်းဆောင် အယာတိုလာခါမေနီ၊ အီရန်သမ္မတ ဟက်ဆန်ရိုဟာနီတို့နှင့်လည်း တွေ့ဆုံသွားမည်ဖြစ်သည်။ ပူတင်နှင့် အီရန်တာဝန်ရှိသူများ တွေ့ဆုံဆွေးနွေးစဉ် ဆီးရီးယားပြဿနာသည် အဓိကဆွေးနွေးရမည့် အကြောင်းအရာဖြစ်လိမ့်မည်ဟု မျှော်လင့်ရသည်။

ဂျီအီးစီအက်ဖ် ထိပ်သီးဆွေးနွေးပွဲသည် ဓာတ်ငွေ့တင်ပို့ရောင်းချသည့် ဦးဆောင်နိုင်ငံများ စုပေါင်း၍ ပူးပေါင်းဆောင်ရွက်မှုများပြုလုပ်ရန် ရည်ရွယ်သည့် ဆွေးနွေးပွဲဖြစ်သည်။ ပထမဆုံးအကြိမ် ထိပ်သီးဆွေးနွေးပွဲကို ၂၀၁၁ ခုနှစ်က ကာတာနိုင်ငံ ဒိုဟာမြို့၌ ကျင်းပခဲ့သည်။

အယ်လ်ဂျီးရီးယား၊ ဘိုလီဗီးယား၊ အီဂျစ်၊ အီကွေတိုရီရယ်၊ ဂီနီ၊ အီရန်၊ လစ်ဗျား၊ နိုင်ဂျီးရီးယား၊ ကာတာ၊ ရုရှား၊ ထရီနီဒက်နှင့် တိုဘာဂို၊ ယူအေအီးနှင့် ဗင်နီဇွဲလားနိုင်ငံတို့မှာ ဂျီအီးစီအက်ဖ် အဖွဲ့ဝင်နိုင်ငံများဖြစ်ကြသည်။

အီရတ်၊ ကာဇက်စတန်၊ နယ်သာလန်၊ နော်ဝေ၊ အိုမန်၊ ပီရူးနှင့် အဇာဘိုင်ဂျန်နိုင်ငံတို့မှာ လေ့လာစောင့်ကြည့်နေဆဲ နိုင်ငံများဖြစ်ကြသည်။

ဆင်ဟွာ။

ပြည်တွင်းရေးရာ

ပြည်ထောင်စုလွှတ်တော်အစည်းအဝေး

နိုင်ငံတော်သမ္မတထံမှ ပေးပို့သည့် နားလည်မှုစာချွန်လွှာ လက်မှတ်ရေးထိုးနိုင်ရေးကိစ္စနှစ်ခု ရှင်းလင်းဆွေးနွေး

ပြည်ထောင်စုလွှတ်တော် (၁၃) ကြိမ်မြောက် ပုံမှန်အစည်းအဝေး တတိယနေ့ ကျင်းပစဉ်။ (သတင်းစဉ်)

နေပြည်တော် နိုဝင်ဘာ ၂၃

ပထမအကြိမ် ပြည်ထောင်စုလွှတ်တော် (၁၃) ကြိမ်မြောက် ပုံမှန်အစည်းအဝေး တတိယနေ့ကိုယနေ့မွန်းလွဲ ၁ နာရီခွဲတွင် ကျင်းပရာ နိုင်ငံတော်သမ္မတထံမှ ပေးပို့သည့် နားလည်မှုစာချွန်လွှာ လက်မှတ်ရေးထိုးနိုင်ရေးကိစ္စနှစ်ခု ရှင်းလင်းဆွေးနွေးခြင်း၊ လွှတ်တော်နှစ်ရပ်သဘောကွဲလွဲသည့် ဥပဒေကြမ်းနှစ်ခုကို ဆွေးနွေးအတည်ပြုခြင်းများ ဆောင်ရွက်သည်။

အစည်းအဝေးတွင် နိုင်ငံတော်သမ္မတထံမှ ပေးပို့သည့် **မြန်မာ-အစ္စရေး ကာကွယ်ရေးနယ်ပယ်တွင် ပူးပေါင်းဆောင်ရွက်ရန်အတွက် နားလည်မှုစာချွန်လွှာကို မြန်မာနိုင်ငံမှ လက်မှတ်ရေးထိုးရေးကိစ္စနှင့် မြန်မာ-အစ္စရေး လုံခြုံမှု အဆင့်အတန်းရှိသော သတင်းအချက်အလက် ကာကွယ်ရေးဆိုင်ရာသဘောတူညီချက်ကို မြန်မာနိုင်ငံမှ လက်မှတ်ရေးထိုးရေး**ကိစ္စတို့နှင့်စပ်လျဉ်း၍ ကာကွယ်ရေးဝန်ကြီးဌာန ဒုတိယဝန်ကြီး ဗိုလ်မှူးချုပ်အောင်သော်က ရှင်းလင်းတင်ပြရာ ဆွေးနွေးလိုသည့် လွှတ်တော်ကိုယ်စားလှယ်များ အမည်စာရင်းတင်သွင်းနိုင်ကြောင်း ကြေညာသည်။

ဒုတိယဝန်ကြီး ဗိုလ်မှူးချုပ်အောင်သော်က **မြန်မာ-အစ္စရေးကာကွယ်ရေးနယ်ပယ်တွင် ပူးပေါင်းဆောင်ရွက်ရန်အတွက် နားလည်မှုစာချွန်လွှာကို မြန်မာနိုင်ငံမှ လက်မှတ်ရေးထိုးနိုင်ပါက** စစ်ဘက်တပ်ဖွဲ့များ အပြန်အလှန်လေ့ကျင့်ရေး၊ ကာကွယ်ရေးနှင့် လုံခြုံရေးမူဝါဒချမှတ်ရေး၊ ကာကွယ်ရေးနယ်ပယ်ရှိ ဥပဒေကြောင်းဆိုင်ရာကိစ္စရပ်များ၊ သတင်းအချက်အလက်များ အပြန်အလှန် ဖလှယ်နိုင်ရေး၊ လူသားချင်း စာနာထောက်ထားမှု အကူအညီနှင့် ဘေးဒုက္ခကယ်ဆယ်ရေးလုပ်ငန်းများတွင် အပြန်အလှန်အကူအညီများပေးရေး၊ စစ်ဘက်စီးပွားရေး၊ သိပ္ပံနှင့် နည်းပညာ၊ စစ်ဘက်ဆိုင်ရာပညာရေး၊ သင်တန်းများနှင့် စစ်ဘက်ဆိုင်ရာဆေးပညာရပ်များ စသည့်နယ်ပယ်များတွင် ပူးပေါင်းဆောင်ရွက်နိုင်ခြင်း၊ နှစ်နိုင်ငံယဉ်ကျေးမှုနှင့် အားကစားများအပြန်အလှန် ဖလှယ်နိုင်ခြင်းနှင့် စစ်ဘက်ဆိုင်ရာ အုပ်ချုပ်ထောက်ပံ့မှုနှင့် အပြန်အလှန်အကျိုးဖြစ်ထွန်းစေမည့် အခြားသော ကာကွယ်ရေးဆိုင်ရာ ပူးပေါင်းဆောင်ရွက်မှုနယ်ပယ်များတွင်လည်း ပူးပေါင်းလုပ်ဆောင်နိုင်မည့် အကျိုးကျေးဇူးများရရှိမည်ဖြစ်ကြောင်း။

ထို့ပြင် **မြန်မာ-အစ္စရေးလုံခြုံမှုအဆင့်အတန်းရှိသော သတင်းအချက်အလက်ကာကွယ်ရေးဆိုင်ရာ သဘောတူညီချက်ကို မြန်မာနိုင်ငံမှ လက်မှတ်ရေးထိုးနိုင်ပါက** ပြည်ထောင်စုသမ္မတ မြန်မာနိုင်ငံတော်နှင့် အစ္စရေးနိုင်ငံတို့အကြား ကာကွယ်ရေးဆိုင်ရာ လုံခြုံရေးအဆင့်အတန်းမြင့်တက်စေရန် အထောက်အကူဖြစ်စေနိုင်ခြင်း၊ နှစ်နိုင်ငံလုံခြုံရေးဆိုင်ရာကိစ္စရပ်များအား အပြန်အလှန်ပူးပေါင်းဆောင်ရွက်နိုင်ခြင်း၊ သတင်းအချက်အလက်များဖလှယ်နိုင်ခြင်း၊ နည်းပညာရပ်ပိုင်းဆိုင်ရာ ကျွမ်းကျင်မှုများကို ရရှိစေနိုင်ခြင်း၊ အပြန်အလှန် အလည်အပတ်သွားရောက်မည့် ခရီးစဉ်များအတွက် လုံခြုံရေးခွင့်ပြုချက်များရရှိနိုင်ခြင်း၊ နိုင်ငံတော်လုံခြုံရေးအတွက် အကျိုးဖြစ်ထွန်းမှုများ ရရှိနိုင်ခြင်းနှင့် ကာကွယ်ရေးဆိုင်ရာ လုံခြုံမှုအဆင့်အတန်း၏ အခန်းကဏ္ဍကို သိရှိနားလည်စေခြင်းစသည့် အကျိုးကျေးဇူးများရရှိမည်ဖြစ်ကြောင်း ဆွေးနွေးသည်။

ထို့နောက် **မြန်မာ့သတ္တုတွင်းဥပဒေကို ပြင်ဆင်သည့်ဥပဒေကြမ်း**တွင် လွှတ်တော်နှစ်ရပ်သဘောကွဲလွဲချက် ၁၈ ချက်နှင့်စပ်လျဉ်း၍ ဥပဒေကြမ်းပူးပေါင်းကော်မတီ၏ အစီရင်ခံစာကို ပူးပေါင်းကော်မတီတွဲဖက်အတွင်းရေးမှူး ရန်ကုန်တိုင်းဒေသကြီး မဲဆန္ဒနယ်အမှတ်(၄)မှ ဒေါက်တာမြတ်ညဏစိုးက ဖတ်ကြားပြီး ဆွေးနွေးလိုသည့် လွှတ်တော်ကိုယ်စားလှယ်များ အမည်စာရင်း တင်သွင်းနိုင်ကြောင်း ကြေညာသည်။

ဆက်လက်၍ **စုပေါင်းပိုင် အဆောက်အအုံဆိုင်ရာ ဥပဒေကြမ်း**နှင့်စပ်လျဉ်း၍ လွှတ်တော်နှစ်ရပ် သဘောကွဲလွဲချက် ၃၂ ချက်အနက် (၁၃)ချက်ကို ပြည်ထောင်စုလွှတ်တော်က တစ်ပိုဒ်ချင်းစီအလိုက် အတည်ပြုချက်ရယူရာ လွှတ်တော်ကိုယ်စားလှယ် လေးဦးက ပါဝင်ဆွေးနွေးခဲ့ကြပြီး ကျန်သည့်အချက်များကို ပြည်ထောင်စုလွှတ်တော်အစည်းအဝေးများတွင် ဆက်လက်ဆွေးနွေးသွားမည်ဖြစ်သည်။

ပထမအကြိမ် ပြည်ထောင်စုလွှတ်တော် (၁၃) ကြိမ်မြောက် ပုံမှန်အစည်းအဝေး စတုတ္ထနေ့ကို နိုဝင်ဘာ ၂၄ ရက် မွန်းလွဲပိုင်းတွင် ဆက်လက်ကျင်းပသွားမည်ဖြစ်သည်။

(သတင်းစဉ်)

ရွေးကောက်ပွဲခုံအဖွဲ့အတွက် ကြိုတင်ပြင်ဆင်ခြင်းဆိုင်ရာ အလုပ်ရုံဆွေးနွေးပွဲကျင်းပ

နေပြည်တော် နိုဝင်ဘာ ၂၃

ရွေးကောက်ပွဲ ခုံအဖွဲ့အတွက် ကြိုတင်ပြင်ဆင်ခြင်းဆိုင်ရာ အလုပ်ရုံဆွေးနွေးပွဲအား ယနေ့ နံနက် ၉ နာရီတွင် ပြည်ထောင်စုရွေးကောက်ပွဲကော်မရှင်ရုံး သင်တန်းခန်းမ၌ ကျင်းပရာ ပြည်ထောင်စုရွေးကောက်ပွဲကော်မရှင်ဥက္ကဋ္ဌနှင့် ကော်မရှင်အဖွဲ့ဝင်များ၊ ပြည်ထောင်စုတရားလွှတ်တော်ချုပ်ရုံး၊ ပြည်ထောင်စုရှေ့နေချုပ်ရုံးနှင့် ပြည်တွင်း/ပြည်ပ ရွေးကောက်ပွဲစောင့်ကြည့်လေ့လာရေးအဖွဲ့(၅)ဖွဲ့မှ တာဝန်ရှိသူများ၊ ကော်မရှင် အတွင်းရေးမှူးနှင့် ကော်မရှင်ရုံးမှတာဝန်ရှိသူများ တက်ရောက်ကြသည်။

ဆွေးနွေးပွဲတွင် ပြည်ထောင်စုရွေးကောက်ပွဲကော်မရှင် ဥက္ကဋ္ဌက ရွေးကောက်ပွဲအောင်မြင်စွာ ကျင်းပပြီးစီးခဲ့သော်လည်း ကန့်ကွက်လွှာများ တင်သွင်းလာပါက ခုံအဖွဲ့များ ဖွဲ့စည်း၍ စစ်ဆေးဖြေရှင်းဆောင်ရွက်ပေးရမည်ဖြစ်ကြောင်း၊ ခုံအဖွဲ့များ ဖွဲ့စည်းဆောင်ရွက်ရာတွင် လုပ်ငန်းများ အဆင်ပြေချောမွေ့စေရန်၊ ဥပဒေနှင့်အညီဖြစ်စေရန်၊ ပွင့်လင်းမြင်သာမှုရှိရှိ ဆောင်ရွက်နိုင်ရန်အတွက် အလုပ်ရုံဆွေးနွေးပွဲ ကျင်းပရခြင်းဖြစ်ကြောင်း၊ ခုံအဖွဲ့များ ဖွဲ့စည်းဆောင်ရွက်ရာတွင် ကန့်ကွက်လွှာအမှုများနှင့် ရွေးကောက်ပွဲကုန်ကျစရိတ်တင်သွင်းရန် ပျက်ကွက်ခြင်းများကို စစ်ဆေးဆောင်ရွက်ကြရမည်ဖြစ်ကြောင်း၊ ကြားနာစစ်ဆေးရာတွင် ကန့်ကွက်သူ၊ ကန့်ကွက်ခံရသူများ၏ မျက်မြင်သက်သေများ၊ သက်သေအထောက်အထားများကို ပြည့်ပြည့်ဝဝ ရရှိနိုင်ရန်နှင့် တရားစရိတ်များ သက်သာစေရန်၊ လုပ်ငန်းပိုမိုလျင်မြန်စေရန် ရည်ရွယ်ပြီး သက်ဆိုင်ရာ တိုင်းဒေသကြီး/ပြည်နယ်များသို့ ခုံအဖွဲ့များ သွားရောက်ကြားနာစစ်ဆေးသွားမည်ဖြစ်ကြောင်း၊ ကော်မရှင်အနေဖြင့် ပြည်ထောင်စုတရားလွှတ်တော်ချုပ်ရုံးနှင့် ရှေ့နေချုပ်ရုံးတို့၏ အကူအညီများရယူ၍ ပူးပေါင်းဆောင်ရွက်သွားမည်ဖြစ်ကြောင်း ပြောကြားသည်။

ယင်းနောက် ကော်မရှင်အဖွဲ့ဝင် ဦးမြင့်နိုင်က ရွေးကောက်ပွဲခုံအဖွဲ့၏ အခန်းကဏ္ဍ၊ စီရင်ပိုင်ခွင့်အာဏာနှင့် စပ်လျဉ်း၍လည်းကောင်း၊ IFES မှ တာဝန်ရှိသူတစ်ဦးက ရွေးကောက်ပွဲ အငြင်းပွားမှုဆိုင်ရာ ဖြေရှင်းခြင်း၊ စုံစမ်းစစ်ဆေးခြင်းဆိုင်ရာအပြည်ပြည်ဆိုင်ရာ စံသတ်မှတ်ချက်များနှင့် စပ်လျဉ်း၍လည်းကောင်း၊ ကော်မရှင်အဖွဲ့ဝင်ဦးညွန့်တင်က ရွေးကောက်ပွဲခုံအဖွဲ့ လုပ်ငန်းစဉ်များနှင့် စပ်လျဉ်း၍လည်းကောင်း၊ IFES မှ တာဝန်ရှိသူတစ်ဦးက ရွေးကောက်ပွဲကန့်ကွက်လွှာတင်သွင်းခြင်း လုပ်ငန်းစဉ်ကို စစ်ဆေးရန် အချက်အလက်များ၊ သာဓကဖြစ်ရပ်များနှင့် စပ်လျဉ်း၍လည်းကောင်း၊ ကော်မရှင်အဖွဲ့ဝင် ဦးဝင်းကိုက ဆုံးဖြတ်ချက်ချခြင်းနှင့် ပြန်လည်ပြင်ဆင်ခြင်း၊ အယူခံဝင်ခြင်းဆိုင်ရာ လုပ်ထုံးလုပ်နည်းများနှင့် စပ်လျဉ်း၍လည်းကောင်း ရှင်းလင်းချက်များအပေါ် တက်ရောက်လာသူများက မေးမြန်းဆွေးနွေးခဲ့ကြသည်။

(သတင်းစဉ်)

ပြင်ဦးလွင် မဟာအံ့ထူးကံသာဆုတောင်းပြည့်ဘုရား တန်ဆောင်တိုင်ပွဲတော်အထိမ်းအမှတ် ဓာတ်ပုံပြိုင်ပွဲကျင်းပမည်

ပြင်ဦးလွင် နိုဝင်ဘာ ၂၃

၂၀၁၅ ခုနှစ် ပြင်ဦးလွင်မြို့ မဟာအံ့ထူးကံသာဆုတောင်းပြည့်ဘုရား တန်ဆောင်တိုင်ပွဲတော် နှင့်အတူ ဖိတ်ခေါ်ရောင်စုံဓာတ်ပုံပြိုင်ပွဲ ကျင်းပမည်ဖြစ်ကြောင်း သိရသည်။ တူယှဉ်နွဲ့ပျော် တန်ဆောင်တိုင်ပွဲတော် အမည်ပေးထားသော အဆိုပါ ဖိတ်ခေါ် ရောင်စုံဓာတ်ပုံပြိုင်ပွဲတွင် မသိုးသင်္ကန်း ရက်ကန်းခတ်ပူဇော်ပွဲ၊ ပိုက်ကျော်ခြင်းပြိုင်ပွဲ၊ မဟာအံ့ထူးကံသာ ဆုတောင်းပြည့်ဘုရား တန်ဆောင်တိုင်ပွဲတော် နေ့၊ ညရှုခင်း၊ မီးပုံးပျံအလှပြိုင်ပွဲ နေ့၊ ညရှုခင်း အစရှိသည်တို့ကို မိမိတို့နှစ်သက်ရာ ရိုက်ကူးယှဉ်ပြိုင်ကြရမည်ဖြစ်သည်။

ပြိုင်ပွဲဓာတ်ပုံများကို ကဏ္ဍနှစ်ခုခွဲကာ ညအလှပြိုင်ပွဲနှင့် နေ့အလှပြိုင်ပွဲဟူ၍ ခွဲခြားရွေးချယ်သွားမည်ဖြစ်ပြီး ကဏ္ဍတစ်ခုချင်းစီအလိုက် ဆုများချီးမြှင့်သွားမည် ဖြစ်သည်။ ဓာတ်ပုံရိုက်ကူးခြင်းအတွက် နိုဝင်ဘာ ၂၃ ရက်မှ ၂၇ ရက်အထိ ပြင်ဦးလွင် မဟာအံ့ထူးကံသာ ဆုတောင်းပြည့်ဘုရားတန်ဆောင်တိုင်ပွဲတော် ကျင်းပစဉ်ကာလအတွင်း စာရင်းပေးသွင်းရိုက်ကူးနိုင်ပြီး နိုဝင်ဘာ ၂၆ ရက် နောက်ဆုံးထားကာ စာရင်းပေးသွင်းရမည်ဖြစ်သည်။

ပြိုင်ပွဲဝင်ဓာတ်ပုံများကို ၁၀ လက်မ × ၁၄ လက်မမှ ၁၀ လက်မ× ၁၅ လက်မအတွင်း ကူးယူကာ ပြိုင်ပွဲဝင်တစ်ဦးလျှင် နေ့အလှကဏ္ဍအတွက် ငါးပုံ၊ ညအလှကဏ္ဍအတွက် ငါးပုံကို ဒီဇင်ဘာ ၂ ရက် ညနေ ၅ နာရီနောက်ဆုံး တင်သွင်းရမည်ဖြစ်ကာ ဒီဇင်ဘာ ၅ ရက် နံနက် ၉ နာရီမှစတင်ကာ ရွေးချယ်ကြမည်ဖြစ်သည်။

ဆုကြေးများအနေဖြင့် ညအလှပြိုင်ပွဲကဏ္ဍတွင် ပထမဆု ကျပ် ၁၀ သိန်းနှင့် ဆုဖလား၊ ဒုတိယဆု ကျပ် ငါးသိန်းနှင့် ဆုဖလား၊ တတိယဆု ကျပ်လေးသိန်းနှင့် ဆုဖလား၊ စတုတ္ထဆု ကျပ် တစ်သိန်းနှင့် ဆုဖလား၊ ပဉ္စမဆု ကျပ်ရှစ်သောင်းနှင့် ဆုဖလား၊ ဆဋ္ဌမဆုမှ ဒသမဆုအထိ ကျပ် ခုနစ်သောင်း နှင့် ဆုဖလားအသီးသီးချီးမြှင့်သွားမည်ဖြစ်ပြီး နေ့အလှပြိုင်ပွဲကဏ္ဍအတွက် ပထမဆု ကျပ် သုံးသိန်းနှင့် ဆုဖလား၊ ဒုတိယဆု ကျပ် နှစ်သိန်းနှင့် ဆုဖလား၊ တတိယဆု ကျပ် တစ်သိန်းနှင့် ဆုဖလား၊ စတုတ္ထဆု ကျပ် ရှစ်သောင်းနှင့် ဆုဖလား၊ ပဉ္စမဆု ကျပ် ခုနစ်သောင်းနှင့် ဆုဖလား၊ ဆဋ္ဌမဆု ကျပ် ခြောက်သောင်းနှင့် ဆုဖလား၊ သတ္တမဆု ကျပ် ငါးသောင်းနှင့် ဆုဖလား၊ အဋ္ဌမဆု ကျပ် လေးသောင်းနှင့် ဆုဖလားအသီးသီး ဆုချီးမြှင့်သွားမည်ဖြစ်သည်။

ပြင်ဦးလွင် မဟာအံ့ထူးကံသာ ဆုတောင်းပြည့်ဘုရား တန်ဆောင်တိုင်ပွဲတော်ကာလအတွင်း မီးပုံးပျံပြိုင်ပွဲအတွက် ညပိုင်း စိန်နားပန်၊ ညမီးကြိုးပြိုင်ပွဲ၊ နေ့လွှတ် အရုပ် ခြေလေးချောင်း၊ ခြေနှစ်ချောင်းပြိုင်ပွဲများ ကျင်းပသွားမည်ဖြစ်ပြီး မီးပုံးပျံပေါင်း ၁၀၉ လုံး ဝင်ရောက်ယှဉ်ပြိုင်မည်ဖြစ်ကြောင်း သိရသည်။ **(၀၀၂)**

ပြင်ဆင်သိမှတ်ပေးပါရန်

နိုဝင်ဘာ ၁၄၊ ၁၅၊ ၁၆ ရက်နေ့ ထုတ် ကြေးမုံသတင်းစာများ ဖော်ပြခဲ့သော ပြည်ထောင်စုရွေးကောက်ပွဲကော်မရှင်မှ အတည်ပြုထုတ်ပြန်သည့် အနိုင်ရပါတီစာရင်းဇယားချုပ်တွင် တိုင်းလိုင်(ရှမ်းနီ)အမျိုးသားဖွံ့ဖြိုးတိုးတက်ရေးပါတီ (T.N.D.P) ၏ အမှတ်တံဆိပ်(Logo)ကို ယခု အမှတ်တံဆိပ်(Logo)ဖြင့် ပြင်ဆင်သိမှတ်ပေးပါရန်။

(စာတည်း)

စဉ်ဆက်မပြတ် ဆေးပညာဟောပြောပွဲကျင်းပမည်

ရန်ကုန် နိုဝင်ဘာ ၂၃

မြန်မာနိုင်ငံ ဆရာဝန်အသင်း ရန်ကုန်တိုင်းဒေသကြီးမှ ကြီးမှူး၍ စဉ်ဆက်မပြတ် ဆေးပညာဟောပြောပွဲကို နိုဝင်ဘာ ၂၅ ရက် (ဗုဒ္ဓဟူးနေ့) မွန်းလွဲ ၁၂ နာရီခွဲမှ ညနေ ၃ နာရီအထိ ရန်ကုန်မြို့ အင်းစိန်မြို့နယ်ရှိ ကျန်းမာရေးဦးစီးဌာန၌ ကျင်းပမည်ဖြစ်ပြီး ပါမောက္ခရဲမြ၊ Vijay Kumar၊ ဒေါက်တာဝင်းဇော်၊ ဒေါက်တာတင်အေးတို့က ဟောပြောမည်ဖြစ်ရာ စိတ်ပါဝင်စားသည့် ဆရာဝန်များအားလုံး တက်ရောက်နိုင်ကြောင်း သိရသည်။ **(အောင်မြင့်)**

ပင်းယခေတ် အောင်စည်းခုံစေတီတော်ကြီး၏ သမိုင်းသစ်

ကိုဦးမြင့်

ပင်းယ အောင်စည်းခုံစေတီတော်မြတ်ကြီးနဲ့ စပ်လျဉ်းတဲ့ သတင်းဆောင်းပါးတစ်ပုဒ်ကို ၄-၁၀-၂၀၁၅ ရက်နေ့ထုတ် ကြေးမုံသတင်းစာမှာ ဖတ်လိုက်ရပါတယ်။ ကြည်ညိုဖွယ်ကောင်းလှတဲ့ စေတီတော်ကြီးဟာ ရန်ကုန်-မန္တလေးအမြန်လမ်းမကြီး တံတားဦး တိုးဂိတ်အနီးမှာ တည်ရှိနေပါတယ်။ တံတားဦး-ကျောက်ဆည်သွား ကားလမ်းမပေါ်မှာပါ။ မန္တလေးအပြည်ပြည်ဆိုင်ရာလေဆိပ်ကြီးနဲ့လည်း နီးပါတယ်။

ကြေးမုံမှာပါတဲ့ ဆရာတိမ်တမန်ရဲ့သတင်းဆောင်းပါးမှာ စေတီတော်ကြီးပြုပြင်မွမ်းမံတည်ထားတဲ့အချိန်ကာလက ၂၀၀၅ ခုနှစ်လို့ ရေးထားတာတွေ့ရပါတယ်။ အမှန်က ၂၀၀၉ ခုနှစ်ပါ။ စေတီတော်ကြီးရဲ့ သမိုင်းမှားယွင်းမှုမှတ်သားမှုမဖြစ်စေချင်လို့ အခုဆောင်းပါးကို ရေးသားလိုက်ရခြင်းဖြစ်ပါတယ်။

ဘာဖြစ်လို့ ရေးသားရပါသလဲလို့မေးလာရင်တော့ ဒီစေတီတော်ကြီး ပြုပြင်မွမ်းမံတည်ထားဖို့ စတင်စီစဉ်နေချိန်ကစပြီး ထီးတော်၊ စိန်ဖူးတော်အထွတ်တင်လှူပြီးမြောက်တဲ့အချိန်ထိ ကိုယ်တိုင်ကိုယ်ကျ အနီးကပ် ပါဝင်ဆောင်ရွက်ခဲ့ရလို့ပဲဖြစ်ပါတယ်။ စေတီတော်ကြီး မွမ်းမံဆဲကာလနဲ့ တည်ထားပြီးတဲ့အချိန်မှာ သတင်းဆောင်းပါးများကို လျှပ်တစ်ပြက်ဂျာနယ်မှာ ရေးသားဖော်ပြခဲ့ပြီး ဖြစ်ပါတယ်။

အောင်စည်းခုံ စေတီတော်ကြီးကို(၂၅-၁၁-၂၀၀၉) ရက်နေ့မှာ စတင်မွမ်းမံပြုပြင်ခဲ့ပြီး (၂၇-၅-၂၀၁၀)ရက်နေ့မှာ ထီးတော်၊ စိန်ဖူးတော်အထွတ်တင်လှူပြီးမြောက်ခဲ့ပါတယ်။ ပြုပြင်မွမ်းမံမှုကာလ ခြောက်လနဲ့ နှစ်ရက်သာ ကြာမြင့်ခဲ့ပါတယ်။

စေတီတော်ကြီး ပြန်လည်ပြုပြင်မွမ်းမံတည်ထားမှုကို ဦးစီးဦးဆောင်ခဲ့သူ အလှူ့ဒါယိကာမမှာ မြန်မာပိုင်အိုးနီးယားစတား ကုမ္ပဏီများအုပ်စု၏ ဥက္ကဋ္ဌဖြစ်သူ ဒေါ်သင်းအေးမောင်မောင် (အများခေါ်ဝေါ်နေကြသည့်အမည်က မလေး)ဖြစ်ပါတယ်။ အဲဒီအချိန်က ဒေါ်သင်းအေးမောင်မောင်(မလေး)ဟာ အသက်(၃၀) ကျော်ပဲရှိပါသေးတယ်။

အင်းဝခေတ်. . မင်းကြီးစွာစော်ကဲ တည်ထားကိုးကွယ်ခဲ့တဲ့ အောင်စည်းခုံစေတီတော်အကြောင်းကို မြန်မာ့သမိုင်း ရာဇဝင်မှတ်တမ်းများမှာ ဖော်ပြထားပါတယ်။ ခုတော့ချုံနွယ်ပိတ်ပေါင်းများနဲ့ ကုန်းမို့မို့ကြီးပါ။

၂၀၀၈ ခုနှစ်မှာတော့ ဘုန်းတော်ကြီးတစ်ပါးက ချုံနွယ်တွေကို စတင်ရှင်းလင်းဖယ်ရှားပါတယ်။ စကားအင်း ရွာသူရွာသားများရဲ့အကူအညီနဲ့ပါ။ စေတီတော်ပျက်ကြီး ပုံပေါ်လာတဲ့အချိန်မှာ အုန်းပွဲ၊ ငှက်ပျောပွဲ၊ ဆီမီး၊ ဖယောင်းတိုင်များနဲ့ ပူဇော်ခဲ့ကြပါတယ်။

အဲဒီနှစ်မှာပဲ မြန်မာပိုင်အိုးနီးယားစတားကုမ္ပဏီအုပ်စုရဲ့စက်ရုံတစ်ရုံကို စေတီတော်ကုန်းမို့ကြီးရဲ့တောင်ဘက်မလှမ်းမကမ်းမှာ တည်ဆောက်လည်ပတ်ခဲ့ပါတယ်။ ကုမ္ပဏီဥက္ကဋ္ဌ မလေးအတွက် စက်ရုံရဲ့ မြောက်ဘက်မှာရှိနေတဲ့ စေတီတော်ကုန်းမို့မို့ကြီးကိုကြည့်ပြီး ပြုပြင်မွမ်းမံတည်ထားဖို့၊ ဒါနပါရမီဖြည့်ဆည်းဖို့ အာရုံတွေနိုးကြွလာစေခဲ့ပါတယ်။

စေတီတော်ကြီးပြုပြင်မွမ်းမံနိုင်ရေးအတွက် မိသားစုနဲ့တိုင်ပင်၊ သက်ကြီးဝါကြီးတွေ၊ ဆွေမျိုးမိတ်သင်္ဂဟတွေနဲ့ဆွေးနွေး၊ သက်ဆိုင်ရာ မြို့နယ်သံဃနာယကအဖွဲ့၊ သာသနာရေးဦးစီးဌာန၊ ရှေးဟောင်းသုတေသနဌာန၊ မြို့နယ်ခရိုင်အုပ်ချုပ်ရေးဌာနများနဲ့ ညှိနှိုင်းခဲ့ပါတယ်။ အားလုံးသဘောတူခွင့်ပြုချက်တွေ ပြည့်စုံပြီဆိုတော့ လုပ်ငန်းစပါပြီ။

၂၀၀၉ ခုနှစ် နိုဝင်ဘာ ၂၅ ရက်နေ့မှာ ထုံးတမ်းစဉ်လာများနဲ့အညီ စေတီတော်ကြီး ပြုပြင်မွမ်းမံဖို့ ပန္နက်များစိုက်ထူခဲ့ပါတယ်။ ရှေးမူမပျက်အောင် ရှေးဟောင်းသုတေသနဦးစီးဌာန အကူအညီနဲ့ ပုဂံကန္တေစည်းခုံဘုရားကြီးရဲ့ပုံစံအတိုင်း ဗိသုကာဆရာက ဒီဇိုင်းရေးပါတယ်။ ပုဂံဘုရားစေတီတွေကို ပြုပြင်မွမ်းမံနေတဲ့ ပန်းရန်ဆရာ၊ ပန်းတမော့ဆရာများရဲ့လက်ကို အပ်နှံလိုက်ပါတယ်။

> **အောင်စည်းခုံစေတီတော်ကြီးတည်ထားပြီးချိန်မှာ ယခင်ကရှိနေခဲ့တဲ့ ဇာတ်တော်ပုံများပါ အစိမ်းရောင်စဥ့်ကွင်းများကို မူလနေရာအတိုင်း လက်ရာအတိုင်းထားရှိ။ ပျက်စီးနေတဲ့ မနုဿီဟပုံနောက်ပိုင်း ခန္ဓာကိုယ်နှစ်ခုဖြစ်နေသော ခြင်္သေ့ရုပ်များကို စေတီတော်ကြီး၏ တနင်္ဂနွေထောင့်၊ အင်္ဂါထောင့်၊ စနေထောင့်နဲ့ ရာဟုထောင့်များမှာ မူလပုံစံအတိုင်းပြုပြင်ထားရှိ။**

အောင်စည်းခုံစေတီတော်ကြီးရဲ့ရင်ပြင်တော်ပရိဝုဏ်က ၂၂၅ ပေပတ်လည်၊ စေတီတော်ကြီးက ၁၀၈ ပေပတ်လည်ရှိပါတယ်။ စေတီတော်ကြီးရဲ့ဉာဏ်တော်က ရင်ပြင်ကနေ စိန်ဖူးတော်အထိ ၁၀၈ ပေ၊ ခရေသီးအထိဆိုရင် ၉၈ ပေရှိပါတယ်။

သက်ဆိုင်ရာများနဲ့ညှိနှိုင်းပြီး စေတီတော်ကြီးမွမ်းမံပြုပြင်ဖို့ ကနဦးကုန်ကျစရိတ် ကျပ်သိန်း ၈၀၀ ခန့်မှန်းမတည်ခဲ့ပါတယ်။ ဒါပေမယ့် တစ်ဆက်တည်း တည်ဆောက်လိုက်တဲ့ အရှေ့ဘက်အာရုံခံတန်ဆောင်း၊ ရင်ပြင်တော်မဟာရံတံတိုင်း၊ ရင်ပြင်တော်ပတ်လည် ကွန်ကရစ်ပတ်လမ်းများအတွက်ပါဆိုတော့ အမှန်တကယ် ကုန်ကျငွေက ကျပ်သိန်း ၁၂၀၀ ကျော်သွားပါတယ်။

အဲဒီအထဲမှာ အလှူရှင်များထည့်ဝင်လှူဒါန်းတဲ့ အလှူငွေများမပါဝင်သေးပါဘူး။ တံတားဦးမြို့နယ်ဝန်းကျင် ကျေးရွာများနဲ့ စကားအင်းရွာက လုပ်အားဒါနအလှူရှင်များကို နေ့စဉ်စတုဒိသာကျွေးမွေးလှူဒါန်းတဲ့ စရိတ်တွေမပါသေးပါဘူး။

စေတီတော်ကြီးမွမ်းမံပြုပြင်တည်ထားတဲ့ကာလမှာ အချိန်ပြည့်တော့စာရေးသူရှိမနေပါဘူး။ ဒါပေမယ့် အစ၊ အလယ်၊ အဆုံးကာလသုံးပါးစလုံးမှာ စေတီတော်အလှူရှင် ဒေါ်သင်းအေးမောင်မောင်(မလေး)က အခြေအနေအရပ်ရပ်ကို အမြဲတမ်းဆက်သွယ်တိုင်ပင်နေခဲ့ပါတယ်။ မကြာခဏဆိုသလိုပဲ ရောက်ရောက်သွားပါတယ်။

အောင်စည်းခုံ စေတီတော်ကြီးတည်ထားပြီးချိန်မှာ ယခင်ကရှိနေခဲ့တဲ့ ဇာတ်တော်ပုံများပါ အစိမ်းရောင်စဥ့်ကွင်းများကို မူလနေရာအတိုင်း၊ လက်ရာအတိုင်းထားရှိခဲ့ပါတယ်။ ပျက်စီးနေတဲ့ မနုဿီဟပုံ နောက်ပိုင်းခန္ဓာကိုယ်နှစ်ခုဖြစ်နေသောခြင်္သေ့ရုပ်များကို စေတီတော်ကြီး၏ တနင်္ဂနွေထောင့်၊ အင်္ဂါထောင့်၊ စနေထောင့်နဲ့ ရာဟုထောင့်များမှာ မူလပုံစံအတိုင်းပြုပြင်ထားရှိနိုင်ခဲ့ပါတယ်။

၂၀၁၀ ခုနှစ် မေ ၂၇ ရက်မှာ ရွှေထီးတော်အထွတ်တင်လှူနိုင်ခဲ့ပါတယ်။ စာရေးသူနှင့် ဆရာကျော်မြင့်သန်း (လမ်းမတော်)တို့လည်း စိန်ဖူးတော်၊ ထီးတော်အထွတ်တင်လှူပွဲကြီးမှာ မတည်အလှူရှင် ဒေါ်သင်းအေးမောင်မောင် (မလေး)နဲ့ မိသားစုများ၊ ငွေအားလုပ်အားပါဝင်လှူဒါန်းကြသော အလှူရှင်များ၊ စကားအင်းကျေးရွာ ရွာသူရွာသားများ၊ ဌာနဆိုင်ရာတာဝန်ရှိသူများနှင့်အတူ တပျော်တပါး ပါဝင်ဆင်နွှဲခဲ့ကြပါတယ်။

မလေးရဲ့ပြောစကားအရဆိုရင် စေတီတော်ကြီး ပြုပြင်မွမ်းမံဖို့ ဖြစ်တည်လာတဲ့အကြောင်းအချက်တွေက အများကြီးပါပဲ။ ဒီနေရာမှာ စက်ရုံတည်ဖို့ အခြေအနေတွေဖြစ်ပေါ်လာပုံ၊ ရေထုတ်ယူလို့မရတဲ့ဒီနယ်မြေမှာ မြေအောက်ကရေများထွက်ခဲ့ပုံ၊ စေတီတော်ပျက်ကြီး တည်နေတဲ့ကုန်းမို့မို့ကို ကြည့်လိုက်တိုင်း အတိတ်နိမိတ်တွေ တွေ့ရပုံ၊ ရှေးခေတ်ကလှုပ်ရှားသွားလာနေတဲ့ ပုံရိပ်တွေအိပ်မက်မြင်မက်ပုံစတဲ့ ထူးခြားဖြစ်စဉ်များကြောင့် ဒီအလှူဒါနကြီးကို မဖြစ်မနေဆောင်ရွက်ခဲ့ကြကြောင်း သိခဲ့ရပါတယ်။

ဒ့ါအပြင် မလေးကပြောသေးတယ်။ စေတီတော်ကြီး ပြုပြင်မွမ်းမံနေတဲ့အချိန်အတွင်းမှာ ဖြစ်ပေါ်ခဲ့တဲ့ ထူးခြားချက်တွေကိုပါ။ အချို့ကိစ္စတွေက ကိုယ်တိုင်မြင်တွေ့ခဲ့ရတာပါ။ စနေထောင့်မှာရှိတဲ့ ညောင်ပင်လေးရဲ့ အရွက်တွေမှာ ရွက်ကြောတွေက ပင်စည်လို အပွေးတက်နေတာတွေ(ဘုရားကြီး ထီးတော်တင်ပြီးတဲ့အချိန် သာမန်အရွက်များပြန်ဖြစ်သွားပါတယ်)၊ ဆင်လိပ်ပြာကြီးတွေအကြာကြီး လာရောက်ဖူးမြော်နားနေကြတာတွေ၊ ရာဟုထောင့်နားမှာ မှိုတွေပွင့်လာပုံတွေ၊ ရာဟုထောင့်မှာရှိနေတဲ့ပျားအုံကြီးက လုပ်ငန်းခွင်နဲ့မလွတ်လို့ နေရာရွှေ့ကြမယ်လို့ဆုံးဖြတ်ပြောဆိုပြီး နောက်တစ်နေ့ကျတော့ အင်္ဂါထောင့်ဘက်ကို ညတွင်းချင်းသူတို့ဘာသာရွှေ့သွားတာတွေ၊ ထီးတော်မတင်မီညမှာ ရွှေရောင်မြွေကြီးတစ်ကောင် အရှေ့ဘက်စောင်းတန်းလှေကားက တက်လာပြီး အရှေ့ဘက်အာရုံခံတန်ဆောင်းမှာ လာရောက်ဖူးမြော်တာ ကြည့်နေရင်းက မြွေကြီးဘယ်ရောက်သွားမှန်းမသိလိုက်တာတွေ၊ သာမန်မျက်စိနဲ့ မမြင်ရတဲ့ပုဂ္ဂိုလ်များကို အာရုံမှာတွေ့မြင်နေရပြီး စေတီတော်ကြီးပြုပြင်မှုလုပ်ငန်းများ မြန်မြန်ဆန်ဆန်(ခြောက်လနှင့်နှစ်ရက်အတွင်း)ပြီးမြောက်ခဲ့တာတွေ စတဲ့ထူးခြားချက်များပဲ ဖြစ်ပါတယ်။

ယခုအချိန်တွင် စေတီတော် ဝတ္ထုကံမြေမဟာရံတံတိုင်း၊ အဝင်မုခ်ဦးတော်၊ ဘွဲ့အမည်တော် ကျောက်စာတိုင်၊ ဂြိုဟ်ပြေနာမ်ပြေထောင့်ရှစ်ထောင့်မှ ဘုရားဆင်းတုတော်များကို ကျပ်သိန်း ၃၀၀ ကျော် အကုန်အကျခံတည်ဆောက်ထားပြီး ဖြစ်ပါတယ်။

ဆက်လက်၍လည်း စနေထောင့်တွင် တံခွန်တိုင်နှင့် စေတီတော်ကြီး သမိုင်းကျောက်စာ၊ ပင်မအလှူရှင်၏ ကျောက်စာနှင့် စေတီရံအလှူရှင်များ၏ ကျောက်စာများကိုဆောင်ရွက်ဦးမှာဖြစ်တယ်လို့လည်း သိရပါတယ်။

ရှေးဟောင်းစေတီတော်ကြီး သဏ္ဌာန်ဖြင့်ပင် တည်ရှိ စံပယ်နေသော အောင်စည်းခုံစေတီတော်ကြီးသို့ ဝင်ရောက်ဖူးမြော်လိုပါက ကျောက်ဆည်-တံတားဦး ကားလမ်းပေါ်ရှိ မုခ်ဦးမှဝင်ရောက်၍ ဖူးမြော်နိုင်ပါတယ်။ စေတီတော်ကြီးအတွက်အလှူငွေများလှူဒါန်းလိုပါကလည်း စေတီတော်ဂေါပက အဖွဲ့နှင့်သာ ဆက်သွယ်လှူဒါန်းနိုင်ပါကြောင်း သမိုင်းထုတ်ဖော်ရေးသားလိုက်ရပါကြောင်းပါခင်ဗျား။ ။

ဗန့်ကျီနယ်မှ ဖိုလ်ဝင်တောင်တော်ဒေသဘုရားပွဲတော်သို့ နိုင်ငံခြားခရီးသွားများ စိတ်ဝင်တစား လာရောက်လေ့လာမှုများပြား

မုံရွာ နိုဝင်ဘာ ၂၃

စစ်ကိုင်းတိုင်းဒေသကြီး ယင်းမာပင်ခရိုင် ယင်းမာပင်မြို့နယ်မှ ဖိုလ်ဝင်တောင်ဒေသသည် မုံရွာမြို့တစ်ဖက်ကမ်း ညောင်ပင်ကြီးဆိပ်မှ ၁၄ မိုင်အကွာ ယင်းမာပင်မြို့နှင့် ခုနစ်မိုင်ခန့်အကွာတွင် တည်ရှိပြီး ဖိုးဝန်းတောင်ဟုခေါ်ကြသော်လည်း အမှန်တကယ်မှာ တောင်များအားလုံးကို စုပေါင်းပြီး ခေါ်ခြင်းဖြစ်သည်။ အဆိုပါ သမိုင်းဝင်ဖိုလ်ဝင်တောင်တွင် နှစ်စဉ်ကျင်းပမြဲဖြစ်သော ဘုရားပွဲတော်အား နိုဝင်ဘာ ၁၉ ရက်မှ ၂၅ ရက်အထိ ကျင်းပလျက်ရှိရာ ယင်းမာပင် ဆားလင်းကြီးနှင့် ပုလဲမြို့နယ်အတွင်းမှ ကျေးရွာသူ၊ ကျေးရွာသားများ၊ အနီးဝန်းကျင်မြို့များမှ ပြည်သူများသာမက နိုင်ငံခြားခရီးသွားများ ပါလာရောက်လည်ပတ်ကြရှိကြောင်း သိရသည်။

“မိဘဘိုးဘွားတွေ လက်ထက် အဆက်ဆက်ကတည်းက ကျင်းပလာတာ နှစ်ပေါင်း ၇၀ ကျော်ပြီ။ အနီးပတ်ဝန်းကျင် ဒေသတွေက ကျေးရွာသူ/သားတွေဟာ တန်ခူးလမှာ တစ်ကြိမ်၊ ဝါတွင်းဝါကျွတ်နဲ့ အခုတန်ဆောင်မုန်းလဆန်း ၈ ရက်နေ့ကနေ ၁၄ ရက်ထိကို တစ်ကြိမ်၊ တစ်နှစ်ကို (၃)ကြိမ် ဖိုလ်ဝင်တောင်တော်ရှင်သခင်မကို နတ်ဆက်လာရင်းနဲ့ တောင်ကြီးလေးလုံးရဲ့ ဧရိယာအတွင်းက ကျောင်းတိုက်ကိုးတိုက်မှာ ဝါဆို၊ ဝါကပ်ကြတဲ့ သံဃာတော် ၇၀ ဝန်းကျင်ကို ဆွမ်းကုသိုလ်လုပ်တဲ့ပွဲပါ။ ဘုရားပွဲတော်ကို လာရောက်ကြတဲ့ လှည်းဝိုင်းတွေမှာ ဖိုလ်ဝင်တောင်ဒေသထွက် မျှစ်ချဉ်နှင့် ဝက်သားဟင်းချက်ပြီး လှည်းဝိုင်းတွေ အပြန်အလှန် ထမင်းစားဖိတ်ကြပြီး ပျော်ဖို့ကောင်းတဲ့ပွဲပါ”ဟု ဖိုလ်ဝင်တောင်ကျေးရွာမှ အသက်(၇၀)ကျော်ရှိ ဦးတူး(ခ)ဦးမြတ်သိန်းက ပြောသည်။

အဆိုပါ ဖိုလ်ဝင်တောင်ပွဲတော်တွင် ဒေသထွက် မျှစ်ချဉ်၊ ဆေးမြစ်စုံများ၊ အခြားစားသောက်ကုန်နဲ့ တောင်သူလုပ်ငန်းသုံး ပစ္စည်းတွေ လာရောက်ရောင်းချကြပြီး တစ်နှစ်ပတ်လုံး အနယ်နယ်အရပ်မှ ဘုရားဖူးလာသူများဖြင့် ထင်ရှားသည့် ရှေးဟောင်းသမိုင်းဝင် ဒေသတစ်ခုဖြစ်ကြောင်း သိရသည်။

(ဖိုးချမ်း-မုံရွာ)

ပြည်သူ့လွှတ်တော်အစည်းအဝေး

ဝန်ထမ်းအဖွဲ့အစည်းများအား အဂတိလိုက်စားမှုတိုက်ဖျက်ရေးဆိုင်ရာ အသိပညာပေးဟောပြောမှုများ ပြုလုပ်နိုင်ခဲ့ခြင်းကြောင့် ကော်မရှင်၏ လုပ်ငန်းဆောင်ရွက်မှုများ အထိုက်အလျောက် အောင်မြင်မှုရှိ

နေပြည်တော် နိုဝင်ဘာ ၂၃

ပထမအကြိမ် ပြည်သူ့လွှတ်တော် (၁၃) ကြိမ်မြောက် ပုံမှန်အစည်းအဝေးကို ယနေ့နံနက် ၁၀ နာရီတွင် နေပြည်တော်ရှိ လွှတ်တော်အဆောက်အအုံ ပြည်သူ့လွှတ်တော်ခန်းမ၌ကျင်းပရာ အရေးကြီးအဆိုတစ်ခု တင်သွင်းခြင်း၊ ကြယ်ပွင့်ပြမေးခွန်း (၄)ခု မေးမြန်းခြင်းနှင့် ဖြေကြားခြင်း၊ အစီရင်ခံစာ(၂)ခု တင်သွင်းခြင်းနှင့် ဥပဒေကြမ်း (၂)ခု ဆွေးနွေးအတည်ပြုခြင်းများ ဆောင်ရွက်ကြသည်။

ရှေးဦးစွာ ကျေးသီးမဲဆန္ဒနယ်မှ လွှတ်တော်ကိုယ်စားလှယ် ဦးစိုင်းအွမ်ဆိုင်မိုင်းက **ရှမ်းပြည်နယ်ဒေသအချို့၌ လတ်တလောဖြစ်ပွားနေသည့် စစ်ပွဲများကြောင့် လူမှုဒုက္ခအဝဝ ကြုံတွေ့နေရသည့် စစ်ဘေးရှောင်ပြည်သူများကို နိုင်ငံတော်အစိုးရက ထိထိရောက်ရောက်တာဝန်ယူ၍ အမြန်ဆုံး ကူညီစောင့်ရှောက်ပေးနိုင်ပါရန် တိုက်တွန်းကြောင်း အရေးကြီးအဆို** တင်သွင်းရာ မိုင်းပန်မဲဆန္ဒနယ်မှ လွှတ်တော်ကိုယ်စားလှယ် ဦးထွန်းမြင့်ဦးက ထောက်ခံဆွေးနွေးသည်။

ယင်းနောက် ရေးမဲဆန္ဒနယ်မှ ပြည်သူ့လွှတ်တော်ကိုယ်စားလှယ် ဒေါ်မိမြင့်သန်း၏ **“မြန်မာနိုင်ငံတွင် မူးယစ်ဆေးဝါးစွဲနေသူများအတွက် ဆေးကုသ ဖြတ်တောက်သည့်ဆေးခန်းမည်မျှရှိ၍ မည်သည့်မြို့နယ်များတွင် ဖွင့်လှစ်ထားကြောင်းနှင့် ရေးမြို့နယ် လမိုင်းမြို့နှင့် ခေါဇာမြို့တို့တွင် ဆေးခန်းများ ဖွင့်လှစ်ပေးရန် အစီအစဉ် ရှိ မရှိ”**နှင့် စပ်လျဉ်းသည့် မေးခွန်းအား ကျန်းမာရေးဝန်ကြီးဌာန ဒုတိယဝန်ကြီး ဒေါက်တာဝင်းမြင့်က ဖြေကြားရာတွင် (၁၉၆၇) ခုနှစ်မှ (၂၀၀၂) ခုနှစ်အတွင်း မူးယစ်ဆေးစွဲကုဌာနကြီး(၆) ခု၊ မူးယစ်ဆေးစွဲကုဌာနငယ် (၁၈)ခု စုစုပေါင်း (၂၄) ခု ဖွင့်လှစ်ထားရှိခဲ့ကာ (၂၀၀၃) ခုနှစ်တွင် မူးယစ်ဆေးစွဲကုဌာနကြီး (၂၆) ခု၊ မူးယစ်ဆေးစွဲကုဌာနငယ် (၄၀) စုစုပေါင်း (၆၆) ခုအား ဖွင့်လှစ်နိုင်ခဲ့ပါကြောင်း၊ ၎င်းအပြင် (၂၀၁၄) ခုနှစ်တွင် လွှတ်တော်ကိုယ်စားလှယ်များ၏ တင်ပြချက်များနှင့် မူးယစ်ဆေးသုံးစွဲမှုဆိုင်ရာ မြေပြင်စာရင်းဇယားများအပေါ် မူတည်ကာ ၂၀၁၄ ခုနှစ် ဇန်နဝါရီလ ၇ ရက်တွင် အမိန့်ကြော်ငြာစာအမှတ် ၂/၂၀၁၄ ထုတ်ပြန်ကာ မူးယစ်ဆေးစွဲကုဌာနငယ် (၇) ခုအား တိုးချဲ့ဖွင့်လှစ်ခဲ့ပါကြောင်း၊ သို့ဖြစ်ပါ၍ ယနေ့အထိ တစ်နိုင်ငံလုံးတွင် အမိန့်ကြော်ငြာစာဖြင့် ထုတ်ပြန်ခဲ့သော မူးယစ်ဆေးစွဲကုဌာနကြီး (၂၆)ခု၊ မူးယစ်ဆေးစွဲကုဌာနငယ် (၄၇)ခု စုစုပေါင်း(၇၃)ခုကို လိုအပ်ချက်အရ တိုးချဲ့ဖွင့်လှစ်နိုင်ခဲ့ပြီဖြစ်ပါကြောင်း။

ရေးမြို့နယ်နှင့် ခေါဇာမြို့တို့ရှိ မူးယစ်ဆေးစွဲသူများ၏ မြေပြင်စာရင်းဇယားများ၊ သုံးစွဲသည့် ဆေးအမျိုးအစား၊ သုံးစွဲပုံ၊ သုံးစွဲနည်းများအပေါ် မူတည်၍ သက်ဆိုင်ရာမြို့နယ်ဆေးရုံများတွင် ကုသနိုင်ရန် စီမံဆောင်ရွက်ပေးနိုင်ပါကြောင်းနှင့် လိုအပ်သောဆေးဝါးများနှင့် ကုသရေးနည်းစနစ်များ ကျန်းမာရေးဝန်ကြီးဌာနတွင် အသင့်ရှိပါကြောင်းဖြင့် ဖြေကြားသည်။

ရေးမဲဆန္ဒနယ်မှ ပြည်သူ့လွှတ်တော်ကိုယ်စားလှယ် ဒေါ်မိမြင့်သန်း။

ကျေးသီးမဲဆန္ဒနယ်မှ လွှတ်တော်ကိုယ်စားလှယ် ဦးစိုင်းအွမ်ဆိုင်မိုင်း။

ယင်းနောက် ရွှေပြည်သာမဲဆန္ဒနယ်မှ ပြည်သူ့လွှတ်တော်ကိုယ်စားလှယ် ဦးတင်မောင်ဦးက **“နိုင်ငံတစ်နိုင်ငံ၏ စီးပွားရေးဖွံ့ဖြိုးတိုးတက်ရေးအတွက် အဂတိလိုက်စားမှုနှင့် လာဘ်ပေးလာဘ်ယူမှုများကို အဓိကဖြေရှင်းရန် အဂတိလိုက်စားမှု တိုက်ဖျက်ရေးကော်မရှင်အနေဖြင့် မည်သို့သောစနစ်ဖြင့် အရေးယူဆောင်ရွက်နေပါသနည်းနှင့် ယနေ့ကော်မရှင်၏ လုပ်ငန်းဆောင်ရွက်မှု အောင်မြင်မှု ရှိ မရှိ”** တို့နှင့် စပ်လျဉ်းသည့် မေးခွန်းကို အဂတိလိုက်စားမှု တိုက်ဖျက်ရေးကော်မရှင်ဥက္ကဋ္ဌ ဦးမြဝင်းက အဂတိလိုက်စားမှု တိုက်ဖျက်ရေးကော်မရှင်သည် တိုင်စာများကို အဂတိလိုက်စားမှု တိုက်ဖျက်ရေးဥပဒေနှင့်အညီ စိစစ်ဆောင်ရွက်လျက်ရှိပါကြောင်း၊ ကော်မရှင်အနေဖြင့် အဂတိလိုက်စားမှု တိုက်ဖျက်ရေးဥပဒေပုဒ်မ ၂၀ နှင့် ပုဒ်မ ၄၃ ပုဒ်မခွဲ(က)တို့ပါ ပြဋ္ဌာန်းချက်များအရ နိုင်ငံတော်သမ္မတ၊ ပြည်သူ့လွှတ်တော်ဥက္ကဋ္ဌနှင့် အမျိုးသားလွှတ်တော်ဥက္ကဋ္ဌတို့က တာဝန်ပေးအပ်သည့်အခါတွင် လည်းကောင်း၊ နစ်နာသူက တိုင်ကြားလာသည့်အခါတွင် လည်းကောင်း၊ ဥပဒေပုဒ်မ ၂၂ ပါ ပြဋ္ဌာန်းချက်(၃) ရပ်နှင့် ငြိစွန်းမှုမရှိလျှင် စုံစမ်းစစ်ဆေးမှုပြုလုပ်ပါကြောင်း၊ သတင်းကြားသိရုံ သက်သက်ဖြင့် စုံစမ်းစစ်ဆေးခြင်းပြုနိုင်ကြောင်းကို ဥပဒေတွင် ပြဋ္ဌာန်းထားခြင်းမရှိပါကြောင်း။

အဂတိလိုက်စားမှု တိုက်ဖျက်ရေးကော်မရှင် စတင်ဖွဲ့စည်းသည့်နေ့မှ ယနေ့အထိ တရားစွဲဆို အရေးယူခဲ့သည့် ပုဂ္ဂိုလ်(၉)ဦး၊ ဝန်ထမ်းစည်းမျဉ်းစည်းကမ်းအရ အရေးယူခဲ့သည့် ပုဂ္ဂိုလ် (၁၂၅)ဦးတို့ဖြစ်ပြီး စုံစမ်းစစ်ဆေးဆဲကိစ္စရပ် (၃) ခု ရှိပါကြောင်း၊ သက်ဆိုင်ရာဝန်ကြီးဌာနများနှင့် အစိုးရအဖွဲ့များသို့ လွှဲပြောင်းပေးပို့ပြီး ဖြေရှင်းဆောင်ရွက်ပေး၍ ပြေလည်သွားသောကိစ္စရပ် (၃၁) ခုဖြစ်ပါကြောင်း၊ နိုင်ငံတော်သို့ ပြန်လည်ပေးလျော်စေသည့် ငွေပေါင်းမှာ စုစုပေါင်း ကျပ် ၂၀ ၆၈၅ ၀၀၀ ဖြစ်ပါကြောင်း၊ တိုင်စာများကို ကော်မရှင်မှ တိုက်ရိုက်စစ်ဆေး တရားစွဲအရေးယူခြင်းနှင့် အုပ်ချုပ်ရေးပိုင်းဆိုင်ရာ ကိစ္စရပ်များကို သက်ဆိုင်ရာပြည်နယ်နှင့် တိုင်းဒေသကြီး အစိုးရအဖွဲ့များနှင့်လည်းကောင်း၊ ဌာနဆိုင်ရာကိစ္စရပ်များကို သက်ဆိုင်ရာဝန်ကြီးဌာနများနှင့်လည်းကောင်း ညှိနှိုင်းဆောင်ရွက်ခဲ့ပါကြောင်း၊ ထို့အပြင် ကော်မရှင်အနေဖြင့် နေပြည်တော်ရှိ ပြည်ထောင်စုဝန်ကြီးဌာန (၃၀) နှင့် တိုင်းဒေသကြီးနှင့် ပြည်နယ်အစိုးရအဖွဲ့များတည်ရှိရာ မြို့ကြီးများရှိ ဝန်ထမ်းအဖွဲ့အစည်းများအား အဂတိလိုက်စားမှု တိုက်ဖျက်ရေးဆိုင်ရာ အသိပညာပေးဟောပြောမှုများ ပြုလုပ်နိုင်ခဲ့ခြင်းတို့ကြောင့် ကော်မရှင်၏ လုပ်ငန်းဆောင်ရွက်မှုများ အထိုက်အလျောက် အောင်မြင်မှုရှိသည်ဟု သုံးသပ်ရရှိပါကြောင်း။

မြန်မာနိုင်ငံသည် ကုလသမဂ္ဂ အဂတိလိုက်စားမှု တိုက်ဖျက်ရေးဆိုင်ရာ ကွန်ဗင်းရှင်းအဖွဲ့ဝင်ဖြစ်သည့်အားလျော်စွာ ယင်းကွန်ဗင်းရှင်းပါ ပြဋ္ဌာန်းချက်များကို လိုက်နာဆောင်ရွက်ရန် တာဝန်ရှိသည့်အလျောက် ယင်းပြဋ္ဌာန်းချက်များကို လိုက်နာနိုင်မှုအပေါ် မိမိနိုင်ငံက အခြားနိုင်ငံအပေါ် သုံးသပ်ခြင်းနှင့် မိမိနိုင်ငံအပေါ် အခြားနိုင်ငံက သုံးသပ်မှုကို ခံယူခြင်းလုပ်ငန်းများကိုလည်း ၂၀၁၅ ခုနှစ်အတွင်း ပြီးစီးအောင် ဆောင်ရွက်လျက်ရှိပါကြောင်း၊ ဤကော်မရှင်မှာ အဂတိလိုက်စားမှု တိုက်ဖျက်ရေးဥပဒေကို စတင်ပြဋ္ဌာန်းပြီး စတင်အကောင်အထည်ဖော် ဆောင်ရွက်ရခြင်းဖြစ်ရာ အခြေခံအုတ်မြစ်ကို ခိုင်ခိုင်မာမာ ချမှတ်နေရသည့်သဘောဖြစ်ပါကြောင်း၊ အခြေခံအုတ်မြစ်ခိုင်မာပြည့်စုံမှသာ ရေရှည်လုပ်ငန်းများ အောင်မြင်နိုင်မည်ဖြစ်သည်ကိုလည်း အားလုံးသဘောပေါက်နားလည်မည်ဟု ယုံကြည်ပါကြောင်းဖြင့် ရှင်းလင်းဖြေကြားသည်။

ထို့နောက် ပြည်သူ့လွှတ်တော် နိုင်ငံသားများ၏မူလအခွင့်အရေး၊ ဒီမိုကရေစီအရေးနှင့် လူ့အခွင့်အရေးဆိုင်ရာ ကော်မတီ၏ အစီရင်ခံစာကို ကော်မတီအတွင်းရေးမှူး၊ မင်္ဂလာဒုံမဲဆန္ဒနယ်မှ လွှတ်တော်ကိုယ်စားလှယ် ဦးတင်မောင်ဝင်းက ဖတ်ကြားတင်ပြပြီး ယင်းအစီရင်ခံစာနှင့် စပ်လျဉ်း၍ ဆွေးနွေးလိုသည့် လွှတ်တော်ကိုယ်စားလှယ်များ အမည်စာရင်း တင်သွင်းနိုင်ကြောင်းကို ပြည်သူ့လွှတ်တော် ဒုတိယဥက္ကဋ္ဌက ကြေညာသည်။

ဆက်လက်၍ ပြည်သူ့လွှတ်တော် လူမှုဖွံ့ဖြိုးတိုးတက်ရေးကော်မတီ၏ အစီရင်ခံစာကို လူမှုဖွံ့ဖြိုးတိုးတက်ရေးကော်မတီ၏ ကော်မတီဝင် ဒေါ်ခင်သန်းမြင့်က ဖတ်ကြားတင်ပြပြီး ယင်းအစီရင်ခံစာနှင့်စပ်လျဉ်း၍ ဆွေးနွေးလိုသည့် လွှတ်တော်ကိုယ်စားလှယ်များ အမည်စာရင်းတင်သွင်းနိုင်ကြောင်း ကြေညာသည်။

ယင်းနောက် ပြည်သူ့လွှတ်တော်ဒုတိယဥက္ကဋ္ဌ ဦးနန္ဒကျော်စွာက အမျိုးသားလွှတ်တော်မှ ပြင်ဆင်ချက်မရှိ ပြန်လည်ပေးပို့သော ပင်စင်အက်ဥပဒေကို ရုပ်သိမ်းသည့် ဥပဒေကြမ်းနှင့် စပ်လျဉ်း၍ လက်ခံရရှိကြောင်းနှင့် ဆက်လက်ဆောင်ရွက်သွားမည်ဖြစ်ကြောင်း လွှတ်တော်သို့ အသိပေးတင်ပြသည်။

ထို့နောက် အမျိုးသားစီမံကိန်းနှင့် စီးပွားရေးဖွံ့ဖြိုးတိုးတက်မှုဝန်ကြီးဌာနက တင်သွင်းသည့် နိုင်ငံခြားရင်းနှီးမြှုပ်နှံမှုဥပဒေကို ပြင်ဆင်သည့် ဥပဒေကြမ်းနှင့် စပ်လျဉ်း၍ တင်သွင်းထားသည့် ပြင်ဆင်ချက်အဆိုအား ဥပဒေကြမ်းကော်မတီမှ တစ်ပိုဒ်ချင်းစီအလိုက် ဆွေးနွေးကာ အတည်ပြုရန်အတွက် **စာမျက်နှာ ၉ ကော်လံ ၅ သို့** ❐

အမျိုးသားလွှတ်တော်အစည်းအဝေး

၂၀၁၅ ခုနှစ် ဆိုင်များနှင့် အလုပ်ဌာနများဥပဒေကြမ်း၊ လက်နက်အက်ဥပဒေကို ပြင်ဆင်သည့်ဥပဒေကြမ်းနှင့် အစိုးရအောင်ဘာလေထီဥပဒေကြမ်းတို့နှင့် စပ်လျဉ်း၍ ဆွေးနွေး

နေပြည်တော် နိုဝင်ဘာ ၂၃

ပထမအကြိမ် အမျိုးသားလွှတ်တော် (၁၃)ကြိမ်မြောက် ပုံမှန်အစည်းအဝေး ဆဋ္ဌမနေ့ကို ယနေ့နံနက် ၁၀ နာရီတွင် ကျင်းပရာ **အစိုးရအောင်ဘာလေထီဥပဒေကြမ်း** အပါအဝင် ဥပဒေကြမ်း ၄ ခုဆွေးနွေးခြင်းနှင့် လွှတ်တော်၏ အဆုံးအဖြတ် ရယူခြင်းတို့ကို ဆောင်ရွက်သည်။

အစည်းအဝေးတွင် **၂၀၁၅ ခုနှစ် ဆိုင်များနှင့် အလုပ်ဌာနများဥပဒေကြမ်း**နှင့် စပ်လျဉ်း၍ ရန်ကုန်တိုင်းဒေသကြီး မဲဆန္ဒနယ်အမှတ်(၃)မှ ဦးဖုန်းမြင့်အောင်က ယခုဥပဒေကို ဆိုင်များနှင့် အလုပ်ဌာနများအတွက်သာမက အလုပ်သမားများ၊ ဈေးဝယ်သူများနှင့် လမ်းသွားလမ်းလာ ပြည်သူများအတွက်ကိုပါ ထည့်သွင်းစဉ်းစား၍ ရေးဆွဲသင့်ပါကြောင်း၊ ထို့ပြင် ဥပဒေကြောင်းအရ အရေးယူရာ၌ တရားရုံးများတွင်သာ အမှုရင်ဆိုင်ရန် ထည့်သွင်းရေးဆွဲသင့်ပါကြောင်း၊ အလားတူ အလုပ်ရုံနှင့် အလုပ်ဌာနပတ်ဝန်းကျင်ကိုလည်း သက်သောင့်သက်သာဖြစ်အောင် ဆောင်ရွက်သင့်သည်ကိုလည်း ထည့်သွင်းရေးဆွဲသင့်ပါကြောင်းဖြင့် ဆွေးနွေးရာ လွှတ်တော်ဥပဒေကြမ်းကော်မတီ၌ ပြန်လည်ကြားနာရန် ဆုံးဖြတ်သည်။

ဆက်လက်၍ **လက်နက်အက်ဥပဒေ**ကို ပြင်ဆင်သည့် ဥပဒေကြမ်းနှင့် စပ်လျဉ်း၍ ရှမ်းပြည်နယ် မဲဆန္ဒနယ်အမှတ်(၈)မှ ဦးရှုမောင်က လက်နက်အမျိုးအစားတူသော်လည်း ဒေသအလိုက် အခေါ်အဝေါ်များကွဲပြားသည့်အတွက် စနစ်တကျ အမည်စာရင်းစစ်ဆေး၍ လက်နက်စာရင်းတွင် ထည့်သွင်းရေးဆွဲသင့်ပါကြောင်း၊ ဤဥပဒေကိုအချိန်ယူ၍ ယခုထက် ပိုမိုပြည့်စုံသည့် ဥပဒေဖြစ်အောင် ပြန်လည်ရေးဆွဲသင့်ပါကြောင်းဖြင့်ဆွေးနွေးရာ လွှတ်တော်ဥပဒေကြမ်းကော်မတီ၌ ပြန်လည်ကြားနာရန် ဆုံးဖြတ်သည်။

ရန်ကုန်တိုင်းဒေသကြီး မဲဆန္ဒနယ်အမှတ်(၈)မှ ဦးဖုန်းမြင့်အောင်။

ရှမ်းပြည်နယ် မဲဆန္ဒနယ်အမှတ်(၈)မှ ဦးရှုမောင်။

ထို့ပြင် **အစိုးရအောင်ဘာလေထီဥပဒေကြမ်း**နှင့်စပ်လျဉ်း၍ မွန်ပြည်နယ် မဲဆန္ဒနယ်အမှတ်(၇)မှ ဒေါက်တာဗညားအောင်မိုးက ဥပဒေကြမ်းတွင်ပါရှိသည့် ထီရုံထောင်ခြင်းကို တားမြစ်ခြင်းနှင့် ဖောက်ဖျက်ပါက အပြစ်ပေးသည်ကို ထောက်ခံပါကြောင်း၊ အီလက်ထရွန်နစ်ထီလုပ်ငန်းကို ပုဂ္ဂလိကသို့ပေးခြင်းဖြင့် အောင်ဘာလေထီကို လောင်းကစားပုံစံအဖြစ် အသုံးချပြီး အမြတ်ရှာနိုင်ပါကြောင်း၊ ကံစမ်းမဲအဖြစ်ရှိနေသည့် အောင်ဘာလေထီကို လောင်းကစားအဖြစ် အသုံးချနိုင်ရန် ပါမစ်ပေးလိုက်သည့်သဘော သက်ရောက်ပါကြောင်း။

ပါမစ်စနစ်သည် ပါမစ်ပေးသူနှင့် ရသူတို့အတွက် အကျိုးရှိပြီး တိုင်းပြည်နှင့် ပြည်သူတို့အတွက် အကျိုးနည်းသည့်စနစ်တစ်ခုဖြစ်၍ မကျင့်သုံးသင့်ကြောင်း၊ ဥပဒေကြမ်းကော်မတီ၏ လေ့လာသုံးသပ်ချက်ကို ထောက်ခံပါကြောင်း၊ သို့ရာတွင် ထီရုံထောင်ခြင်းနှင့် ကံစမ်းကစားခြင်းကို လောင်းကစားဥပဒေအရ လောင်းကစားခြင်းဟု သတ်မှတ်သော်လည်း အစိုးရအောင်ဘာလေထီသည် ကံစမ်းမဲဖောက်သည့်သဘောသာဖြစ်၍ လောင်းကစားခြင်းဥပဒေနှင့် မငြိစွန်းသည့်အတွက် ဤဥပဒေပြဋ္ဌာန်းရန်မသင့်ဟု ဥပဒေကြမ်းကော်မတီ၏ တင်ပြချက်ကို ကန့်ကွက်ပါကြောင်း၊ ကံစမ်းမဲ၏ အကျိုးတရားသည် အစိုးရသို့မဟုတ် အဖွဲ့အစည်းရန်ပုံငွေရရှိခြင်း၊ ကံစမ်းမဲပေါက်ရာတွင် များများပေါက်ပါက များများအကျိုးရှိပြီး နည်းနည်းပေါက်လျှင် နည်းနည်းအကျိုးရှိပါကြောင်း၊ ကံစမ်းမဲမပေါက်လျှင် ထိခိုက်နစ်နာမှု ကြီးကြီးမားမားမရှိသည့်အတွက် အစိုးရအောင်ဘာလေထီသည် ကံစမ်းမဲဖောက်သောသဘောဖြစ်၍ လောင်းကစားခြင်းနှင့် မငြိစွန်းကြောင်းကို တင်ပြလိုပါကြောင်းဖြင့် ဆွေးနွေးရာ လွှတ်တော်ဥပဒေကြမ်းကော်မတီ၌ ပြန်လည်ကြားနာရန် ဆုံးဖြတ်သည်။

ထို့နောက် ဥပဒေကြမ်းကော်မတီက **စက်မှုလုပ်ငန်းဥပဒေကြမ်း**နှင့် စပ်လျဉ်း၍ အစီရင်ခံစာကိုတင်သွင်းရာ အမျိုးသားလွှတ်တော်က ကော်မတီ၏ အစီရင်ခံစာအရ ပြန်လည်သုံးသပ်ရေးဆွဲရန် လိုအပ်သောကြောင့် အကျိုးအကြောင်းဖော်ပြ၍ ပြည်သူ့လွှတ်တော်သို့ ပြန်လည်ပေးပို့ရန် ဆုံးဖြတ်သည်။

(သတင်းစဉ်)

ပြည်တွင်းရေးရာ

ပြည်ထောင်စုဝန်ကြီး ဦးဝဏ္ဏမောင်လွင်။

ပြည်ထောင်စုဝန်ကြီး ဒေါက်တာကံဇော်။

ပြည်ထောင်စုဝန်ကြီး ဦးရဲထွဋ်။

❐ ရှေ့ဖုံးမှ

ဘယ်လို အကောင်အထည်ဖော်သွားမလဲ ဆိုတာတွေ ဆွေးနွေးကြပါတယ်။ ပြီးရင်တော့ အာဆီယံဆွေးနွေးဖက်နိုင်ငံတွေ အာဆီယံ+၁ နိုင်ငံတွေ၊ အပေါင်း ၁ ဆိုတာ အာဆီယံနဲ့ ဆွေးနွေးဖက်နိုင်ငံတွေဖြစ်တဲ့ အာဆီယံ+တရုတ်၊ အာဆီယံ+ဂျပန်၊ အာဆီယံ+ကိုရီးယား၊ အာဆီယံ+US၊ အာဆီယံ+ နယူးဇီလန်၊ အာဆီယံ+အိန္ဒိယ စတဲ့ ဆွေးနွေးဖက်နိုင်ငံတွေနဲ့ ထိပ်သီးစည်းဝေးပွဲတွေ လုပ်တာပါ။

နောက်တစ်ခုကတော့ EAS ပေါ့။ EAS ဆိုတာ အရှေ့အာရှထိပ်သီးအစည်းအဝေး East Asia Summit လို့ခေါ်တယ်။ ဒီအရှေ့အာရှထိပ်သီးအစည်းအဝေးမှာတော့ နိုင်ငံပေါင်း (၁၈)နိုင်ငံပါပြီး ကမ္ဘာ့ထိပ်သီးနိုင်ငံကြီးတွေဖြစ်တဲ့ အမေရိကန်ပြည်ထောင်စု၊ တရုတ်ပြည်သူ့သမ္မတနိုင်ငံ၊ ရုရှား၊ အိန္ဒိယ စသည်ဖြင့် နိုင်ငံတွေအပါအဝင် အားလုံး(၁၈) နိုင်ငံက ခေါင်းဆောင်တွေ တက်ရောက်ခဲ့ကြတာဖြစ်ပါတယ်။ ဒီအစည်းအဝေးမှာ ဆွေးနွေးခဲ့ကြတဲ့ ဘာသာရပ်တွေကတော့ ကမ္ဘာတစ်လွှားမှာ ဖြစ်ပေါ်နေတဲ့ အစွန်းရောက်အကြမ်းဖက်တိုက်ခိုက်မှုတွေနဲ့ ပတ်သက်ပြီး ကမ္ဘာတစ်ဝန်းလုံးမှာရှိတဲ့ နိုင်ငံအားလုံး ပူးပေါင်းဆောင်ရွက်တဲ့အခါမှာ အပြစ်မဲ့တဲ့ပြည်သူတွေ အတိဒုက္ခရောက်အောင် ဆောင်ရွက်နေတဲ့ အကြမ်းဖက်တိုက်ခိုက်မှုတွေ ရပ်တန့်သွားအောင် ဘယ်လိုဆက်လက်ဆောင်ရွက်ကြမလဲ။ ဒီလိုဆောင်ရွက်တဲ့အခါမှာလည်း နိုင်ငံအားလုံးကနေ တာဝန်သိစွာနဲ့ ပူးပေါင်းဆောင်ရွက်ကြဖို့ သတင်းအချက်အလက်တွေ ဖလှယ်ပြီးတော့ ဆွေးနွေးခဲ့ကြသလို ဒီအာဆီယံဒေသကြီးရဲ့ ဖွံ့ဖြိုးတိုးတက်မှုနဲ့ တည်ငြိမ်ရေးကိစ္စ၊ အထူးသဖြင့် ပင်လယ်ရေကြောင်းသွားလာမှုကိစ္စ လုံခြုံမှုနဲ့ ကုန်သွယ်လေကြောင်းသွားလာမှုတွေမှာ လွတ်လွတ်လပ်လပ်နဲ့ လုံလုံခြုံခြုံ သွားနိုင်ဖို့၊ လေယာဉ်တွေရဲ့ ပျံသန်းမှုတွေမှာလည်း လွတ်လွတ်လပ်လပ် ပျံသန်းနိုင်ခွင့်ရရှိရေး၊ တောင်တရုတ်ပင်လယ်မှာ ငြိမ်းချမ်းမှုရရှိရေး၊ တင်းမာမှုတွေမရှိဘဲနဲ့ စစ်ရေးအရ တိုးချဲ့တည်ဆောက်မှုတွေ မပြုလုပ်ရေး စသဖြင့် တောင်တရုတ်ပင်လယ် ကိစ္စရပ်တွေမှာ သက်ဆိုင်ရာနိုင်ငံတွေအချင်းချင်း ငြိမ်းချမ်းစွာနဲ့ ပြေလည်စွာဖြေရှင်းဖို့ဆိုတဲ့ ကိစ္စရပ်တွေ အဓိကထား ဆွေးနွေးခဲ့ပါတယ်။

အလားတူပဲ ကမ္ဘာကြီးပေါ်မှာ ဖြစ်ပေါ်ပြောင်းလဲနေတဲ့ ရာသီဥတုပြောင်းလဲမှုဆိုင်ရာ ကိစ္စရပ်တွေ၊ ပတ်ဝန်းကျင်ထိန်းသိမ်းရေးနဲ့ ပတ်သက်ပြီးတော့ ဒေသတွင်းမှာရှိတဲ့ နိုင်ငံတွေအနေနဲ့ ဘယ်လိုပူးပေါင်းဆောင်ရွက်ကြမလဲ။ အထူးသဖြင့် အာဆီယံဒေသတွင်းမှာ ဖြစ်ပေါ်နေတဲ့ ပတ်ဝန်းကျင်နဲ့ဆိုင်တဲ့ ပြဿနာတစ်ခုကတော့ တောမီးတွေလောင်တဲ့ နေရာကနေပြီး မီးခိုးငွေ့တွေ ပျံ့နှံ့နေတဲ့ အတွက် နိုင်ငံတစ်နိုင်ငံတည်းသာမကဘဲ တစ်ခြားနိုင်ငံအတွင်းမှာပါ သက်ရောက်မှုတွေရှိတယ်။ ဒါတွေကိုလည်း ရှေ့လျှောက်ပြီးတော့ ဘယ်လိုပြုပြင်ပြောင်းလဲသွားမလဲ။ ဘယ်လိုကာကွယ်သွားမလဲ။ နောက်တစ်ခုက ကပ်ရောဂါတွေပါ။ ကပ်ရောဂါနဲ့ ပတ်သက်ပြီးတော့ ပျံ့နှံ့မှုတွေနဲ့ ကာကွယ်မှုတွေ ဘယ်လိုဆောင်ရွက်ကြမလဲဆိုတဲ့ ဘာသာရပ်တော်တော်များများမှာ အမြင်ချင်းဖလှယ်ပြီးတော့ ဆွေးနွေးခဲ့တယ်။ အထူးသဖြင့်ကတော့ အာဆီယံအသိုက်အဝန်း ထူထောင်ရေးကိစ္စ ၂၀၁၅ ခုနှစ် ဒီဇင်ဘာ ၃၁ ရက်မှာ အာဆီယံအသိုက်အဝန်းထူထောင်တော့မှာ ဖြစ်တဲ့အတွက်ကြောင့် အာဆီယံအဖွဲ့ကြီးရဲ့ နှစ်ပေါင်းများစွာ ကြိုးစားဆောင်ရွက်လာခြင်းရဲ့ ရလဒ်အသီးအပွင့်အဖြစ်နဲ့ အာဆီယံအသိုက်အဝန်းတစ်ခုကို စတင်ထူထောင်တော့မယ်။ ဒီလိုစတင်ထူထောင်တဲ့အခါမှာ အာဆီယံအသိုက်အဝန်း ထူထောင်ခြင်းဆိုင်ရာ ကိစ္စရပ်တွေနဲ့ နိုင်ငံအသီးသီးက ဖြည့်စွမ်းရမယ့် မဏ္ဍိုင်(၃)ခု ရှိပါတယ်။ မဏ္ဍိုင်(၃)ခုက နိုင်ငံရေးနဲ့ လုံခြုံရေး၊ စီးပွားရေး၊ လူမှုရေးနဲ့ ယဉ်ကျေးမှုနဲ့ ဒီမဏ္ဍိုင်ကြီး (၃)ရပ်လုံးက အာဆီယံ Community လို့ ပေါ်ပေါက်လာရင် ဘယ်လိုလုပ်ငန်းတွေကို စတင်ပူးပေါင်းဆောင်ရွက်ကြမလဲ။ ပြည်သူလူထုတွေအနေနဲ့ အာဆီယံ(၁၀)နိုင်ငံရဲ့ နိုင်ငံသူ နိုင်ငံသားတွေအနေနဲ့ ဘယ်လိုအကျိုးကျေးဇူးတွေ ခံစားရမလဲ။ ရှေ့ဆက်ပြီးတော့လည်း ဘယ်လိုညီညီညွတ်ညွတ်နဲ့ ဆောင်ရွက်သွားကြမလဲ။ ဥပမာ ASEAN Free Trade Area တွေ ပေါ်လာမယ်။ ပေါ်လာတဲ့အခါမှာ အခွန်အတုပ်တွေနဲ့ ပတ်သက်ပြီး ကင်းလွတ်ခွင့်တွေရရှိလာမယ်။ ပြီးရင် အဖွဲ့ဝင်နိုင်ငံအသီးသီးမှာရှိတဲ့ နိုင်ငံသူနိုင်ငံသားတွေအနေနဲ့ တစ်နိုင်ငံနဲ့ တစ်နိုင်ငံကို လွယ်လွယ်ကူကူနဲ့ လွတ်လွတ်လပ်လပ် ပိုမိုပြီးတော့ ကူးလူးဆက်ဆံနိုင်မယ်။ တစ်နိုင်ငံနဲ့တစ်နိုင်ငံ တင်ပို့တဲ့ကုန်တွေနဲ့ ပတ်သက်ပြီးတော့ အခွန်အတုပ် ကင်းလွတ်ခွင့်တွေရမယ် စသည်ဖြင့် ရှေ့ဆက်လုပ်ဆောင်သွားရမယ့် လုပ်ငန်းတွေကို အသိုက်အဝန်းတစ်ခုအနေနဲ့ သန်း ၆၀၀ ကျော်သော (၁၀)နိုင်ငံက ပြည်သူတွေအနေနဲ့ လွတ်လွတ်လပ်လပ် ပွင့်ပွင့်လင်းလင်းနဲ့ သာတူညီမျှရှိတဲ့ အခွင့်အလမ်းတွေ ရရှိဖို့အတွက် ဆက်လက်တည်ဆောက်သွားမယ်ဆိုတဲ့ ရှေ့လုပ်ငန်းစဉ်တွေ ဆွေးနွေးခဲ့တယ်။

ထိပ်သီးအစည်းအဝေးတွေ မတိုင်ခင်မှာလည်း ဝန်ကြီးများအဆင့် အစည်းအဝေးတွေ လုပ်တဲ့အခါမှာ အထူးသဖြင့် နိုင်ငံခြားရေးဝန်ကြီးဌာနနဲ့ သက်ဆိုင်တာကတော့ နိုင်ငံရေးနဲ့ လုံခြုံရေးအစည်းအဝေး၊ နောက်တစ်ခုကတော့ ACC လို့ခေါ်တဲ့ ASEAN Coordinate Counsel ဒီအစည်းအဝေးနှစ်ခု လုပ်ပြီးတဲ့အခါမှာ နိုင်ငံရေးနဲ့ လုံခြုံရေးဆိုင်ရာ ကဏ္ဍတွေမှာလည်း ဘယ်လိုရှေ့ဆက်ပြီးတော့ ဆောင်ရွက်သွားကြမလဲ။ အဓိကကတော့ တည်ငြိမ်ရေးနဲ့ ငြိမ်းချမ်းရေးကို ထိန်းသိမ်းသွားကြဖို့ အာဆီယံနိုင်ငံတွေအတွင်းမှာလည်း ရှိခဲ့ပြီးသား အစဉ်အလာဖြစ်တဲ့ တစ်နိုင်ငံနဲ့ တစ်နိုင်ငံ ကိစ္စရပ်တွေနဲ့ ဆွေးနွေးစရာကိစ္စရပ်တွေ ပေါ်ပေါက်လာရင်လည်း မိသားစုစိတ်ဓာတ်နဲ့ အဆင်ပြေချောမွေ့စွာနဲ့ ငြိမ်းချမ်းစွာဖြေရှင်းရမယ့် လမ်းစဉ်ကို ဆက်လက်ပြီးတော့ ကိုင်တွယ်ထားဖို့ဆိုတဲ့ နည်းလမ်းဖြစ်ပါတယ်။

အာဆီယံအသိုက်အဝန်းတစ်ခု ပေါ်ပေါက်လာတဲ့အခါမှာ နိုင်ငံခြားရေးမူဝါဒပိုင်းဆိုင်ရာမှာတော့ အထူးတလည် ပြောင်းလဲစရာ မရှိဘဲနဲ့ ဒီထက်ပိုပြီးတော့ ကောင်းမွန်တဲ့ ပူးပေါင်းဆောင်ရွက်မှုတွေ၊ ကောင်းမွန်တဲ့ တူညီဆန္ဒတွေကိုရယူပြီး ဒေသကြီးတစ်ခုလုံးနဲ့ ပြင်ပကမ္ဘာ့နိုင်ငံတွေ၊ အထူးသဖြင့် ဆွေးနွေးဖက်နိုင်ငံတွေ၊ နောက်တစ်ခါ EAS ဆိုတဲ့ အာရှထိပ်သီးအဖွဲ့မှာပါဝင်တဲ့ နိုင်ငံတွေတင်မကဘဲနဲ့ ကမ္ဘာ့ကုလသမဂ္ဂအဖွဲ့ရဲ့ ကျန်တဲ့ ဒေသအသီးသီးကနိုင်ငံတွေနဲ့ ထိတွေ့ဆက်ဆံတဲ့အခါမှာလည်း အာဆီယံ(၁၀) နိုင်ငံရဲ့အခန်းကဏ္ဍနဲ့ အာဆီယံရဲ့ ဗဟိုကျမှုကို ဆက်လက်ထိန်းသိမ်းသွားပြီး ရှေ့ကဏ္ဍအသီးသီးမှာလည်း အာဆီယံရဲ့ ပူးပေါင်းဆောင်ရွက်မှုနဲ့ စည်းလုံးညီညွတ်မှုကို ပြသနိုင်တဲ့ ရှေ့လုပ်ငန်းစဉ်ချမှတ်သွားဖို့ ဖြစ်ပါတယ်။ မြန်မာနိုင်ငံရဲ့ နိုင်ငံခြားရေးမူဝါဒကလည်း အခုအချိန်မှာတော့ နိုင်ငံအားလုံးနဲ့ တန်းတူရည်တူရှိမှု၊ ငြိမ်းချမ်းစွာ ယှဉ်တွဲနေထိုင်နိုင်မှုကြီး (၅)ချက်ကို အခြေခံပြီးတဲ့အခါမှာ နိုင်ငံအားလုံးနဲ့ မိတ်ဝတ်မပျက်ဆက်ဆံရေးကို ဆက်လက်ထိန်းသိမ်းထားဖို့ အထူးသဖြင့် အိမ်နီးချင်းနိုင်ငံတွေရဲ့ ချစ်ကြည်ရင်းနှီးမှုကို ဆက်လက်ထိန်းသိမ်းထားဖို့၊ မြန်မာနိုင်ငံရဲ့ လွတ်လပ်တက်ကြွပြီးတော့ ဘက်မလိုက်တဲ့ နိုင်ငံခြားရေးမူဝါဒအရပဲ ကမ္ဘာ့အလယ်မှာ ဂုဏ်သိက္ခာရှိရှိနဲ့ နိုင်ငံအားလုံးနဲ့ တန်းတူရည်တူရှိရှိ ရှေ့ကိုလျှောက်လှမ်းဆက်ဆံသွားဖို့ လိုပါတယ်။ နိုင်ငံရဲ့ ဒီမိုကရေစီအသွင်ကူးပြောင်းမှုမှာလည်း ပိုမိုပွင့်လင်းမြင်သာလာတဲ့အလျောက် မိမိနိုင်ငံရဲ့ နိုင်ငံခြားရေးမူဝါဒဟာလည်းပဲ ကမ္ဘာ့နိုင်ငံအားလုံးနဲ့ သဟဇာတဖြစ်ပြီးတော့ ညီညီညွတ်ညွတ်နဲ့ ချစ်ချစ်ခင်ခင် ပူးပေါင်းဆောင်ရွက်သွားမယ်။ ကမ္ဘာ့အရေးအခင်းတွေ၊ ကမ္ဘာ့ရေးရာတွေ ရှိလာရင်လည်းပဲ မြန်မာနိုင်ငံအနေနဲ့ တက်တက်ကြွကြွ ပါဝင်ဆောင်ရွက်သွားမယ်ဆိုတဲ့ မူဝါဒကိုလည်း ဆက်လက်ပြီးတော့ အကောင်အထည်ဖော်ရမှာ ဖြစ်ပါတယ်။ ဒီလိုအကောင်အထည်ဖော်တဲ့အခါမှာလည်း အခုလို Community ပေါ်ပေါက်လာတဲ့အတွက် မိမိတို့ချမှတ်တဲ့ နိုင်ငံခြားရေးမူဝါဒနဲ့အညီ နိုင်ငံအားလုံးနဲ့ ဒီထက်ဒီထက်ပိုပြီးတော့ ကောင်းမွန်တဲ့ ဆက်ဆံရေးတွေ ထူထောင်ပြီးတဲ့အခါမှာ နိုင်ငံတစ်ဝန်းလုံးမှာရှိတဲ့ ပြည်သူလူထုအားလုံးရဲ့ တိုးတက်စည်ပင်ဖွံ့ဖြိုးရေးအတွက်ကို ဆက်လက်ဆောင်ရွက်သွားမှာ ဖြစ်ပါတယ်။

ပြည်ထောင်စုဝန်ကြီး ဒေါက်တာကံဇော်
အမျိုးသားစီမံကိန်းနှင့် စီးပွားရေးဖွံ့ဖြိုးတိုးတက်မှုဝန်ကြီးဌာန

အခုအစည်းအဝေးမှာ အဓိကအားဖြင့် အာဆီယံအသိုက်အဝန်း ထူထောင်ခြင်း အဓိကထားပြီး ဆောင်ရွက်ခဲ့တာဖြစ်ပါတယ်။ အာဆီယံအသိုက်အဝန်း ထူထောင်ခြင်းအပိုင်းမှာ အသိုက်အဝန်း (၃)ခုရှိပါတယ်။ အသိုက်အဝန်းတစ်ခုကတော့ အာဆီယံနိုင်ငံရေးနှင့် လုံခြုံရေးအသိုက်အဝန်း၊ အာဆီယံစီးပွားရေးအသိုက်အဝန်း၊ အာဆီယံလူမှုရေးနှင့် ယဉ်ကျေးမှုအသိုက်အဝန်းတို့ ဖြစ်ပါတယ်။ အသိုက်အဝန်း (၃)ခုကို ၂၀၁၅ ခုနှစ် ဒီဇင်ဘာ ၃၁ ရက်မှာ တစ်ပြိုင်နက်တည်း နိုင်ငံအားလုံးမှာ ထူထောင်ဖို့အတွက် အဆုံးအဖြတ်လုပ်ကြတာဖြစ်ပါတယ်။ အဲဒါက အာဆီယံ အသိုက်အဝန်းကြီးတစ်ခုလုံးရဲ့ အောင်မြင်မှုအနေနဲ့ ဆွေးနွေးကြတာဖြစ်ပြီး မလေးရှားနိုင်ငံအနေနဲ့ မနှစ်က ကျွန်တော်တို့နိုင်ငံက ဥက္ကဌလုပ်ခဲ့တဲ့ အာဆီယံအသိုက်အဝန်း ထူထောင်ခြင်းဆိုင်ရာ ကြိုတင်ဆောင်ရွက်ချက်အပေါ်မှာ အခြေခံပြီး မလေးရှားက ဒီအာဆီယံအသိုက်အဝန်းကို လာမယ့် ဒီဇင်ဘာ ၃၁ ရက်မှာ အပြီးထူထောင်သွားမယ်ဆိုတဲ့ သဘောတူညီချက်ကို ကွာလာလမ်ပူကြေညာစာတမ်းမှာ ဖော်ပြပြီးဆောင်ရွက်ခဲ့တာဖြစ်ပါတယ်။

စီးပွားရေးအတွက်က အထူးသဖြင့် ကျွန်တော်တို့နိုင်ငံအနေနဲ့ ပြင်ဆင်ပြီး ဖြစ်ပါတယ်။ အထူးသဖြင့် စီးပွားရေးအသိုက်အဝန်းမှာ အပိုင်းလေးပိုင်းရှိပါတယ်။ နံပါတ်တစ်က အာဆီယံ၏ တစ်ခုတည်းသော ထုတ်လုပ်မှုဖြစ်ပါတယ်။ အာဆီယံဒေသတွင်း ထုတ်လုပ်မှုဆိုရင် အခု ဥရောပနိုင်ငံမှာ Made in EU လို့ရေးတယ်။ ကာလရှည်မှာ Made in ASEAN လို့ရေးနိုင်အောင် တစ်ခုတည်းသော ထုတ်လုပ်မှုမှာ ပုံစံလည်းတူမယ်။ အရည်အသွေးလည်းတူမယ်ဆိုတာတွေကို ညှိနှိုင်းဖို့ ဆောင်ရွက်တာဖြစ်ပါတယ်။ နောက်တစ်ခုက ကုန်စည်ကုန်သွယ်ရေးလို့ခေါ်တဲ့ ကုန်စည်တွေကို အာဆီယံဒေသတွင်း ၁၀ နိုင်ငံမှာ လွတ်လပ်စွာစီးဆင်းခွင့်ဖြစ်ပါတယ်။ ကျွမ်းကျင်တဲ့ လုပ်သားတွေ၊ ပညာရှင်တွေက အာဆီယံဒေသတွင်းမှာ လွတ်လွတ်လပ်လပ် သွားလာခွင့်ကို အဓိကအားဖြင့် ထူထောင်တာရှိသလို အာဆီယံဒေသတွင်းမှာ ငွေကြေးအရင်းအနှီးတွေကို လွတ်လွတ်လပ်လပ် ကူးသန်းနိုင်ဖို့အတွက် ဆောင်ရွက်တာဖြစ်ပါတယ်။ အဲဒီလို ဆောင်ရွက်လိုက်တဲ့အခါ နိုင်ငံတစ်နိုင်ငံမှာ လိုအပ်နေတဲ့ ငွေကြေး၊ ကုန်ပစ္စည်း၊ ကျွမ်းကျင်လုပ်သားတွေအတွက် အခွင့်အလမ်းတွေရှိသလို တစ်ဖက်ကလည်း လိုအပ်တဲ့နေရာမှာ ကျွမ်းကျင်သူတွေကို လိုသလို ဖြည့်ဆည်းပေးနိုင်တာရှိသလို ပြန်ပို့နိုင်တာလည်းရှိပါတယ်။ ကျွန်တော်တို့နိုင်ငံအနေနဲ့ ပြင်ဆင်ထားပြီး ဖြစ်ပါတယ်။ နောက်တစ်ခုက ယှဉ်ပြိုင်မှုရှိပြီး ပွင့်လင်းတဲ့ ဒေသစီးပွားရေးပုံစံ ပြန်လည်တည်ထောင်ခြင်းဖြစ်ပါတယ်။ ယှဉ်ပြိုင်မှုရှိတဲ့အခါမှာ ကျွန်တော်တို့နိုင်ငံက လုပ်ငန်းတွေ၊ စက်ရုံတွေ၊ ပညာရှင်တွေ အားလုံးကလည်း ယှဉ်ပြိုင်မှုဈေးကွက်ထဲဝင်ရမှာဖြစ်တဲ့အတွက် အရည်အသွေး ပိုကောင်းလာဖို့လိုသလို အရည်အသွေးလည်း ပိုကောင်းလာရမှာ ဖြစ်ပါတယ်။

နောက်အချက်က အာဆီယံမှာ မူလအာဆီယံငါးနိုင်ငံဆိုတာ သပ်သပ်၊ ဘရူနိုင်းက သပ်သပ်၊ နောက် CLMV လို့ခေါ်တဲ့ ကမ္ဘောဒီးယား၊ လာအို၊ မြန်မာ၊ ဗီယက်နမ် ဒီလေးနိုင်ငံက သပ်သပ်ဖြစ်နေတာကို အတတ်နိုင်ဆုံးညီမျှသွားအောင်၊ ဖွံ့ဖြိုးမှုတွေညီမျှသွားအောင်၊ တိုးတက်မှုတွေ ညီမျှသွားအောင်၊ လူမှုရေး၊ ကျန်းမာရေးက အစအကုန်လုံးဆောင်ရွက်သွားနိုင်အောင် ဆောင်ရွက်ပေးတာဖြစ်ပါတယ်။ မြန်မာနိုင်ငံက ကြိုတင်ပြင်ဆင်မှုအနေနဲ့ ၉၅ ဒသမ ၄ ရာခိုင်နှုန်း ဆောင်ရွက်ခဲ့ပြီးဖြစ်ပါတယ်။ ကျန်တဲ့အချိန်အတွင်းမှာ ရာနှုန်းပြည့်ဖြစ်အောင် ဆောင်ရွက်နေပါတယ်။ ကျွန်တော်တို့ နိုင်ငံအနေနဲ့ ဆောင်ရွက်မှုတွေ အများကြီးပြီးနေတဲ့ နိုင်ငံဖြစ်ပါတယ်။ သွင်းကုန်ခွန်ကိစ္စပြီးပါပြီ။ ကျန်တာကတော့ သွင်းကုန်ခွန်မဟုတ်သော ကုန်သွယ်ရေးအတားအဆီးတွေ၊ ပါမစ်တို့၊ ကုန်သွယ်ရေးမူဝါဒအချို့တို့ပဲကျန်တယ်။ အာဆီယံတစ်ခုလုံးအနေနဲ့ ကြည့်မယ်ဆိုရင် ၉၂ ဒသမ ၇ ရာခိုင်နှုန်းပဲ ပြီးသေးတာဖြစ်တဲ့အတွက် ကျွန်တော်တို့နိုင်ငံရဲ့ ကြိုတင်ပြင်ဆင်မှုအနေနဲ့က ၉၅ ရာခိုင်နှုန်းကျော်ပြီးနေပြီ ဖြစ်တဲ့အတွက် တော်တော်ပြီးနေပါပြီ။

စီးပွားရေးနဲ့ ပတ်သက်ပြီး သဘောတူညီချက်က အာဆီယံ-တရုတ် ဘက်စုံစီးပွားရေး ပူးပေါင်းဆောင်ရွက်မှု မူဘောင်သဘောတူစာချုပ်နဲ့ အဲ့ဒီအောက်မှာ လက်မှတ်ရေးထိုးခဲ့တဲ့ သဘောတူစာချုပ်တွေကို ပြင်ဆင်တဲ့ အခြေပြစာချုပ်ကို ပြန်လည်ပြင်ဆင်ပါတယ်။ အာဆီယံ-တရုတ် ကုန်သွယ်မှုစာချုပ်ကတော့ အစောဆုံးအနေနဲ့ ဘက်စုံပူးပေါင်းမှု မူဘောင်ကို ၂၀၀၂ ခုနှစ်ကတည်းက စထိုးခဲ့တာဖြစ်တဲ့အတွက် ၁၃ နှစ်လောက်ရှိပါပြီ။ ကုန်စည်ကုန်သွယ်ရေးနဲ့ပတ်သက်လို့ ၂၀၀၄ မှာထိုးခဲ့တာဖြစ်တဲ့အတွက် ၁၁ နှစ်ရှိပါပြီ။ ဝန်ဆောင်မှုကုန်သွယ်ရေးမူဘောင်ကို ၂၀၀၇ ခုနှစ်က ထိုးခဲ့တယ်။ ရင်းနှီးမြှုပ်နှံမှုကုန်သွယ်ရေးမူဘောင်ကို ၂၀၀၉ ခုနှစ်က ထိုးခဲ့တယ်။ လက်မှတ်ရေးထိုးပြီးမူဘောင် လေးခုရှိပြီ။ ဘက်စုံကုန်သွယ်ရေး၊ ကုန်စည်ကုန်သွယ်ရေး၊ ဝန်ဆောင်မှုကုန်သွယ်ရေး၊ ရင်းနှီးမြှုပ်နှံမှုကုန်သွယ်ရေးဖြစ်ပါတယ်။ အခုထိုးခဲ့တာက ဒါကိုအနည်းငယ်ပြင်ဆင်တဲ့ မူဘောင်ဖြစ်ပါတယ်။ ပြန်လည်ပြင်ဆင်လိုက်တာဖြစ်တဲ့အတွက် ရင်းနှီးမြှုပ်နှံမှုအခွင့်အလမ်း ပိုရလာမှာဖြစ်ပါတယ်။ အကောက်ခွန်နဲ့ပတ်သက်လို့ ကျွန်တော်တို့ဆီကပို့တဲ့ ပို့ကုန်ကို ပိုပြီးလျှော့ပေါ့တဲ့အခွန်နှုန်းနဲ့ရမှာဖြစ်ပြီး ကုန်စည်တွေပိုပြီး တင်ပို့နိုင်မှာဖြစ်ပါတယ်။ အကောက်ခွန်ဆိုင်ရာနဲ့ ကုန်သွယ်မှုဆိုင်ရာ လုပ်ထုံးလုပ်နည်းတွေကို ပိုမိုရှင်းလင်းစွာ စည်းမျဉ်းစည်းဝါးကိုက် ဆောင်ရွက်နိုင်မှာဖြစ်တဲ့အတွက်လည်း ပို့ကုန်သွင်းကုန်လုပ်တဲ့အခါမှာ အချိန်သက်သာခြင်း၊ စရိတ်စကသက်သာခြင်း စတာတွေကို ရရှိမှာဖြစ်ပါတယ်။ အာဆီယံအဖွဲ့ဝင်နိုင်ငံတွေနဲ့ တရုတ်နိုင်ငံအကြားမှာ အကန့်အသတ်တွေကို ဖြေလျှော့ပေးနိုင်တာဖြစ်တဲ့အတွက် ဝန်ဆောင်မှုတွေနဲ့ပတ်သက်လို့ ပိုပြီးဆောင်ရွက်နိုင်မှာဖြစ်ပါတယ်။ ခြုံပြီးကြည့်ရင် အာဆီယံအသိုက်အဝန်းကြီးဖြစ်လာပြီဆိုတော့ ပိုပြီးလွယ်ကူချောမွေ့လာမယ်။ နယ်စပ်ကုန်သွယ်ရေးရော၊ ပုံမှန်ကုန်သွယ်ရေးရော ပိုမိုလွယ်ကူချောမွေ့လာအောင် ကျွန်တော်တို့က ပါဝင်ပြီးတော့ လက်မှတ်ရေးထိုးခဲ့တာ ဖြစ်ပါတယ်။

ပြည်ထောင်စုဝန်ကြီး ဦးရဲထွဋ်
ပြန်ကြားရေးဝန်ကြီးဌာန

ဒီတစ်ခေါက်လုပ်တဲ့ ထိပ်သီးအစည်းအဝေးဟာ အာဆီယံထိပ်သီးအစည်းအဝေးရော၊ နောက်တစ်ခါ အမေရိကန်အပါအဝင် အနောက်နိုင်ငံတွေတက်တဲ့ အရှေ့အာရှထိပ်သီးအစည်းအဝေးမှာရော အဓိကအားဖြင့်တော့ ကျွန်တော်တို့ မြန်မာနိုင်ငံနဲ့ ပတ်သက်လို့ပြောရင် မြန်မာနိုင်ငံမှာ သမ္မတကြီးအနေနဲ့ လွတ်လပ်ပြီး တရားမျှတတဲ့ ရွေးကောက်ပွဲကို ကျင်းပပေးနိုင်တဲ့အပေါ်မှာရော၊ နောက်တစ်ခါ ရွေးကောက်ပွဲရလဒ်ကို လေးစားလိုက်နာပြီးတော့မှ ချောမွေ့စွာ တာဝန်လွှဲပြောင်းပေးမယ်လို့ ကတိပြုတဲ့အပေါ်မှာရော ဝိုင်းဝန်းပြီးတော့ ချီးကျူးကြပါတယ်။

ကျွန်တော်တို့ ပြန်ကြည့်လိုက်ရင် ၁၉၉၇ ခုနှစ်မှာ မြန်မာနိုင်ငံက အာဆီယံအဖွဲ့ဝင်ဖြစ်တဲ့အချိန်ကနေစပြီး မြန်မာနိုင်ငံဟာ အာဆီယံအတွက် တစ်ခါတလေ နိုင်ငံတကာဆက်ဆံရေးမှာ အနှောင့်အယှက်လိုမျိုး၊

စာမျက်နှာ ၉ ကော်လံ ၁ သို့ ❖

ပြည်တွင်းရေးရာ

❖ စာမျက်နှာ ၈ မှ

ဝန်ထုပ်ဝန်ပိုးလိုမျိုးဖြစ်ခဲ့တာရှိတယ်။ အထူးသဖြင့် အမေရိကန်အပါအဝင် အနောက်နိုင်ငံတွေနဲ့ အာဆီယံနဲ့ ပူးပေါင်းဆောင်ရွက်မယ့်လုပ်ငန်းတွေမှာ မြန်မာပါသင့်၊ မပါသင့်ဆိုတာကို အများကြီး ငြင်းခုံခဲ့ရတာတွေရှိတယ်။ ဒါပေမယ့် သမ္မတကြီးတာဝန်ယူတဲ့ ၂၀၁၁ ခုနှစ်ကစပြီးတော့ ကျွန်တော်တို့လုပ်တဲ့ နိုင်ငံရေးပြုပြင်ပြောင်းလဲမှုတွေကြောင့် မြန်မာနိုင်ငံဟာ တကယ့်တင်းပြည့်ကျပ်ပြည့် အာဆီယံအဖွဲ့ဝင်နိုင်ငံဖြစ်လာတယ်။ အာဆီယံနဲ့ နိုင်ငံတကာ ဆက်ဆံရေးကြားထဲမှာလည်း မြန်မာနိုင်ငံက အနှောင့်အယှက်မဟုတ်တော့ဘဲနဲ့ မြန်မာနိုင်ငံက အားတစ်ခုဖြစ်လာတယ်။ ဒါကြောင့်လည်း မြန်မာနိုင်ငံက ၂၀၁၄ ခုနှစ်မှာ အာဆီယံဥက္ကဋ္ဌရာထူးကို တာဝန်ယူခဲ့တယ်။ ၂၀၁၅ မှာ ကျွန်တော်တို့ ရွေးကောက်ပွဲလုပ်ပြီး ၂၀၁၆ ကို ကျွန်တော်တို့ လွှဲပေးတဲ့အခါကျရင် ဘယ်လိုဖြစ်သွားမလဲဆိုတော့ မလေးရှားဝန်ကြီးချုပ်ပြောတဲ့ စကားတွေလိုပဲ သမ္မတကြီးရဲ့ ပြုပြင်ပြောင်းလဲမှုကြောင့် မြန်မာနိုင်ငံသူ နိုင်ငံသားတွေအတွက်သာမက အာဆီယံဒေသတစ်ခုလုံးအတွက်ရော၊ နိုင်ငံတကာအသိုက်အဝန်းအတွက်ရော အင်မတန်မှ တန်ဖိုးရှိတဲ့ ဒီမိုကရေစီ မြန်မာနိုင်ငံတော်သစ်ကို ပေးနိုင်ခဲ့တယ်လို့ ဆိုတဲ့စကားရှိပါတယ်။ အဲဒီအတိုင်းပဲ ကျွန်တော်တို့ကတော့ ကျွန်တော်တို့ သက်တမ်းကာလမှာ မြန်မာနိုင်ငံကို နိုင်ငံတကာနဲ့ရော၊ အာဆီယံနဲ့ရော ပြန်လည်ချိတ်ဆက်အောင် ဆောင်ရွက်နိုင်ခဲ့ပြီ။ သမ္မတကြီးက အာဆီယံ ထိပ်သီးအစည်းအဝေးကို တက်ခဲ့တာ ကိုးနှစ်ပေါ့။ ဒီအစည်းအဝေးကတော့ သမ္မတကြီးရဲ့ နောက်ဆုံးတက်ရောက်တဲ့အစည်းအဝေးပါ။ ဒီနှစ်မှာတော့ သမ္မတကြီးဟာ ကျွန်တော်တို့ မြန်မာနိုင်ငံအတွက် ဂုဏ်တက်အောင် လုပ်နိုင်ခဲ့တယ်။ ဘာပဲပြောပြော နောင်လာမယ့် အစိုးရလက်ထက်မှာတော့ မြန်မာနိုင်ငံဟာ ပိုပြီးတော့မှ အာဆီယံအဖွဲ့ အတွင်းမှာရော၊ ဒေသတွင်းရေးရာတွေမှာရော ပိုပြီးတော့ တက်တက်ကြွကြွ ဆောင်ရွက်နိုင်လိမ့်မယ်လို့ ကျွန်တော်ထင်တယ်။

အဓိကကတော့ အခုပထမဆုံး တစ်ခုတည်းသော အာဆီယံအသိုက်အဝန်းဖြစ်သွားပြီ။ အာဆီယံအသိုက်အဝန်း ဖြစ်သွားတဲ့အတွက်ကြောင့် စီးပွားရေးအရပြောရရင် ကျွန်တော်တို့နိုင်ငံမှာရှိတဲ့ စီးပွားရေးလုပ်ငန်းရှင်တွေ အခွင့်အလမ်းတွေလည်း ပိုရလာတယ်။ တစ်ဖက်ကလည်း နိုင်ငံတကာက အထူးသဖြင့် အာဆီယံနိုင်ငံတွေက ဝင်လာမယ့်လုပ်ငန်းတွေနဲ့ ယှဉ်ပြိုင်နိုင်ဖို့အတွက် မိမိရဲ့ ယှဉ်ပြိုင်နိုင်မှုစွမ်းအားကို မြှင့်တင်ဖို့ လိုအပ်တယ်ဆိုတဲ့ စိန်ခေါ်မှုလည်းရှိတော့ ဒီနှစ်ခုလုံးအတွက် ကျွန်တော်တို့က ပြင်ဆင်ရမှာပါ။ နိုင်ငံရေးအရပြောရင်တော့ ခုနက ကျွန်တော်ပြောသလိုပဲ ကျွန်တော်တို့က ဘာပဲပြောပြော ဒီရွေးကောက်ပွဲအပြီး နောက်တစ်ခါ တာဝန်ယူရင် မြန်မာနိုင်ငံရဲ့ ဒီမိုကရေစီ အသွင်ကူးပြောင်းရေးဟာ ပိုပြီးတော့ အဆင့်တက်သွားတယ်။ အဆင့်တက်သွားတာနဲ့အမျှ ကျွန်တော်တို့က ဒေသတွင်းနဲ့ အာဆီယံရေးရာမှာ ပိုပြီးတော့ တက်တက်ကြွကြွလုပ်ရမယ်။ လုပ်တဲ့အခါမှာ အဲ့ဒီကိစ္စတွေမှာ ပါဝင်ဆောင်ရွက်နိုင်ဖို့အတွက် ဌာနဆိုင်ရာတွေအားလုံးက ပိုပြီးတော့ပြင်ဆင်ထားရမယ်။ ဘာပဲပြောပြော မြန်မာနိုင်ငံ ဂုဏ်တက်တယ်ဆိုတာ သမ္မတကြီးတစ်ယောက်တည်း ဂုဏ်တက်တာ မဟုတ်ပါဘူး။ နိုင်ငံတစ်နိုင်ငံလုံး ဂုဏ်တက်တဲ့အတွက်ကြောင့်မို့လို့ နိုင်ငံတကာမှာရှိနေတဲ့ နိုင်ငံသူ နိုင်ငံသားတွေလည်း ပိုပြီးတော့မှ ဂုဏ်ယူစရာဖြစ်လာမယ်။ မြန်မာနိုင်ငံသူနိုင်ငံသား မြန်မာအလုပ်သမားတွေနဲ့ ပတ်သက်ရင်လည်း နိုင်ငံတကာကလည်း အရင်တုန်းကလိုမျိုး မျက်နှာလွှဲခဲပစ်လုပ်တာ မဟုတ်ဘဲနဲ့ ပိုပြီးတော့မှ ဂရုစိုက်လာတော့မယ်။ ပိုပြီးတော့ အခွင့်အရေးတွေ ရလာတော့မယ်လို့ ကျွန်တော်ထင်တယ်။

ဦးအောင်လင်း(အမြဲတမ်းအတွင်းဝန်) နိုင်ငံခြားရေးဝန်ကြီးဌာန

နိုင်ငံတော်သမ္မတက ၂၀၀၇ ခုနှစ်ကတည်းကစပြီး အာဆီယံထိပ်သီး အစည်းအဝေးတွေကို မြန်မာပြည်ကိုယ်စား ခေါင်းဆောင်အနေနဲ့ တက်ခဲ့ပါတယ်။ ၂၀၀၇ ခုနှစ်က အခြေအနေနဲ့ လက်ရှိ ၂၀၁၅ ခုနှစ် မြန်မာနိုင်ငံရဲ့ အခြေအနေဟာ အင်မတန်တိုးတက်ပြောင်းလဲနေပါပြီ။ အဲ့ဒီအချိန်တုန်းကဆိုရင် ကုလသမဂ္ဂက ကျွန်တော်တို့အပေါ်ကို မြင်တဲ့အမြင်နဲ့ အခုလက်ရှိအခြေအနေမှာ ကုလသမဂ္ဂက ကျွန်တော်တို့အပေါ် မြင်တဲ့အမြင်က လုံးဝကွဲပြားခြားနားသွားတယ်ဆိုတာကို ကျွန်တော်သတိထားမိပါတယ်။

၂၀၀၇ ခုနှစ်တုန်းကဆိုရင် ရွေးကောက်ပွဲလည်းမလုပ်ရသေးဘူး။ အခုလို ရွေးကောက်တင်မြှောက်ထားတဲ့ အစိုးရလည်း မတက်သေးဘူး။ မတက်သေးတဲ့အချိန်မှာ ကုလသမဂ္ဂက မြန်မာနိုင်ငံရဲ့ ဒီမိုကရေစီ ပြောင်းလဲတဲ့ဖြစ်စဉ်ကို စောင့်ကြည့်နေတဲ့အနေအထားမှာ ရှိခဲ့ပါတယ်။ အခု လက်ရှိအနေအထားမှာဆိုရင်တော့ ၂၀၁၀ ခုနှစ် ရွေးကောက်ပွဲ ပြုလုပ်ခဲ့တယ်။ ၂၀၁၁ ခုနှစ်မှာ အစိုးရသစ်ဖွဲ့စည်းခဲ့တယ်။ ဖွဲ့စည်းပြီးတော့ ၂၀၁၅ ခုနှစ် နိုဝင်ဘာလမှာ ရွေးကောက်ပွဲပြုလုပ်တဲ့နောက်ပိုင်းမှာ ကုလသမဂ္ဂက ကျွန်တော်တို့အပေါ် မြင်တဲ့အမြင်တွေဟာ တိုးတက်ပြောင်းလဲနေတယ်ဆိုတာကို ကုလသမဂ္ဂ အတွင်းရေးမှူးချုပ်ကိုယ်တိုင်က ထုတ်ဖော်ပြောကြားတာရှိပါတယ်။ သူ့အနေနဲ့ မြန်မာနိုင်ငံမှာ ပြုလုပ်ခဲ့တဲ့ ရွေးကောက်ပွဲတွေကို ကြိုဆိုတယ်၊ အသိအမှတ်ပြုတယ်။ မြန်မာနိုင်ငံမှာ ရှေ့အနာဂတ်ပြောင်းလဲမယ့် ဒီမိုကရေစီဖြစ်စဉ်တွေကိုလည်း ကုလသမဂ္ဂအနေနဲ့လည်း ဆက်လက်ပြီးတော့ လက်တွဲဆောင်ရွက်သွားမယ်ဆိုတာကို ပြောသွားပါတယ်။

မြန်မာနိုင်ငံရဲ့ မူဝါဒတွေ၊ နိုင်ငံခြားရေးရာနဲ့ပတ်သက်ပြီး ချမှတ်ထားတဲ့ မူဝါဒတွေကို နိုင်ငံခြားရေးဝန်ကြီးဌာနက အကောင်အထည်ဖော်နေတာဖြစ်ပါတယ်။ နိုင်ငံခြားရေးဝန်ကြီးဌာနက အကောင်အထည်ဖော်နေတဲ့ ဘက်မလိုက်လှုပ်ရှားမှုကို အခြေခံတဲ့ နိုင်ငံခြားရေးမူဝါဒ၊ အိမ်နီးချင်းနိုင်ငံတွေနဲ့ ချစ်ကြည်ရင်းနှီးစွာ ဆက်ဆံတဲ့ နိုင်ငံခြားရေးမူဝါဒအပြင် အာဆီယံနဲ့ အာဆီယံအဖွဲ့ကြီးမှာ အဖွဲ့ဝင်နိုင်ငံတစ်နိုင်ငံအနေနဲ့ ဆက်လက်ပြီးတော့ တက်တက်ကြွကြွ ဆောင်ရွက်သွားမယ်ဆိုတဲ့ မူဝါဒတွေကို နိုင်ငံခြားရေးဝန်ကြီးဌာနက ကျန်တဲ့ဝန်ကြီးဌာနတွေနဲ့ ပူးပေါင်းဆောင်ရွက်သွားဖို့ ရှိပါတယ်။

မြန်မာနိုင်ငံဟာ လွတ်လပ်ရေးရပြီးချိန်ကစပြီး နိုင်ငံအားလုံးနဲ့ ချစ်ကြည်ရင်းနှီးတဲ့ ဆက်ဆံရေးကို တည်ဆောက်မယ်ဆိုတဲ့ မူဝါဒကို ကျင့်သုံးခဲ့ပါတယ်။ ဒါဟာ ခေတ်အဆက်ဆက်က ကျင့်သုံးလာခဲ့တဲ့ နိုင်ငံခြားရေးမူဝါဒ ဖြစ်ပါတယ်။ ဒီမူဝါဒဟာ ကျွန်တော်တို့နိုင်ငံရဲ့ ပကတိအခြေအနေ ပထဝီအနေအထားနဲ့ဆိုရင်လည်း အင်မတန်ကိုက်ညီတဲ့ အနေအထားဖြစ်ပါတယ်။ ဒါကြောင့်မို့ နောက်လာမယ့်အစိုးရအနေနဲ့ လက်ရှိအကောင်အထည်ဖော်နေတဲ့ နိုင်ငံခြားရေးမူဝါဒကို ဆက်လက် အကောင်အထည်ဖော်သွားဖို့ရှိမယ်ဆိုရင် နိုင်ငံခြားရေးဝန်ကြီးဌာနအနေနဲ့လည်း အခုလို ဆက်လက်ပြီး အောင်အောင်မြင်မြင် အကောင်အထည်ဖော်နိုင်ဖို့အတွက် ဆောင်ရွက်သွားဖို့ရှိပါတယ်။

(သတင်းအဖွဲ့)

ဦးအောင်လင်း(အမြဲတမ်းအတွင်းဝန်) နိုင်ငံခြားရေးဝန်ကြီးဌာန။

❒ ပြည်သူ့လွှတ်တော်မှ

လွှတ်တော်၏အဆုံးအဖြတ်ကို ရယူအတည်ပြုသည်။

ဆက်လက်၍ အမျိုးသားစီမံကိန်းနှင့် စီးပွားရေးဖွံ့ဖြိုးတိုးတက်မှုဝန်ကြီးဌာနက တင်သွင်းသည့် မြန်မာနိုင်ငံသားရင်းနှီးမြှုပ်နှံမှုဥပဒေကို ပြင်ဆင်သည့် ဥပဒေကြမ်းနှင့် စပ်လျဉ်း၍ တင်သွင်းထားသည့် ပြင်ဆင်ချက်အဆိုအား ဥပဒေကြမ်းကော်မတီမှ တစ်ပိုဒ်ချင်းစီအလိုက်ဆွေးနွေးကာ အတည်ပြုရန်အတွက် လွှတ်တော်၏အဆုံးအဖြတ်ကို ရယူအတည်ပြုသည်။

ဆက်လက်၍ ကျေးသီးမဲဆန္ဒနယ်မှ လွှတ်တော်ကိုယ်စားလှယ် ဦးစိုင်းအွမ်ဆိုင်မိုင်း၏ ရှမ်းပြည်နယ်ဒေသအချို့၌ လတ်တလောဖြစ်ပွားနေသည့် စစ်ပွဲများကြောင့် လူမှုဒုက္ခအဝဝ ကြုံတွေ့နေရသည့် စစ်ဘေးရှောင်ပြည်သူများကို နိုင်ငံတော်အစိုးရက ထိထိရောက်ရောက်တာဝန်ယူ၍ အမြန်ဆုံး ကူညီစောင့်ရှောက်ပေးနိုင်ပါရန် တိုက်တွန်းကြောင်း အရေးကြီးအဆိုနှင့်စပ်လျဉ်း၍ ကွန်ဟိန်းမဲဆန္ဒနယ်မှ ဒေါ်နန်းဝါနု၊ ကျောက်ပန်းတောင်းမဲဆန္ဒနယ်မှ ဒေါက်တာဇော်မြင့်မောင်၊ ကလောမဲဆန္ဒနယ်မှ ဒေါက်တာဒေါ်သန်းငွေနှင့် သိန်းနီမဲဆန္ဒနယ်မှ ဦးစိုင်းဝင်းခိုင်တို့က ထောက်ခံဆွေးနွေးကြပြီး ကာကွယ်ရေးဝန်ကြီးဌာန ဒုတိယဝန်ကြီး ဗိုလ်မှူးချုပ်အောင်သော်နှင့် ပြည်ထဲရေးဝန်ကြီးဌာန ဒုတိယဝန်ကြီး ဗိုလ်မှူးချုပ် ကျော်ကျော်ထွန်းတို့က ဝန်ကြီးဌာန၏ ဆောင်ရွက်ချက်များအပေါ် ရှင်းလင်းတင်ပြကြသည်။ **(သတင်းစဉ်)**

❖ လေဖိအားနည်းရပ်ဝန်းမှ

ယင်းတို့နှင့်စပ်လျဉ်း၍ ပြည်သူများပိုမိုသိရှိ သတိမူနိုင်ရန် မိုးလေဝသပညာရှင် ဒေါက်တာထွန်းလွင်အား သွားရောက်တွေ့ဆုံမေးမြန်းသိရှိရမှုကို ဖော်ပြလိုက်ပါသည်။

မေး။ ။အခုရက်ပိုင်း ဘင်္ဂလားပင်လယ်အော် အနောက်အလယ်ပိုင်းမှာ ဖြစ်ပေါ်နေတဲ့ လေဖိအားနည်းရပ်ဝန်းကြောင့် မုန်တိုင်းဖြစ်နိုင်ခြေရှိပါသလား။

ဖြေ။ ။ ခုရက်ပိုင်းမှာ ဘင်္ဂလားပင်လယ်အော်ရဲ့ အနောက်အလယ်ပိုင်းမှာ လေဖိအားနည်းရပ်ဝန်းတစ်ခုဖြစ်နေတယ်။ လေဖိအားနည်းရပ်ဝန်းက နည်းနည်းအားကောင်းလာပြီး လေစိုင်ဝဲတစ်ခုဖြစ်နေတယ်။ လေစိုင်ဝဲဖြစ်နေတော့ လေတိုက်နှုန်းက တစ်နာရီကို ၃၅ မိုင်၊ မိုင် ၄၀ လောက်ထိ တိုက်နိုင်တယ်။ မုန်တိုင်းဖြစ်လုဆဲ အချိန်ပေါ့။ ဒါပေမယ့်လွန်ခဲ့တဲ့ ၂၄ နာရီလောက်ကစပြီး အဲဒီလေစိုင်ဝဲထဲကို အရှေ့မြောက်ဘက်က လေအေးတွေ အရှိန်များများနဲ့ တိုးဝင်လာတယ်။ ဆောင်းလေအေးတွေ တိုးဝင်လာတော့ လေဖိအားနည်းရပ်ဝန်းက ပိုမိုအားကောင်းလာဖို့ နည်းနည်းခက်ခဲသွားတယ်။ သူ့ရဲ့ဖွဲ့စည်းပုံ နည်းနည်းပျက်သွားပြီ။ ခုအားပြန်လျော့ကျသွားပြီ။ လေတိုက်နှုန်းက ၁ နာရီကို ၂၅ မိုင်၊ မိုင် ၃၀ လောက်ပဲ ရှိတော့တယ်။

မေး။ ။လေဖိအားနည်းရပ်ဝန်းကြောင့် အချိန်အခါမဟုတ် မိုးရွာနိုင်ပါသလား။

ဖြေ။ ။တစ်ခုက လေစိုင်ဝဲရှိတဲ့နေရာမှာ ဖြစ်နေတဲ့တိမ်တိုက်က အရှေ့မြောက်ဘက်ကို တိမ်တန်းတစ်ခု ထိုးထွက်နေတယ်။ အဲဒီထိုးထွက်နေတဲ့ တိမ်တန်းက မြန်မာနိုင်ငံအနောက်မြောက်ဘက်ကို ဖြတ်သန်းသွားတယ်။ ဖြတ်သွားတော့ စောစောကရက်တွေမှာ မြန်မာနိုင်ငံအနောက်မြောက်ပိုင်း ရခိုင်၊ ချင်း၊ ကချင်၊ စစ်ကိုင်း၊ ရှမ်းပြည်နယ်(မြောက်ပိုင်း) စသဖြင့်ပါတယ်။ ဒီနေ့တော့ တိုးဝင်တဲ့တိမ်က နည်းနည်းနောက်ဆုတ်တဲ့သဘောရှိတယ်။ တိမ်ဖုံးတဲ့ဒေသတွေက ရခိုင်မြောက်၊ ချင်း၊ စစ်ကိုင်းအထက်၊ ကချင် အဲဒီဒေသတွေမှာ မိုးအနည်းငယ်ရွာနိုင်ခြေရှိတယ်။ ဒါတွေအားလုံးကို အချိန်အခါမဟုတ် မိုးလို့ခေါ်ရမယ်။ လေဖိအားနည်းရပ်ဝန်းကို အကြောင်းပြုပြီး ရွာတဲ့မိုးဆိုတော့ ရွာဖို့များပါတယ်။ နောက်ပိုင်းရက်တွေမှာတော့ တဖြည်းဖြည်းနဲ့ လေဖိအားနည်းရပ်ဝန်းက သူ့ထုံးစံအတိုင်း အာရေးဗီးယားပင်လယ်ဘက်ကို ရွေ့သွားမယ်လို့ မှန်းတယ်။ နောက်ပိုင်းမိုးက လျော့သွားဖို့ရှိတယ်။ လာမယ့်တစ်ပတ်မှာ သိသိသာသာ မိုးပြန်လျော့သွားမယ်။

မေး။ ။တန်ဆောင်မုန်းလပြည့်နေ့မှာ မိုးရွာနိုင်ပါသလား။

ဖြေ။ ။အထူးသဖြင့် လူအများစိတ်ဝင်စားနိုင်တာက နိုဝင်ဘာ ၂၆ ရက် (တန်ဆောင်မုန်းလပြည့်ည)မှာ မိုးရွာနိုင်တယ်။ မိုးကအခုအချိန်ကစပြီး ခန့်မှန်းတဲ့အခါ အဲဒီတန်ဆောင်မုန်းလပြည့်နေ့မှာ မြန်မာနိုင်ငံမြောက်ပိုင်းစွန်း ကချင်ပြည်နယ်၊ တောင်ပိုင်းစွန်း တနင်္သာရီတောင်ပိုင်းမှာ မိုးရွာဖို့ရှိပြီး ကျန်ဒေသတွေမှာ မိုးလေလွတ်ကင်းနိုင်တဲ့အနေအထား လောလောဆယ်တွေ့နေရတယ်။ နောက်ထပ် မုန်တိုင်းမဖြစ်ဘူးဆိုရင်တော့ တန်ဆောင်မုန်းလဟာ မိုးလေကင်းရှင်းနိုင်တယ်လို့ ခန့်မှန်းထားပါတယ်။

ကျေးဇူးတင်ပါတယ်။ ။

ကမ်ခမ်မြေစာပုံပြိုကျရာမှ သေဆုံးသူ ၁၁၃ ဦး တူးဖော်တွေ့ရှိ

နေပြည်တော် နိုဝင်ဘာ ၂၃

ကချင်ပြည်နယ် ဖားကန့်မြို့နယ်အတွင်းရှိ ကမ်ခမ် စုပေါင်းမြေစာပုံပြိုကျမှုဖြစ်ပွားခဲ့ရာနိုဝင်ဘာ ၂၃ ရက် မွန်းလွဲပိုင်းအထိ တူးဖော်ရှာဖွေနိုင်ခဲ့မှုအရ မြေစာပိသေဆုံးသူ အမျိုးသား၊ အမျိုးသမီး ၁၁၃ ဦး တူးဖော်ရရှိကြောင်း သိရသည်။

အဆိုပါမြေစာပုံသည် ကျောက်မျက်တူးဖော်ရေးလုပ်ငန်း လုပ်ကိုင်သည့် ကုမ္ပဏီများ မြေစာစွန့်ပစ်ရန် ဝယ်ယူထားသည့် မြေနေရာဖြစ်ကာ နိုဝင်ဘာ ၂၁ ရက် နံနက် ၃ နာရီခန့်တွင် တစ်သုံးလုံးကုမ္ပဏီ မြေစာစွန့်ပစ်သည့်နေရာမှ လမောင်ကျေးရွာဘက်ခြမ်းရှိ လျှိုထဲသို့ စတင်ပြိုကျခဲ့ခြင်းဖြစ်သည်။

“ဒီပြိုကျခဲ့တဲ့မြေစာပုံဟာ ကုမ္ပဏီငါးခု စုပေါင်း မြေစာစွန့်ပစ်တဲ့ နေရာဖြစ်ပြီး မြေစာပုံအဟောင်းတွေပေါ်မှာ မြေစာအသစ်တွေ ထပ်မံစွန့်ပစ်တဲ့ နေရာလည်းဖြစ်တယ်။ မြေစာအဟောင်းတွေ ခါးပြတ်ပြီး ပြိုကျတာပါ။ ခုချိန်ထိ မြေစာပိသေဆုံးသွားတဲ့ သူတွေကိုနာရေးကူညီမှုအသင်းတွေ၊ ပရဟိတအသင်းအဖွဲ့တွေ၊ ဘာသာရေးအဖွဲ့အစည်းတွေနဲ့ တာဝန်ရှိသူတွေက တူးဖော်ရှာဖွေရေးလုပ်ငန်းတွေ ဆက်လက်လုပ်ကိုင်နေကြတယ်။

အဲဒီမြေစာပုံက အမြင့်ပေ ၄၀၀ ကျော်လောက်ရှိပြီး ဆွတ်အောင်ကျေးရွာနဲ့ ရှမ်းစုကျေးရွာကြားမှာ ရှိတာ။ ရေမဆေးကျောက် ရှာတဲ့သူတွေ စုပေါင်းနေထိုင်ကြလို့ အဲဒီနေရာကို ဒေသခံတွေက မှော်ရွာလို့လည်း ခေါ်ကြတယ်။ အဲဒီမှော်ရွာက တဲအိမ်နဲ့ နေအိမ် အလုံး ၅၀ လောက် မြေစာပိသွားပြီး လူတော်တော်များများ သေဆုံးနိုင်တယ်လို့ သိရတယ်”ဟု ဒေသခံတစ်ဦးက ပြောပြသည်။

(မင်းဟန်)

○ ချင်းပြည်နယ်မှ

ဖြစ်စဉ်မှာ ချင်းပြည်နယ်မှ တစ်ဖက်နိုင်ငံသို့ အရောင်းအဝယ်သွားရောက်သူအချို့မှာ လမ်းနှင့် ကျောက်ထုတ်လုပ်ငန်းသုံး ယမ်းနှင့် ဆက်စပ်ပစ္စည်းများ လျှို့ဝှက်စွာ ဝယ်ယူရောင်းချမှုများ ပြုလုပ်လေ့ရှိကြောင်း၊ ယမ်းကြိုးများနှင့် လျှပ်စစ်ဒီတိုနေတာများ ဖမ်းဆီးရမိ၍ အရေးယူခဲ့သည့်အမှုများ နှစ်စဉ်ရှိခဲ့ကြောင်း၊ ယခုပေါက်ကွဲမှုဖြစ်ပွားခြင်းမှာလည်း ယမ်းနှင့် ဆက်စပ်ပစ္စည်းများအား လျှို့ဝှက်သယ်ဆောင် ထိန်းသိမ်းထားစဉ် မတော်တဆပေါက်ကွဲမှုဖြစ်ပွားနိုင်ကြောင်း၊ နိုဝင်ဘာ ၂၃ ရက် နံနက် ၆ နာရီက ဦးနှိုယာဘိခ်၏ နေအိမ်အနောက်ဘက် ပေ ၂၀ ခန့်အကွာရှိ ဝက်ခြံထဲတွင် ယခင်က ဒေါ်နုထောင်၏နေအိမ်၌ ငှားရမ်းနေထိုင်ခဲ့သူ ယမ်းကြိုးခွေများ သိမ်းဆည်းရမိမှုဖြင့် ပြစ်ဒဏ်ကျခံဖူးသူ ဒေါ်ထောင်သင်းတလွဲအား ဒဏ်ရာများဖြင့် သေဆုံးလျက်တွေ့ရှိရကြောင်းနှင့် အဖြစ်မှန်ပေါ်ပေါက်ရေး ဆက်လက် စုံစမ်းစစ်ဆေးလျက်ရှိကြောင်း သိရသည်။ **(ရဲပြန်ကြား)**

ပြည်သူချစ်တဲ့ ကလောင်

ဆူးငှက်

၁၉၈၉ ခုနှစ်၏ နေ့တစ်နေ့တွင် မွေးနေ့ဆွမ်းကပ်တစ်ခုကိုအကြောင်းပြုပြီး နန်းရှေ့ကသာသနာ့တက္ကသိုလ်တွင် စာရေးဆရာတွေ ဆုံဖြစ်ကြသည်။ ဆရာညီပုလေး၊ ဆရာဝင်းစည်သူ၊ ဆရာကျော်ရင်မြင့်၊ ဆရာစိုးနိုင် (မန္တလေးတက္ကသိုလ်)၊ ဆရာသင့်နော် (ကိုသန်းငွေး-ဥတ္တရလွင်ပြင်)နှင့် ကျွန်တော်တို့ဖြစ်သည်။ ယခုနှစ်အတွင်း ကျရောက်သော ဒေါ်ဒေါ်လူထုဒေါ်အမာ၏ "ပြည်သူချစ်သော အနုပညာသည်များ" စာအုပ်ထုတ်ဝေခြင်း ငွေရတုသဘင် (၂၅)နှစ်မြောက် အမှတ်တရ အစီအစဉ် ကျင်းပကြဖို့ တိုင်ပင်ဖြစ်ကြသည်။

၁၉၈၉ ခုနှစ် မေလတွင် အမရပူရ တောင်သမန်အင်းစောင်းက တောင်လေးလုံးကျောင်းတိုက်တွင် "ပြည်သူချစ်သော အနုပညာသည်များ" စာအုပ် (၂၅) နှစ်ပြည့် အထိမ်းအမှတ် ကျင်းပရန် ဆရာညီပုလေး၊ ဆရာဝင်းစည်သူတို့ ဦးဆောင်၍ ပြင်ဆင်ဆောင်ရွက်ကြ၏။ ကျွန်တော်တို့နှင့် လက်တွဲဖော် ပန်းချီချိုဦး (ဒီဇိုင်းဇေသော်)က လက်ကမ်းစာရွက်များ ပြုလုပ်ပေးသည်။

တောင်လေးလုံးတွင် ကျင်းပသော "ပြည်သူချစ်သော အနုပညာသည်များ"စာအုပ် (၂၅)နှစ်ပြည့် အထိမ်းအမှတ်ပွဲက မှတ်မှတ်ရရဖြစ်လှသည်။ နန်းတော်ရှေ့ ဆရာတင်၏သား ရွှေနန်းတင်၊ မြို့မငြိမ်းသား ဦးရွှန်းမြိုင် (မြို့မ)တို့လည်း တက်ရောက်ကာ အမှတ်တရစကားပြောကြားကြ၏။ စာတမ်းတွေဖတ်ကြ၊ ပြောကြ၊ဟောကြနှင့် ကျေးဇူးရှိသောစာအုပ်ကောင်းတစ်အုပ်ကို မည်သို့မည်ပုံ စိတ်ကူးရပြုစု ထုတ်ဝေမှုနှင့် ပတ်သက်၍လည်း စာရေးသူဒေါ်ဒေါ်ကိုယ်တိုင်က မှတ်မှတ်ရရပြောပြသည်။

ကျွန်တော် ယနေ့တိုင် မှတ်သားမိဆဲ ဒေါ်ဒေါ့်စကားတစ်ခွန်းရှိပါ၏။ သတိတရပြန်လည်ပြောပြပါရစေ။

ကဗျာဆရာ ကြည်အောင်က လူထုဂျာနယ်ထဲတွင် ထုံ့ပိုင်း ထုံ့ပိုင်းရေးသားနေသော ဒေါ်ဒေါ်၏အနုပညာသည်များအကြောင်း အတ္ထုပ္ပတ္တိအစိတ်အပိုင်းတွေကို ပြည့်ပြည့်စုံစုံ ပြန်လည်ရေးသား၍ စာအုပ်တစ်အုပ်အဖြစ် ထုတ်ဝေရန် ဒေါ်ဒေါ့်ကို သူကိုယ်တိုင်တိုက်တွန်းခဲ့ကြောင်းနှင့် တကယ်တော့ "ပြည်သူချစ်သော အနုပညာသည်များ"စာအုပ်သည် အတ္ထုပ္ပတ္တိစာပေစစ်စစ်မဟုတ်ကြောင်း၊ အတ္ထုပ္ပတ္တိစာပေ စစ်စစ်များအဖြစ် ကမ္ဘာမှာ အင်ဒရူးမော်ရိုင်းနဲ့ မြန်မာမှာ ဦးဖေသိန်း(ရွှေဥဒေါင်း)ကို စံထားကြောင်း၊ အတ္ထုပ္ပတ္တိစာပေတွင် ရေးသူကိုယ်နှိုက်က မိမိကိုယ်တိုင်ပင်ဖြစ်စေ၊ ကိုယ့်အကြောင်းကို မချွင်းမချန်၊ မညှာမတာရေးသင့်၊ ထုတ်ဖော်ဝံ့သည့် သတ္တိရှိရမည်ဖြစ်ကြောင်း၊ ယခု ပြည်သူချစ်သော အနုပညာသည်များ စာအုပ်မှာ ဒေါ်ဒေါ်က ဘယ်သူအရက်သောက်တာ၊ ဘိန်းရှူတာ၊ ဘယ်သီချင်းရေးဆရာ မြာပွေတာ စသည့် ကိစ္စများမဖော်ထုတ်ကြောင်း၊ ဒီအတွက် အားမရကြောင်း ပြောဆိုသည်။

ဒေါ်ဒေါ်က ကိုယ့်တူကိုယ့်သားက ဝေဖန်တာကို ပြုံး၍နားထောင်သည်။ စမုံစပါးစေ့လေးတွေ ဝါးရင်း ခေါင်းတညိတ်ညိတ်နှင့် သဘောကျနေသည်။ 'ဒီလိုပြောရဲဆိုရဲ၊ ကိုယ့်အမြင်ကိုထုတ်ဖော်ရဲမှပေါ့' ဟူသော အမူအရာမျိုးဖြစ်သည်။ ကဗျာဆရာ၏ စကားဆုံးမှ ဒေါ်ဒေါ်က ပြန်၍ ပြောပြသည်။

"ဟုတ်ပါတယ် ဒီစာအုပ်အခုလို ထုတ်ဝေဖြစ်တာခုနမောင်ကြည်အောင်ပြောသလို သူ့တိုက်တွန်းချက်ပါပါတယ်။ ဒေါ်ဒေါ့် စာရေးစားပွဲထိ သူရောက်လာပြီး ပူဆာတာပေါ့ကွယ်။ ဒါနဲ့ရေးဖြစ်၊ ထုတ်ဖြစ်ခဲ့တာ. . ။ ခုနမောင်ကြည်အောင်ပြောသလို ဒေါ်ဒေါ့်စာအုပ်ကို အတ္ထုပ္ပတ္တိစာပေလို့ ဒေါ်ဒေါ်ကိုယ်နှိုက်က မသတ်မှတ်ပါဘူး။ ဒေါ်ဒေါ်ရေးတဲ့ စေတနာက တစ်ခုတည်း။ ဒီဘက်ခေတ်စစ်ကြီးအပြီး လွတ်လပ်ရေးရပြီးနောက် ပြည်တွင်းစစ်မီးနဲ့ ဆူဆူပူပူဖြစ်ပြီးနောက်ပိုင်း နိုင်ငံခြားကယဉ်ကျေးမှုတွေက တို့အပေါ်လွှမ်းမိုးထားတာကလား. ။ တို့လူငယ်တွေမှာ ကိုယ့်ယဉ်ကျေးမှု ပျောက်ပြီးသူတို့ဟာကိုပဲ အထင်ကြီးကြတာ။ ကြာရင် တို့အနုပညာ၊ တို့ယဉ်ကျေးမှုပျောက်တော့မယ်။ ဒါကြောင့် ဒေါ်ဒေါ်က တစ်ချိန်တုန်းက တို့ဆီမှာတကယ့်ပရိသတ်က ပြည်သူတွေပါ။ သည်းသည်းလှုပ်ချစ်ခဲ့ကြပြီး ချစ်လောက်အောင်လည်း ထူးချွန်ခဲ့ကြတဲ့သူတွေရှိခဲ့ဖူးတာကို ဒေါ်ဒေါ်က လူငယ်တွေသိအောင်ချပြချင်တာ။ ဒီတော့ သူတို့တော်တာ၊ ထူးချွန်တာတွေကို ရေးချင်တယ်။ ကဲ. . အနုပညာရှင်တွေအရက်သောက်တာ၊ ဘိန်းရှူတာရေးပြလို့ ဘာအကျိုးရှိမှာလဲ။ ဒါကိုသိလို့လည်း လူငယ်တွေအတွက် ဘာအကျိုးရှိမှာလဲ။ ဒေါ်ဒေါ်က လောင်ကအကျိုးမရှိတာတွေကို ရေးမှာမဟုတ်ဘူး။ ဒေါ်ဒေါ်က ကောင်းတာပဲ ရေးချင်တယ်။ တော်တာ ထူးချွန်တာပဲရေးချင်တယ်" ဟု ပြောခဲ့သည်။

စာဖတ်ပရိသတ်(ဝါ)လူထု(ဝါ)ပြည်သူအကျိုးရှိသောစာများကို ရေးသားရန်ဟူသော တိကျရှင်းလင်းသည့် အဖြေတစ်ခုကို ဒေါ်ဒေါ်က ချပြခဲ့သည်။ ဒါကို ကျွန်တော် စာရေးစားပွဲတွင် ထိုင်တိုင်း နှလုံးသွင်းဆင်ခြင်နေမိသည်။

မြန်မာပြည်တွင်းပတ်လည်ဂေါက်သီးရိုက်ပြိုင်ပွဲ အဌမပွဲစဉ် ဆက်လက်ကျင်းပ

မန္တလေး နိုဝင်ဘာ ၂၃

မြန်မာနိုင်ငံတွင် ထူးချွန်သောဂေါက်သီးအားကစားသမားများ ပေါ်ထွက်လာစေရေးအတွက် Shwe Mann Taung Golf Resort က အဓိကကူညီပံ့ပိုးပေးသော ၂၀၁၅ခုနှစ် မြန်မာပြည်တွင်းပတ်လည်ဂေါက်သီးရိုက်ပြိုင်ပွဲ အဌမပွဲစဉ် (မန္တလေး)၏ စတုတ္ထနေ့ (၁၈)ကျင်းပြိုင်ပွဲကို နိုဝင်ဘာ ၂၂ ရက် နံနက်ပိုင်းတွင် မန္တလေးမြို့ရှိ ရွှေမန်းတောင်ဂေါက်ကွင်း၌ ဆက်လက်ကျင်းပသည်။

စတုတ္ထနေ့ (၁၈)ကျင်းအပြီးတွင် ဆုချီးမြှင့်ပွဲအခမ်းအနားကိုကျင်းပရာ မြန်မာနိုင်ငံဂေါက်သီးအဖွဲ့ချုပ်နှင့် မြန်မာပီဂျီအေဥက္ကဋ္ဌ ဦးကိုကိုအေးက Shwe Mann Taung Golf Resort သို့ ဂုဏ်ပြုမှတ်တမ်းလွှာနှင့်အမှတ်တရလက်ဆောင်ကိုပေးအပ်ချီးမြှင့်ရာ Shwe Mann Taung Golf Resort အထွေထွေမန်နေဂျာ ဦးမျိုးသန့်က လက်ခံရယူသည်။

ထို့နောက် ဝါသနာရှင်အဆင့် အမျိုးသမီး နေ့အလိုက်အကောင်းဆုံးရိုက်ချက်ဆုများကို Shwe Mann Taung Golf Resort ဒါရိုက်တာ ဦးထွန်းထွန်းလင်းက လည်းကောင်း၊ ဝါသနာရှင်အဆင့်အမျိုးသား နေ့အလိုက် အကောင်းဆုံးရိုက်ချက်ဆုများကို မြန်မာနိုင်ငံဂေါက်သီးအဖွဲ့ချုပ် ဗဟိုအလုပ်မှုဆောင် ဦးခင်ဇော်အောင်နှင့် ပညာရှင်အဆင့်တို့၏ နေ့အလိုက် အကောင်းဆုံးရိုက်ချက်ဆုများကို မြန်မာနိုင်ငံဂေါက်သီးအဖွဲ့ချုပ် ဒုတိယဥက္ကဋ္ဌ ဦးမင်းသိန်းက ပေးအပ်ချီးမြှင့်သည်။

ဆက်လက်ပြီး မန္တလေးတိုင်းဒေသကြီး စည်ပင်သာယာရေးဝန်ကြီး မန္တလေးမြို့တော်ဝန် ဦးအောင်မောင်းက ဝါသနာရှင်အဆင့် အမျိုးသမီးပြိုင်ပွဲ၌ စုစုပေါင်းရိုက်ချက် ၂၂၄ ချက်ဖြင့် တတိယရရှိသော ခင်မာနွယ်၊ စုစုပေါင်းရိုက်ချက် ၂၁၇ ချက်ဖြင့် ဒုတိယရရှိသော ယဉ်မေမျိုး၊ စုစုပေါင်းရိုက်ချက် ၂၁၄ ချက်(2 Under)ဖြင့်ပထမရရှိသော မေဦးခိုင်တို့အား ဆုများ ပေးအပ်ချီးမြှင့်သည်။

ထို့နောက် အလယ်ပိုင်းတိုင်းစစ်ဌာနချုပ် တိုင်းမှူး ဗိုလ်ချုပ်စိုးထွဋ်က ဝါသနာရှင်အဆင့် အမျိုးသားပြိုင်ပွဲ၌ စုစုပေါင်းရိုက်ချက် ၂၉၀ ဖြင့် တတိယရရှိသော ဟိန်းစည်သူ၊ စုစုပေါင်းရိုက်ချက် ၂၈၇ ချက်(1 Under)ဖြင့် ဒုတိယရရှိသော မင်းနိုင်စိုး၊ စုစုပေါင်းရိုက်ချက် ၂၈၀ (8 Under)ဖြင့် ပထမရရှိသော စည်သူရဲရင့်တို့အား ဆုများ ပေးအပ်ချီးမြှင့်သည်။

ယင်းနောက် မန္တလေးတိုင်းဒေသကြီး ဝန်ကြီးချုပ် ဦးရဲမြင့်က Professional အဆင့်ပြိုင်ပွဲတွင် စုစုပေါင်းရိုက်ချက် ၂၇၇ ချက် (11 Under) ဖြင့် တတိယရရှိသော အောင်ဝင်း (HAN Golf Academy)၊ စုစုပေါင်းရိုက်ချက် ၂၇၃ ချက် (15 Under) ဖြင့် ဒုတိယရရှိသော ဇော်ဇော်လတ်(HAN Golf Academy)၊ စုစုပေါင်းရိုက်ချက် ၂၇၂ ချက် (16 Under) ဖြင့် ပထမရရှိသွားသော ရန်မျိုးအေး(CEO Group)တို့အား ဆုများ ပေးအပ်ချီးမြှင့်၍ မြန်မာနိုင်ငံဂေါက်သီးအဖွဲ့ချုပ် အထက်မြန်မာပြည် ဆပ်ကော်မတီဥက္ကဋ္ဌနှင့် Shwe Mann Taung Golf Resort ဒါရိုက်တာ ဦးတင်ကိုကိုက ပထမရရှိသွားသော ရန်မျိုးအေး (CEO Group) အား ဆုကြေးငွေချက်လက်မှတ် ပေးအပ်ချီးမြှင့်သည်။

မြန်မာပြည်တွင်းပတ်လည်ဂေါက်သီးရိုက်ပြိုင်ပွဲ နောက်ဆုံးပွဲစဉ်ဖြစ်သော နေပြည်တော်ပြိုင်ပွဲကို ဒီဇင်ဘာ ၃ ရက်မှ ၆ ရက်ထိကျင်းပမည်ဖြစ်ရာ ပြိုင်ပွဲဝင်ရောက်ယှဉ်ပြိုင်ကြမည့် ပရော်ဖက်ရှင်နယ်အဆင့်နှင့်ဝါသနာရှင်အဆင့် အမျိုးသမီးဂေါက်သီးအားကစားသမားများသည် နိုဝင်ဘာ ၂၇ ရက် မွန်းတည့် ၁၂ နာရီနောက်ဆုံးထား၍ ပြိုင်ပွဲဝင်ကြေးနှင့်အတူအမည်စာရင်းပေးသွင်းရမည်ဖြစ်သည်။

ဝါသနာရှင်အဆင့် အမျိုးသားပြိုင်ပွဲအတွက်ပြိုင်ပွဲဝင်ဦးရေ ၉၆ ဦးသာလက်ခံမည်ဖြစ်သောကြောင့် ပြိုင်ပွဲဝင်လိုသူများအနေဖြင့် အမည်စာရင်းအား ဖုန်း -၀၉ -၂၀၃၇၆၇၁၊ ၀၉ -၂၆၂၅၅၂၄၅၂၊ ၀၉ -၂၅၄၇၂၅၀၈၁ တို့သို့ ကြိုတင်ပေးသွင်းရန် လိုအပ်မည်ဖြစ်ကြောင်း သိရသည်။

(ဖိုးသော်ဇင်)

၂၀၁၅ ခုနှစ် ရိုးမ-ရန်ကုန် အပြည်ပြည်ဆိုင်ရာ မာရသွန်အပြေးပြိုင်ပွဲ ကျင်းပခဲ့စဉ်က တွေ့ရစဉ်။

ရိုးမ-ရန်ကုန် အပြည်ပြည်ဆိုင်ရာ မာရသွန်အပြေးပြိုင်ပွဲ ကျင်းပမည်

ရန်ကုန် နိုဝင်ဘာ ၂၃

၂၀၁၆ ခုနှစ် ရိုးမ-ရန်ကုန် အပြည်ပြည်ဆိုင်ရာ မာရသွန်အပြေးပြိုင်ပွဲကို ရန်ကုန်မြို့တော် စည်ပင်သာယာရေးကော်မတီနှင့် First Myanmar Investment ကုမ္ပဏီတို့မှ ပူးပေါင်း၍ ဇန်နဝါရီ ၁၇ ရက်တွင် ရန်ကုန်မြို့ သုဝဏ္ဏ အမျိုးသားအားကစားရုံ(၁)တွင် ကျင်းပမည်ဟု နိုဝင်ဘာ ၂၃ ရက် နံနက်ပိုင်းက လှည်းတန်းစင်တာ၌ ပြုလုပ်သော သတင်းစာရှင်းလင်းပွဲမှ သိရသည်။

"ပြိုင်ပွဲနီးလာတာနဲ့အမျှ ပြိုင်ပွဲဝင်ဖို့ စာရင်းပေးတဲ့ လူဦးရေကလည်း ပိုများလာပါတယ်။

ယခုအချိန်ထိ ပြိုင်ပွဲဝင်ဦးရေ ၄၀၀၀ နီးပါးရှိနေပါပြီ။ ဒီမှာတော့ အကြီးဆုံးပြိုင်ပွဲလို့ သတ်မှတ်လို့ရပါတယ်။ အခုလို သတင်းစာရှင်းလင်းပွဲ လုပ်ရတာကလည်း ပြိုင်ပွဲဝင်တွေအတွက် ကျန်းမာရေး၊ တစ်ကိုယ်ရေဘေးကင်းလုံခြုံရေးနှင့် စပ်လျဉ်းပြီး အသိပညာပေးနိုင်စေရန်အတွက် ရည်ရွယ်တာပါ။ ပြီးတော့ Run for Children ခေါင်းစဉ်နဲ့ ပြုလုပ်တာကတော့ မနှစ်က စတင်ခဲ့တဲ့ အတိုင်း ပြိုင်ပွဲမှ ရရှိလာတဲ့ ရန်ပုံငွေတွေကို ဆုတောင်းပြည့် လူငယ်ဖောင်ဒေးရှင်းနဲ့ အောင်ဇဗ္ဗူ လူငယ်ဖွံ့ဖြိုးရေးကျောင်းမှာ ရှိတဲ့ကလေးငယ်တွေအတွက် ထပ်မံလှူဒါန်းသွားမှာပါ။ ဒါကြောင့် မြန်မာ့ကလေးငယ်တွေအတွက် အလှူငွေများလှူဒါန်းရင်း မာရသွန်အပြေးပြိုင်ပွဲ ဝင်ကြပါလို့ ပြောချင်ပါတယ်။"ဟု ရိုးမ-ရန်ကုန် အပြည်ပြည်ဆိုင်ရာ မာရသွန်အပြေးပြိုင်ပွဲမှ ပရောဂျက်မန်နေဂျာ ကိုညဏ်မင်းစိုးက ပြောသည်။

အဆိုပါအပြေးပြိုင်ပွဲတွင် ပါဝင်ယှဉ်ပြိုင်နိုင်မည့် ပြိုင်ပွဲအမျိုးအစားများမှာ ၄၂ ဒသမ ၁၉၅ ကီလိုမီတာ မာရသွန်အပြည့်၊ ၂၁ ကီလိုမီတာ မာရသွန်တစ်ဝက်၊ ၁၀ ကီလိုမီတာ Challenge နှင့် ၃၊၅ ကီလိုမီတာ အပျော်တမ်းပြိုင်ပွဲတို့ ဖြစ်သည်။ အပြေးပြိုင်ပွဲအားလုံး၏ စမှတ်နှင့်ဆုံမှတ်ကို သုဝဏ္ဏမိုးလုံလေလုံ အားကစားကွင်း ပြုလုပ်ထားရာ ရန်ကုန်မြို့၏ အထင်ကရနေရာများဖြစ်သည့် ဗိုလ်တထောင်စေတီ၊ ရွှေတိဂုံစေတီနှင့် အင်းလျားကန်တို့သည် မာရသွန်အပြေးလမ်းကြောင်းတွင် ပါဝင်သွားမည်ဖြစ်သည်။

မာရသွန်အပြည့်ပြေးပွဲနှင့်တစ်ဝက်ပြိုင်ပွဲများအတွက် ပါဝင်ယှဉ်ပြိုင်လိုသူများသည် ဒီဇင်ဘာ ၃၁ ရက်တွင် (၁၆) နှစ်အထက် ပြည့်ပြီးသူများ၊ ၁၀ ကီလိုမီတာပြိုင်ပွဲတွင် အသက် (၁၂) နှစ်အထက် ပြည့်ပြီးသူများ ဖြစ်ရမည်ဟု သတ်မှတ်ထားကာ အပျော်တမ်းပြိုင်ပွဲကိုမူ အသက်ကန့်သတ်ထားခြင်း မရှိကြောင်း သိရသည်။

ရိုးမ-ရန်ကုန် အပြည်ပြည်ဆိုင်ရာ မာရသွန်အပြေးပြိုင်ပွဲသို့ ဝင်ရောက်ယှဉ်ပြိုင်လိုသူများသည် ဒီဇင်ဘာ ၁၈ ရက်တွင် နောက်ဆုံးထား စာရင်းပေးသွင်းရမည်ဖြစ်သည်။ နိုင်ငံတကာမှ ပြိုင်ပွဲဝင်များအတွက် စာရင်းပေးသွင်းခမှာ အမေရိကန်ဒေါ်လာ ၃၀ မှ ၆၀ ထိ သတ်မှတ်ထားပြီး ပန်းဘဲတန်းမြို့နယ် ဗိုလ်ချုပ်အောင်ဆန်းလမ်း အမှတ် (၃၈၀) FMI စင်တာ (၆) လွှာ အခန်းအမှတ် (၆၀၂) တွင် စာရင်းပေးသွင်းနိုင်မည် ဖြစ်သည်။ မြန်မာနိုင်ငံသားများအနေဖြင့် စာရင်းပေးသွင်းခမှာ ငွေကျပ် ၈၀၀၀ သတ်မှတ်ထားပြီး FMI စင်တာနှင့် ရိုးမဘဏ်ခွဲများတွင် နံနက် ၉ နာရီမှ ညနေ၅ နာရီထိ စာရင်းပေးသွင်းနိုင်မည်ဟု သိရသည်။

သတင်း-ခင်ဇာလီ
ဓာတ်ပုံ-စောသိန်းဝင်း

နည်း ပ ညာ သ တင်း

ဖုန်းလား ဆေးလား ဘေးလား

ဖုန်းဒေါက်တာ

Internet စတင်အသုံးပြုနည်းများမှ ကျွမ်းကျင်အဆင့်အထိ သုံးနည်းများမရေးခင် ကျွန်တော်သိသလို အများသိဖြစ်သည့် စကားပုံနှစ်ခုအား ခေါင်းထဲသို့ ထပ်ထည့်ပေးလိုပါသည်။

(၁) "စာတစ်လုံး၊ ဘုရားတစ်ဆူ" ဟူသည့်စကားဖြစ်ပါသည်။ ယခင်ခေတ်ကာလများ၌ မှန်ပါ၏။ စာမှန်သမျှဖတ်ရမည်။ အသိယူ၊ ပညာယူ "ယူ"ကြရမည်သာဖြစ်ပါသည်။ ဤကား စာအုပ်စာပေ၌သာလျှင် မှန်ပါတော့၏။ အဘယ်ကြောင့်ဆိုသော် ယနေ့အင်တာနက်ခေတ်တွင် စာများအား ဝက်ဘ်ဆိုဒ်မျက်နှာများ၌သာ အဖတ်များကြတော့သဖြင့် အတုယူမှား၊ ထင်ယောင်မြင်မှား စသည့်အမှားများရှိလာပြီဖြစ်ပါသည်။ သတိပေးလိုသည်မှာ စာမှန်သမျှ အမှန်မယူသင့်ကြောင်း၊ ပထမဆုံး သုံးသပ်ချက်တစ်ခု ထုတ်သင့်ကြောင်းပင်ဖြစ်ပါသည်။ ထိုသုံးသပ်ချက်မှာ ဝက်ဘ်ဆိုဒ်စာမျက်နှာတစ်ခုဖတ်ပြီးသည်နှင့် "စာရေးသူ၏ အာဘော်" ပင်ဖြစ်ပါသည်။ ထိုအမြင်နှင့် သုံးသပ်ပြီးမှ စာတစ်ပိုဒ်အားယူသင့်၊ မယူသင့် စဉ်းစားရပါပေမည်။ ကလောင်ရှင်ရှာရန် ခက်ခဲသလို သတင်း၊ အတင်း၊ အဖျင်း စသည့်ပေတံတို့ဖြင့် တိုင်းတာတတ်ပြီး ဖတ်တတ်မှသာလျှင် အဆိပ်စာပေတို့မှလွတ်၍ မှိုင်းတိုက်ခံရခြင်းတို့မှ ကင်းမည်ဖြစ်ပါသည်။ အတွေ့အကြုံနုနယ်၍ တွေ့သမျှ သင်ယူမှတ်သားတတ်ကြသည့် လူငယ်၊ လူရွယ်များအတွက် ရင်လေးရမိပါသည်။ ဤအကြောင်းဖတ်ပြီး မဲ့ပြုံးမပြုံးမိကြပါစေနှင့်ဟု ဆုတောင်းပတ္ထနာခြွေအပ်ပါသည်။

(၂)"အချိန်ရှိခိုက်၊ လုံ့လစိုက်"ဟူသောစကားဖြစ်ပါ၏။ "လူ"တစ်ယောက်ရယ်လို့ဖြစ်လာသည်နှင့် လူ့အရည်အချင်းများပါလာကြ၏။ ထိုအရည်အချင်းများအား အသုံးချကြရာတွင် မိမိဘဝအတွက် ဝါသနာမှစ၍ ရပ်ကွက်၊ မြို့နယ်၊ တိုင်းပြည်ထိ အဓိပ္ပာယ်ရှိအောင်မရှိမဖြစ်/အုတ်တစ်ချပ်၊ သဲတစ်ပွင့် စသည့် အဖြစ်ဖြင့် ကြိုးစားနေထိုင်မှ လူပီသပါ၏။ သို့မှသာလျှင် လူဆိုသည့် ပေတံနှင့်အတိုင်းအတာခံနိုင်မည်ဖြစ်ပါသည်။ အချိန်နှင့်အမျှ ကြိုးစားနေထိုင်ရပေမည်။ ထို့ကြောင့် Game ဆော့ခြင်း၊ Facebook၊ viber၊Beetalk အစရှိသည့် လူမှုကွန်ရက်ဝက်ဘ်ဆိုဒ်များသုံးပြီး အချိန်ဖြုန်းမိခြင်းသည် မိမိကိုယ်ပိုင် ဘဝတက်လမ်းအတွက် ကြိုးစားနေရမည့်အချိန်များနှင့် ညီမျှခြင်းချကြည့်စေချင်ပါသည်။ စိတ်ခံစားမှုနောက်သို့မလိုက်ဘဲ ဦးနှောက်၏ အမှန်မြင်နိုင်မှုနောက်သို့ တည်ကြည်သောစိတ်ဖြင့်လိုက်ရန် တွန်းတွန်းတိုက်တိုက် တိုက်တွန်းလိုက်ပါသည်။

Internet ဆိုသည်မှာ သုံးတတ်လျှင်ဆေး၊ မသုံးတတ်လျှင်ဘေးပင်ဖြစ်ပါသည်။ ထိုအသိတို့ရင်ဝယ်ရှိပြီးဆိုလျှင် ဆေးတစ်လက်ဖြစ်စေမည့် Internet အသုံးအား စတင်ရှင်းပြပါတော့မည်။ Smart Phone ဖြင့် Internet စတင်သုံးရန် အဆင့်(၃)ဆင့်ရှိပါ၏။ အကြမ်းဖျင်းသဘောပြောပါမည်။ သော့ခတ်ထားသည့် မိမိ၏အိမ်အား သော့ဖွင့်၍ဝင်ရောက်သကဲ့သို့ သာဓကပင်တည်း။

(၁) သော့ဖွင့်ရမည်။ (၂)တံခါးဖွင့်ရမည်။ (၃) သွားနေကြအတိုင်းသွား၍ လုပ်ဆောင်စရာများအား လုပ်ပါတော့မည်။ ဤသာဓကကဲ့သို့တည်း။

(၁) Phone Setting အား စချိန်ရပါမည်။ (သော့ဖွင့်ပြီး ဖြစ်သည်။)

(၂) Bowser တစ်ခုအား တို့ထိ၍ ဖွင့်ရပါမည်။ (တံခါးဖွင့်ခြင်းပင်ဖြစ်သည်။)

(၃) သွားနေကြအတိုင်းဆိုရာတွင် (အဆင့်မြင့်ပိုင်းဖြစ်သည့်အတွက် နောက်တစ်ပတ်၌ ဖြေရှင်းပြပါမည်။)

(၁) Internet သုံးရန်အတွက် Phone Setting အား စချိန်ပါတော့မည်။ Setting, Wireless & Networks, Mobile Networks, Access Point Name (APN)မျက်နှာစာပေါ်က Menu Button ကိုရှာနှိပ်ပြီး ထွက်ပေါ်လာမည့် စာတန်းများထဲမှ Menu List ကိုတွေ့လျှင် New APN ကိုနှိပ်ပါ။ Edit Access Point ဖြည့်သွင်းစရာများကို တွေ့ရပါမည်။ CDMA နှင့် GSMများ၌ MPT, Ooredoo, Telenor စသည့် အော်ပရေတာများရှိနေသည့်အတွက် MPT နှင့် CDMA ချိန်နည်းများအား စတင်ရှင်းပြပါမည်။ CDMA မှစပါမည်။ CDMA-800 ယခင် ငါးသိန်း၊ နှစ်သိန်းတန်များအတွက်

Name - mpt
APN - #777
User Name - mpt@c 800-mm
Password - ကြိုက်ရာဂဏန်း(၄)လုံး
Authentication Type - PAP or CHAP
Prompt Password - #777

CDMA 800 ယခု ၁၅၀၀ တန် Mec Tel အတွက်

(၁) Open EVDO ဟုစာရိုက်၍ နံပါတ် 233 သို့ Message ပို့ပေးရမည်။

(၂) Access Point Name ကို အောက်ပါအတိုင်း ထည့်သွင်းပေးရမည်။

Name - mec
APN - #777
User Name - card
Password - card
Authentication Type - PAP or CHAP
Prompt Password - #777

GSM ကတော့ Name, APN,User Name တွေမှာ mptnet တစ်ခုသာ ထည့်ပေးရပါမည်။ ပြီးလျှင် Save လုပ်ပါ။ Ooredoo Setting အတွက်

Name - Ooredoonet
APN - Internet

Telenor Setting အတွက်

Name - Telenornet
APN - Internet

ပြီးလျှင် Save လုပ်ပါ။

ပြီးလျှင် သင်္ကေတ (or) mobile data enable စသည့်နေရာများတွင် အမှတ်တပ်တို့ထိပေးလျှင် အင်တာနက်အား စတင်အသုံးပြု၍ရပါပြီ။ သော့ဖွင့်လိုက်ခြင်းပင်ဖြစ်ပါသည်။

(၂) Browser တစ်ခုခုအားတို့ထိ၍ တံခါးဖွင့်ရပါဦးမည်။ ဖုန်းများတွင် အလိုအလျောက်ပါပြီး ဖြစ်ပါသည်။ Facebook သုံးလိုလျှင် သူ၏အိုင်ကွန် လိုဂိုပုံလေးအား တို့ထိ၍ သုံးရပါမည်။

Browser တစ်ခုပင်ဖြစ်ပါသည်။ မိမိကိုယ်ပိုင်အကောင့်တစ်ခုတော့ရှိရပါမည်။ တချို့ဖုန်းဆိုင်များတွင် ငွေကျပ် ၃၀၀၀ မှ ၅၀၀၀ ထိယူ၍ အကောင့်ဖွင့်ပေးနေကြပါသည်။ အကြောင်းမှာ အင်တာနက်သုံးရာတွင် အဘဟုခေါ်ဆိုသည့် Google မှ သတ်မှတ်ချက်များရှိနေသောကြောင့် ဖြစ်ပါသည်။ Country Code ဟု သတ်မှတ်ထားသည့်အချက်များ ထည့်ပေးရပါသောကြောင့် လက်ခံ/မခံ အကြောင်းရှိနေပါသည်။ ကျွန်တော်တို့နိုင်ငံ၏ Country Code မှာ (95) ဖြစ်ပါသည်။ ကျွန်တော်တို့နိုင်ငံတွင်းရှိ အော်ပရေတာများ၏ Sim Card ဖြင့်ဖုန်းသုံး၍ အင်တာနက်ကိုဖွင့်ပြီး အကောင့်အသစ်တစ်ခုဖွင့်လျှင် တစ်လ၊ နှစ်လအတွင်း အကောင့်ပြန်သေသွားတတ်ပါသည်။ အခြားတိုင်းပြည်တစ်ခုခုမှဖွင့်လျှင်အဆင်ပြေပါ၏။ ထို့ကြောင့် နိုင်ငံခြားရောက်သူငယ်ချင်းများ၊ အသိမိတ်ဆွေများထံ ဖုန်းဆက်၍ User Name,Password များပေးပြီး အကောင့်ဖွင့်ခိုင်းရ၍ ငွေကြေးတောင်းခံမှုများ ရှိနေခြင်းဖြစ်ပါသည်။ Google မှ နေ၍ Country Code (95)အား လက်ခံခြင်းမရှိသေးသောကြောင့် ဖြစ်ပါသည်။ သို့သော် ယခုခေတ်အချိန်အခါသည် ပြောင်းလဲနေချိန်ဖြစ်ပါသောကြောင့် အစိုးရ၏ လိုက်လျောကြိုးစားမှုတို့ကြောင့် လက်ခံရန်အကြောင်းများ ရှိလာခဲ့ပြီဖြစ်ပါသည်။ မကြာမီ အခြားတိုင်းပြည်များကဲ့သို့ လွတ်လပ်စွာကိုယ်ပိုင်အကောင့်အား ကိုယ်ကိုယ်တိုင်ဖွင့်နိုင်တော့မည်ဖြစ်ပါသည်။ ကျွန်တော်တို့တိုင်းသူပြည်သားအပေါင်းတို့ကလည်း Be Good Citizen ဟုခေါ်သည့် နိုင်ငံကြီးသားကောင်းပီသရန် ကြိုးစားနေထိုင်ကြရပါမည်။ သွားရင်းလာရင်း နားကြပ်တပ်၍ သုံးသောအကျင့်လေးများတွေ့ရပါ၏။ ကောင်းပါသည်။ သို့သော် တွေဝေခြင်းလည်းရှိနေပါသောကြောင့် ရုတ်တရက် မထင်မှတ်သည့်အဖြစ်ဆိုးများ ကြုံကြိုက်လာသောအခါ (သို့မဟုတ်) လုပ်ငန်းတစ်ခုခု ချက်ချင်းပြောင်းလုပ်ရန်လိုအပ်လာလျှင်(သို့မဟုတ်) စကားတစ်ခုခုပြန်လည်တုံ့ပြန်ရန် လိုအပ်လာလျှင် တွေဝေခြင်းများကြောင့် ထိခိုက်မှုများရှိကြရပါသည်။ သတိရှိရန်အလွန်အရေးကြီးပါသည်။ ထို့ကြောင့် ဖုန်းအသုံးပြုရာတွင် ဘေးမဖြစ်စေဘဲ ဆေးဖြစ်စေရန် အသိနှင့်သတိတွဲရှိနေရပါမည်။ ။

လူသုံးများသည့် သံသေတ္တာလုပ်ငန်း ကောလင်းမြို့၌ တွင်ကျယ်စွာလုပ်ကိုင်

ကောလင်း နိုဝင်ဘာ ၂၃

စစ်ကိုင်းတိုင်းဒေသကြီး ကောလင်းမြို့ပေါ်နှင့်ကျေးလက်ဒေသများတွင် သံသေတ္တာများ ဝယ်ယူသုံးစွဲမှုများသောကြောင့် မိသားစုအိမ်တွင်းလက်မှုသံသေတ္တာလုပ်ငန်းများ ကောလင်းမြို့တွင် တွင်ကျယ်စွာလုပ်ကိုင်လျက်ရှိကြောင်းသိရသည်။ သံသေတ္တာလုပ်ငန်းကိုလုပ်ကိုင်ရာတွင် "ကတ္တရာပီပါတစ်လုံးကို ငွေကျပ် ၁၈၀၀ ကနေ ၂၀၀၀ပေးရတယ်။ အလုံးခွဲပြီးသား၊ ဖြန့်ပြီးသား၊ မီးရှို့ပြီးသားကို ပထမအဆင့်အနေနဲ့ အလုံးခွဲပြီးသား သံပြားကို မြေကြီးမှာဖြန့်ပြီး မျက်နှာပြင်ညီအောင် တူနဲ့ထုရတယ်။ နောက်ပေခုံပေါ်မှာတင်ပြီး သံပြားထဲမှာရှိတဲ့ လေကိုထုတ်ရတယ်။ နောက်တော့ ချိုးပြီး သံသေတ္တာပုံစံရအောင် ထုတ်ရတယ်။

ဒါကတော့ ပညာရှင်အပိုင်းပေါ့။ ပီပါပြားတစ်ပြားကိုတော့ အလျား ၂၇ လက်မရှိတဲ့ သံသေတ္တာတစ်လုံးရတယ်။ သံသေတ္တာထုတ်တဲ့ ဆိုဒ်တွေကတော့ အလျားလက်မ ၃၀၊ အနံ ၁၆ လက်မ၊ အမြင့် ၁၂ လက်မနဲ့ အလျား ၃၃ လက်မ၊ အနံ ၁၂ လက်မ၊ အမြင့် ၁၃ လက်မခွဲရှိတဲ့ ဆိုက်တွေ ထုတ်ပါတယ်" ဟုသံသေတ္တာလုပ်ငန်း သေတ္တာလုပ်ငန်းလုပ်ကိုင်သူတစ်ဦးကပြောပြသည်။

ယခုအခါ သံသေတ္တာလုပ်ငန်းများသည် ကထိန်ရာသီကာလ၌ ဝယ်ယူလှူဒါန်းသည့်အတွက် အများအပြားလုပ်ကိုင်လျက်ရှိကာ ထို့အပြင်မိမိလိုချင်သောဆိုဒ်များကိုလည်း အော်ဒါမှာယူပါက ပြုလုပ်ပေးကြောင်း သံသေတ္တာအလျားလက်မ ၃၀၊ အနံ ၁၆ လက်မ၊ အမြင့် ၁၂ လက်မဆိုဒ် ဆေးသုတ်ပြီးသား တစ်လုံးလျှင် ငွေကျပ် ၁၈၀၀၀ မှ ၂၀၀၀၀၊ အလျား ၃၃ လက်မ၊ အနံ ၁၂ လက်မ၊ အမြင့် ၁၂ လက်မခွဲ တစ်လုံးလျှင် ငွေကျပ် ၂၂၀၀၀ ဖြင့် ရောင်းချနေလျက်ရှိကြောင်း သိရသည်။

(စိုင်းလူမင်း)

မြန်မာ့ရိုးရာအစားအစာများ ကျောင်းသားလူငယ်များ နှစ်သက်သဘောကျလာစေရန် မြန်မာမုန့်ကျွေးပွဲကျင်းပ

မန္တလေး နိုဝင်ဘာ ၂၃

မြန်မာရိုးရာအစားအစာများအား ကျောင်းသားလူငယ်များနှစ်သက်သဘောကျလာစေရန်ရည်ရွယ်၍ မြန်မာ့ရိုးရာအစားအစာကျွေးမွေးလှူဒါန်းပွဲကို မန္တလေးတိုင်းဒေသကြီး ပုသိမ်ကြီးမြို့နယ် အမှတ်(၇) ဘုန်းတော်ကြီးသင်ပညာရေးကျောင်း(မကွေးကျောင်းတိုက်)တွင် မြန်မာ့ရိုးရာမုန့်အမျိုး ၂၀ အား နိုဝင်ဘာ ၂၂ ရက် နံနက် ၁၀ နာရီက အာဟာရဒါနကုသိုလ်အဖြစ် မွေးနေ့အလှူရှင်တစ်ဦးက ကျောင်းသား ကျောင်းသူကလေးများအား ကျွေးမွေးလှူဒါန်းခဲ့သည်။

အဆိုပါ မြန်မာ့ရိုးရာမုန့်၏အမျိုး ၂၀ ဖြစ်သော မုန့်ဦးနှောက်၊ ငှက်ပျောထုပ်၊ မုန့်လင်မယား၊ မုန့်ရေ၊ မုန့်ကြာလိပ်၊ မုန့်ကျွဲသည်း၊ ထန်းသီးမုန့်၊ ဆတ်သဖူးမုန့်၊ စိန်ဖေကြီး၊ မုန့်ပေါင်း၊ မုန့်လုံးရေပေါ်၊ ကတိုးပါကြော်၊ ကောက်ညှင်းမုန့်၊ ကြည်ောင်သီး၊ မုန့်ပဲဆုပ်၊မုန့်ပျားသလက်၊ ပသျှူးသာကူ၊ မုန့်စာဥ၊ မုန့်လက်ကောက်နှင့် သာကူပြင် အစရှိသောမုန့်များအား ဘုန်းတော်ကြီးသင်ပညာရေးကျောင်းများဖြစ်သော ပုသိမ်ကြီးမြို့နယ်တွင်းရှိ အေးမြသာယာကျောင်းတိုက်၊ မကွေးကျောင်းတိုက်နှင့် တံတိုင်းရှည်၊ လိမ်ပင်၊ အုန်းချောကျေးရွာများရှိ ဘုန်းတော်ကြီးသင်ပညာရေးကျောင်းမှ ကျောင်းသားကျောင်းသူ ကလေးများအား အာဟာရဒါနကုသိုလ်အဖြစ် ကျွေးမွေးလှူဒါန်းခဲ့သည်။

အလားတူ စလေကျောင်းတိုက်နှင့် ဖောင်တော်ဦးကျောင်းတိုက်တို့တွင်လည်း သက်ဆိုင်ရာမြို့နယ်များရှိ ဘုန်းတော်ကြီးသင်ပညာရေးကျောင်းများမှ ကျောင်းသား ကျောင်းသူများအား အာဟာရဒါနကုသိုလ်အဖြစ် ကျွေးမွေးလှူဒါန်းခဲ့ကြောင်း သိရသည်။

သန်းဇော်မင်း(ပြန်/ဆက်)

တံတားဦးမြို့နယ်တွင် မြန်မာ့ရိုးရာခြင်းလုံးနှင့် ပိုက်ကျော်ခြင်းသင်တန်းကျောင်းဖွင့်မည်

မန္တလေး နိုဝင်ဘာ ၂၃

မန္တလေးတိုင်းဒေသကြီး တံတားဦးမြို့နယ်တွင် မျိုးဆက်သစ်များပေါ်ထွန်းရေးအတွက်မြန်မာ့ရိုးရာခြင်းလုံးနှင့် ပိုက်ကျော်ခြင်းသင်တန်းကျောင်း တည်ဆောက်ရန် တိုင်းဒေသကြီးအစိုးရအဖွဲ့ကခွင့်ပြုကြောင်း မြန်မာနိုင်ငံခြင်းလုံးနှင့် ပိုက်ကျော်ခြင်းအဖွဲ့ချုပ်ဥက္ကဋ္ဌ အာရှခြင်းလုံးအဖွဲ့ချုပ်ဥက္ကဋ္ဌဦးစိုးနိုင်က ပြောသည်။

သင်တန်းကျောင်းတွင် ရိုးရာခြင်းလုံးအားကစားသမားကြီးများနှင့် ပိုက်ကျော်ခြင်းလက်ရွေးစင်အားကစားသမားကြီးများအား သင်တန်းနည်းပြဆရာများအဖြစ်ထားရှိပြီး စားသောက်နေထိုင်မှုများ ထောက်ပံ့စီစဉ်ဆောင်ရွက်ပေးသွားမည်ဖြစ်ကြောင်း သိရသည်။

နိုင်ငံတကာမှခရီးသွားများကလည်း စိတ်ဝင်တစားရှိသော မြန်မာ့ရိုးရာခြင်းလုံးခတ်အားကစားနည်းအား အာရှ၊ ဥရောပနိုင်ငံများသို့ မကြာမကြာသရုပ်ပြသွားရောက်ခတ်ကစားမှုများရှိသလို မြန်မာနိုင်ငံသို့လည်း ၎င်းတို့နိုင်ငံ၏ ယဉ်ကျေးမှုအားကစားနှင့် ဆက်စပ်သောရိုးရာခြင်းလုံးခတ်ကစားခြင်းကို TV Channel များတွင် ထုတ်လွှင့်ပြသနိုင်ရန်၊ out door လာရောက်ရိုက်ကူးမှုရှိသည့်အခါ အဆိုပါခြင်းလုံး သင်တန်းကျောင်းကြီးမှ အထောက်အကူများစွာ ဖြစ်စေနိုင်မည်ဖြစ်သည်။ အဆိုပါ ခြင်းလုံးသင်တန်းကျောင်းအား ၂၀၁၆ ခုနှစ် ဖေဖော်ဝါရီလတွင် စတင်ဆောင်ရွက်စေမည်ဖြစ်ရာ ၂၀၁၆ ခုနှစ် ဇူလိုင်လတွင် ပြီးစီးနိုင်ရန် ခန့်မှန်းထားကြောင်း သိရသည်။ **(ဝင်းမောင်)**

စာအုပ်စာပေ လူ့မိတ်ဆွေ

ရုပ်မြင်သံကြားအစီအစဉ်များ

[၂၄ - ၁၁ - ၂၀၁၅ (အင်္ဂါနေ့)]

မြန်မာ့ရုပ်မြင်သံကြား Entertainment Channel

၆:၀၀ အဖွင့်
-သံသာချိုအေးမင်္ဂလာတေး
၆:၁၀ တေးဂီတအစီအစဉ်
၆:၂၅ ကြယ်ပွင့်များရဲ့ ရင်ခုန်သံ
၆:၅၀ နိုင်ငံခြားဇာတ်လမ်းတွဲ
"မကြေတဲ့နှင်းဆီ"
(အပိုင်း-၃)
၇:၄၀ နိုင်ငံခြားဇာတ်လမ်းတွဲ
"မင်္ဂလာပါဂင်ချီ"
(အပိုင်း-၄၂)
၈:၂၅ မြန်မာဗီဒီယိုဇာတ်လမ်း
"ချစ်မှချစ်အကြီးကြီးချစ်"
(ဇာတ်သိမ်း)
(ပြေတီဦး၊ ရဲအောင်၊
အိန္ဒြာကျော်ဇင်၊ မေသဉ္ဇာဦး၊
ချောရတနာ၊ ဝိုင်းစုခိုင်သိန်း)
[(ဒါရိုက်တာ- ကိုဇော်(အရုဏ်ဦး)]
၉:၂၅ ဟိုးတုန်းက. . ရေဒီယိုအသံလွှင့်
ဇာတ်လမ်းများ "နုငယ်ငယ်"
(ထက်နေချမ်း၊ ဆိုင်းဆွမ်၊ ခိုင်သဇင်၊
အေသရီး)
[ဒါရိုက်တာ-သီတာလင်း
(Laurel Art Academy)]
၁၀:၁၅ မြန်မာဗီဒီယိုဇာတ်လမ်း
"အချစ်ကသင်ပေးတာ"
(ဟိန်းဝေယံ၊ အိန္ဒြာကျော်ဇင်)
(ဒါရိုက်တာ-မလိခစိုးထိုက်အောင်)

တစ်နေ့ ၆ နာရီစာလေးကြိမ် ပြသပါမည်။

MRTV- 4

၅:၀၀ ပဌာန်းပါဠိတော်+မေတ္တာသုတ်
၅:၄၀ "အကောင်းဆုံးဆိုတာ
ဘယ်ဟာလဲ"
(အပိုင်း-၂) တရားတော်
[ဆရာတော်ဒေါက်တာ
ဘဒ္ဒန္တအဂ္ဂဝရ]
၈:၃၅ ပျော်ရွှင်လေ့လာအင်္ဂလိပ်စာ
၁၀:၅၀ ရန်ကုန်မြင်ကွင်းကျယ်
(Luminarc 2016's Stylish
New Range)
၁၁:၃၀ Forever Music
Tribute Raggae
(အပိုင်း-၂) (ဒုတိယပိုင်း)
၁၂:၀၀ MRTV-4 ရုပ်သံဇာတ်လမ်းတွဲ
"သွေးနဲ့ရေးတဲ့သမိုင်းမှတ်တမ်း"
(ဇာတ်သိမ်းပိုင်း)
၂:၂၀ မြန်မာရုပ်သံဇာတ်လမ်းတွဲ
"ဝက်ပါစ်အိမ်" (အပိုင်း-၁)
၃:၀၀ MRTV-4 ရုပ်သံဇာတ်လမ်းတွဲ
"အကြင်နာလက်ကလေး"
(အပိုင်း-၂၀)
၃:၄၀ 4 TV 2015 Music Festival
Road To (Part-2)
၅:၄၅ ရန်ကုန်မြင်ကွင်းကျယ်
(Solo Arts & Crafts Exhibtion
of Mon Halsey)
၇:၂၅ မြန်မာရုပ်သံဇာတ်လမ်းတွဲ
"ဝက်ပါစ်အိမ်" (အပိုင်း-၂)
၈:၂၀ ရသစုံညွှန်းတမ်းများ
၈:၄၀ MRTV-4 ရုပ်သံဇာတ်လမ်းတွဲ
"မျဉ်းပြိုင်ကြားကမေတ္တာများ"
(အပိုင်း-၄၅)
၉:၂၀ MRTV-4 ရုပ်သံဇာတ်လမ်းတွဲ
"တော်ဝင်သူရွှေမျက်နှာ"
(အပိုင်း-၁)
၁၀:၂၀ Fashion Week [MFDG
(Part-2)]
၃:၅၅ World of Knowledge
(Mega Structures Dubais
Palm Island)
၄:၄၀ တန်ခိုးကြီးမား
ဘုရားစေတီပုထိုးများ
(ဆံတော်ရှင်ကျိုက်ထီးရိုး
စေတီတော်မြတ်ကြီး)

မြဝတီ

၆:၀၃ တရားတော်
၆:၁၅ မေတ္တာပို့
၆:၂၀ ခမ္မပူဇာတေး
၆:၂၅ ကိုယ်လက်လှုပ်ရှားအားကစား
၆:၃၅ မျိုးချစ်တပ်မတော်
၆:၄၅ မှတ်တမ်း
၆:၅၅ မြန်မာသံစဉ်ချိုနှားဝင်
၇:၁၀ အမျိုးသားရေးတေးကဗျာ
၇:၂၅ သင့်အတွက်တစ်နေ့တာ
၈:၀၀ မြဝတီရုပ်မြင်သံကြားသတင်း
၈:၁၀ စိုက်ပျိုးသုတ
၈:၂၅ မြတ်နိုးစရာရိုးရာလက်မှုပညာ
၈:၃၅ ခရီးလည်းသွား
စကားလည်းဆို
၈:၄၅ မြဝတီနေ့စဉ်သတင်း
၉:၀၀ တည်ဆောက်ပြုပြင်
မြို့တော်တစ်ခွင်
၄:၁၅ အမျိုးသားရေးတေးကဗျာ
၄:၂၀ မျိုးချစ်တပ်မတော်
၄:၂၅ အလွမ်းတေးပန်းချီချစ်သူဆီ
၄:၃၅ အင်္ဂလိပ်စာသုတ
၄:၄၅ မြန်မာသံစဉ်ချိုနှားဝင်
၅:၀၀ သာယာဉီကြွေးခေတ်ဆန်းတေး
၅:၁၅ သူတို့အကြောင်း
၅:၃၅ ရသစုံလင်ရုပ်မြင်ဇာတ်လမ်း
-ဂန္ထဝင်မြောက်အမုန်း
အပိုင်း(၇၅)
၆:၀၅ အမျိုးသားရေးတေးကဗျာ
၆:၁၀ Let's Go
၆:၃၅ Dream Team
၇:၀၀ ရသစုံလင်ရုပ်မြင်ဇာတ်လမ်း
အရာရာထက်မင်းအပိုင်း(၃၈)
မြဝတီရုပ်မြင်သံကြားသတင်း
အမျိုးသားရေးတေးကဗျာ
ဒို့တာဝန်အရေး(၃)ပါး
နိုင်ငံတကာသတင်း
မိုးလေဝသသတင်း
VOA အင်္ဂလိပ်စာသင်ခန်းစာ
ဟာသရုပ်စုံ
ယနေ့ညအတွက်မြဝတီ၏
တေးလက်ဆောင်
ရသစုံလင်ရုပ်မြင်ဇာတ်လမ်း
- ဘဝသစ်ရဲ့အလင်းရောင်
အပိုင်း(၅)

mitv

07:03 Am News
07:26 Insight Myanmar "Parenting &
Child Development" (Part-I)
07:52 Paper Lantern Festival 2015 in Action
08:26 Tazaungmone (Ep-2)
08:51 Today Myanmar
09:26 Culture Show: Abdication of King Thibaw
09:45 Chinlone & The Dreams of the players
10:26 Entrepreneur: Dr. Thin Nwe Win
10:36 The Richly Blessed Gem Land
06:26 Let's Cook (EP-11) Scones and Caramel Custard Pudding
06:53 Entrepreneur: Dr. Thin Nwe Win
07:26 A Day Out With Sarah (EP-5)
07:52 Paper Lantern Festival 2015 in Action
08:26 Discovering Tribes "Gaybar Kayin"
08:50 Paper Lantern Festival 2015 in Action

ရွှေလက်တွဲခဲ့ကြပြီဖြစ်တဲ့ မာဂန်နီယက်နဲ့ ဆိုဖီယာ ဘာဂါရာ

နိုဝင်ဘာ ၂၂ ရက် (အမေရိကန်စံတော်ချိန်) ဟောလိဝုဒ်ကြယ်ပွင့် နှစ်ဦးဖြစ်သည့် ဂျိုးမာဂန်နီယယ်လိုနှင့် ဆိုဖီယာဘာဂါရာတို့နှစ်ဦးသည် ဖလော်ရီဒါပြည်နယ် ပန်မ်ကမ်းခြေရှိ ဘရိတ်ကာရီဆော့ဗ်မှာ လက်ထပ်ပွဲဆင်နွှဲခဲ့ကြသည်ဟု People ဖျော်ဖြေရေးအော့ဂျင်စီက ဖော်ပြခဲ့သည်။ မင်္ဂလာဧည့်ခံပွဲအခမ်းအနားကို ည ၇ နာရီတွင် စတင်ခဲ့ပြီး နှစ်ဖက်မိဘအသိုင်းအဝိုင်း စုံစုံညီညီတက်ရောက်ခဲ့သလို မင်းသမီးရီးစ်ဝစ်သာစပွန်းနှင့် ချန်နင်တေတန်တို့လည်း တက်ရောက်ခဲ့ကြသည်။

သူတို့နှစ်ဦးသည် ၂၀၁၄ ဇူလိုင်လလယ်လောက်က စတင်ချစ်ကျွမ်းဝင်ခဲ့ကြပြီး တစ်နှစ်ကျော်ကာလအတွင်းမှာပင် လက်ထပ်ရန် ဆုံးဖြတ်ခဲ့ကြခြင်းလည်း ဖြစ်သည်။ မင်းသမီး ဆိုဖီယာ ဘာဂါရာသည် လက်ရှိတွင် အသက် (၄၃)နှစ်အရွယ်သို့ ရောက်ရှိနေပြီဖြစ်ပြီး ဆယ်ကျော်သက်အရွယ် ၁၉၉၀ ခုနှစ်ကတည်းက ပထမ အိမ်ထောင်နှင့် ပြတ်စဲခဲ့ပြီးနောက် နာမည်ကြီးမင်းသားတွမ်ခရုဇ်၊ စပိန်နွယ်ဖွားအဆိုတော် အန်းနရစ်လက်စ်ဂလေးစီးယက်ဇ်တို့နှင့်လည်း တွဲခဲ့သည်။

၂၀၁၂ ဇူလိုင်လအတွင်းက နစ်လော့ပ်နှင့် ချစ်ကြိုက်ခဲ့သော်လည်း ၂၀၁၄ ခုနှစ် မေလကပင် လမ်းခွဲခဲ့ကာ နှစ်လအတွင်းမှာပင် ယခုလက်ထပ်ခဲ့သည့် မာယန်နီယယ်လိုနှင့် တွဲနေခဲ့ခြင်းဖြစ်သည်။

ဒီဇင်ဘာလအတွင်း ကြည့်ရှုရတော့မည့် Alvin and the Chipmunks : The Road Chip ကာတွန်းဇာတ်ကား

Fox ရုပ်ရှင်ထုတ်လုပ်ရေးက တင်ဆက်သော Alvin and the Chipmunks: The Road Chip ကာတွန်းကားကို လာမည့်ဒီဇင်ဘာ ၁၈ ရက်တွင် ရုံတင်ပြသမည်ဖြစ်ရာ ဒီဇင်ဘာ ၂၃ ရက်တွင် ရုံတင်မည့် ဂျေဂျေအေဘရမ်ရိုက်ကူးပုံဖော်ထားသည့် Star Wars: The Force Awakens ဇာတ်ကားပြသမည့်ရက်နှင့် ငါးရက်သာကွာဟမည်ဖြစ်သည်။ သို့သော် အမေရိကန်ပြည်ထောင်စုရှိကျောင်းများ ခရစ္စမတ်ကာလပိတ်ရက်အမီ ပြသချင်သောကြောင့် ယခုကဲ့သို့ ပရိသတ်များ စိတ်ဝင်စားနှုန်း မြင့်တက်နေသည့် Star Wars:The Force Awakens ရုပ်ရှင်ရုံတင်မည့်ရက်နှင့် နီးကပ်နေမှန်း သိလျက်ပင် ရုံတင်ရက်ချိတ်ခဲ့ရခြင်းဖြစ်သည်ဟု Fox ရုပ်ရှင်ထုတ်လုပ်ရေးမှ တာဝန်ရှိသူတစ်ဦးက ဟောလိဝုဒ်ရီပိုတာဒေါ့ကွန်းက ဖော်ပြသည်။

ယင်းဇာတ်ကား၏ နမူနာကို လွှင့်ခဲ့သည့် ဧပြီလကတည်းက ပြသခဲ့ပြီးနောက် ခုနစ်လအကြာတွင် ရုံတင်ရန် စီစဉ်ထားခြင်းဖြစ်သည်။ မေရန်ဆင်ဂါ၏ ဇာတ်လမ်းကို ဒါရိုက်တာ ဝေါ့ထ်ဘက်ကာက ရိုက်ကူးပုံဖော်ထားပြီး အသံသရုပ်ဆောင်များအဖြစ် လီဂျက်ဆန်၊ တိုနီပေးလ်၊ ဂျက်စတင်လောင်းနှင့် အန်နာဖဲလ်တို့ ပါဝင်အားဖြည့်ထားကြသည်။ ၂၀၁၀ တွင် ရုံတင်ပြသခဲ့သော Alvin and the Chipmunks: The Squeakquel ၏ ဝင်ငွေမှာ အမေရိကန်ဒေါ်လာ

၁၅၆ သန်းကျော်လွှန်ခဲ့သည့်အတွက် ယခုပြသမည့် စတုတ္ထမြောက် အယ်လ်ဗင်ဇာတ်ကားကိုလည်း ယခင်ရရှိခဲ့သော ဝင်ငွေစံချိန်ကို ချိုးဖျက်နိုင်လိမ့်မည်ဟု မျှော်လင့်ထားကြောင်းလည်း Fox ရုပ်ရှင်ထုတ်လုပ်ရေးက ပြောကြားခဲ့သည်။

အိမ်ထောင်သက်(၁၀)နှစ်ပြည့်မြောက်ခဲ့ပြီဖြစ်တဲ့ ကိုရီးယားကြယ်ပွင့်မောင်နှံ သားဦးမွေးဖွားရန် မျှော်လင့်

မေလှဲ့သင်း - စုစည်းသည်

မြန်မာပရိသတ်များ ဂေါ်ခူးအဖြစ်သိကြတဲ့ မင်းသားယွန်ဂျောင်ဟန်နဲ့ ဇနီးဖြစ်သူမင်းသမီး ဟန်ဂါအင် (စူပါမင်းနှင့် မာနရှင်ဇာတ်လမ်းတွဲမှ ဆိုဟီး) တို့နှစ်ဦးက အိမ်ထောင်သက် (၁၀)နှစ်ပြည့်မြောက်ပြီဖြစ်တဲ့အချိန်မှ သားဦးရင်သွေးမွေးဖွားတော့မှာ ဖြစ်တယ်လို့ ဟန်ဂါအင်ရဲ့ အေဂျင်စီဖြစ်တဲ့ ဘီအိပ်ချ်က အတည်ပြုပြောကြားခဲ့ပါတယ်။

ဒီကိုရီးယားကြယ်ပွင့်နှစ်ဦးက ၂၀၀၃ ခုနှစ်က ရိုက်ကူးခဲ့တဲ့Yellow Handkerchief ဇာတ်လမ်းတွဲမှာ အတူတကွပါဝင်သရုပ်ဆောင်ရင်းနဲ့ မေတ္တာမျှခဲ့ကြပြီး ၂၀၀၅ ခုနှစ်မှာ လက်ထပ်ခဲ့ကြပါတယ်။ အဲဒီအချိန်တုန်းက မင်းသမီးဟန်ဂါအင်က အသက်အရွယ်ငယ်ရွယ်သေးသလို ထိပ်တန်းနေရာရောက်နေတဲ့ မင်းသမီးလည်းဖြစ်တာမို့ မင်းသားယွန်ဂျောင်ဟန်ကို လက်ထပ်လိုက်တဲ့ ဆုံးဖြတ်ချက်အပေါ် ဝေဖန်မှုတွေကြုံတွေ့ခဲ့ရပေမယ့် တကယ်လက်တွေ့မှာတော့ သာယာတဲ့ အိမ်ထောင်ရေးတစ်ခုကို တည်ဆောက်နိုင်ခဲ့ပါတယ်။

အေဂျင်စီရဲ့ဖော်ပြချက်မှာ "ဟန်ဂါအင်ရဲ့ ကိုယ်ဝန်က အခုဆို ၁၉ ပတ်ထဲ ရောက်ရှိလာပြီဖြစ်လို့ ငါးလကျော်သွားပါပြီ။ ဒါကြောင့် အခုကျန်းမာတဲ့ ရင်သွေးငယ်ကို မွေးဖွားဖို့ ကျွန်တော်တို့ မင်းသမီးက ကျန်းမာရေး စောင့်ရှောက်မှုတွေကိုပဲအလေးပေးလုပ်ဆောင်နေပါတယ်။ အခုလို မင်းသားနဲ့ မင်းသမီးမောင်နှံကို ချစ်ခင်ပြီး ဝမ်းသာကြောင်း စာရေးသားပေးပို့ကြတဲ့ ပရိသတ်တွေကိုလည်း ကျေးဇူးတင်ပါတယ်"လို့ ရေးသားထားပါတယ်။

မင်းသား ယွန်ဂျောင်ဟန်က မင်းသမီးဟန်ဂါအင်လောက် နာမည်ကျော်ကြားတဲ့ သရုပ်ဆောင်တစ်ဦး မဟုတ်ပေမယ့်လည်း ချစ်ခင်ကြင်နာတတ်သူ တစ်ဦးဖြစ်တာကြောင့် မင်းသမီးဟန်ဂါအင်ဟာ ကံကောင်းတဲ့သူတစ်ဦးအဖြစ် ကိုရီးယားကြယ်ပွင့်တွေကြားမှာ ထင်ရှားသူပါ။

ဟန်ဂါအင်မှာ မျက်နှာခွဲစိတ် ပြုပြင်မှုအများအပြား လုပ်ဆောင်ထားတတ်ကြတဲ့ ကိုရီးယားအနုပညာ နယ်ပယ်မှာ ပင်ကိုသဘာဝအတိုင်း လှပတဲ့မင်းသမီးတစ်ဦးလည်းဖြစ်ပါတယ်။ ဒါပေမယ့် မင်းသမီးက ကိုယ်ဝန်ဆောင်အနေအထားနဲ့ လူမြင်ကွင်းထဲကို ထွက်လာတာမျိုးတော့ ပရိသတ်တွေ တစ်ခါမျှမြင်တွေ့ရခြင်း မရှိသေးပါဘူး။ ဒါ့အပြင် သူတို့နှစ်ဦးရဲ့ရင်သွေးက ယောက်ျားလေးလား၊ မိန်းကလေးလားဆိုတာလည်း အခုထိ မသိရသေးပါဘူးလို့လည်း ဘီအိပ်ချ် အေဂျင်စီက ဆိုပါတယ်။

◆◆◆

အားကစား

ဖက်ဒရာအား အနိုင်ကစားပြီး ATP World Tours Finals လက်ရှိချန်ပီယံဘွဲ့ကို ဂျိုကိုဗစ်ချ် ကာကွယ်

နိုဝင်ဘာ၂၃ ရက် နံနက်အစောပိုင်းက ယှဉ်ပြိုင်ခဲ့တဲ့ ATP World Tours Finals ဗိုလ်လုပွဲ ပွဲစဉ်မှာ လက်ရှိချန်ပီယံလည်းဖြစ်၊ ကမ္ဘာ့အဆင့် (၁)တင်းနစ်ကစားသမားလည်းဖြစ်သူ နိုဗက်ဂျိုကိုဗစ်ချ်က အုပ်စုတွင်းမှာ ရှုံးနိမ့်ခဲ့တဲ့ ဖက်ဒရာကို ပြန်လည်အနိုင်ကစားကာ လက်ရှိချန်ပီယံဘွဲ့ကို ကာကွယ်သွားနိုင်ခဲ့ပါတယ်။ ဂျိုကိုဗစ်ချ်က ဖက်ဒရာကို ပွဲချိန် မိနစ် ၈၀ အတွင်းမှာ ၆-၃၊ ၆-၄ နဲ့ နှစ်ပွဲပြတ်အနိုင်ကစားပြီး အုပ်စုတွင်းက ရှုံးကြွေးကို ပြန်လည်ဆပ်နိုင်ခဲ့ပါတယ်။

ဖက်ဒရာက ယခုပွဲမှာ ဗိုလ်စွဲနိုင်ခဲ့ရင် ကမ္ဘာ့အဆင့်(၂)နေရာကို ပြန်လည်တက်လှမ်းနိုင်မှာဖြစ်ပေမယ့် တန်ပြန်ရိုက်ချက်တွေနဲ့ စပေးရိုက်ချက်တွေမှာ ဂျိုကိုဗစ်ချ်ကို မယှဉ်နိုင်ခဲ့တာကြောင့် ချန်ပီယံဆုနဲ့လွဲချော်ခဲ့ရသလို ကမ္ဘာ့အဆင့်(၃)နေရာနဲ့သာ ရာသီသိမ်းလိုက်ရတာဖြစ်ပါတယ်။ ဂျိုကိုဗစ်ချ်ဟာ အုပ်စုတွင်းက ဖက်ဒရာကို ရှုံးနိမ့်ခဲ့တဲ့လက်စွမ်းနဲ့ ဆီနဲ့ရေလိုကွာခြားခဲ့ကာ သူဟာကမ္ဘာ့အဆင့်(၁)နေရာကို ဘာကြောင့် အချိန်အကြာကြီး ထိန်းထားနိုင်ခဲ့သလဲဆိုတာကိုပါ ဒီဗိုလ်လုပွဲမှာ သက်သေပြနိုင်ခဲ့ပါတယ်။

ဂျိုကိုဗစ်ချ်က "ATP ဖလားလို ဂုဏ်သိက္ခာမြင့်တဲ့ ပြိုင်ပွဲ မှာ ဖက်ဒရာကိုအနိုင်ကစားပြီး ချန်ပီယံဖြစ်ခဲ့တာက တကယ့်ကို ကျေနပ်ဖို့ကောင်းပါတယ်"လို့ ပွဲအပြီးမှာ ပြောခဲ့ပါတယ်။

ဂျိုကိုဗစ်ချ်က ပြီးခဲ့တဲ့နိုဝင်ဘာ ၁၇ ရက်က အုပ်စုတွင်းပွဲစဉ်မှာ ဖက်ဒရာကို ရှုံးနိမ့်ခဲ့တာ တစ်ပတ်မပြည့်ခင်အချိန်မှာပဲ အခုလို ပြန်လည်အနိုင်ယူနိုင်ခဲ့တဲ့အတွက် ၂၀၁၅ ခုနှစ်က ဂျိုကိုဗစ်ချ်အတွက် လုပ်သမျှအောင်မြင်တဲ့နှစ်လို့တောင်ဆိုရမှာဖြစ်ပါတယ်။ ဖက်ဒရာကတော့ ဝင်ဘယ်လ်ဒန်အိုးပင်းဗိုလ်လုပွဲမှာရော၊ ယူအက်စ်အိုးပင်းဗိုလ်လုပွဲမှာရော ဂျိုကိုဗစ်ချ်ကို ရှုံးနိမ့်ခဲ့ပြီးနောက် အခုပွဲမှာပါ ထပ်မံအရေးနိမ့်ခဲ့ရတာဖြစ်ပါတယ်။

ဒါပေမယ့်လည်း ဖက်ဒရာက "မနှစ်ကဗိုလ်လုပွဲကစားရမယ်ဆိုကာမှ နောက်ကျောဒဏ်ရာကြောင့် နုတ်ထွက်ခဲ့ရတာထက်တော့ ဒီနှစ်မှာဝင်ရောက်ကစားပြီး ရှုံးနိမ့်ခဲ့ရတာက ပိုကောင်းပါတယ်"လို့ တုံ့ပြန်ခဲ့ပါတယ်။

ရွှင်ယန်ဟောဒင်

နိုဝင်ဘာ ၂၆ ရက် ယှဉ်ပြိုင်ကစားမည့် ချန်ပီယံလိဂ် အုပ်စုအဆင့် ပွဲစဉ်များ

မယ်လ်မို	-	ပီအက်စ်ဂျီ	နံနက်-၂း၁၅
ရှက်တာဒိုးနက်စ်	-	ရီးယဲလ်မက်ဒရစ်	နံနက်-၂း၁၅
မန်ယူ	-	ပီအက်စ်ဗွီ	နံနက်-၂း၁၅
အက်သလက်	-	ဂါလာတာစာရေး	နံနက်-၂း၁၅
ဂျူဗင်တပ်	-	မန်စီးတီး	နံနက်-၂း၁၅
ဂလာဘက်	-	ဆီဗီလာ	နံနက်-၂း၁၅

နိုဝင်ဘာ ၂၂/၂၃ ရက် အနိုင်/အရှုံးရလဒ်များ

ပရီမီယာလိဂ် ပွဲစဉ် - ၁၃

စပါး	၄	-	၁	ဝက်စ်ဟမ်း

စီးရီးအေ ပွဲစဉ် - ၁၃

အင်တာမီလန်	၄	-	၀	ဖရိုစီနိုနီ

လာလီဂါ ပွဲစဉ် - ၁၂

ဗီလာရီးယဲလ်	၁	-	၁	အီဘား
ဂရန်နာဒါ	၂	-	၀	ဘီဘာအို
ဘက်တစ်	၀	-	၁	အက်သလက်တီကို

ဘွန်ဒက်စ်လီဂါ ပွဲစဉ် - ၁၃

အင်ဂိုစတက်	၃	-	၁	ဒမ်းစတက်

ပြင်သစ်လီဂူး ပွဲစဉ် - ၁၄

ရင်းနစ်	၂	-	၂	ဘော်ဒိုး
စိန့်အက်တီရယ်နီ	၀	-	၂	မာဆေး

မောင်မောင်ဇော်

အာဆင်နယ်သို့ပြောင်းရွှေ့ရန် စိတ်အားထက်သန်နေသည့် အီဗရာဟီမိုဗစ်ချ်

ပီအက်စ်ဂျီတိုက်စစ်မှူး အီဗရာဟီမိုဗစ်ချ်သည် ပရီမီယာလိဂ်ကလပ် အာဆင်နယ်သို့ ပြောင်းရွှေ့ကစားရန် စိတ်အားထက်သန်နေကြောင်း ဆန်းဒေးပီးပဲလ် အွန်လိုင်းသတင်းဌာနက ဖော်ပြသည်။ လွန်ခဲ့သည့် ဆယ်စုနှစ် ကာလအတွင်း အီဗရာဟီမိုဗစ်ချ်အား အာဆင်နယ်က ခေါ်ယူရန် ကမ်းလှမ်းခဲ့သော်လည်း ကစားသမားကိုယ်တိုင်က ငြင်းပယ်ခဲ့သည့်အတွက် အာဆင်နယ်ကစားသမားအဖြစ်ပရိသတ်များ မမြင်တွေ့ခဲ့ရခြင်းဖြစ်သည်။

အသက်(၃၄)နှစ်ရှိ မိုဗစ်ချ်သည် အေဂျက်စ်၊ အေစီမီလန်၊ ဂျူဗင်တပ်၊ အင်တာမီလန်၊ ဘာစီလိုနာနှင့် ပီအက်စ်ဂျီတို့နှင့်အတူ ချန်ပီယံဆုဖလားများကို ရရှိခဲ့ဖူးပြီးဖြစ်သော်လည်း ပရီမီယာလိဂ်အတွေ့အကြုံမရှိသေးသဖြင့် ကစားသမားဘဝမှ အနားမယူမီ အတွေ့အကြုံသစ်ရရှိရန် အာဆင်နယ်တွင် လာရောက်ကစားလိုနေခြင်းဖြစ်သည်။ မိုဗစ်ချ်အား ပရီမီယာလိဂ်ကလပ် အသင်းအတော်များများက ခေါ်ယူရန် ချိတ်ဆက်နေသော်လည်း ကစားသမားကိုယ်တိုင်ကမူ အာဆင်နယ်တွင်သာ ကစားရန် စိတ်ဝင်စားနေသည်ဟု ဆွီဒင်သတင်းစာများက အကျယ်တဝင့် ဖော်ပြခဲ့ကြသည်။ **မေလှဲ့သင်း**

ရီးယဲလ်နည်းပြရာထူးအတွက် အဆင်သင့်မဖြစ်သေးသည့် ဇီဒန်း

ရီးယဲလ်နည်းပြသစ်အဖြစ်ခန့်အပ်ခံရရန် ရေပန်းစားနေသော ဇီဒန်းက ၎င်းမှာ ယခုနှစ်ဘောလုံးရာသီတွင် ရီးယဲလ်ပထမအသင်းကြီးကို ကိုင်တွယ်ရန် အဆင်သင့်မဖြစ်သေးကြောင်း ပြောကြားလိုက်သည်။ နိုဝင်ဘာ ၂၁ ရက်က ယှဉ်ပြိုင်ခဲ့သော ဂလက်စီကိုပွဲစဉ်တွင်ရီးယဲလ်မှာ အိမ်ကွင်း၌ပင် ဘာစီလိုနာအား လေးဂိုးပြတ်ဖြင့် ရှုံးနိမ့်ခဲ့ရာ လက်ရှိနည်းပြ ဘင်နီတက်ဇ်အား ထုတ်ပယ်ကာ ရီးယဲလ်လူငယ်အသင်းနည်းပြ ဇီဒန်းနှင့် အစားထိုးတော့မည်ဟူသောသတင်းများထွက်ပေါ်လာသောကြောင့် ဇီဒန်းက ယခုကဲ့သို့ တုံ့ပြန်လိုက်ခြင်းဖြစ်သည်။

ရီးယဲလ်သည် ယခုပွဲမတိုင်မီကစားခဲ့သော လာလီဂါပွဲစဉ်၌လည်း ဆီဗီလာအားအရေးနိမ့်ကာ အမှတ်ပေးဇယားထိပ်ဆုံးနေရာအား ဘာစီလိုနာအား လွှဲပြောင်းပေးခဲ့ရသည်။ ထို့ကြောင့် အယ်လ်ကလက်စီကိုပွဲစဉ်တွင် ထပ်မံရှုံးနိမ့်ခဲ့လျှင် ဘင်နီတက်ဇ်အား ထုတ်ပယ်သွားရန် စီစဉ်ထားပြီးဖြစ်သည်ဟု ယင်းပွဲစဉ်မယှဉ်ပြိုင်မီကပင် သတင်းများထွက်ပေါ်နေခဲ့ခြင်းဖြစ်သည်။

အဆိုပါကစားပွဲယှဉ်ပြိုင်အပြီးတွင် ရီးယဲလ်ပရိသတ်များက ဘင်နီတက်ဇ်၏ နေရာတွင် ဇီဒန်းဖြင့် အစားထိုးရန် အချိန်တန်ပြီဖြစ်ကြောင်း လက်ကိုင်ပဝါများဖြင့် ဝှေ့ယမ်းတောင်းဆိုခဲ့ကြသည်။ထို့ပြင် ဘာစီလိုနာနှင့် ဘရာဇီးကစားသမားဟောင်း ရီဗယ်လ်ဒိုကလည်း ဇီဒန်းမှာ ဂွါဒီယိုလာနှင့် အန်းနရစ်တို့ကဲ့သို့ ပထမအသင်းကြီးကို ကိုင်တွယ်ရန် လုံလောက်သည့် အတွေ့အကြုံရှိပြီဖြစ်သောကြောင့် ရီးယဲလ်အသင်းကို ကိုင်တွယ်သင့်ပြီဖြစ်ကြောင်း တိုက်တွန်းပြောကြားခဲ့သည်။

သို့သော် ဇီဒန်းကမူ "ကျွန်တော်မနှစ်ကနွေကတည်းက ရီးယဲလ်ပထမအသင်းကြီးကို ကိုင်တွယ်မယ်လို့ စဉ်းစားကြည့်ချိန်မှာ တစ်ခုခုလိုအပ်နေတယ်လို့ ခံစားခဲ့ရပါတယ်။ ဒါကြောင့်အခုအချိန်မှာလည်း ဒီတာဝန်ကို ယူဖို့အဆင်သင့်မဖြစ်သေးပါဘူး။ ပြီးတော့ ကျွန်တော်က ရီးယဲလ်လူငယ်အသင်းနည်းပြအဖြစ်ပဲ အခုထိရှိနေပါသေးတယ်"ဟု ဇီဒန်းက ပြန်လည်တုံ့ပြန်ခဲ့သည်။

ဇီဒန်းသည် မနှစ်က ဘောလုံးရာသီမပြီးဆုံးခင်မှာပင် အန်စလော့တီနေရာအား ဆက်ခံမည့်သူအဖြစ်ရေပန်းစားခဲ့သော်လည်း တကယ့်လက်တွေ့တွင် ရီးယဲလ်ဥက္ကဋ္ဌပီရက်ဇ်က ဘင်နီတက်ဇ်ကိုသာ အစားထိုး ခန့်အပ်ခဲ့ခြင်းဖြစ်သည်။

မေလှဲ့သင်း

အက်သလက်တီကိုမက်ဒရစ် လာလီဂါအမှတ်ပေးဇယား ဒုတိယနေရာတက်လှမ်း

အက်သလက်တီကို မက်ဒရစ်အသင်းနှင့် ရီးယဲလ်ဘတ်တစ်အသင်းတို့ နိုဝင်ဘာ ၂၂ ရက် ညပိုင်းက ယှဉ်ပြိုင်ကစားခဲ့သည့် လာလီဂါ ပွဲစဉ် (၁၂)တွင် အက်သလက်တီကိုမက်ဒရစ်အသင်းက ရီးယဲလ်ဘတ်တစ်အသင်းအား တစ်ဂိုး-ဂိုးမရှိဖြင့် အနိုင်ရရှိခဲ့ခြင်းကြောင့် လာလီဂါအမှတ်ပေးဇယား၏ ဒုတိယနေရာသို့ တက်လှမ်းနိုင်ခဲ့ပြီ ဖြစ်သည်။

အက်သလက်တီကို မက်ဒရစ်အသင်းသည် လာလီဂါအမှတ်ပေးဇယားတွင် ထိပ်ဆုံးမှ ဦးဆောင်နေသည့် ဘာစီလိုနာအသင်းနှင့် ရမှတ်လေးမှတ် ကွာဟနေခဲ့သော်လည်း ရီးယဲလ်မက်ဒရစ်အသင်းသည် အယ်လ်ကလက်စီကို ပွဲစဉ်တွင် ဘာစီလိုနာအသင်းအား လေးဂိုးပြတ် ရှုံးနိမ့်ခဲ့ခြင်းကြောင့် အက်သလက်တီကို မက်ဒရစ်အသင်းက ရီးယဲလ်မက်ဒရစ်အသင်းအား နှစ်မှတ်ဖြတ်ကာ လာလီဂါအမှတ်ပေးဇယား၏ ဒုတိယနေရာသို့ တက်လှမ်းနိုင်ခဲ့သည်။

ရီးယဲလ်ဘတ်တစ် အသင်းနှင့် အက်သလက်တီကိုမက်ဒရစ် အသင်းတို့ ယှဉ်ပြိုင်ကစားခဲ့သည့် လာလီဂါ ပွဲစဉ်တွင် အက်သလက်တီကိုမက်ဒရစ်အသင်းသည် ပွဲစဉ်တစ်လျှောက်လုံး အိမ်ရှင်ရီးယဲလ်ဘတ်တစ်အသင်းကို ထိန်းချုပ်ကစားနိုင်ခဲ့ပြီး ပွဲစပြီး ခုနစ်မိနစ်တွင် သွင်းယူခဲ့သည့် ကိုကီ၏ တစ်လုံးတည်းသော သွင်းဂိုးဖြင့် အနိုင်ရရှိခဲ့ခြင်းဖြစ်သည်။

ငွေကြယ်

ရိုနယ်လ်ဒိုနဲ့ မက်ဆီပြီးရင် ဟာဇက်က ကျွန်တော့်အကြိုက်ဆုံးကစားသမားပါ

ရီးယဲလ်အသင်းလူငယ်နည်းပြ ဇီဒန်းက မက်ဆီနှင့် စီရိုနယ်လ်ဒိုတို့ပြီးလျှင် ဟာဇက်သည် သူ၏တတိယအကြိုက်ဆုံးကစားသမားဖြစ်ကြောင်း ဂိုးဒေါ့ကွန်းသို့ ပြောကြားလိုက်သည်။ ဇီဒန်းက ဟာဇက်အား ရီးယဲလ်သို့ခေါ်ယူရန် စောင့်ကြည့်နေသည်ဆိုသည်မှာ မှန်ကန်ကြောင်းပြောကြားခဲ့ပြီး ဟာဇက်ကိုယ်တိုင်ကလည်း ရီးယဲလ်သို့ ပြောင်းရွှေ့ရန် အလေးအနက်စဉ်းစားနေသည်ဟု ကစားသမားနှင့် နီးစပ်သော အသိုင်းအဝိုင်းမှ ဝန်ခံခဲ့သည်။

အသက်(၂၄)နှစ်အရွယ်ရှိဟာဇက်မှာ ပြီးခဲ့သည့် ဘောလုံးရာသီတွင် ချယ်လ်ဆီးအတွက် အကောင်းဆုံးစွမ်းဆောင်ပေးခဲ့ကာ ပရီမီယာလိဂ် တစ်နှစ်တာအကောင်းဆုံးကစားသမားဆုဆွတ်ခူးနိုင်သည်အထိ ခြေစွမ်းထက်မြက်ခဲ့သော်လည်း ယခုနှစ်တွင် ပုံမှန်ခြေစွမ်းအောက် ရောက်ရှိနေကာ ချယ်လ်ဆီးရှုံးပွဲဆက်မှု၏ အဓိက တရားခံတစ်ဦးလည်း ဖြစ်လာရသည်။ ဇီဒန်းက ဟာဇက်အနေဖြင့် မကြာမီသူ၏အကောင်းဆုံးပုံစံကို ပြန်လည်ရရှိနိုင်မည်ဖြစ်ပြီး ဟာဇက်ဝင်ရောက်ကစားသည့် ကစားပွဲများကို ကြည့်ရှုရသည်ကိုနှစ်သက်ကြောင်းလည်းဆိုခဲ့သည်။

"ခရစ္စတီယာနို(ရိုနယ်လ်ဒို)နဲ့ မက်ဆီတို့ပြီးရင် ဟာဇက်က ကျွန်တော့်ရဲ့ အကြိုက်ဆုံးကစားသမားပါ။ ဒါ့ကြောင့် သူ့ကို ရီးယဲလ်အတွက် ကစားစေချင်သလားမေးရင် ဒီလိုကစားသမားကောင်းတွေ လာရောက်ပူးပေါင်းကစားတာကို ကျွန်တော်နှစ်သက်ပါတယ်။မကြာခင်အချိန်အတွင်းမှာ သူ့အနေနဲ့ အကောင်းဆုံးပုံစံပြန်ရလာမှာဆိုတာကိုလည်း ကျွန်တော်သံသယမရှိပါဘူး"ဟု ဇီဒန်းက ဂိုးဒေါ့ကွန်းသို့ပြောကြားသည်။

မေလှဲ့သင်း

❏

ရန်ကုန်-မန္တလေးအမြန်လမ်း၌ ယာဉ်တစ်စီးမီးလောင်

နေပြည်တော် နိုဝင်ဘာ ၂၃

ရန်ကုန်-မန္တလေးအမြန်လမ်း ပြင်စည်အမြန်လမ်းရဲစခန်းအပိုင် မိုင်တိုင် (၃၂၂/ ၅-၆)ကြားတွင် နိုဝင်ဘာ ၂၀ ရက် နံနက် ၈ နာရီ မိနစ် ၅၀ ခန့်က ယာဉ်တစ်စီး မီးလောင်၍ ပြင်စည်အမြန်လမ်းမီးသတ်တပ်ဖွဲ့နှင့် ပြင်စည်မီးသတ်တပ်ဖွဲ့တို့ ပူးပေါင်းငြိမ်းသတ်ခဲ့ရကြောင်း သိရသည်။

ဖြစ်စဉ်မှာ ရဲထက်အောင်(၂၃)နှစ် မောင်းနှင်သည့် ယာဉ်မှာ အင်ဂျင်အပူရှိန်မြင့်တက်၍ ရပ်လိုက်စဉ် ယာဉ်တစ်စီးလုံး မီးလောင်ခဲ့ခြင်းဖြစ်ကြောင်း၊ ယာဉ်ပေါ်ပါသူများ ထိခိုက်ဒဏ်ရာရရှိမှုမရှိကြောင်း အမြန်လမ်းရဲစခန်းမှ သိရသည်။

ဖြစ်စဉ်နှင့်ပတ်သက်၍ ပြင်စည်အမြန်လမ်းရဲစခန်းက အမှုဖွင့်စစ်ဆေးဆောင်ရွက်လျက်ရှိကြောင်း သိရသည်။

(ဒွေးမြင့်မောင်)

တရားမဝင်သစ် သယ်ဆောင်လာသူများအား အရေးယူ

နေပြည်တော် နိုဝင်ဘာ ၂၃

စစ်ကိုင်းတိုင်းဒေသကြီး ယင်းမာပင်ခရိုင်ရဲတပ်ဖွဲ့မှူးရုံးမှတပ်ဖွဲ့ဝင်များ၊ ကနီမြို့မရဲစခန်းမှတပ်ဖွဲ့ဝင်များနှင့် ချောင်းမသစ်တော ဘိနယ်မှဝန်ထမ်းများ ပါဝင်သောပူးပေါင်းအဖွဲ့သည် တရားမဝင်သစ်များသယ်ဆောင်လာကြောင်း သတင်းအရ နိုဝင်ဘာ ၂၀ ရက် ည ၇ နာရီခွဲခန့်က ကနီမြို့နယ် မုံရွာ-ယာကြီး-ကလေးဝကားလမ်း မိုင်တိုင်အမှတ်(၁၆)အနီးတွင် စောင့်ဆိုင်းနေစဉ် ယာကြီးဘက်မှ မုံရွာဘက်သို့ မန္တလေးတိုင်းဒေသကြီး ပြည်ကြီးတံခွန်မြို့နယ်နေ ဇော်နိုင်(၃၄)နှစ်မောင်းနှင်လာသည့် ၁၀/----- ODYSSEY အဖြူရောင်ယာဉ်နှင့် တစ်မြို့နယ်တည်းနေ ခိုင်ကို (၂၃)နှစ် မောင်းနှင်လာသော YGN-3G/---- TOYOTA Carina အနက်ရောင်ယာဉ်တို့အား ရပ်တန့်ရှာဖွေခဲ့သည်။

ထိုသို့ရှာဖွေရာ ODYSSEY ယာဉ်ပေါ်မှ တရားမဝင်တမလန်း သစ်ခွဲသား ၁၉ တုံး(သုည ဒသမ ၅၅၆၄ တန်) တန်ဖိုးငွေကျပ် ၁၆၆၉၂၀ နှင့် TOYOTA Carina ယာဉ်ပေါ်မှ တရားမဝင် တမလန်းသစ်ခွဲသား ၁၂ တုံး (သုည ဒသမ ၃၄၈၈ တန်) တန်ဖိုးငွေကျပ် ၁၀၄၄၀၀ တို့ကို တွေ့ရှိသိမ်းဆည်းရမိခဲ့သဖြင့် ကနီမြို့မရဲစခန်းက အမှုဖွင့်အရေးယူထားကြောင်း သိရသည်။

(ကြေးမုံ)

ငါးပူတင်းစာသုံးရာမှအစာအဆိပ်သင့်၍ နှစ်ဦးသေဆုံး

ထားဝယ် နိုဝင်ဘာ ၂၃

တနင်္သာရီတိုင်းဒေသကြီး ထားဝယ်ခရိုင် ရေဖြူမြို့ (ဃ)ရပ်ကွက်တွင် နိုဝင်ဘာ ၂၂ ရက် ညနေ၌ ငါးပူတင်းငါးကလီစာများလာရောက် ရောင်းချလျက်ရှိရာ နေအိမ်နှစ်အိမ်မှ ဝယ်ယူစားသုံးမိသဖြင့်နှစ်ဦးသေဆုံးပြီး နှစ်ဦးမှာ ထားဝယ်မြို့ ပြည်သူ့ဆေးရုံကြီးတွင် ဆေးကုသမှုခံယူလျက်ရှိသည်။

ဖြစ်စဉ်မှာ ရေဖြူမြို့နယ်(ဃ)ရပ်ကွက်တွင် ငါးပူတင်းငါး(ထားဝယ်အခေါ် ပုဇင်းငါး) ကလီစာများလာရောက်ရောင်းချသဖြင့်မိသားစုနှစ်စုမှဝယ်ယူ၍ ငါးပူတင်းငါးအသည်းဟင်း ဖြင့်ထမင်းစားခဲ့ပြီးနောက် နိုဝင်ဘာ ၂၂ ရက် ည ၉ နာရီတွင် ဦးထိန်ဝင်း အသက်(၅၄)နှစ်မှာ မူးဝေလာပြီး ရေဖြူဆေးရုံသို့ ပို့ပြီးဆေးကုသမှုခံယူစဉ် ည ၉ နာရီခွဲတွင် သေဆုံးသွားခဲ့သည်။

ထိုနောက်ဦးထိန်ဝင်း၏ဇနီး ဒေါ်ခင်မျိုးနွယ်(၅၀)နှစ်၊မသက်သက်ချို(၄၃)နှစ်နှင့် ခင်ပွန်း ဦးတင်ထွန်း(၄၈)နှစ်တို့ထပ်မံ မူးဝေလာသဖြင့် ရေဖြူဆေးရုံမှတစ်ဆင့် ထားဝယ်ပြည်သူ့ဆေးရုံတွင် ဆေးကုသမှုခံယူနေစဉ် ည ၁၁ နာရီခွဲတွင် မသက်သက်ချို ထပ်မံသေဆုံးသွားသည်။ ဒေါ်ခင်မျိုးနွယ်နှင့် ဦးတင်ထွန်းတို့မှာ ထားဝယ်ပြည်သူ့ဆေးရုံကြီး၌ ဆေးကုသမှုခံယူလျက်ရှိကြောင်း သတင်းရရှိသည်။

(ခရိုင်ပြန်/ဆက်)

❒

ဘားအံမြို့နယ်တွင် စိတ်ကြွရူးသွပ်ဆေးပြားနှင့် လက်နက်ခဲယမ်းများ သိမ်းဆည်းရမိ

နေပြည်တော် နေပြည်တော် ၂၃

ဘားအံမြို့နယ် ရဲတပ်ဖွဲ့မှူးရုံးမှတပ်ဖွဲ့ဝင်များပါဝင်သော ပူးပေါင်းအဖွဲ့သည် နိုဝင်ဘာ ၂၀ ရက်က ဘားအံမြို့နယ်၊ တော်ပုံကျေးရွာအုပ်စု ကော့မရမ်းကျေးရွာ တောင်ခြေတွင်တွေ့ရှိသူ စောမောင်မဲနှင့် နေလင်းထက်တို့နှစ်ဦးအား ရှာဖွေရာ စောမောင်မဲ ဝတ်ဆင်ထားသည့် ဂျင်းဘောင်းဘီအိတ်ကပ်အတွင်းမှ စိတ်ကြွရူးသွပ်ဆေးပြား ၆၀၊ လက်ကိုင်ဖုန်းတစ်လုံးနှင့် ငွေကျပ် သုည ဒသမ ၉ သိန်းတို့ကိုသိမ်းဆည်းရမိခဲ့သည်။

ကွင်းဆက်ဖော်ထုတ်ချက်အရ ဘားအံမြို့နယ် တော်ပုံကျေးရွာအုပ်စု ကော့မရမ်းကျေးရွာတောင်ခြေရှိ မူးယစ်ဆေးဝါးများရောင်းချပေးသူ ထိကျယ်နှင့် ဇာနည်တို့နေထိုင်သည့် တဲအိမ်ကို သွားရောက်ရှာဖွေရာ ၎င်းတို့အားမတွေ့ရှိဘဲ တဲအတွင်းမှ ယမ်းထောင်းတူမီးလုပ်သေနတ်သုံးလက်၊ မီးကူးယမ်းပြားအလုံး ၆၀ ပါ တစ်ရွက်၊ ခဲဘောစေ့ ၁၆ လုံး၊ လက်လုပ်မိုင်း ခုနစ်လုံး၊ စစ်သုံးမှန်ပြောင်းတစ်ခု၊ ဆေးရှူရာတွင်အသုံးပြုသော ဝါးပြောင်းငယ်တစ်ခုနှင့် ဆက်စပ်ပစ္စည်းများကို ထပ်မံသိမ်းဆည်းရမိသဖြင့် စောမောင်မဲ(ခ)စောစိန်အောင်(၂၅)နှစ်၊ နေလင်းထက်(ခ)ခေါင်းကြီး (၂၃)နှစ်၊ ထိကျယ် (၄၅)နှစ်(ဖမ်းမမိသေး)နှင့် ဇာနည် (၃၄) နှစ် (ဖမ်းမမိသေး)တို့ လေးဦးအပေါ် မူးယစ်ဆေးဝါးနှင့် စိတ်ကိုပြောင်းလဲစေသောဆေးဝါးများဆိုင်ရာဥပဒေအရ အရေးယူထားကြောင်း သိရသည်။

(ကြေးမုံ)

နှစ်လုံးထီလောင်းကစားပြုလုပ်သူအား အရေးယူ

နေပြည်တော် နိုဝင်ဘာ ၂၃

ပဲခူးတိုင်းဒေသကြီး ပဲခူးမြို့ ကလျာနီရပ်ကွက် ရွှေဂူလေးဘုရားဝင်းအတွင်းရှိ ချစ်မိတ်ဆွေ စားသောက်ဆိုင်တွင် နှစ်လုံးထီ လောင်းကစားပြုလုပ်နေကြောင်း သတင်းအရ ပဲခူးမြို့ အမှတ်(၂)နယ်မြေရဲစခန်းမှတပ်ဖွဲ့ဝင်များက နိုဝင်ဘာ ၂၀ ရက် နံနက် ၁၁ နာရီ မိနစ်၂၀ တွင် ဝင်ရောက်ရှာဖွေခဲ့သည်။

ထိုသို့ရှာဖွေရာ ဆိုင်ပိုင်ရှင်ဖြစ်သူ ပဲခူးမြို့ ဥဿာမြို့သစ်(၁)ရပ်ကွက်နေ ဒေါ်ချိုချိုစန်း(ခ)ကုလားမ(၅၈)နှစ်အား နှစ်လုံးထီလောင်းကစားပြုလုပ်ရာတွင် အသုံးပြုသည့်ဆက်စပ်ပစ္စည်းများ၊ လောင်းကြေးငွေကျပ် ၁၄၉၄၀ တို့နှင့်အတူ တွေ့ရှိဖမ်းဆီးရမိခဲ့သဖြင့် အမှတ်(၂)နယ်မြေရဲစခန်းက အမှုဖွင့်အရေးယူထားကြောင်း သိရသည်။

(ကြေးမုံ)

စေ့စပ်ကြောင်းလမ်းပြီးစီးခြင်း

ပဲခူးတိုင်းဒေသကြီး၊ ပဲခူးမြို့၊ ပန်းလှိုင်ရပ်နေ (ဦးသက်လွင်)-ဒေါ်မြသိန်းတို့၏ သားထွေး

ဒေါက်တာအောင်ဖြိုးခိုင်

B.V.Sc

Section Manager Myanmar C.PLivestock Co.Ltd

နှင့်

နေပြည်တော်၊ ဇမ္ဗူသီရိမြို့နယ်နေ ဦးဝင်းနောင်(ဒုတိယအမြဲတမ်းအတွင်းဝန်၊ ရထားပို့ဆောင်ရေးဝန်ကြီးဌာန)-ဒေါ်နွဲ့နွဲ့ဝင်း (ရတနာရွှေဆိုင်)တို့၏ သမီးကြီး

ဒေါက်တာနွဲ့လေးနောင်

B.V.Sc

M.B.A (1st Semester) (Vitoria University, Switzerland)

တို့သည် ၂၂-၁၁-၂၀၁၅ ရက်တွင် နှစ်ဖက်သောမိဘဆွေမျိုးများနှင့် ဂုဏ်သရေရှိလူကြီးမင်းများရှေ့မှောက်၌ စေ့စပ်ကြောင်းလမ်း ပြီးစီးပါကြောင်း။

နှစ်ဖက်သောမိဘများနှင့် ဒေါက်တာအောင်ဖြိုးခိုင်-ဒေါက်တာနွဲ့လေးနောင်

ဘဏ်ပိတ်ရက်ကြော်ငြာ

လွှဲပြောင်းနိုင်သော စာချုပ်စာတမ်းများ အက်ဥပဒေအရ ၂၀၁၅ ခုနှစ်၊ နိုဝင်ဘာလ (၂၆)ရက် (ကြာသပတေးနေ့) "တန်ဆောင်မုန်းလပြည့်နေ့"သည် အများပြည်သူ အလုပ်ပိတ်ရက်ဖြစ်ပါသဖြင့် ၎င်းနေ့တွင် ဘဏ်အားလုံး ပိတ်ထားလိမ့်မည်ဖြစ်ပါကြောင်း။

မြန်မာနိုင်ငံတော်ဗဟိုဘဏ်

ရွှေထူးလွှင် ကျိုက်ထီးရိုး၊ချောင်းသာ၊စားတည်းငြိမ်း - ၂၅၀၀၀ိ/-

အမှတ်(၄၄၄/၁)၊မြေညီထပ်၊ရွှေဘုံသာလမ်း၊ Ph:09450044494,09450044496,377921

Probox - Fielder

- ကွန်ပရက်ဆာ လဲပေးသည်။
- ၆ လ အာမခံသည်။
- ဈေးနှုန်းသက်သာရမည်။

ဖုန်း ၀၉-၅၀၇၀၃၂၈

အိတ်ဖွင့်တင်ဒါ(Open Tender)ခေါ်ယူခြင်း

ရေဝတီတိုင်းဒေသကြီး၊ လမ်းအထူးအဖွဲ့(၂၁)၊ ညောင်တုန်းမြို့မှ ၂၀၁၅-၂၀၁၆ ဘဏ္ဍာရေးနှစ် ပြည်ထောင်စု/တိုင်းဒေသကြီးရန်ပုံငွေဖြင့် ဆောင်ရွက်မည့် ငွေလုံး၊ ငွေရင်း ပြင်ဆင်ထိန်းသိမ်းခြင်းလုပ်ငန်းများအတွက် လုပ်ငန်းသုံးပစ္စည်းများအား(မြန်မာကျပ်ငွေဖြင့်) ဝယ်ယူလိုပါသဖြင့် ပစ္စည်းပေးသွင်းလိုသူများ တင်ဒါပေးသွင်းနိုင်ပါကြောင်း ကြေညာအပ်ပါသည်။

အိတ်ဖွင့်တင်ဒါအမှတ် အမှတ်(၃) (၂၀၁၅-၂၀၁၆ ဘဏ္ဍာရေးနှစ်)

၁။ တင်ဒါလျှောက်လွှာစတင်ရောင်းချမည့်ရက်	-	၂၅-၁၁-၂၀၁၅ (နံနက် -၉း၃၀ နာရီ)
၂။ တင်ဒါပိတ်မည့် ရက်/အချိန်	-	၂-၁၂-၂၀၁၅ (နေ့လယ် ၁၂း၀၀ နာရီ)
၃။ တင်ဒါဖွင့်မည့် ရက်/အချိန်	-	၂-၁၂-၂၀၁၅ (နေ့လယ် -၂း၀၀ နာရီ)
၄။ တင်ဒါတင်သွင်း/စိစစ်ရွေးချယ်မည့်နေရာ	-	ဒုတိယညွှန်ကြားရေးမှူး(မြို့ပြ)ရုံး လမ်းအထူးအဖွဲ့(၂၁)၊ ညောင်တုန်းမြို့။ ဖုန်း-၀၄၆-၂၀၂၀၃

၅။ အသေးစိတ်အချက်အလက်များအား ရုံးချိန်အတွင်း စုံစမ်းမေးမြန်းနိုင်ပါသည်။

တင်ဒါစိစစ်ရွေးချယ်ရေးကော်မတီ

သွေးသည် အသက်

အတွဲ(၅)၊အမှတ်(၃၀)

၂၄-၁၁-၂၀၁၅ အင်္ဂါနေ့ ထွက်ပြီ

- လူ ၁၀၀ ကျော် မြေအောက်ပိနေဆဲဖြစ်တဲ့ အဆိုးရွားဆုံး မြေပြိုမှု
- အသံစုံညံတဲ့ ကထိန်အလှူခံ သရုပ်မပျက်စေချင်ပါ
- အင်န်အယ်လ်ဒီ ကိုယ်စားလှယ်အရေးအတွက် လျော့သွားမယ့်အရေး စိတ်မအေးနိုင်
- ဖာပွန်မြို့နယ်က အနှိပ်စက်ခံရတဲ့ကလေးငယ် စိတ်ပိုင်းဆိုင်ရာထိခိုက်မှုရှိနေ
- ပခုက္ကူ သုံးမိုင်ကုန်းက အမျိုးသမီး သုဘရာဇာ

Royal Gandamar Travels & Tours

3*Hotel, Scania Express, Meals, Guide စရိုတ်ငြိမ်း

1.ပုဂံ-စွယ်တော်(၄)ဆူ-ညောင်ဦး-ပုပ္ပါး-ပခုက္ကူ ခရီးစဉ်(၄ရက်)	Nov 25	150,000
2.တောင်ကြီး-အင်းလေး-ကလော-ပင်းတယ ခရီးစဉ်(၅ရက်)	Nov 25	190,000
3.သူဌေးကျွန်း-ကြက်မောက်ကျွန်း (၃ရက်) (Flight)	Nov 25	490,000
4.ကျောက်စိမ်းဘုရား-ရှင်ပင်ရွှေဂူကြီး-ဒီးဒုတ်ရေတံခွန်	(အပတ်စဉ် စနေ), Nov 25	65,000
5.ကျိုက်ထီးရိုး - ကျိုက်မေါလော-ရွှေမော်ဓော	(အပတ်စဉ် စနေ), Nov 25	35,000
6.ကရင်ပြည်နယ်-ဘားအံဂူများနှင့်ရေပူစမ်း	(အပတ်စဉ် စနေ), Nov 25	35,000
7.မော်လမြိုင်-ကျိုက်ခမီ-စက်စဲတမ်းခြေ	(အပတ်စဉ် စနေ), Nov 25	35,000

အမှတ်(၁၈၅/၁၈၇) မဟာဗန္ဓုလလမ်း၊ နှင့် ၃၂ လမ်းထောင့် Yurimieko ရှေ့ ကျောက်တံတားမြို့နယ်၊ရန်ကုန်။ Ph-01-397484, 09-333 53275,09-3659 2255,09-25089 2626

အခန်း ၁၃ ၂ ဒုတိယထပ်၊ Diamond Plaza ချမ်းအေးသာစံမြို့နယ်၊မန္တလေးမြို့။ ၀၉-၃၆၅၃၉ ၂၈၈

လေးမျက်နှာမြို့နယ် လူထုဗဟိုပြုစီမံကိန်း ဒုတိယနှစ် စက်ဝန်းလက်တွေ့ဆောင်ရွက်နိုင်မှု ကွင်းဆင်းစစ်ဆေး

လေးမျက်နှာ နိုဝင်ဘာ ၂၃

မွေးမြူရေး၊ ရေလုပ်ငန်းနှင့် ကျေးလက်ဒေသဖွံ့ဖြိုးရေးဝန်ကြီးဌာန ကျေးလက်ဒေသဖွံ့ဖြိုးတိုးတက်ရေးဦးစီးဌာနနှင့် ကမ္ဘာ့ဘဏ်တို့ ပူးပေါင်းအကောင်အထည်ဖော်ဆောင်ရွက်လျက်ရှိသော လူထုဗဟိုပြုစီမံကိန်းအား ဟင်္သာတခရိုင် လေးမျက်နှာမြို့နယ်တွင် လူထုဗဟိုပြုစီမံကိန်း ဒုတိယနှစ်စက်ဝန်း ဆောင်ရွက်နိုင်မှု မွမ်းမံသင်တန်းဖွင့်လှစ်၍ ဆောင်ရွက်လျက်ရှိရာ လက်တွေ့ဆောင်ရွက်မှုအခြေအနေအား နိုဝင်ဘာ ၂၁ ရက် နံနက်ပိုင်းက တာဝန်ရှိသူများက ကွင်းဆင်းစစ်ဆေးခဲ့ကြောင်း သိရသည်။

အဆိုပါကွင်းဆင်းဆောင်ရွက်ရာသို့ ဟင်္သာတခရိုင် ကျေးလက်ဒေသဖွံ့ဖြိုးတိုးတက်ရေးဦးစီးဌာန ခရိုင်ဦးစီးမှူး ဦးအောင်သက်ရှည် ဦးဆောင်၍ မြို့နယ်ဦးစီးမှူးနှင့် ဝန်ထမ်းများ Mercy Corps မှ နည်းပညာအကြံပေးအဖွဲ့၏ CCD Express Ms.Nina Rose Shatifan တို့က ပူးပေါင်းပါဝင်၍ လေးမျက်နှာမြို့နယ်အတွင်းရှိ ပိန်းအင်းအုပ်စု ဘောတလင်းကျေးရွာတွင် ဆောင်ရွက်ခဲ့ကြကြောင်း သိရသည်။

လူထုဗဟိုပြုစီမံကိန်း ပထမနှစ်စက်ဝန်း စတင်ဆောင်ရွက်ကြမည့် သာပေါင်း၊ ကြံခင်း၊ ငပုတောမြို့နယ်များမှ မြို့နယ်ဦးစီးမှူးနှင့် ဝန်ထမ်းများ၊ မြို့နယ်စီမံကိန်းရေးဆွဲရေးနှင့် အကောင်အထည်ဖော်ရေးကော်မတီဝင်များ ကျေးရွာပြည်သူများ တက်ရောက်ခဲ့ကြကြောင်းသိရသည်။

ခရိုင်(ပြန်/ဆက်)

ကျေးလက်ဒေသဖွံ့ဖြိုးတိုးတက်ရေးဦးစီးဌာနမှ ကျေးရွာများသို့ ဆိုလာပြားများပေးအပ်

နတ်တလင်း နိုဝင်ဘာ ၂၃

ပဲခူးတိုင်းဒေသကြီး သာယာဝတီခရိုင် နတ်တလင်းမြို့နယ် ကျေးလက်ဒေသဖွံ့ဖြိုးတိုးတက်ရေးဦးစီးဌာန ဦးစီးမှူး ဦးဝင်းနိုင်ထွန်းနှင့် ဝန်ထမ်းများသည် နိုဝင်ဘာ ၂၀ ရက် နံနက်ပိုင်းတွင်ရေကြည်အုပ်စုနှင့် တောင်ယာတောအုပ်စုများသို့သွားရောက်ပြီး ကျေးရွာမီးလင်းရေးအတွက် ဆိုလာပြားနှင့် ဆက်စပ်ပစ္စည်းအစုံကို ဒေသနေပြည်သူများသို့ ပေးအပ်ခဲ့ကြောင်း သိရသည်။

ကျေးလက်ဦးစီးမှူးက "ရေကြည်ကျေးရွာအုပ်စုတွင် ချောက်ခမ်းရွာ၊ ရေကြည်ရွာတွေမှာ လျှပ်စစ်မီးလင်းပြီး အုပ်စုတွင်းဖြစ်ပေမယ့် ရေဆည်ရွာက လျှပ်စစ်မီးသွယ်ယူဖို့ ငွေကြေးအခက်အခဲရှိတယ်။ ဒါကြောင့်အိမ်ခြေ ၇၂ အိမ်ကို ဆိုလာပြားအစုံ ၇၂ စုံ အိမ်တိုင်းအိမ်တိုင်း မီးလင်းရအောင် တပ်ဆင်ပေးတာပါ။ ဒေသခံများနဲ့ ဝန်ထမ်းများက တစ်အိမ်တက်ဆင်း အပြီးတပ်ဆင်ပေးသွားတာဖြစ်ပါတယ်။ တောင်ယာတောကျေးရွာအုပ်စု ကြို့ပင်အင်းရွာမှာ အိမ်ခြေ ၁၆၇ အိမ်ကို ဆိုလာပြားအစုံ ၁၆၇ စုံကိုလည်း ပေးသွားပြီးဖြစ်ပါတယ်" ဟု ပြောသည်။

(၀၇၁)

အ.ထ.က နှင့် အ.လ.က(ခွဲ) ကျောင်းများသို့ ကွန်ပျူတာနှင့် ဆက်စပ်ပစ္စည်းများ သုတ၊ ရသ စာအုပ်များ ပေးအပ်လှူဒါန်း

ကျောက်တလုံးကြီး နိုဝင်ဘာ ၂၃

ရှမ်းပြည်နယ်(တောင်ပိုင်း) တောင်ကြီးခရိုင် ကျောက်တလုံးကြီးမြို့နယ်ခွဲတွင် အ. ထ. က နှင့် အ. လ. က (ခွဲ) ကျောင်းများသို့ ကွန်ပျူတာနှင့် ဆက်စပ်ပစ္စည်းများ၊ ဗလာစာအုပ်နှင့် သုတ၊ ရသစာအုပ်များ ပေးအပ်လှူဒါန်းပွဲအခမ်းအနားကို နိုဝင်ဘာ ၂၀ ရက် နံနက် ၁၀ နာရီက ကျောက်တလုံးကြီးမြို့ အထွေထွေအုပ်ချုပ်ရေးဦးစီးဌာန အစည်းအဝေးခန်းမ၌ပြုလုပ်ရာ မြို့နယ်ခွဲအုပ်ချုပ်ရေးမှူး ဦးရာမင်းက အမှာစကား ပြောကြားခဲ့သည်။

ဆက်လက်၍ အ. ထ. က သုံးကျောင်းအတွက် ကွန်ပျူတာသုံးစုံကို မြို့နယ်ခွဲအုပ်ချုပ်ရေးမှူးကလည်းကောင်း၊ အ. လ. က(ခွဲ)ကျောင်း ငါးကျောင်းအတွက် ဗလာစာအုပ် ၁၀၀ ဒါဇင်ကို ပြည်သူ့ဆောက်လုပ်ရေးလုပ်ငန်း မြို့နယ်ဦးစီးမှူးကလည်းကောင်း၊ အ. ထ. က သုံးကျောင်းနှင့် အ. ထ. ကခွဲနှစ်ကျောင်းအတွက် သုတရသစာအုပ် ၅၀ အုပ်ကို မွေးမြူရေးနှင့်ကုသရေးဦးစီးဌာန မြို့နယ်ဦးစီးမှူးကလည်းကောင်း အသီးသီးပေးအပ်ရာ အ. ထ. က (ကျောက်တလုံး)မှ ကျောင်းအုပ်ဆရာကြီးက လက်ခံရယူပြီး ကျေးဇူးတင်စကား ပြန်လည်ပြောကြားခဲ့သည်။

အဆိုပါကွန်ပျူတာနှင့် ဆက်စပ်ပစ္စည်းများ၊ ဗလာစာအုပ်၊ သုတ၊ ရသစာအုပ်များကို တပ်မတော်ကာကွယ်ရေးဦးစီးချုပ် ဗိုလ်ချုပ်မှူးကြီးမင်းအောင်လှိုင်က လှူဒါန်းခဲ့ခြင်းဖြစ်ကြောင်း သိရသည်။

ခွန်အာကာ(ကျောက်တလုံးကြီး)

ကျွန်းလှ–ကောလင်းလမ်းပေါ်ရှိ ချောင်းကူးတံတား ၂၀၁၆ ခုနှစ် မတ်လကုန် အပြီးတည်ဆောက်မည်

ကျွန်းလှ နိုဝင်ဘာ ၂၃

ကျွန်းလှ-ကောလင်းမြို့နယ်ချင်းဆက်လမ်းပေါ်ရှိ အရှည်ပေ ၃၅၀ ရှိ ချောင်းကူးတံတားအား စတင်တည်ဆောက်နေပြီဖြစ်ရာ ယင်းတံတားကို ၂၀၁၆ ခုနှစ် မတ်လကုန်တွင် အပြီးတည်ဆောက်မည်ဖြစ်ကြောင်း သိရသည်။

ယင်းတံတားကို ၂၀၁၅-၂၀၁၆ ဘဏ္ဍာနှစ် နိုင်ငံတော်မှခွင့်ပြုရန်ပုံငွေကျပ် သန်း ၈၃၀ ဖြင့် ကျွန်းလှမြို့နယ် လမ်းဦးစီးဌာနမှ တာဝန်ယူတည်ဆောက်ခြင်းဖြစ်သည်။ ယင်းတံတားကို ခန်းဖွင့် ၇၀ ပေ ငါးခန်းဖြင့် တည်ဆောက်မည်ဖြစ်သည်။ ရေတွင်းငွေဘိုးပိုင်တိုင်အုတ်မြစ် သံကူကွန်ကရစ်တံတားအမျိုးအစားဖြစ်ပြီး ယာဉ်သွားလမ်းအကျယ် ၂၄ ပေရှိကြောင်း သိရသည်။

ယင်းတံတားပြီးစီးသွားပါက ကုန်တင်ယာဉ်ကြီးများနှင့် ခရီးသည်တင်ယာဉ်များပါ ရာသီမရွေး သွားလာနိုင်မည်ဖြစ်ပြီး တံတားခံနိုင်ဝန်တန်ချိန် ၆၀ ဖြစ်ကြောင်း မြို့နယ်တာဝန်ခံ အင်ဂျင်နီယာ ဒေါ်အေးအေးမာ၏ပြောကြားချက်အရ သိရသည်။

မြို့နယ်(ပြန်/ဆက်)

"နှလုံးသားထဲက သာသနာ၊ ကမ္ဘာရှည်ကြာ တည်တံ့ပါစေသောဝ်"

"ရွှေအိုးစုနစ်လုံး" ဗုဒ္ဓဂယာဘုရားဖူးအဖွဲ့သည် ဤဆောင်ပုဒ်နှင့်အညီ ဗုဒ္ဓဂယာဘုရားဖူးသို့ လိုက်ပါကြသည့် ဘုရားဖူး ဓမ္မမိတ်ဆွေများနှင့် အလှူ့ဒါယကာ၊ အလှူ့ဒါယိကာမအပေါင်းတို့၏ ကောင်းမှုကုသိုလ်စေတနာတို့ကြောင့် မိုးကုတ်မြို့နယ်၊ (၁၃)မိုင်ကုန်း၊ ပိန်းပြစ်၊ ကွေ့မော်ရပ်ရှိ ပြိုပျက်နေသော ရှေးဟောင်းဘုရားသုံးဆူမှ တစ်ဆူဖြစ်သော **"အနန္တရ ဓမ္မစေတီတော်"** (ဉာဏ်တော် ၂၄ တောင်) ကို ပြန်လည်ပြုပြင်တည်ထားပြီးဖြစ်ပါ၍ စိန်ဖူးတော်၊ ငှက်မြတ်နားတော်နှင့် ရွှေထီးတော်တင်လှူပူဇော်ခြင်း ဗုဒ္ဓါဘိသေကမင်္ဂလာကို ၁၃၇၇ ခုနှစ်၊ တန်ဆောင်မုန်းလပြည့်နေ့ (၂၆.၁၁.၂၀၁၅)တွင် ကျင်းပပြုလုပ်မည်ဖြစ်ပါသည်။ ဤမင်္ဂလာနေ့ရက်တွင် အလှူရှင် ဓမ္မမိတ်ဆွေအပေါင်းတို့မှ မိမိတို့နှင့်အတူတကွ ရေစက်သွန်းချ အမျှပေးဝေခြင်းကို သာဓုအနုမောဒနာ ခေါ်ဆိုနိုင်ကြပါစေသောဝ်။

ကုန်သွယ်ရေးဝန်ထမ်းဟောင်းများဦးဆောင်သော
ရွှေအိုးစုနှစ်လုံး ဗုဒ္ဓဂယာဘုရားဖူးအဖွဲ့
သံသရာခရီးလမ်းမှာ အနဂါမိကရွှေအိုးများ မြှုပ်နှံကြရန် ဗုဒ္ဓဂယာဘုရားဖူးသွားကြပါစို့ ..
ဒီဇင်ဘာလ (ပြည့်) | ဖေဖော်ဝါရီလ (စာရင်းပေးရန်)
ဇန်နဝါရီလ (စာရင်းပေးရန်) | မတ်လ (စာရင်းပေးရန်)
(၂) လ ကြိုတင် စာရင်းပေးပါရန်။
၁၄ ည ၁၅ ရက် ခရီး ▸▸ (၁၁) သိန်း
● လှူဒါန်းရေကန်သတ်ထားပါသည်။ ●
ရန်ကုန်ရုံး● အမှတ် (၇၉/ဘီ)၊ ပထမထပ်၊ ဗျိုင်းရေအိုးစင်လမ်း၊ တာမွေမြို့နယ်၊ ရန်ကုန်မြို့။
● အခန်း(၉)၊တိုက်အမှတ်(၃၅၂/၃၆၆)၊ဒု–ထပ်၊မဟာဗန္ဓုလပန်းခြံလမ်း(အထက်)။
Tel : 01-558919, 09-250001924, 09-448006083, 09-254374285, 09-73165595

ရန်ကုန်တိုင်းဒေသကြီး၊ လှိုင်မြို့နယ်၊ (၁၆) ရပ်ကွက်၊ ဟလာဗြိုင် (၂)လမ်း၊ အမှတ်–၂၉
အိမ်မြေဥပစာ၏ပိုင်ရှင် ဒေါ်ညွန့်ညွန့်ကျော်၏ကြေညာချက်

(၁၇–၁၁–၂၀၁၅) ကြေးမုံသတင်းစာပါ ဦးစိုးမိုးအောင် ၁၂/ကမရ (နိုင်) ၀၄၃၄၃၂ ၏ ကြေညာခြင်းသည် လုံးဝမှန်ကန်မှုမရှိပါ။

တစ်ဦးတည်းသော အမည်ပေါက်ပိုင်ရှင် ဒေါ်ညွန့်ညွန့်ကျော် ၁၂/လမန (နိုင်) ၀၀၉၂၄၃ သည် ဖော်ပြပါ အိမ်မြေဥပစာအားမိဘများလက်ထက်မှစ၍ စဉ်ဆက်မပြတ်နေထိုင်ပိုင်ဆိုင်လာသူဖြစ်၍ ၎င်းက တရားဥပဒေနှင့်အညီ တိုက်သစ်ဆောက်လုပ်ခြင်း၊ လွှဲပြောင်းရောင်းချ၊ ပေးကမ်းခြင်းအစရှိသည်တို့ကို စီမံခန့်ခွဲပိုင်ခွင့်အပြည့်အဝရှိသူဖြစ်ပါသည်။

ဦးစိုးမိုးအောင်သည် မြန်မာနိုင်ငံ၌နေထိုင်မှုမရှိစဉ် ယခုကဲ့သို့သော ကြေညာခြင်းမှာ သဘောရိုးမရှိ၍ (No Bona fide) ဖြစ်ပါကြောင်း တုံ့ပြန်ကြေညာအပ်ပါသည်။

ဒေါ်ညွန့်ညွန့်ကျော်၏ လွှဲအပ်ညွှန်ကြားချက်အရ –

ဦးမျိုးမော် B.Sc *(Maths)*, H.G.P,DL. | တိုက်(၆/၁/၃)၊ ဆရာများရိပ်သာ၊
အထက်တန်းရှေ့နေ (စဉ်–၅၈၇၉/၀၂) | လှိုင်တက္ကသိုလ်နယ်မြေ၊ လှိုင်မြို့နယ်။
E-mail : myomaw 2007@gmail.com | ရန်ကုန်မြို့။ Ph: 09 5156683

အများသိစေရန်ကြေညာချက်

၁။ မရမ်းကုန်းမြို့နယ်၊ (၅)ရပ်ကွက်၊ ပြည်လမ်းနှင့် အောင်သုခလမ်းထောင့်၊ မြေတိုင်းရပ်ကွက်အမှတ်(၄၃–သမိုင်း)၊ မြေကွက်အမှတ်(၂/က)၊ အမှတ်(၂၃၄)တွင် (၈)ထပ်တိုက်+Open Shed ဆောက်လုပ်ရန် ဤဌာန၏(၅–၆–၂၀၁၅)ရက်စွဲပါ စာအမှတ်၊ ၉၈၀/၉၈၁/စည်ပင်–ယာ(အုံ)ဖြင့် မြေရှင်ဒေါ်စန်းရီ(ခ)ချိုင်ဟွီးလင်း၊ ဦးရဲထွန်းဦး(ခ)ဦးထင်ကျော်၊ လိုင်စင်ရကန်ထရိုက်တာ ဦးရန်ဝင်း (LC-211)၊ လိုင်စင်ရ အင်ဂျင်နီယာ ဦးကျော်ဝင်း (LS-563)တို့ဖြင့် ဆောက်လုပ်ခွင့်ပြုထားခဲ့ပါသည်။

၂။ ယခုအခါအဆိုပါအဆောက်အဦအား လိုင်စင်ရကန်ထရိုက်တာ ဦးရန်ဝင်း(LC-211)အစား လိုင်စင်ရကန်ထရိုက်တာ ဦးအောင်ခန့်ကျော် (LC-741)ဖြင့် ပြောင်းလဲဆောက်လုပ်လိုကြောင်း မြေရှင်နှင့်လိုင်စင်ရကန်ထရိုက်တာတို့မှ လျှောက်ထားလာပါသဖြင့် ကန့်ကွက်ရန်ရှိပါက ဤကြေညာချက်ပါရှိသည့်နေ့မှစ၍ ရက်ပေါင်း(၁၅)ရက်အတွင်း ခိုင်လုံသော အထောက်အထားများဖြင့် လျှောက်ထားကန့်ကွက်နိုင်ပါကြောင်း အသိပေးကြေညာအပ်ပါသည်။

ဌာနမှူး၊ အင်ဂျင်နီယာဌာန(အဆောက်အအုံ)

ကန့်ကွက်နိုင်ကြောင်းကြော်ငြာ

အင်းစိန်မြို့နယ်၊မြေတိုင်းရပ်ကွက်အမှတ်–၃၉၇၊ မြေကွက်အမှတ်(၆၈)၏တစ်စိတ်တဒေသ၊ဧရိယာ(၄·၃၄၃)ဧက၏တစ်စိတ်တဒေသ(၀·၄၁၃)ဧက၊မြေကွက်တည်နေရာအမှတ်(၉/ဂ)မှတ်စင်လမ်း၊ဝါခင်း၊ဈေးတွားကြီးကုန်းရပ်ကွက်၊အင်းစိန်မြို့နယ်၊(ယခင်)ကိုတာကျော်မလှရွှေ(ယခု)အမည်ရ(NHB ရုံးမြေအခွန်နှင့်မြေတိုင်းဌာန၏၃၁–၅–၆၅နေ့စွဲပါစာအမှတ် ၆၄/၃တ၁၇–၆၃အရအစိုးရမြေသတ်မှတ်သည်) အမည်ပေါက်၊L(လိုင်စင်သက်တမ်း)မြေအားဦးစံဝင်း(၁၃/မနန(နိုင်)၀၀၉၄၁၈)မှမြေ၏အကျိုးခံစားခွင့်များကိုအပြီးအပိုင်လက်ရောက်လွှဲပြောင်းရောင်းချသည့်နှစ်ဦးနှစ်ဖက်သဘောတူဝန်ခံကတိပဋိညာဉ်အရပ်ကတိစာချုပ်ဖြင့်ဝယ်ယူခဲ့ပြီး၎င်းထံမှအပိုင်ပေးစာချုပ်ဖြင့်ရရှိသူဒေါ်ခင်နှင်းမာ(၁၂/မရက(နိုင်)၁၂၁၁၇၁)မှအထူးဝန်ဆောင်ခနှုန်းထားဖြင့်နှစ်(၆၀)မြေငှားစာချုပ်ရရန်လျှောက်ထားလာရာဌာနမှမြေချပါမစ်ဆောင်ရွက်သွားမည်ဖြစ်ပါသဖြင့်တရားဝင်ခိုင်လုံသောအထောက်အထားများဖြင့်ဤကြော်ငြာပါသည့်နေ့မှစ၍(၇)ရက်အတွင်းကန့်ကွက်နိုင်ပါကြောင်းနှင့်ကန့်ကွက်မှုမရှိပါကလုပ်ထုံးလုပ်နည်းအတိုင်းဆက်လက်ဆောင်ရွက်ပေးမည်ဖြစ်ပါကြောင်း အသိပေးကြေညာအပ်ပါသည်။

မြို့ပြစီမံကိန်းနှင့်မြေစီမံခန့်ခွဲမှုဌာန
ရန်ကုန်မြို့တော်စည်ပင်သာယာရေးကော်မတီ

ကန့်ကွက်နိုင်ကြောင်းအများသိစေရန်အသိပေးကြေညာခြင်း

ကျွန်ုပ်၏မိတ်ဆွေဖြစ်သူ ရန်ကုန်မြို့၊ သာကေတမြို့နယ်၊ ၁/ထူပါရုံရပ်ကွက်၊ ထူပါရုံ(၂)လမ်းအရှေ့၊ အမှတ်(၃၈)နေ ဦးဌေးမောင်[၉/ကပတ(နိုင်)၁၅၁၇၂၄] ကိုင်ဆောင်သူ၏ လွှဲအပ်ညွှန်ကြားချက်အရ အောက်ပါအတိုင်းအများသိစေရန် အသိပေးကြေညာအပ်ပါသည်။

ကျွန်ုပ်၏မိတ်ဆွေသည် ရန်ကုန်မြို့၊ သာကေတမြို့နယ်၊ မြေတိုင်းရပ်ကွက်အမှတ်(၁)၊ လူနေရပ်ကွက်အမှတ်(၁)၊(၁/ထူပါရုံ)ရပ်ကွက်၊ ထူပါရုံ(၆)လမ်းအနောက်၊ မြေကွက်အမှတ်(၁၀၂၆/က)၊ မြေဧရိယာအကျယ်အဝန်း(အလျားပေ၂၀×အနံပေ၆၀) ဒေါ်လှသိန်း(ခ)ဒေါ်ဂိုတီ(အေအေ-၀၂၁၂၁၁)အမည်ပေါက်မြေကွက်နှင့်ယင်းမြေကွက်ပေါ်ရှိ နေအိမ် တစ်လုံးနှင့်အကျိုးခံစားခွင့်အရပ်ရပ်တို့ကို အပြီးအပိုင်လွှဲပြောင်းဝယ်ယူရန်အတွက် ယင်းအိမ်နှင့် မြေအပြီးအပိုင်ရောင်းချသူများဖြစ်သည့် ဒေါ်ထိုက်ထိုက်ဦး[၁၂/သကတ(နိုင်)၁၅၄၂၁၇]နှင့် ဦးအောင်သူရ[၁၂/သကတ(နိုင်)၁၃၀၉၆၅](အတူနေဇနီးမောင်နှံ) တို့အား ရောင်းဖိုးငွေ၏ တစ်စိတ်တစ်ဒေသဖြစ်သော စရန်ငွေအချို့ကို ပေးချေထားပြီးဖြစ်ပါသည်။

အထက်ပါအိမ်နှင့်မြေအပြီးအပိုင် အရောင်းအဝယ်ပြုလုပ်ခြင်းနှင့် ပတ်သက်၍ ကန့်ကွက်ရန်ရှိပါက ပိုင်ရေးဆိုင်ခွင့်ရှိသူ မည်သူမဆို တရားဝင်ပိုင်ဆိုင်သောအထောက်အထားမူရင်းများဖြင့် ဤကြေညာချက်ပါသည့်ရက်မှစ၍(၁၄)ရက်အတွင်း ကျွန်ုပ်ထံသို့ဖြစ်စေ၊ ကျွန်ုပ်၏ မိတ်ဆွေထံသို့ဖြစ်စေ လာရောက်ကန့်ကွက်နိုင်ပါသည်။ အကယ်၍ သတ်မှတ်ရက်အတွင်း ကန့်ကွက်မည့်သူမရှိပါက အရောင်းအဝယ်ကို ဥပဒေနှင့်အညီ ပြီးဆုံးသည်အထိ ဆက်လက် ဆောင်ရွက်သွားမည်ဖြစ်ကြောင်း အသိပေးကြေညာအပ်ပါသည်။

လွှဲအပ်ညွှန်ကြားချက်အရ-

ဒေါ်ဇင်ဇင်နိုင်(LLB),D.B.L | **ဦးအောင်နိုင်စိုး(LL.B)**
အထက်တန်းရှေ့နေ(စဉ်-၃၅၇၆၉) | **တရားလွှတ်တော်ရှေ့နေ(စဉ်-၉၈၈၂)**
အမှတ်(၁၄၄၆/က)၊သာလွှာဝတီ(၁)လမ်း၊ | **အမှတ်(၁၄၇၀/က)၊ ထူပါရုံ(၁၃)လမ်းအရှေ့၊**
၁၃ရပ်ကွက်၊ သာကေတမြို့နယ် | **၁/ထူပါရုံရပ်ကွက်၊ သာကေတမြို့နယ်။**
ဖုန်း-၀၉-၂၅၄၄၈၆၅၅၈ | **ဖုန်း-၀၉-၇၃၁၉၃၃၄၄၊ ၀၉-၇၉၈၁၉၃၂၉၉**

"အများသိစေရန်ကြေညာခြင်း"

အမှတ် (၁၉)၊ ရှင်စောပုလမ်း၊ စမ်းချောင်းမြို့နယ်၊ ရန်ကုန်မြို့နေ ဦးဝင်းနိုင် (BTGH-၀၀၅၅၃၈)၊ Royal Win Construction Group ထံမှ (B.C.C) မကျသေးသည့် လက်ဝယ်မရသေးသည့် ရန်ကုန်တိုင်းဒေသကြီး၊ အလုံမြို့နယ်၊ အောက်ကြည့်မြင်တိုင်လမ်း၊ အမှတ် (၃၄၃/၃၄၅)၊ (၈)ထပ်ခွဲတိုက်၊ (၃)လွှာ (ယာ)ဘက် တိုက်ခန်းကို တန်ဖိုးငွေကျပ်–၂၀၀၀,၀၀၀၀၀/–(ကျပ်သိန်းနှစ်ထောင်တိတိ)ဖြင့် ငွေအပြေအကြေပေးကာ ဝယ်ယူထားကြောင်းကြေညာအပ်ပါသည်။

ဦးမျိုးမြင့်လွင်(၇/ရတန (နိုင်) ၀၁၄၅၂၀)
ငွေအပြေအကြေပေးဝယ်ယူသူ
ဖုန်း – ၀၉ ၅၀၆၁၆၉၂

(၇၅)ကြိမ်မြောက် သမိုင်းဝင် ဗုဒ္ဓမြတ်စွယ်တော်ဗုဒ္ဓပူဇနီယပွဲတော်ကျင်းပမည်

မိုးညို နိုဝင်ဘာ ၂၃

ပဲခူးတိုင်းဒေသကြီး သာယာဝတီခရိုင် မိုးညိုမြို့နယ်တွင် မြို့နယ်လုံးဆိုင်ရာ သမိုင်းဝင် ဗုဒ္ဓမြတ်စွယ်တော် (၇၅) ကြိမ်မြောက် ဗုဒ္ဓပူဇနီယပွဲတော်နှင့် မြို့တွင်းလှည့်လည်ပူဇော်ပွဲကို နိုဝင်ဘာ ၂၁ ရက် မွန်းလွဲ ၁ နာရီက ရွှေပြည်သာရပ်ကွက် ဗုဒ္ဓမြတ်စွယ်တော် ကျွန်းကျောင်းကျောင်းတိုက်၌ ကျင်းပခဲ့ကြောင်း သိရသည်။

ယင်းနောက် ဩဝါဒစရိယဆရာတော်ကြီးများမှ ဗုဒ္ဓမြတ်စွယ်တော်အား စွယ်တော်တိုက်မှ လက်ဆင့်ကမ်းပင့်ဆောင်လာကြပြီး မြို့နယ်အုပ်ချုပ်ရေးမှူး ဦးကျော်စွာအုန်းက ဗုဒ္ဓမြတ်စွယ်တော်အား ဂန္ဓကုဋီတိုက်အတွင်းရှိ ကလာပ်ပေါ်သို့ ပင့်ဆောင်ပေးခဲ့သည်။

ဆက်လက်၍ တောရကျောင်းပရိယတ္တိစာသင်တိုက် ကျောင်းထိုင်ဆရာတော် ဉူးက္ကန္ဒသာရက တရားတော်ချီးမြှင့်ပေးခဲ့သည်။ ဗုဒ္ဓမြတ်စွယ်တော်ပူဇော်ပွဲကို နှစ်စဉ်ကျင်းပပြီး မြို့တွင်းသို့လှည့်လည်ပူ ဇော်ပွဲကို သုံးနှစ်တစ်ကြိမ် ဆင်ရတနာဖြင့်လှည့်လည် အပူဇော်ခံလျက်ရှိရာ ယခုနှစ် နိုဝင်ဘာ ၂၇ ရက် တန်ဆောင်မုန်းလဆုတ် ၁ ရက်တွင် မြို့တွင်းသို့လှည့်လည်သွားမည်ဖြစ်သည်။

မြို့နယ်(ပြန်/ဆက်)

ကန့်ဘလူတွင် မိုးစပါးများ အောင်မြင်ဖြစ်ထွန်းပြီး လျာထားဧကထက်ပြည့်မီ ကျော်လွန်စိုက်ပျိုးနိုင်

ကန့်ဘလူ နိုဝင်ဘာ ၂၃

စစ်ကိုင်းတိုင်းဒေသကြီး ကန့်ဘလူမြို့နယ်တွင် ဇူလိုင်၊ ဩဂုတ်လတို့က မိုးများသည်းထန်စွာရွာသွန်းခဲ့မှုကြောင့် မိုးစပါးစိုက်ခင်း ပျိုးခင်းများ ပျက်စီး၍ စိုက်ပျိုးချိန်နောက်ကျခဲ့သော်လည်း ပြန်လည်စိုက်ပျိုးနိုင်ခဲ့၍ ဖြစ်ထွန်းအောင်မြင်လျက်ရှိကြောင်း သိရသည်။

ကန့်ဘလူမြို့နယ် ပုပ္ပါးကျေးရွာအုပ်စု ပျဉ်းတော်ကျေးရွာနေ တောင်သူဦးခင်မောင်အေးက ၎င်းပိုင် ဧက ၂၀ တွင် မာကြူလီ၊ မနော်ဆန်းစပါးများစိုက်ပျိုးကြောင်း၊ အခြားတောင်သူများက ဘေးကြား၊ ဆင်းရွှေလီတို့စိုက်ပျိုးထားရာ အောင်မြင်ဖြစ်ထွန်းလျက်ရှိကြောင်း ယနေ့စပါးသစ်ပေါက်ဈေးသည် တစ်တင်းလျှင် ကျပ် ၅၀၀၀ ခန့်ရှိကြောင်း ပြောခဲ့သည်။

ယင်းသို့ ပြန်လည်ထူထောင်စိုက်ပျိုးနိုင်ရန် ရေကြီးနစ်မြုပ်ပျက်စီးသွားသည့် စိုက်ခင်းပျိုးခင်းများအတွက် နိုင်ငံတော်မှ ငွေကျပ် ၁၀၁ ဒသမ ၅၁၄ သန်း ထောက်ပံ့ပေးခဲ့ကြောင်း၊ ယခုနှစ် မိုးစပါးရာသီတွင် ဧရာမင်း၊ ပုလဲသွယ် GW ၁၊ ဆင်းသုခ၊ မာကြူလီ (ရွက်ထောင်)၊ စပါးမျိုးများ စိုက်ပျိုးခဲ့ပြီး လျာထားဧက ၁၄၆၉၀၅ ဧကထက်ပြည့်မီ ကျော်လွန်စိုက်ပျိုးနိုင်ခဲ့ကြောင်း မြို့နယ်စိုက်ပျိုးရေးဦးစီးဌာနမှ သိရသည်။

"ဦးကြီးကတော့ ဒေသအခေါ် ရွက်ထောင်(မာကြူလီ) စပါးတစ်မျိုးတည်းပဲ ၅ ဧကစိုက်တယ်။ ဒီစပါးက စားကောင်းပြီး မိသားစုအားလုံးကြိုက်တဲ့အတွက် စိုက်ဖြစ်တာ။ ဦးကြီးတို့ဒေသမှာ ရေကြီးပြီး စိုက်ခင်းပျိုးခင်းတွေပျက်စီးကြတယ်။ ဒါကို မြို့နယ်တာဝန်ရှိသူတွေက အဆင့်ဆင့်တင်ပြပေးလို့ နိုင်ငံတော်က အချိန်မီထောက်ပံ့ခဲ့တဲ့အတွက် တာဝန်ရှိသူအားလုံးကို ကျေးဇူးတင်ပါတယ်" ဟု ကန့်ဘလူမြို့ အမှတ် ၁ ရပ်ကွက် မှန်နီကုန်းရပ်နေ တောင်သူဦးကြီးဦးအောင်ပိုက ပြောသည်။

အောင်ဝင်းငြိမ်း(ကန့်ဘလူ)

ဖွံ့ဖြိုးရေးဆိုင်ရာ အသက်မွေးဝမ်းကျောင်း သင်တန်းဆင်း

ဝမ်းတွင်း နိုဝင်ဘာ ၂၃

မန္တလေးတိုင်းဒေသကြီး မိတ္ထီလာခရိုင် ဝမ်းတွင်းမြို့နယ်တွင် ကျေးလက်ဒေသဖွံ့ဖြိုးတိုးတက်ရေးဦးစီးဌာနမှ ကြီးမှူးဖွင့်လှစ်သော ၂၀၁၅-၂၀၁၆ ဘဏ္ဍာနှစ် ဒုတိယအကြိမ် အသက်မွေးဝမ်းကျောင်းအထောက်အကူပြု စက်ချုပ်သင်တန်းဆင်းပွဲအခမ်းအနားကို နိုဝင်ဘာ ၂၀ ရက် နံနက် ၁၀ နာရီက ဝမ်းတွင်းမြို့နယ် ရွာရှည်ကျေးရွာ ဘုန်းတော်ကြီးကျောင်း၌ ကျင်းပခဲ့ကြောင်း သိရသည်။

အခမ်းအနားတွင် တိုင်းဒေသကြီးလွှတ်တော်ကိုယ်စားလှယ် ဦးမောင်မောင်ဦးက အမှာစကားပြောကြားပြီး မြို့နယ်ဦးစီးမှူး ဒေါ်ရီရီဦးက အသက်မွေးဝမ်းကျောင်းအထောက်အကူပြု အပ်ချုပ်သင်တန်းနှင့်ပတ်သက်၍ ရှင်းလင်းပြောကြားခဲ့သည်။

ယင်းနောက် ခရိုင်လက်ထောက်ညွှန်ကြားရေးမှူး ဒေါ်အေးသူဇာလှနှင့် တာဝန်ရှိသူများမှ သင်တန်းဆင်းလက်မှတ်များနှင့် သင်တန်းနည်းပြဆရာမများအား ထောက်ပံ့ကြေးနှင့် လက်ဆောင်များပေးအပ်ခဲ့သည်။

သင်တန်းကာလမှာ တစ်လကြာမြင့်ပြီး သင်တန်းတွင် မိန်းမဝတ်၊ ယောကျ်ားဝတ် ရှပ်အင်္ကျီပုံစံအမျိုးမျိုးချုပ်လုပ်ပြီး သင်တန်းပြီးပါက မိမိတို့ကျေးရွာမှာပင် အိုးမကွာအိမ်မကွာလုပ်ကိုင်နိုင်ပြီး မိသားစုဝင်ငွေများ ယခင်ကထက်တိုးတက်ရရှိလာကာ ကျေးလက်လူမှုစီးပွား ဖွံ့ဖြိုးတိုးတက်ရေးကို အထောက်အကူပြုမည်ဖြစ်သည်။

ဒွေးလှိုင်(ဝမ်းတွင်း)

ရှမ်းပြည်နယ် (အရှေ့ပိုင်း) တာချီလိတ်ခရိုင် မိုင်းဖြတ်၌ ပြည်သူ့ဝန်ဆောင်မှု (OSS) ရုံး ဖွင့်လှစ်

မိုင်းဖြတ် နိုဝင်ဘာ ၂၃

ရှမ်းပြည်နယ်(အရှေ့ပိုင်း) တာချီလိတ်ခရိုင် မိုင်းဖြတ်မြို့တွင် ပြည်သူများ အမှန်တကယ်ဆောင်ရွက်လိုသည့် လုပ်ငန်းများအား အကောင်အထည်ဖော်ဆောင်ရွက်နိုင်ရန်အတွက် ပြည်သူ့ဝန်ဆောင်မှုရုံး (one stop shop) ဖွင့်ပွဲအခမ်းအနားကို နိုဝင်ဘာ ၂၀ ရက် နံနက် ၁၁ နာရီက ဘုရင့်နောင်ခန်းမ၌ကျင်းပရာ မြို့နယ်အုပ်ချုပ်ရေးမှူး ဦးအောင်မြင့်ကျော်နှင့် ဌာနဆိုင်ရာများ၊ ရပ်ကွက်၊ ကျေးရွာအုပ်စုအုပ်ချုပ်ရေးမှူးများနှင့် ရပ်မိရပ်ဖများ တက်ရောက်ခဲ့ကြသည်။

ရှေးဦးစွာ ပြည်သူ့ဝန်ဆောင်မှု (OSS) ရုံးကို မြို့နယ်အုပ်ချုပ်ရေးမှူး ဦးအောင်မြင့်ကျော်၊ မြို့နယ်လူဝင်မှုကြီးကြပ်ရေးနှင့် အမျိုးသားမှတ်ပုံတင်ရေးဦးစီးဌာန မြို့နယ်ဦးစီးမှူး ဦးအောင်ကျော်ဦး၊ မြို့နယ်ပြည်တွင်းအခွန်များဦးစီးဌာန မြို့နယ်ဦးစီးမှူး ဦးကျော်နိုင်စိုးတို့က ဖွင့်လှစ်ပေးခဲ့သည်။

ယင်းနောက် မြို့နယ်အုပ်ချုပ်ရေးမှူး ဦးအောင်မြင့်ကျော်က ပြည်သူ့ဝန်ဆောင်မှု (OSS) ရုံးဖွင့်လှစ်ရခြင်းရည်ရွယ်ချက်နှင့် ပြည်သူ့ဝန်ဆောင်မှုလုပ်ငန်း ဆောင်ရွက်ပေးမည့် ဌာနဆိုင်ရာများ၏ လုပ်ငန်းဆောင်ရွက်ချက်များကို ရှင်းလင်းပြောကြားခဲ့သည်။

ပြည်သူ့ဝန်ဆောင်မှုရုံးတွင် မြို့နယ်အထွေထွေအုပ်ချုပ်ရေးဦးစီးဌာန၊ မြန်မာနိုင်ငံရဲတပ်ဖွဲ့၊ မြို့နယ်လူဝင်မှုကြီးကြပ်ရေးနှင့် အမျိုးသားမှတ်ပုံတင်ရေးဦးစီးဌာန၊ မြို့နယ်ပြည်တွင်းအခွန်များဦးစီးဌာန၊ မြို့နယ်လယ်ယာမြေစီမံခန့်ခွဲရေးနှင့် စာရင်းအင်းဦးစီးဌာန၊ မြို့နယ်စည်ပင်သာယာရေးဌာန၊ မြို့နယ်ကျန်းမာရေးဦးစီးဌာန၊ မြို့နယ်မီးသတ်ဦးစီးဌာန၊ မြို့နယ်လျှပ်စစ်ဓာတ်အားဖြန့်ဖြူးရေးလုပ်ငန်း စသည့်ဌာနကိုးဌာနတို့က ဝန်ဆောင်မှုများပေးသွားမည်ဖြစ်ကြောင်း သိရသည်။

ရှောလမွန်(ပြန်/ဆက်)

အ.လ.က(၅)လှိုင် ပဉ္စမအကြိမ်မြောက်ဆရာပူဇော်ပွဲ ဖိတ်ကြားလွှာ

အ.လ.က(၅)လှိုင်မြို့နယ်တွင် ပညာသင်ကြားခဲ့သော အငြိမ်းစား ဆရာ/ဆရာမများကို ကျောင်းသား/ကျောင်းသူများမှ မြတ်ဆရာပူဇော်ပွဲကို အောက်ပါအစီအစဉ်အတိုင်း ကျင်းပပြုလုပ်မည်ဖြစ်ပါသဖြင့် ဆရာ/ဆရာမများအား ပူဇော်ကန်တော့ရန်အတွက် ကြွရောက်ကြပါရန် ခင်မင်ရင်းနှီးစွာ ဖိတ်ကြားအပ်ပါသည်။

နေ့ရက် - ၄-၁-၂၀၁၆ (လွှတ်လပ်ရေးနေ့)
အချိန် - နံနက်(၈း၃၀) နာရီ
နေရာ - (Full Restaurant) အင်းစိန်လမ်းမ၊ လှိုင်မီးသတ်ရှေ့ ဘာတာမှတ်တိုင်အနီး၊ လှိုင်မြို့နယ်။

အလှူငွေများထည့်ဝင်လှူဒါန်းလိုပါကလည်း အောက်ပါသူငယ်ချင်းများထံသို့ ဆက်သွယ်လှူဒါန်းနိုင်ပါသည်။

ဆက်သွယ်ရန်
(၁)ကိုထွန်းအောင် (၀၉၇၃၀၉၀၈၅၈)
(၂)ကိုရဲထွန်းစိုး (၀၉၄၂၁၀၉၆၀၁၅)
(၃)ကိုညီညီဦး (၀၉ ၂၆၃၉၆ ၂၈၆၂) - ရွှေပြည်သာ
(၄)ကိုကျော်နိုင် (၀၉ ၄၂၁၀၃၄၉၃၉) - ရွှေပြည်သာ
(၅) ကိုညွန့်မင်း (၀၉ ၂၆၀၅၉၄၀၂၀) - အုတ်ကျင်း
(၆) မခင်ရွှေဝင်း (၀၉ ၄၂၀၃၀၉၆၉၂) - ကျော်ကား
(၇) ကိုခင်ကိုလတ် (၀၉ ၂၀၀၄၂၇၁)
(၈) ကိုအောင်ကျော်မိုး (၀၉ ၂၆ ၂၀၇၆၅၆) - ရွှေပြည်သာ

ငြင်းချက်ထုတ်ရန်သမ္မန်စာ

(တရားမကျင့်ထုံးဥပဒေအမိန့်-၅၊ နည်းဥပဒေ- ၂၀)

ရန်ကုန်အရှေ့ပိုင်းခရိုင် တရားမရုံးတော်၌ ၂၀၁၅ခုနှစ်၊ တရားမကြီးမှုအမှတ်-၄၅၂

ဒေါ်ဝင်းမြင့် (၎င်း၏အခွင့်ရကိုယ်စားလှယ်ဦးဝင်းလွင်)	နှင့်	ဒေါ်အိအိဝေရည်မွန်း
တရားလို		တရားပြိုင်

ရန်ကုန်တိုင်းဒေသကြီး၊ မြောက်ဉက္ကလာပမြို့နယ်၊ ရွှေပေါက်ကံရပ်ကွက်၊ (၁၅)ရပ်ကွက်၊ ရွှေစလွယ်လမ်း၊ အမှတ်(၁၉၀၈) နေ တရားပြိုင် (ယခုနေရပ်လိပ်စာမသိသူ)သိစေရမည်။

သင့်အပေါ်၌ တရားလို ဒေါ်ဝင်းမြင့်(၎င်း၏အခွင့်ရကိုယ်စားလှယ်)က "အိမ်နှင့်မြေအရောင်းအဝယ်ရောင်းကြေး ကျန်ငွေအား လက်ခံပြီး အရောင်းအဝယ်စာချုပ်မှတ်ပုံတင်ချုပ်ဆို၍ အိမ်/မြေတို့အား လက်ရောက်ပေးအပ်စေလိုမှု (သို့မဟုတ်) အိမ်နှင့်မြေအကျိုးခံစားခွင့် အရောင်းအဝယ် စရန်ပေးပဋိညာဉ်စာချုပ်အရ စရန်ငွေ၏(၂)ဆနှစ်ဆတိတိဖြစ်သော ငွေကျပ်၃၄၀၀၀၀၀၀/-(ကျပ်သိန်းသုံးရာ့လေးဆယ်တိတိ)ရလိုမှု" လျှောက်ထား စွဲဆိုချက်ရှိသည်ဖြစ်၍ သင်ကိုယ်တိုင်ဖြစ်စေ၊ သို့တည်းမဟုတ် ၎င်းအမှုနှင့်စပ်လျဉ်း၍ အရေးကြီးသည့်စကားအရပ်ရပ်တို့ကို ချေပပြောဆိုနိုင်သူ သင့်ကိုယ်စားလှယ်ရုံး အခွင့်အမိန့်ရရှေ့နေဖြစ်စေ၊ သို့တည်းမဟုတ်၎င်းအမှုနှင့်စပ်ဆိုင်သည့်အချက်များကို ချေပပြောဆိုနိုင်သူ တစ်ဦးတစ်ယောက် ၎င်းရှေ့နေနှင့်ပါစေ၍ဖြစ်စေ ၂၀၁၅ခုနှစ်၊ ဒီဇင်ဘာလ(၁၅)ရက် (၁၃၇၇ခုနှစ်၊ နတ်တော်လဆန်း ၄ရက်) မွန်းမတည့်မီ ၁၀း၀၀နာရီတွင် အထက် အမည်ရေးသားပါရှိသူ တရားလို့စွဲချက်ကို ထုချေရှင်းလင်းရန် ရုံးသို့လာရောက်ရမည်။ ၎င်းအပြင် သင်တို့သိစေရမည်မှာ အထက်ကဆိုခဲ့သည့်နေ့ရက်တွင် သင်မလာရောက် ပျက်ကွက်ခဲ့လျှင် သင့်ကွယ်ရာတွင် ငြင်းချက်များကို ထုတ်ပေးလိမ့်မည်။ ၎င်းအပြင် တရားလို က ကြည့်ရှုလိုသည့် စာရွက်စာတမ်းများနှင့်သင်က ထုချေတင်ပြ အမှီပြုလိုသည့်စာချုပ်စာတမ်းအစရှိသည်တို့ကို သင်နှင့်အတူ ယူဆောင်လာရမည်။ သို့တည်းမဟုတ် သင့်ကိုယ်စားလှယ် ရှေ့နေလက်တွင် ထည့်အပ်ပို့လိုက်ရမည်။ သင်က ထုချေလွှာ တင်သွင်းလိုလျှင် အမှုမဆိုင်မီ လေးရက်က တင်သွင်းရမည်။

၂၀၁၅ခုနှစ်၊ နိုဝင်ဘာလ ၁၃ ရက်တွင် ဤရုံးတော်တံဆိပ်ရိုက်နှိပ်၍ ကျွန်ုပ်လက်မှတ်ရေးထိုးထုတ်ပေးလိုက်သည်။

ခင်မာဆွေ
တွဲဖက်ခရိုင်တရားသူကြီး(၂)၊ ရန်ကုန်အရှေ့ပိုင်းခရိုင်တရားရုံး

MILLIONAIRE uPVC DOORS & WINDOWS

- လူကြီးမင်းတို့၏ အဆောက်အအုံများအတွက် သစ်အစားထိုး **Ready Made uPVC** တံခါးနှင့်ပြတင်းပေါက်များ ရရှိနိုင်ပါသည် ။
- အသင့်တပ်ဆင်ရန် ကျဉ်းအောင်၊ တံခါးရွက်၊ မှန်၊ **lock** ပစ္စည်းစုံပါရှိပါသည် ။
- ခေတ်မီစက်ကြီးများဖြင့် ထုတ်လုပ်ထားသည့်အတွက် လက်ရာသေသပ်ကောင်းမွန်ကြောင်း အာမခံပါသည် ။
- **Ready made** မဟုတ်သော **ORDER SIZE** များကိုလည်း ချိုသာသော ဈေးနှုန်းများဖြင့် ညှိနှိုင်းပေးပါသည် ။
- လူကြီးမင်းများ နှစ်သက်ရာ မှန်အရောင် ဒီဇိုင်း စိတ်ကြိုက်ရွေးချယ်မှာယူနိုင်ပါသည် ။

Ready Made (Slide Window) အထူးဈေးနှုန်း

(3' x 3')	x 3000 ks	(1 sqft နှုန်း)	= 27000 ks
(3' x 3' 6")	x 2900 ks	(1 sqft နှုန်း)	= 30450 ks
(3'6" x 3')	x 2900 ks	(1 sqft နှုန်း)	= 30450 ks
(3' x 4')	x 2800 ks	(1 sqft နှုန်း)	= 33600 ks
(4' x 3')	x 2800 ks	(1 sqft နှုန်း)	= 33600 ks
(4' x 4')	x 2700 ks	(1 sqft နှုန်း)	= 43200 ks

မှန်(4mm ဆိုလာစိမ်း 5mm မှန်ကြည်)

အရောင်းဌာန (၁) အမှတ် (၁၁၉ / ခ) သမိန်ဗရမ်းလမ်း ၊ တာမွေမြို့နယ် ၊ ရန်ကုန်မြို့။ ၀၁-၅၄၀၁၄၁ ၊ ၀၉-၉၇၀၆၉၃၀၈၉
အရောင်းဌာန (၂) အမှတ် (၂၀) လှိုင်မြစ်လမ်း ၊ ပေါက်တော၀ ၊ အင်းစိန်မြို့နယ် ၊ ရန်ကုန်မြို့။ ၀၁-၆၄၀၀၇၈ ၊ ၀၉-၉၇၀၆၉၃၀၈၈
အရောင်းဌာန (၃) အောင်သီဟဆိုင် အဆောက်(၁၈) အခန်း(၁၀) ကျောက်စိမ်း(၆)လမ်း၊ စော်ဘွားကြီးကုန်းပွဲရုံဝင်း၊ ရန်ကုန်မြို့။၀၁-၆၅၅၀၈၉ ၊၀၉-၉၇၀၆၉၃၀၇၃
စက်ရုံ - အမှတ်(၁၄၀)၊ မက္ကရာမင်းသားကြီးလမ်း၊ စက်မှုဇုန်(၃)၊ ရွှေပြည်သာမြို့နယ်၊ ရန်ကုန်မြို့။ ၀၁-၆၁၈၁၂၅

စက်ရုံပင်ရင်း

ကြေးမုံစာအုပ်စင်စာအုပ်အမြင် (မော်ကွန်း)

ကြေးမုံစာအုပ်စင် စာအုပ်အမြင်ကဏ္ဍတွင် စာအုပ်ထုတ်ဝေသူများ၊ စာအုပ်ဖြန့်ချိသူများ၊စာရေးဆရာများ၏ ထုတ်ဝေသော စာအုပ်များကို စာဖတ်ပရိသတ်များ ကျယ်ကျယ်ပြန့်ပြန့်သိရှိလေ့လာဖတ်ရှုနိုင်ရန်အတွက် အပတ်စဉ် (အင်္ဂါနေ့)တိုင်း စုစည်းဖော်ပြပေးလိုက်ပါသည်။ (စာတည်း)

သဒ္ဒါနည်းကျအင်္ဂလိပ်စကားပြောအမှတ်(၁)

အောင်နိုင်သူအယ်ဒီတာအဖွဲ့မှ စီစဉ်သည့် သဒ္ဒါနည်းကျအင်္ဂလိပ်စကားပြော အမှတ်(၁)စာအုပ်ထွက်ရှိလာသည်။ ကလေးများဖတ်ချင်စဖွယ် လွယ်လွယ်ကူကူ ရှင်းရှင်းလင်းလင်းပုံစံဖြင့် တတ်မြောက်သွားစေရန် စီစဉ်ပေးထားသည်။ အင်္ဂလိပ်စာအရေး၊ အဖတ်၊ အပြော၊ နားထောင်မှုစွမ်းရည်တိုးတက်စေရန်အတွက် သဒ္ဒါနည်းကျအင်္ဂလိပ်စကားပြော အမှတ်(၁)အနေဖြင့် စီစဉ်ပေးထားသည်။

အခြေခံမှစ၍ အဆင့်မြင့်အထိ အပိုင်းများခွဲ၍ ထုတ်ဝေပေးထားသည်။ အသံထွက် စီဒီခွေပါ အထူးထည့်သွင်းပေးထားသည်။ ကလေးရှိသောအိမ်တိုင်း ဆောင်ထားသင့်သော စာအုပ်ကောင်း၊ လက်ဆောင်ပေးသင့်သော စာအုပ်တစ်အုပ်ဖြစ်သည်။

ဤစာအုပ်ကို မဇ္ဈိမစာပေ အမှတ်(၂၃၇)၊ ပထမထပ်(ဝဲ)၊ ၃၉လမ်း အပေါ်ဘလောက်၊ ကျောက်တံတားမြို့နယ်၊ ရန်ကုန်မြို့၊ ဖုန်း-၀၁-၃၉၂၈၃၅၊ ၀၉-၅၀၅၆၈၄၃ မှ တန်ဖိုး ငွေကျပ်၁၀၀၀ဖြင့် ဖြန့်ချိထားပါသည်။

အောင်နိုင်သူခြောက်ဘာသာဂုဏ်ထူးရှင်များ၏ မြန်မာစာ စာစီစာကုံးများ

စကြာကောင်းစံစီစဉ်သည့် အောင်နိုင်သူ ခြောက်ဘာသာ ဂုဏ်ထူးရှင်များ၏ မြန်မာစာ စာစီစာကုံးစာအုပ်ထွက် ရှိလာပါသည်။ ဤစာအုပ်တွင် ခြောက်ဘာသာဂုဏ်ထူးရှင်များ၏ ကြိုးပမ်းမှုများကို တွေ့ဆုံမေးမြန်းမှုများ ပါဝင်သည်။ မြန်မာစာအပါအဝင် ဘာသာစုံဂုဏ်ထူးရှင်များ၏ မြန်မာစာ စာစီစာကုံးများနှင့် စာစီစာကုံး လှလှပပရေးသား လိုသူအားလုံးအတွက် အကျိုးပြုနိုင်သည်။ ထိုသူတို့၏ အတွေးနှင့်အရေးကို တုပပြီး ကိုယ်ပိုင်စိတ်ကူးများဖြင့် တုပရေးသားနိုင်မည်ဖြစ်သည်။ ထူးချွန်ထက်မြက်သူများ၏ စာစီစာကုံးများ အပုဒ်အရေ ၅၀ ပါဝင်သည်။ စာစီစာကုံးများ၏ အကျိုးကျေးဇူးကြောင့် ကျောင်းသား ကျောင်းသူများအားလုံး အောင်နိုင်သူများဖြစ်ကြပါစေလို့ ဆုမွန် ကောင်းတောင်းပေးအပ်ပါသည်။

ဤစာအုပ်ကို မဇ္ဈိမစာပေ အမှတ်(၂၃၇)၊ ပထမထပ်(ဝဲ)၊ ၃၉-လမ်း အပေါ်ဘ လောက်၊ ကျောက်တံတားမြို့နယ်၊ ရန်ကုန်မြို့ ဖုန်း-၀၁ ၃၉၂၈၃၅၊ ၀၉ ၅၀၅၆၈၄၃ မှ တန်ဖိုး ၂၅၀၀ ကျပ်ဖြင့် ဖြန့်ချိထားပါသည်။

ကလေးများအတွက်အင်္ဂလိပ်စကားပြော(၁၀၀၀)

အောင်နိုင်သူအယ်ဒီတာအဖွဲ့မှ စီစဉ်သော ကလေးများအတွက် အင်္ဂလိပ်စကားပြော (၁၀၀၀) စာအုပ်ထွက်ရှိလာသည်။ ဤစာအုပ်တွင် ကလေးများ၏ ပညာရေးမှာ အင်္ဂလိပ်စာထူးချွန်လာအောင် အင်္ဂလိပ်စကားပြောရဲအောင်ရည်ရွယ်ပြီး ထုတ်ဝေထားခြင်းဖြစ်သည်။ ဤစာအုပ်ပါ သင်ခန်းစာများသည် ကလေးများ တစ်ဦးနှင့်တစ်ဦး အင်္ဂလိပ်စကားကို လွယ်လင့်တကူပြောတတ်သွားအောင် လမ်းပြပေးနိုင်မည့် စာအုပ်လေးတစ်အုပ်ဖြစ်ပါသည်။ အသံထွက်စီဒီခွေပါ ထည့်သွင်းပေးထားသည်။ အင်္ဂလိပ်စာကြိယာများ၊ ရိုးရိုးဝါကျများ၊ တောင်းပန်ဝါကျများ၊ တားမြစ်ဝါကျများ၊ အမေးဝါကျများ၊ နှုတ်ဆက်စကားပြောခြင်း၊ လက်တွေ့စကားပြောလေ့ကျင့်နည်းစသည်တို့ပါဝင်သည်။ City Mart, Ocean Hyper Mart အစရှိသော စာအုပ်ဆိုင်ကြီးများတွင် ဝယ်ယူရရှိနိုင်သည်။

ဤစာအုပ်ကို မဇ္ဈိမစာပေ အမှတ်(၂၃၇)၊ ပထမထပ်(ဝဲ)၊ ၃၉-လမ်း အပေါ်ဘလောက်၊ ကျောက်တံတားမြို့နယ် ရန်ကုန်မြို့ ဖုန်း-၀၁ ၃၉၂၈၃၅၊ ၀၉-၅၀၅၆၈၄၃ မှ တန်ဖိုး ၁၀၀၀ ကျပ်ဖြင့် ဖြန့်ချိထားပါသည်။

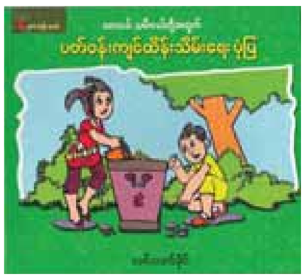

သားသမီးငယ်တို့အတွက် ပတ်ဝန်းကျင်ထိန်းသိမ်းရေးပုံပြ

ယနေ့ကမ္ဘာကြီးသည်တစ်နေ့တခြားပူနွေးလာသည်။ ရာသီဥတုဖောက်ပြန်လာသည် ဂေဟာစနစ်ပျက်စီးလာသည်။ ထို့အတူ ရေနံသဘာဝဓာတ်ငွေ့စွမ်းအင်များကို မတရားထုတ်ယူသုံးစွဲမှု၊ စက်ရုံအလုပ်ရုံများမှ ထုတ်လွှတ်သောမီးခိုး ငွေ့များကြောင့် ကမ္ဘာ့ကြီးပူနွေးလာရသည်။ သဘာဝအရင်းအမြစ်များကို လွန်ကဲစွာ ထုတ်ယူသုံးစွဲမှုကြောင့် သဘာဝပတ်ဝန်းကျင်များ ယိုယွင်းပျက်စီးခဲ့ပေသည်။ သဘာဝဘေးဒဏ်များကို လူသားများပိုမိုဆိုးရွားစွာခံစားလာရသည်။ လင်းသက်ခိုင်ရေးသားပြုစုသည့် "ပတ်ဝန်းကျင်ထိန်းသိမ်းစောင့်ရှောက်ကာကွယ်တတ်စေရန် အသိပညာပေးထားသည့် ပုံပြစာအုပ် ဖြစ်ပါသည်။

ဤစာအုပ်ကို စာပေနန်းတော် အမှတ်(၁၃၈/၁၄၀)မထမထပ်၊ ပန်းဆိုးတန်းလမ်းနှင့် မဟာဗန္ဓုလလမ်းထောင့်၊ ကျောက် တံတားမြို့နယ်၊ ရန်ကုန်မြို့။ ဖုန်း-၀၉- ၂၆၀၂၄၅၂၂၄၊ ၀၉-၇၃၁၄၀၉၃၆ တန်ဖိုး ၁၃၀၀ ကျပ်ဖြင့် ဖြန့်ချိထားပါသည်။

Amber House အမှတ်တံဆိပ် သတိပေးကြေညာချက်

ရန်ကုန်မြို့၊ အလုံမြို့နယ်၊ River View Tower၊ အခန်း (၆၀၃) နေ ဒေါ်ခေါင်ခင် (၁/မညန (နိုင်) ၀၈၄၀၇၁) သည် အောက်ဖော်ပြပါ Amber House အမှတ်တံဆိပ်ကို ရန်ကုန်မြို့၊စာချုပ်စာတမ်းမှတ်ပုံတင်ရုံး တွင် မိမိတစ်ဦးတည်းမူပိုင်အဖြစ် မှတ်ပုံတင်သွင်းထားပြီးဖြစ်ပါသည်။

၁၃၆၈၅/၂၀၁၅

Amber House အမှတ်တံဆိပ်အမည်အမှတ်အသားဖြင့် အပြည်ပြည်ဆိုင်ရာအဆင့် (၁၄) " အခြားအုပ်စုများတွင် မပါဝင်သော အဖိုးတန်သတ္တုများ၊ ယင်းတို့၏ သတ္တုစပ်များ၊ အဖိုးတန်သတ္တုများနှင့် ကျောက်မျက်ရတနာများကို ထုတ်လုပ်၊ ဖြန့်ဖြူးရောင်းချရာတွင် အသုံးပြုမည့် အမှတ်တံဆိပ်အဖြစ် လည်းကောင်း၊ ယင်းပစ္စည်းများ ခင်းကျင်းရောင်းချမည့် ဆိုင်များ၏ အမှတ်တံဆိပ်အဖြစ် လည်းကောင်း အသုံးပြုနေပါသည်။

သို့ဖြစ်၍ အထက်ဖော်ပြပါ အမှတ်တံဆိပ်အမည်အမှတ်အသားကို ပုံတူပုံမှား၊ ထင်ယောင်ထင်မှား တစ်စိတ်တစ်ဒေသဖြစ်စေ၊ သွယ်ဝိုက်၍ဖြစ်စေ၊ တိုက်ရိုက်ဖြစ်စေ တုပအသုံးပြုခြင်း မပြုလုပ်ကြရန်နှင့် ပြုလုပ်ပါက ပြုလုပ်သူအား တည်ဆဲဥပဒေများနှင့်အညီ အရေးယူဆောင်ရွက်ဖြစ်ကြောင်း သတိပေး ကြေညာလိုက်သည်။

လွှဲအပ်ညွှန်ကြားချက်အရ -
ဦးလွင်အောင်ဦး
LL.B, LL.M, Dip in Business Law B.D.S
Attorney at Law (စဥ်-၂၈၀၇၂)
(ရုံး) -အမှတ်-၈၄၊ ပထမထပ်၊ ၃၈-လမ်း ကျောက်တံတားမြို့နယ်၊ ရန်ကုန်မြို့၊
Ph; - 09- 402555555, 09-36315555.
www. lwinlawfirm.com, E.mail lwinlawer@gmail.com

ဒေါ်မိမိစန်းနှင့် အများသိစေရန် ကြေညာချက်

ရန်ကုန်တိုင်းဒေသကြီး၊ မင်္ဂလာတောင်ညွန့်မြို့နယ်၊ ရေတွင်းကုန်းရပ်ကွက်၊ ၁၂၀-လမ်း၊ အမှတ်(၂၁)မြေညီနေ ဒေါ်စောလှ (AKB-၂၁၄၅၅၄) ညွှန်ကြားချက်အရ (၁၆-၁၁-၂၀၁၅)နေ့ထုတ် ကြေးမုံသတင်းစာပါ ဒေါ်မိမိစန်း၏ စာချုပ်စာတမ်းများနှင့်ဥပဒေအကြံပေး ဦးနေဝင်းအောင်၏ ကြေညာချက်အပေါ် အောက်ပါအတိုင်း ပြန်လည်ရှင်းလင်းကြေညာပေးပါရန် ကျွန်ုပ်ထံ အပ်နှံထားပါသည်။

ဦးဒိလ်မာမောက် (AI-၁၅၀၈၃၀)သည် ကျွန်ုပ်၏မိတ်ဆွေဒေါ်စောလှထံမှ ၎င်းမကွယ်လွန်မီကနှစ်ဦးသဘောတူ ငွေချေးငှားရမ်းခြင်းကတိစာချုပ်ဖြင့် (၅-၉-၂၀၁၂)ရက်နေ့တွင် ငွေကျပ်သိန်း (၁၈၀)တိတိကိုသော်လည်းကောင်း၊ (၁၀-၃-၂၀၁၃)ရက်နေ့တွင် ဒေါ်သန်းရွှေ(၁၂/မဂတ(နိုင်) ၀၆၆၀၉၂)မှတစ်ဆင့် ငွေကျပ်သိန်း(၅၀)တိတိကိုသော်လည်းကောင်း၊ အသိသက်သေများဖြင့် စုစုပေါင်းငွေကျပ်သိန်း (၂၃၀)တိတိအား ချေးယူခဲ့ပါသည်။ ထို့နောက် ဒေါ်စောလှထံ ချေးယူထားသည့်ငွေများကို ပေးဆပ်ရန်အလို့ငှာ ဦးဒိလ်မာမောက်သည် ဒေါ်မေမေတင်ထံမှ ဝယ်ယူခဲ့သော အမှတ်(၃၉)၄-လွှာ/ညာ၊ ၁၂၂-လမ်း၊ ရေတွင်းကုန်းရပ်ကွက်၊ မင်္ဂလာတောင်ညွန့်မြို့နယ် ဟုခေါ်တွင်သော တိုက်ခန်းနှင့် အဆိုပါတိုက်ခန်းအရောင်းအဝယ်စာချုပ်မူရင်းတို့အား ကျွန်ုပ်၏မိတ်ဆွေ ဒေါ်စောလှ ထံလက်ရောက်ပေးအပ်ခဲ့ပါသည်။ ယနေ့တိုင် တိုက်ခန်းအပါအဝင် တိုက်ခန်းနှင့် သက်ဆိုင်သော စာရွက်စာတမ်းများ ကျွန်ုပ်မိတ်ဆွေလက်ဝယ်၌ပင် ရှိနေဆဲဖြစ်ပါသည်။

ထို့ပြင် ဦးဒိလ်မာမောက်တွင် ရခိုင်ပြည်နယ်၊ ဘူးသီးတောင်မြို့နယ်၊ ကကျက်ဘက်ကံပြင်ကျေးရွာအုပ်စု၊ တပ်ရာရွာနေ(ဘ)အာလီဟူစိန်၏ သမီး ဒေါ်မောန်တာစ်ဘေဂေါမ် (ယာယီမှတ်ပုံတင်ကတ်ပြားအမှတ်-၁၁/ဘသတ(ယ)၀၃၁၂၈၉)ဆိုသူ တရားဝင်ဇနီးမယားနှင့် သားသမီး(၃)ဦးသာရှိကြောင်း၊ ဘူးသီးတောင်မြို့နယ်၊ ကကျက်ဘက်ကံပြင်ကျေးရွာအုပ်ချုပ်ရေးမှူးရုံး၏ ထောက်ခံချက်အရ သိရှိခဲ့ရပါသည်။

သို့ဖြစ်ပါ၍ ဒေါ်မောန်တာစ်ဘေဂေါမ်အပါအဝင် ဒေါ်မိမိစန်းတို့သည် ဦးဒိလ်မာမောက်၏ အမှန်တကယ် အမွေဆက်ခံပိုင်ဆိုင်ခွင့်ရှိသူများ ဖြစ်ကြသည်ဆိုလျှင် ၎င်း၏ ကြွေးမြီနှင့် ပတ်သက်၍လည်း ပြန်လည်ပေးဆပ်ရန်အတွက် တရားဥပဒေအရ အမှန်တကယ်တာဝန်ရှိသူများပင် ဖြစ်ပါသည်။ အကယ်၍ ဦးဒိလ်မာမောက်၏ အမွေဆက်ခံပိုင်ဆိုင်ခွင့်ရှိသူများအနေဖြင့် ကျွန်ုပ်၏မိတ်ဆွေထံမှ ၎င်းချေးယူခဲ့သော ငွေကျပ်သိန်း(၂၃၀)တိတိအား ပြန်လည်ပေးဆပ်ခြင်းမပြုဘဲ ဒေါ်စောလှထံ အသိပေးခြင်းမရှိဘဲမိမိတို့၏ သဘောဆန္ဒ အလျောက် အဆိုပါတိုက်ခန်းအား လက်လွှတ်ဆုံးရှုံးစေမည်ဆိုလျှင် တည်ဆဲဥပဒေများနှင့်အညီ အရေးယူဆောင်ရွက်သွားမည် ဖြစ်ပါကြောင်း အများသိစေရန် ကြေညာအပ်ပါသည်။

လွှဲအပ်ညွှန်ကြားချက်အရ -
အထက်တန်းရှေ့နေများ

ဒေါ်မြင့်မြင့်ခင် (LL.B)(LL.M)(D.B.L)(D.M.L)
အမှတ်(၉၇)ပ-ထပ်၊ ၁၁၂-လမ်း။ (စဉ်-၂၅၅၄၈)
မင်္ဂလာတောင်ညွန့်မြို့နယ်၊ ရန်ကုန်မြို့။
ဖုန်း -၀၉-၄၂၁၀၉၈၇၈၅

ဒေါ်လှလှမြင့် (LL.B)(LL.M)(D.B.L)(စဉ်-၃၆၇၂၈)
အမှတ်(၁၀၂)၃-လွှာ၊ ၉၂-လမ်း၊
မင်္ဂလာတောင်ညွန့်မြို့နယ်၊ ရန်ကုန်မြို့။

၁၇-၁၁-၂၀၁၅ ရက်နေ့ထုတ် ကြေးမုံသတင်းစာပါ စာမျက်နှာ ၁၅ ရှိ ဒေါ်နုရင်[၁၂/မဂတ(နိုင်)၀၅၅၃၆၉]၊ ဦးဇင်ကိုဦး[၁၂/မဂတ(နိုင်)၀၉၉၃၄၇]နှင့် အများသိစေရန်ကြေညာခြင်းအပေါ် ဦးဇင်ကိုဦးမှ ပြန်လည်ရှင်းလင်းကြေညာခြင်း

ရန်ကုန်မြို့၊ မင်္ဂလာတောင်ညွန့်မြို့နယ်၊ ကန်တောင်ရပ်ကွက်၊ ၉၄ လမ်း၊ ၄-လွှာ၊ အမှတ်(၂၁) နေ ဦးဇင်ကိုဦး[၁၂/မဂတ(နိုင်)၀၉၉၃၄၇]ကိုင်ဆောင်သူ၏ လွှဲအပ်ညွှန်ကြားချက်အရ အောက်ပါအတိုင်း ကြေညာအပ်ပါသည်။

ရန်ကုန်မြို့၊ မင်္ဂလာတောင်ညွန့်မြို့နယ်၊ ကန်တောင်ရပ်ကွက်၊ ၉၄-လမ်း၊ အမှတ်(၂၁)၊ (၄)လွှာရှိ တိုက်ခန်းမှာ ဦးထွန်းကြည်(ခ)ထွန်းထွန်း[၁၂/ကတတ(နိုင်)၀၂၇၅၇၈]နှင့် ဒေါ်နုရင်[၁၂/မဂတ(နိုင်)၀၅၅၃၆၉]တို့ပိုင်ဆိုင်သောတိုက်ခန်းဖြစ်ပါသည်။ ဦးဇင်ကိုဦး၏ မိခင် ဒေါ်နုရင်မှ ဒေါ်သက်မာဝင်း[၁၂/ကမတ(နိုင်)၀၅၂၅၆၄]ထံသို့ (၂-၃-၂၀၁၃) ခုနှစ်လောက်ကတည်းက ငွေကြေးများကို (၁-၇-၂၀၁၅)ထိ ၅-ကျပ်တိုးဖြင့်လည်းကောင်း၊ ၈-ကျပ်တိုးဖြင့်လည်းကောင်း အကြိမ်ကြိမ်ချေးယူခဲ့ပြီး ချေးထားသည့်ငွေများအပေါ်တွင်လည်း အတိုးငွေများ ပြန်လည်ပေးဆပ်ခဲ့ပြီးဖြစ်ကြောင်း သိရှိရပါသည်။ ၎င်းနောက်ပိုင်းအတိုးငွေများ ဆက်လက်မပေးနိုင်တော့သည့်အတွက် ၆-၈-၂၀၁၅ရက်တွင် ရန်ကုန်တိုင်းဒေသကြီး၊ မင်္ဂလာတောင်ညွန့်မြို့နယ်၊ ကန်/တောင် ရပ်ကွက်၊ ၉၄-လမ်း၊ အမှတ်(၂၁)၊ ၄-လွှာတိုက်ခန်းအား အရောင်းအဝယ်ပြုလုပ်သယောင် စရန်ပေးစာချုပ်ချုပ်ဆိုခိုင်းခဲ့ကြောင်း သိရှိရပါသည်။

ဦးဇင်ကိုဦးမှလည်း မိခင်ပိုင်သည်မှာ မှန်ကန်ကြောင်း အာမခံဝန်ခံခဲ့ပါသည်။ ထို့ကြောင့် ၆-၈-၂၀၁၅ ရက်တွင် ရောင်းဖိုးစရန်ငွေကျပ် ၄၄၅၀၀၀၀၀/-(ကျပ်လေးရာလေးဆယ့်ငါးသိန်းတိတိ)ကို အသိသက်သေများရှေ့တွင် ပေးချေစာချုပ်ချုပ်ဆိုသည်ဟု စွပ်စွဲချက်များမှာ မဟုတ်မှန်ပါ။

ဦးဇင်ကိုဦးနှင့်၎င်း၏ဖခင်တို့သည် ယနေ့အချိန်ထိ အဆိုပါတိုက်ခန်းတွင် နေထိုင်ခဲ့ပြီး ၁၇-၁၁-၂၀၁၅ ရက်ထုတ် ကြေးမုံသတင်းစာပါ ကြေညာချက်တွင် လူကြီးမင်းနှင့်သားဖြစ်သူတို့အား ဆက်သွယ်ဆောင်ရွက်ခဲ့သော်လည်း လူကြီးမင်းတို့သည် အဆက်အသွယ်ပြုလုပ်ခြင်းအား လက်မခံဘဲ တိမ်းရှောင်လျက်ရှိကြောင်း ကြေညာခြင်းသည် ဦးဇင်ကိုဦး၏ဂုဏ်သိက္ခာကို ကျဆင်းစေရန် မမှန်မကန်ကြေညာခြင်းဖြစ်ပါသည်။

သို့ဖြစ်ပါသောကြောင့် ဒေါ်ရွှေမိုးယံညွန့်(တရားလွှတ်တော်ရှေ့နေ)၏ ကြေညာချက်တွင် ဖော်ပြထားချက်များမှာ မှန်ကန်မှုမရှိပါသဖြင့် လိုက်နာဆောင်ရွက်နိုင်မည်မဟုတ်ပါကြောင်းနှင့် အကယ်၍ ဦးဇင်ကိုဦးအပေါ် တရားစွဲဆိုခြင်းဖြင့် ဖြစ်ပေါ်လာသော အကျိုးဆက်များသည် ဆောင်ရွက်သူတို့နှင့်တကွ ပတ်သက်ဆက်နွယ်သူတို့အပေါ် တာဝန်ကျရောက်စေလိမ့်မည်ဖြစ်ပါကြောင်း ပြန်လည်ရှင်းလင်းကြေညာအပ်ပါသည်။

ဦးဇင်ကိုဦး၏လွှဲအပ်ညွှန်ကြားချက်အရ
ဦးခင်မောင်ချင်း (LL.B)၊ တရားလွှတ်တော်ရှေ့နေ(စဉ်-၁၀၂၃၈)
အမှတ်(၅၅)၊ အခန်း(၄)၊ ဗဟာဗန္ဓုလပန်းခြံလမ်း၊ ကျောက်တံတားမြို့နယ်၊ ရန်ကုန်မြို့။
ဖုန်း ၀၉-၂၅၀၆၆၇၄၅၇၊ ၀၉-၇၃၂၀၁၅၄

ကျန်းမာရေးနှင့်ညီညွတ်သော စားသောက်ဖွယ်ရာများရောင်းချစေရေး စားသုံးရန်မသင့်သည့် တရားမဝင် အေးခဲကြက်သားများအား မီးရှို့ဖျက်ဆီး

မန္တလေး နိုဝင်ဘာ ၂၃

ကျန်းမာရေးနှင့်ညီညွတ်သော စားသောက်ဖွယ်ရာများရောင်းချစေရေးအတွက် မန္တလေးမြို့တော်စည်ပင်သာယာရေးကော်မတီက ဆောင်ရွက်လျက်ရှိရာ မြို့တော်အတွင်း ပြည်သူများအတွက်စားသုံးရန်မသင့်သည့် အစားအစာများရောင်းချခြင်းရှိ-မရှိကို အစားအသောက်နှင့် ဆေးဝါးကွပ်ကဲရေးဌာနတို့ပူးပေါင်းကာ ဈေးများနှင့် ဈေးဆိုင်များ၊ စူပါမားကက်များကို စစ်ဆေးကြပ်မတ်လျက်ရှိကြောင်း သိရသည်။

ယင်းသို့စစ်ဆေးရာတွင် ပြည်သူများစားသုံးရန်မသင့်သည့် အေးခဲကြက်သားများအား ရောင်းချလျက်ရှိသည့် ချမ်းအေးသာစံမြို့နယ် ၆၇ လမ်း လမ်း ၃၀ နှင့် ၃၁ လမ်းကြားရှိ ရေခဲပင်လယ် ပင်လယ်စာအရောင်းဆိုင်အား နိုဝင်ဘာ ၁၉ ရက် ညနေ ၃ နာရီက မန္တလေးမြို့တော်စည်ပင်သာရေးကော်မတီမှ တာဝန်ရှိသူများ၊ အစားအသောက်နှင့် ဆေးဝါးကွပ်ကဲရေးဦးစီးဌာန၊ စားသုံးသူရေးရာဦးစီးဌာနတို့မှ ပူးပေါင်းစစ်ဆေးရာ တရားမဝင်အေးခဲကြက်သား၊ ကြက်ဖင်ဆီဖူး၊ ကြက်အသည်းအမြစ်၊ အေးခဲဘဲသားများတွေ့ရှိသိမ်းဆည်းပြီး နိုဝင်ဘာ ၂၀ ရက် နံနက် ၁၀ နာရီက ပုသိမ်ကြီးမြို့နယ်ရှိ အေးရိပ်ငြိမ်သုသာန်တွင် သန့်ရှင်းရေးဌာနဝန်ထမ်းများက မီးရှို့ဖျက်ဆီးခဲ့ကြောင်း သိရသည်။

သီဟကိုကို(မန္တလေး)

ကမ္ဘာ့ခုခံအားကျဆင်းမှုကူးစက်ရောဂါ တိုက်ဖျက်ရေးနေ့ အကြိုဟောပြော

ခမောက်ကြီး နိုဝင်ဘာ ၂၃

ကော့သောင်းခရိုင် ခမောက်ကြီးမြို့ အမှတ်(၃) ရပ်ကွက် မူလတန်းလွန်ကျောင်းနှင့် ခမောက်ငယ်ကျေးရွာ မူလတန်းကျောင်းတို့တွင် ကမ္ဘာ့ခုခံအားကျဆင်းမှုကူးစက်ရောဂါတိုက်ဖျက်ရေးနေ့အထိမ်းအမှတ် အကြိုဟောပြောပွဲကို နိုဝင်ဘာ ၁၉ ရက်နှင့် ၂၀ရက်တို့၌ အဆိုပါကျောင်းများတွင်ပြုလုပ်ခဲ့သည်။

ရှေးဦးစွာ ခမောက်ကြီးမြို့ ပြန်ကြားရေးနှင့်ပြည်သူ့ဆက်ဆံရေးဦးစီးဌာန ဒုတိယဦးစီးမှူးက ခုခံအားကျဆင်းမှုကူးစက်ရောဂါအကြောင်း သိကောင်းစရာများကို ဟောပြောခဲ့သည်။ ယင်းနောက် ကျန်းမာရေးဝန်ကြီးဌာနနှင့် UNICEF တို့မှထုတ်ဝေထားသော AIDS အသိပညာပေးလက်ကမ်းစာစောင်လေးမျိုးစီအား အခမဲ့ဖြန့်ဝေဆောင်ရွက်ပေးခြင်း၊ ပညာပေးစာအုပ်စာစောင်များ၊ ကာတွန်းရုပ်ပြများအား ခင်းကျင်းပြသပေးပြီး ကျောင်းသားလူငယ်များအား ဖတ်ရှုစေခြင်း၊ ဓာတ်ပုံပြပွဲများ ဆောင်ရွက်ခြင်းတို့ ပြုလုပ်ခဲ့ကြောင်း သိရသည်။

ခမောက်ကြီးမြို့ အခြေခံပညာအထက်တန်းကျောင်းနှင့် ၃၅ မိုင်အလယ်တန်းကျောင်းများတွင်လည်းဟောပြောသွားမည်ဖြစ်သည်။

မောင်မောင်(ခမောက်ကြီး၊ပြန်/ဆက်)

ကန့်ဘလူတွင် မိုးကြိုနှင့် ဆောင်းသီးနှံများအောင်မြင်ဖြစ်ထွန်း

ကန့်ဘလူ နိုဝင်ဘာ ၂၃

စစ်ကိုင်းတိုင်းဒေသကြီး ကန့်ဘလူမြို့နယ်တွင် မိုးကြိုနှင့် ဆောင်းသီးနှံများဖြစ်သည့် ပဲတီစိမ်း၊ နှမ်း၊ ပဲစင်းငုံ၊ မြေပဲ၊ ကြံရင့်နှင့်ဝါသီးနှံများ အောင်မြင်ဖြစ်ထွန်းလျက်ရှိကြောင်း သိရသည်။

“ပြောင်းစိုက်တာ မိုးများပြီး အထွက်နှုန်းအဆင်မပြေ၍ ပြောင်းအစား ဒေသအခေါ် သာထွန်းဖြူ (နှမ်းဖြူ) ကို ခြောက်ဧကစိုက်ပျိုးတာ အခုမြင်တဲ့အတိုင်းပဲ အောင်မြင်တယ်။ ပြောင်းဈေးက နှမ်းဈေးလောက်မကောင်းတဲ့အတွက် နှမ်းကိုစိုက်ဖြစ်တာ။ အခုနှမ်းဈေးက တစ်တင်းကို ကျပ် ၄၀၀၀၀ ခန့်ပေါက်တယ်” ဟု အမှတ် ၁ ရပ်ကွက် မှန်နီကုန်းနေ တောင်သူဦးအုန်းကျော်က ပြောသည်။

ကန့်ဘလူမြို့နယ်တွင် မိုးကြို ဆောင်းသီးနှံ ပဲတီစိမ်း ဧက ၆၀၀၀၀ကျော်၊ နှမ်း ၂၁၇၉၈ ဧက၊ ပဲစင်းငုံ ၁၂၀၄၈၂ ဧက၊ မြေပဲ ၃၄၈၇၃ ဧက၊ ကြံရင့် ၃၁၄၄၃ ဧကနှင့် ဝါ ၆၀၉ ဧက စိုက်ပျိုးနိုင်ခဲ့သည်။ **အောင်ဝင်းငြိမ်း(ကန့်ဘလူ)**

ကျောက်ချောလမ်းနှင့် မြေသားလမ်းခင်းဆောင်ရွက်ပြီးစီးမှုအခြေအနေ ကြည့်ရှုစစ်ဆေး

မြင်းခြံ နိုဝင်ဘာ ၂၃

မန္တလေးတိုင်းဒေသကြီး မြင်းခြံခရိုင် မြင်းခြံမြို့နယ်အတွင်းရှိ မြင်းခြံ-တလုပ်မြို့-ဆီမီးခုံကျောက်ချောလမ်းခင်းဆောင်ရွက်ခြင်း၊ တလုပ်မြို့-ရဲတိုင်ကျောက်ချောလမ်းခင်းခြင်းနှင့် ဓူဝံ-ကျည်းပင်ကန်-ဆိတ်ကုန်း ကျေးရွာချင်းဆက် မြေသားလမ်းဖောက်လုပ်နေမှု ပြီးစီးမှုအခြေအနေများကို ကျေးလက်ဒေသဖွံ့ဖြိုးတိုးတက်ရေးဦးစီးဌာန ခရိုင်ဒုတိယညွှန်ကြားရေးမှူး ဦးကျိုးလျှန်းဗွိုင်းနှင့် မြို့နယ်လက်ထောက်ညွှန်ကြားရေးမှူး ဦးကံချွန်တို့က သွားရောက်ကြည့်ရှုစစ်ဆေးခဲ့သည်။

ရှေးဦးစွာ ကျေးလက်ဒေသဖွံ့ဖြိုးတိုးတက်ရေးဦးစီးဌာန မြင်းခြံခရိုင် ဒုတိယညွှန်ကြားရေးမှူး ဦးကျိုးလျှန်းဗွိုင်းနှင့် မြို့နယ်လက်ထောက်ညွှန်ကြားရေးမှူး ဦးကံချွန်တို့သည် လေးဖာလုံရှည်လျားသော ရဲတိုင်ကျေးရွာအဝင် တလုပ်မြို့-ရဲတိုင်ကျောက်ချောလမ်းခင်းဆောင်ရွက်ပြီးစီးမှုအခြေအနေများကိုကြည့်ရှုစစ်ဆေးခဲ့သည်။ ဆက်လက်၍ မြင်းခြံ-တလုပ်မြို့-ဆီမီးခုံလမ်းပေါ်ရှိ ငါးမိုင်ရှည်လျားသော ကျောက်ချောလမ်းခင်းဆောင်ရွက်ပြီးစီးမှုအခြေအနေများကို ကြည့်ရှုစစ်ဆေးခဲ့သည်။ ယင်းနောက် နှစ်မိုင်တစ်ဖာလုံရှည်လျားသော ဓူဝံ-ကျည်းပင်ကန်-ဆိတ်ကုန်း ကျေးရွာချင်းဆက်မြေသားလမ်းဖောက်လုပ်ပြီးစီးမှုအခြေအနေများကိုလည်း ကြည့်ရှုစစ်ဆေးခဲ့သည်။

ယင်းလမ်းပိုင်းများကို ၂၀၁၅-၂၀၁၆ ဘဏ္ဍာရေးနှစ် ပြည်ထောင်စုဘတ်ဂျက်ရန်ပုံငွေဖြင့် ဆောင်ရွက်ခြင်းဖြစ်သည်။ ယင်းသို့ကြည့်ရှုစစ်ဆေးရာတွင် ကျေးလက်ဒေသဖွံ့ဖြိုးတိုးတက်ရေး ဦးစီးဌာန ခရိုင်ဒုတိယညွှန်ကြားရေးမှူး ဦးကျိုးလျှန်းဗွိုင်းက လုပ်ငန်းခွင်ထိခိုက်မှုအန္တရာယ် ကင်းရှင်းရေး၊ စံချိန်စံညွှန်းပြည့်မီရေး သတ်မှတ်ကာလအတွင်းပြီးစီးရေးတို့ကို မှာကြားခဲ့သည်။ **ဇော်မင်းနိုင်(မြင်းခြံ)**

ရေစကြာနာဂရှင် ✧ ကျိုက်ထီးရိုး / ချောင်းသာ (နေ့စဉ်)
✧ တောင်ကြီးမီးပုံးပျံပွဲတော်၊ ပင်းတယ၊ ကုံလုံ၊ မွေတော်ကက္ကူ၊ ထမ့်စမ်း(၄)ရက်၊ လှိုင်ကော်ပါ (၅)ရက်။
✧ ပုဂံ (စွယ်တော်လေးဆူ)၊ ပြည်ငါးပြည့်၊ ပုပ္ပါး(၄)ရက် ✧ မန္တလေး၊ ပြင်ဦးလွင်၊ စစ်ကိုင်း၊ မင်းကွန်း(၄)ရက်
✧ မော်လမြိုင်၊ ကျိုက္ကမိ၊ စက်စဲ(၃)ရက်။ ✧ ဆက်၍-ထားဝယ်(ရှင်ကိုးရှင်)၊ မောင်းမကန်ကမ်းခြေ (၆)ရက်
ကားမျိုးစုံစီးလုံးငှားရမ်းနိုင်ပါသည် တန်ဆောင်တိုင်ပွဲတော်အထူးခရီးစဉ်များ ကြိုတင်လက်မှတ်ရောင်းပြီ အပတ်စဉ်-သောကြာ
Ph: 01-392704, 09 73017110, 09 785066657, 09 5066657

မျှော်ဝိုင်းသား ဂိတ်(၂)နှစ်ပြည့်တန်ဆောင်တိုင်အထူးခရီးစဉ်
တောင်ကြီးမီးပုံးပျံ၊အင်းလေး၊ပင်းတယ၊ထမ်ဆမ်း၊မွေတော်ကက္ကူ၊ဘုရားစုံ(ကျောင်းတည်း)(၃)ညအိပ်(၄)ရက်စားငြိမ်း(၅၀၀၀၀ိ)ဆက်၍လှိုင်ကော်တောင်ကွဲစေတီ၊ထီးပွင့်ကန်၊ငွေတောင်ဆည်၊ဘုရားစုံ(၄)ညအိပ်(၅)ရက်စားငြိမ်း(၆၀၀၀၀ိ)ကျိုက်(၅)ကျိုက်(ကျိုက္ကမီ၊ကျိုက်သလွံ၊ကျိုက်မရော၊ကျိုက်ပေါလောမုဲ့ရှင်၊ကျိုက်ထီးဆောင်း)စက်စဲ၊ဇင်းကျိုက်ရေတံခွန်၊လမ်းဘုရားစုံ(သောကြာညသွားတနင်္ဂနွေညပြန်ရောက်)(တည်းခိုခန်းတည်း-ဆိုင်ထမင်းကျွေး)(စားတည်းငြိမ်း-၃၅၀၀၀ိ)ကောင်းသောဝန်ဆောင်မှုဖြင့်ကားစီးလုံးငှား/စီစဉ်ပေးသည်။(သောကြာအပတ်စဉ်ခရီးစဉ်များရှိပါသည်။
Ph:09425334456,0925260649,0949323965

ထာဝရခရီးသည် ခရီးသွားကုမ္ပဏီ(Passionate Traveller Co.,Ltd)

၃ ည ၄ရက် စင်ကာပူသီးသန့်	(25-28 Dec 2015)
၃ ည ၄ရက် ဗန်ကောက်-ပတ္တရား	(28-31 Dec 2015)
၃ ည ၄ရက် ဟောင်ကောင်-မကာအို	(27-30 Dec 2015)
၅ ည ၆ရက် ဗန်ကောက်-အယုဒ္ဓယ-ဖူးခက်	(25-30 Dec 2015)
၅ ည ၆ရက် ဒူဘိုင်း-အဘူဒါဘီ	(26-31 Dec 2015)
၅ ည ၆ရက် စင်ကာပူ-ဖူးခက်-လန်ကာဝီ(သင်္ဘောခရီးစဉ်)	(15-20 Dec 2015)
၁၀ ည ၁၁ ရက် ဘရာဇီးခရီးစဉ်	(10-20 Dec 2015)

ကုမ္ပဏီ၊ အသင်းအဖွဲ့များအတွက် ခရီးစဉ်များကို
စိတ်တိုင်းကျ စီစဉ်ဆောင်ရွက်ပေးနေပါသည်။
အသေးစိတ်ဆက်သွယ်ရန်ဖုန်း-၀၉-၇၃၂၂၉၉၂၅၊ ၀၉-၃၀၃၆၁၃၅၂၊
၀၉-၄၂၂၄၈၁၅၇၄

ရွှေဘုန်းပြည့် Travels & Tours
ကော့သောင်း-သူငွေးကျွန်း-ဂနော်(ထိုင်း)(၄ရက်)
လှိုင်ကော်(တောင်ကွဲစေတီ) (၄ရက်)
ပြင်ဦးလွင်-မှူဆယ်-ရွှေလီ (၆ရက်)
မြည်-ပုဂံ-ပုပ္ပား (၄ရက်)
ထားဝယ်-ထီးခီး-ကလျာနဘူရီ (၆ရက်)
ကျောက်ဆည်-မန္တလေး-ပြင်ဦးလွင်(ရေပြာကိုင်) (၃ရက်)
တောင်ကြီး-အင်းလေး-ပင်းတယ-ကလော (၅ရက်)
တန်ဆောင်တိုင် နှင့် ဒီဇင်ဘာ ခရီးစဉ်များ
အမှတ်(၃၄) ၀ထပ်၊ ဗိုလ်ထွန်းအိမ် သာကေတမြို့နယ်၊ ရတနာဈေးအနီး
01-566101, 09-73060048, 09-30043202

ကုန်သည်စက်မှုအသင်းချုပ်(UMFCCI)၏ တယ်လီဖုန်းနံပါတ်များ ပြောင်းလဲခြင်း

မြန်မာ့ဆက်သွယ်ရေးလုပ်ငန်းမှ အလုံအိတ်ချိန်းရှိ တယ်လီဖုန်းအမှတ်များကို ၁၄-၁၁-၂၀၁၅ရက်မှ စတင်၍ ပြောင်းလဲမည်ဖြစ်ပါ၍ ကုန်သည်စက်မှုအသင်းချုပ်မှ အသစ်ပြောင်းလဲသွားသည့် ဖုန်းနံပါတ်များကို အောက်ပါအတိုင်း အသိပေး ကြေညာအပ်ပါသည်။

ယခင်ဖုန်းနံပါတ်	ဖုန်းနံပါတ်သစ်	မှတ်ချက်
၀၁-၂၁၇၂၀၇ မှ ၀၁-၂၁၇၂၁၆ အထိ (ဖုန်းနံပါတ် ၀၁-၂၁၇၂၁၂မပါ)	၀၁-၂၃၁၇၂၀၇ မှ ၀၁-၂၃၁၇၂၁၆ အထိ (ဖုန်းနံပါတ် ၀၁-၂၃၁၇၂၁၂ မပါ)	လိုင်းခွဲနံပါတ်များမပြောင်းပါ
၀၁-၂၁၄၃၄၀ မှ ၀၁-၂၁၄၃၄၉ အထိ	၀၁-၂၃၁၄၃၄၀ မှ ၀၁-၂၃၁၄၃၄၉ အထိ	လိုင်းခွဲနံပါတ်များမပြောင်းပါ
၀၁-၂၁၄၄၈၃(Fax)	၀၁-၂၃၁၄၄၈၃(Fax)	
၀၁-၂၁၄၄၈၄(Fax)	၀၁-၂၃၁၄၄၈၄(Fax)	

ကုန်သည်စက်မှုအသင်းချုပ်

ပြည်ထောင်စုသမ္မတမြန်မာနိုင်ငံတော်အစိုးရ သတ္တုတွင်းဝန်ကြီးဌာန
မြန်မာ့ပုလဲထုတ်လုပ်ရေးနှင့်ရောင်းဝယ်ရေးလုပ်ငန်း
မြန်မာ့ကျောက်မျက်ရတနာပြတိုက်၊ နေပြည်တော်

Tel:(067)414223

“ပုလဲရောင်းချပွဲ”

၁။ သတ္တုတွင်းဝန်ကြီးဌာန၊ မြန်မာ့ပုလဲထုတ်လုပ်ရေးနှင့်ရောင်းဝယ်ရေးလုပ်ငန်း၏ “(၃၄)ကြိမ် မြောက် မြန်မာ့ပုလဲရောင်းချပွဲကို” မြန်မာကျပ်ငွေစနစ်ဖြင့် ၂၀၁၅ခုနှစ်၊ ဒီဇင်ဘာလ ၂၂ရက်မှ ၂၄ရက်အထိ မဏိရတနာကျောက်စိမ်းခန်းမ၊ နေပြည်တော်တွင် ရောင်းချပါမည်။

၂။ မည်သည့်နိုင်ငံသားမဆို တက်ရောက်နိုင်ပါသည်။ ရောင်းချပွဲအစီအစဉ်မှာ အောက်ပါအတိုင်း ဖြစ်ပါသည်-

၂၀၁၅ခုနှစ်၊ ဒီဇင်ဘာလ ၂၂ရက် (အင်္ဂါနေ့)
- (၉း၀၀-၁၆း၃၀)နာရီ — ပုလဲတွဲများ ပြသကြည့်ရှုခြင်း

၂၀၁၅ခုနှစ်၊ ဒီဇင်ဘာလ(၂၃)ရက်(ဗုဒ္ဓဟူးနေ့)
- (၉း၀၀-၁၆း၃၀)နာရီ — ပုလဲတွဲများပြသကြည့်ရှုခြင်း။
- (၁၂း၀၀)နာရီ — တင်ဒါအမှတ်(၁)ပိတ်သိမ်းခြင်း၊
- (၁၃း၀၀)နာရီ — တင်ဒါအမှတ်(၁)ကြေညာခြင်း၊
- (၁၆း၀၀)နာရီ — တင်ဒါအမှတ်(၂)ပိတ်သိမ်းခြင်း၊
- (၁၇း၀၀)နာရီ — တင်ဒါအမှတ်(၂)ကြေညာခြင်း

၂၀၁၅ခုနှစ်၊ ဒီဇင်ဘာလ ၂၄ရက်(ကြာသပတေးနေ့)
- (၉း၀၀-၁၂း၀၀)နာရီ — ပုလဲတွဲများပြသကြည့်ရှုခြင်း။
- (၁၂း၀၀)နာရီ — တင်ဒါအမှတ်(၃)ပိတ်သိမ်းခြင်း၊
- (၁၃း၀၀)နာရီ — တင်ဒါအမှတ်(၃)ကြေညာခြင်း။

မြန်မာ့ပုလဲထုတ်လုပ်ရေးနှင့်ရောင်းဝယ်ရေးလုပ်ငန်း

အိမ်ရာများတည်ဆောက်ခွင့်ဟုဆိုကာစာရွက်စာတမ်းအတုများအား ဆောက်လုပ်ရေးကုမ္ပဏီများသို့ လိုက်လံရောင်းချ

မန္တလေး နိုဝင်ဘာ ၂၃

မန္တလေး ချမ်းမြသာစည်မြို့နယ် မြရည်နန္ဒာတန်ဖိုးနည်းအိမ်ရာတည်ဆောက်ထားသည့်ဝင်းအတွင်း မန္တလေးမြို့တော်စည်ပင်သာယာရေးကော်မတီပိုင်မြေကွက်များဖြစ်သည့် မမ-၁၉၊ မမ-၂၅၊ မမ-၂၈ နှင့် မမ-၂၉ တို့တွင် အိမ်ရာများတည်ဆောက်ခွင့်ကို သက်ဆိုင်ရာမှရရှိထားသည်ဟုဆိုကာ စာရွက်စာတမ်းအတုများဖြင့် လိုက်လံပြသကာ ဆောက်လုပ်ရေးကုမ္ပဏီများသို့ ဆောက်လုပ်ခွင့်ပြုမိန့်ကို လိုက်လံရောင်းချလျက်ရှိကြောင်း မန္တလေးမြို့တော်စည်ပင်သာယာရေးကော်မတီမှ တာဝန်ရှိသူတစ်ဦးက ပြောသည်။

"မန္တလေးမြို့တော်စည်ပင်သာယာရေးကော်မတီအနေဖြင့် မြို့တော်ဖွံ့ဖြိုးတိုးတက်ရေးအတွက် ဆောင်ရွက်နေတဲ့လုပ်ငန်းအားလုံးကို တင်ဒါစနစ်ဖြင့် ဆောင်ရွက်လျက်ရှိပါတယ်။ တန်ဖိုးနည်းအိမ်ရာ၊ အငှားအိမ်ရာများ တည်ဆောက်ပေးလျက်ရှိပြီး မြရည်နန္ဒာ တန်ဖိုးနည်းအိမ်ရာတည်ဆောက်ရေးလုပ်ငန်းဆောင်ရွက်ခဲ့ရာ ကျန်ရှိနေသောမြေကွက်များကိုလည်း တန်ဖိုးမျှတအိမ်ရာတည်ဆောက်ပေးရန်အတွက် လျာထားသည့်အဆင့်တွင်သာ ရှိပါသေးတယ်။ ဒီမြေကွက်အလွတ်တွေကိုလည်း မည်သည့်ဆောက်လုပ်ရေးကုမ္ပဏီကိုမှ တည်ဆောက်ပေးရေးလုပ်ငန်းဆောင်ရွက်ရန်ချထားပေးခြင်း မရှိပါဘူး။ စာရွက်စာတမ်းအတုနဲ့ လိုက်လံဆောင်ရွက်နေတဲ့အဖွဲ့ကိုလည်း စုံစမ်းဖော်ထုတ်လျက်ရှိပါတယ်" ဟု ၎င်းက ဆက်လက်ပြောကြားသည်။

အဆိုပါစာရွက်စာတမ်းအတုဖြင့် လိုက်လံဆောင်ရွက်နေသည့်အဖွဲ့အား တွေ့ရှိပါက မန္တလေးမြို့တော်စည်ပင်သာယာရေးကော်မတီသို့ဆက်သွယ်အကြောင်းကြားနိုင်ကြောင်းနှင့် ပြည်သူများ၊ ဆောက်လုပ်ရေးလုပ်ငန်းရှင်များအနေဖြင့်လည်း အထူးဂရုပြုဆောင်ရွက်ကြရန်လိုအပ်ကြောင်း မန္တလေးမြို့တော်စည်ပင်သာယာရေးကော်မတီမှ အသိပေးထားကြောင်း သိရသည်။

မောင်ပြည်သူ(မန္တလေး)

ကော့သောင်းမြို့နယ် မီးသတ်တပ်ဖွဲ့ဝင်များ ရပ်ကွက်မီးသတ်ရေကန်သန့်ရှင်း၍ ပြင်ဆင်မွမ်းမံရေးလုပ်ငန်းများ ဆောင်ရွက်

ကော့သောင်း နိုဝင်ဘာ ၂၃

ကော့သောင်းမြို့နယ် မီးသတ်တပ်ဖွဲ့ဝင်များနှင့် ရပ်ကွက်အရန်မီးသတ်တပ်ဖွဲ့ဝင်များ စုပေါင်းကာ နိုဝင်ဘာ ၂၁ ရက် နံနက်ပိုင်းက အေးရိပ်ငြိမ်ရပ်ကွက် အရေးပေါ်မီးသတ်ရေကန်အဖြစ် အသုံးပြုနိုင်ရေး သန့်ရှင်းပြင်ဆင်မွမ်းမံခြင်းလုပ်ငန်းများ စုပေါင်းဆောင်ရွက်ခဲ့ကြကြောင်း သိရသည်။

ကော့သောင်းမြို့သည် တောင်စောင်းတောင်ကုန်းများပေါ်တွင် အခြေပြုတည်ထားသည့် နယ်စပ်မြို့ငယ်တစ်မြို့ဖြစ်သည့်အားလျော်စွာ နွေရာသီရောက်တိုင်း သောက်သုံးရေရှားပါးမှုအခက်အခဲ နှစ်စဉ်ကြုံတွေ့ရမြဲဖြစ်ရာ မိုးအကုန်ဆောင်းရာသီရောက်တိုင်း မြို့နေရပ်ကွက်များ မီးဘေးအန္တရာယ်ကျရောက်လာပါက ရေရှားပါးပြတ်လပ်မှုကြောင့် ရပ်ကွက်ပြည်သူများ စိုးရိမ်ကြရမြဲဖြစ်သည်။

ယင်းကြောင့် အေးရိပ်ငြိမ်ရပ်ကွက်အတွင်းရှိ ချုံနွယ်ပိတ်ပေါင်းများဖြင့် တိမ်ကောစပြုနေသည့် သဘာဝရေကန်ဝန်းကျင်အား မီးသတ်တပ်ဖွဲ့ဝင်များက ရှင်းလင်းခြင်း၊ မီးဘေးအန္တရာယ်ကျရောက်လာပါက အရေးပေါ် အသင့်အသုံးပြုနိုင်ရေး၊ မီးသတ်ရေယာဉ်များ ဆောလျင်စွာ သယ်ယူမီးငြိမ်းသတ်မှုလုပ်ငန်းတွင် အသုံးပြုနိုင်ရေး ပြုပြင်မွမ်းမံမှုလုပ်ငန်းများအား ရပ်ကွက်နေပြည်သူများ၏ အိုးအိမ်စည်းစိမ်များ ကြိုတင်ကာကွယ်နိုင်ရေးရည်ရွယ်ကာ စုပေါင်းဆောင်ရွက်ခဲ့ခြင်းဖြစ်ကြောင်း သိရသည်။

ကျော်စိုး(ကော့သောင်း-ပြန်/ဆက်)

မရမ်းကုန်းမြို့နယ်တွင် ကျန်းမာရေး အသိပညာပေးမှု နှင့် တီဘီဝေဒနာရှင်များအား ထောက်ပံ့

ရန်ကုန် နိုဝင်ဘာ ၂၃

မရမ်းကုန်းမြို့နယ် (၁) ရပ်ကွက်အတွင်း၌ ပြည်သူများ ကျန်းမာရေးအသိပညာရရှိစေရန်အတွက် သားပျက်၊ သားလျှော ကာကွယ်ကုသခြင်းဆိုင်ရာ အသိပညာပေးခြင်းနှင့် နှစ်သိမ့်ဆွေးနွေးခြင်းလုပ်ငန်းများကို နိုဝင်ဘာ ၂၁ ရက် မွန်းလွဲပိုင်းက ကွင်းဆင်းဆောင်ရွက်ခဲ့ကြောင်း သိရသည်။

အဆိုပါဆောင်ရွက်မှုကို မြို့နယ်အထွေထွေအုပ်ချုပ်ရေးဦးစီးဌာန၏ အစီအစဉ်ဖြင့် မြို့နယ်မိခင်နှင့်ကလေးစောင့်ရှောက်ရေးအသင်းနှင့် မြို့နယ်ကျန်းမာရေးဦးစီးဌာနတို့က ပူးပေါင်းဆောင်ရွက်ခဲ့ခြင်းဖြစ်သည်။

"အမျိုးသမီးတွေမှာဖြစ်ပေါ်တတ်တဲ့ ရောဂါတွေနဲ့ပတ်သက်ပြီး ကာကွယ်ကုသမှုအပိုင်းတွေကို ဟောပြောဆွေးနွေး အသိပညာပေးမှုတွေလုပ်ခဲ့တယ်။ ရပ်ကွက်ထဲမှာရှိတဲ့ တီဘီဝေဒနာရှင်တွေကိုလည်း ငွေကြေး၊ ဆေးဝါးနဲ့ ထောက်ပံ့ပစ္စည်းတွေကို အိမ်တိုင်ရာရောက် သွားရောက်ထောက်ပံ့ခဲ့ပါတယ်" ဟု မရမ်းကုန်းမြို့နယ် မိခင်နှင့်ကလေးစောင့်ရှောက်ရေးအသင်းဥက္ကဋ္ဌ ဒေါ်မြင့်ရီက ပြောသည်။

ယင်းသို့ကွင်းဆင်းဆောင်ရွက်ရာတွင် မြို့နယ်ကျန်းမာရေးဦးစီးမှူးနှင့် အဖွဲ့ဝင်များ၊ မြို့နယ်ပြန်ကြားရေးနှင့်ပြည်သူ့ဆက်ဆံရေးဦးစီးဌာနမှ အဖွဲ့ဝင်များ၊ မိခင်နှင့်ကလေးစောင့်ရှောက်ရေးအသင်းမှ အဖွဲ့ဝင်များ၊ အမျိုးသမီးရေးရာအဖွဲ့ဝင်များ ပါဝင်ခဲ့ကြောင်း သိရသည်။

မြင့်ဝေ(မြင်းခြံ)

မြစ်သားမြို့နယ် သမတန်းကျေးရွာတွင် အခမဲ့ကျန်းမာရေးစောင့်ရှောက်မှုပေး

မြစ်သား နိုဝင်ဘာ ၂၃

မန္တလေးတိုင်းဒေသကြီး မြစ်သားမြို့နယ် သမတန်းကျေးရွာမူလတန်းကျောင်းတွင် နိုဝင်ဘာ ၂၂ ရက် နံနက် ၁၀ နာရီ၌ မြို့နယ်ကျန်းမာရေးဦးစီးဌာနမှူး ဒေါက်တာကိုကိုနှင့်အဖွဲ့က ကျေးရွာနေ အများပြည်သူများအား လွယ်ကူစွာ ဆေးကုသမှုခံယူနိုင်ရန် ကျေးရွာအရောက် ကွင်းဆင်းပြီး အခမဲ့ကျန်းမာရေးစောင့်ရှောက်မှုပေးခဲ့ကြောင်း သိရသည်။

ကျေးရွာနေ အများပြည်သူ ၁၅၀ ကျော်တွင်ဖြစ်ပေါ်နေသော ဖျားနာ၊ သွေးတိုး၊ နှလုံး၊ ဆီးချိုနှင့် သွေးလွန်တုပ်ကွေးရောဂါများ၊ ကိုယ်ဝန်သည် စောင့်ရှောက်မှုများ၊ ခံတွင်းနှင့်သွားရောဂါများကို ချက်ချင်းကုသစောင့်ရှောက်မှုများပေးပြီး မြို့နယ်ပြည်သူ့ဆေးရုံသို့ တက်ရောက်ရန်လိုအပ်သူများကို တက်ရောက်နိုင်ရန် ချိတ်ဆက်ဆောင်ရွက်ပေးခဲ့ကြောင်း သိရသည်။

ရဲဝင်းထွန်း(ပြန်/ဆက်)

အမက(၂)၊ ကမာရွတ် ပထမအကြိမ် အာစရိယပူဇော်ပွဲ

အမှတ်-၂ အခြေခံပညာမူလတန်းကျောင်း၊ ကမာရွတ်မြို့နယ်တွင် ပထမအကြိမ် အာစရိယပူဇော်ပွဲ အခမ်းအနားကျင်းပမည် ဖြစ်ပါ၍ ကြွရောက်ပေးကြပါရန် ခင်မင်စွာဖြင့် (အထူး) ဖိတ်ကြားအပ်ပါသည်။

အချိန် - နံနက် ၉နာရီမှ ၃နာရီအထိ
နေ့ရက် - ၂၉-၁၁-၂၀၁၅ရက် (တနင်္ဂနွေနေ့)
နေရာ - ပညာတန်ဆောင်ခန်းမ(အမက-၂၊ ကမာရွတ်)
ဆက်သွယ်ရန်
ကိုသက်မင်းနိုင်- ၀၉၇၈၅၄၄၀၄၉၀
ကိုမြင့်မောင်မောင်- ၀၉၂၅၀၆၄၅၉၁၂
မထားနုဝေ- ၀၉-၄၃၀၈၉၅၁၉

ပြည်ထောင်စုသမ္မတမြန်မာနိုင်ငံတော်အစိုးရ ကျန်းမာရေးဝန်ကြီးဌာန ကုသရေးဦးစီးဌာန ခုတင်(၅၅၀)ဆံ့၊ ရန်ကင်းကလေးဆေးရုံကြီး၊ ရန်ကုန်မြို့ အိတ်ဖွင့်တင်ဒါခေါ်ယူခြင်း

၁။ ရန်ကုန်မြို့၊ ရန်ကင်းကလေးဆေးရုံကြီးတွင် တက်ရောက်ကုသလျက်ရှိသော လူနာများအား ကုသပေးရန်လိုအပ်သော FDA အသိအမှတ်ပြု ဆေးဝါးနှင့် ဆေးပစ္စည်းများကို မြန်မာကျပ်ငွေဖြင့် ဝယ်ယူမည်ဖြစ်ပါ၍ အစိုးရအသိအမှတ်ပြု လိုင်စင်ရဆေးကုမ္ပဏီများထံမှ အိတ်ဖွင့်တင်ဒါများ ပေးသွင်းရန် ခေါ်ယူအပ်ပါသည်။

၂။ ဈေးနှုန်းတင်သွင်းလွှာပုံစံများ စတင်ရောင်းချမည့်ရက် - ၂၇-၁၁-၂၀၁၅ရက်
တင်ဒါပိတ်မည့်ရက်နှင့်အချိန် - ၁၁-၁၂-၂၀၁၅ရက်၊ ညနေ ၄နာရီ

၃။ တင်ဒါစည်းမျဉ်းစည်းကမ်းချက်များနှင့် ဆေးဝါးများစာရင်း အသေးစိတ်အချက်အလက်များကို သိရှိလိုပါက ရန်ကင်းကလေးဆေးရုံကြီး၊ ဆေးရုံအုပ်ကြီးရုံးခန်းတွင် ရုံးချိန်အတွင်း လာရောက်စုံစမ်းနိုင်ပါသည်။ ရန်ကင်းကလေးဆေးရုံကြီး၊ ရန်ကုန်မြို့။

ဆက်သွယ်ရမည့်ဖုန်း-၀၁-၈၅၅၀၆၈၄၊ ၀၁-၈၅၅၀၆၈၅၊ **Ext,** ၁၁၅။

ချင်းပိုင်းသစ္စာ 562829,09-73198239 569782,09-450006779
ကျိုက်ထီးရိုး(နေ့ချင်း)
ချောင်းသာ(နေ့/ည-နေ့ချင်း)
ကားမျိုးစုံ စီးလုံးငှား စီစဉ်ပေးသည်။
ငွေဆောင်(သောကြာ)

တင်ဒါခေါ်ယူခြင်း

တင်ဒါအမှတ်။ ။ SC15/01FC

၁။ SC Auto (Myanmar) Co., Ltd. မှ ရန်ကုန်စက်မှုဇုန်ဇရိယာတွင် စက်ရုံအဆောက်အအုံ (၂)ဆောင်၊ ရုံးခန်းအဆောက်အအုံ (၃)ထပ်ဆောင် (၁)ဆောင်၊ အစားအသောက်ဆောင်နှင့်လူနေဆောင်(၂)ထပ်ဆောင် (၁)ဆောင်၊ ဖိုင်ဘာထုတ်လုပ်ရေးအဆောက်အအုံ(၁)ဆောင် နှင့် ဓါတ်အားခွဲရုံ (၁)ဆောင် တို့ကို ဆောက်လုပ်ရန်ရှိပါသဖြင့် အရည်ချင်းပြည့်မီသော ဆောက်လုပ်ရေး ကုမ္ပဏီများအား တင်ဒါတင်သွင်းရန် ဖိတ်ခေါ်အပ်ပါသည်။

(က) တင်ဒါရောင်းချမည့်ရက် နှင့် အချိန်
30 November 2015 (တနင်္လာနေ့) နံနက်(၁၀) နာရီတိတိ

(ခ) တင်ဒါပိတ်မည့်ရက် နှင့် အချိန်
15 December 2015 (အင်္ဂါနေ့) မွန်းတည့်(၁၂) နာရီတိတိ

၂။ တင်ဒါစည်းမျဉ်းစည်းကမ်းများနှင့် အသေးစိတ်အချက်အလက်များကို သိရှိလိုပါက နေ့စဉ်ရုံးချိန်အတွင်း အောက်ပါလိပ်စာတွင် လာရောက်စုံစမ်းနိုင်ပါသည်။

ဦးကျော်စွာဝင်း (Project Manager)
အခန်းအမှတ် ၄၆-၄၇၊ အဆောင် "CC" သီရိရတနာ လက်လီလက်ကားဈေး၊ သုဝဏ္ဏလမ်းမကြီး၊ မြောက်ဥက္ကလာပမြို့နယ်၊ ရန်ကုန်တိုင်းဒေသကြီး ။
ဖုန်း ၀၉၂၅၁၀၄၆၉၁၉၊ ၀၁၁၂၂၀၉၃၃ ။ Fax ၀၁၁၂၂၀၉၃၃။

အမျိုးသားစီမံကိန်းနှင့် စီးပွားရေးဖွံ့ဖြိုးတိုးတက်မှုဝန်ကြီးဌာန ဗဟိုစာရင်းအင်းအဖွဲ့ ၂၈-၅-၂၀၁၅ရက် ကြေးမုံသတင်းစာတွင် ခေါ်ယူခဲ့သည့် တင်ဒါရက်စွဲတိုးမြှင့်သတ်မှတ်ခြင်း

၁။ အမျိုးသားစီမံကိန်းနှင့် စီးပွားရေးဖွံ့ဖြိုးတိုးတက်မှု ဝန်ကြီးဌာန၊ ဗဟိုစာရင်းအင်းအဖွဲ့မှ e-Government လုပ်ငန်းများ အကောင်အထည်ဖော် ဆောင်ရွက်နိုင်ရန်အတွက် တိုင်းဒေသကြီးနှင့် ပြည်နယ်၊ ခရိုင်၊ မြို့နယ်များ၏ စုပေါင်းရုံးများ တည်ဆောက်ခြင်း လုပ်ငန်းတွင် အသုံးပြုရန် လိုအပ်သော Application Software လုပ်ငန်း ဆောင်ရွက်နိုင်ရန်အတွက် အိတ်ဖွင့်တင်ဒါအား ၂၈-၅-၂၀၁၅ရက်တွင် ကြေးမုံသတင်းစာ၌ ကြော်ငြာထည့်သွင်းခဲ့ပါသည်။

၂။ အဆိုပါတင်ဒါကို စိတ်ပါဝင်စားသူ လုပ်ငန်းရှင်များမှ ထပ်မံ၍လျှောက်ထားနိုင်ပါရန် တင်ဒါတင်သွင်းရန် နောက်ဆုံးရက်အား ၄-၁၂-၂၀၁၅ရက်အထိ တိုးမြှင့်သတ်မှတ်လိုက်ပါသည်။

၃။ သို့ဖြစ်ပါ၍ စိတ်ပါဝင်စားသည့် ကုမ္ပဏီများအနေဖြင့် ၂၄-၁၁-၂၀၁၅ရက်မှစတင်၍ တင်ဒါပုံစံများအား ရုံးချိန်အတွင်း ဗဟိုစာရင်းအင်းအဖွဲ့၊ ရုံးအမှတ်(၃၂)၊ နေပြည်တော်နှင့် အမှတ်(၁)သစ္စာလမ်းမကြီး ၊ ရန်ကင်းမြို့နယ်၊ ရန်ကုန်တိုင်းဒေသကြီးတွင် စုံစမ်းမေးမြန်း ထုတ်ယူနိုင်ပါသည်။

တင်ဒါခေါ်ယူရေးလုပ်ငန်းကော်မတီ
နေပြည်တော်
ဖုန်း-၀၆၇-၄၀၆၂၅၇၊ ၀၁-၆၅၇၃၀၇

(၂)ညအိပ် (၃)ရက် တရားစခန်း ဖွင့်မည်

ဆရာတော် အရှင်ရာဇိန္ဒ (ရဝေနွယ် -အင်းမ) ပဓာန နာယက အဖြစ် သီတင်းသုံးလျက်ရှိသော ဓမ္မရဝေတောရ အောင်စည်းခံ စေတီလမ်း၊ အမှတ်(၃)လမ်းမကြီး၊ မင်္ဂလာဒုံမြို့နယ်၊ ရန်ကုန်တိုင်းဒေသကြီး(မင်္ဂလာဒုံဥယျာဉ်မြို့တော်အလွန်၊ သဃန်းကျွန်းကြီးမှတ်တိုင်)၌ ကျေးဇူးတော်ရှင် မဟာစည်ဆရာတော်ကြီး ညွှန်ကြား ပြသခဲ့သော နည်းစနစ်အတိုင်း...

၁။ ၂၀၁၅-ဒီဇင်ဘာလ ၄ - ၅ - ၆ သောကြာ၊ စနေ၊ တနင်္ဂနွေ
၂။ ၂၀၁၅-ဒီဇင်ဘာလ ၁၁ - ၁၂ - ၁၃ သောကြာ၊ စနေ၊ တနင်္ဂနွေ

နေ့များတွင် (၂)ညအိပ် (၃)ရက်တရားစခန်းများ ဖွင့်လှစ်မည်ဖြစ်ပါ၍ တရားစခန်းဝင်လိုသူများ အောက်ပါ ဖုန်းနံပါတ်များသို့ စာရင်း ပေးသွင်းနိုင်ပါသည်။

ဒေါ်မြသိန်း-၀၉-၅၁၅၂၂၉၁
မပပ-၀၉-၇၃၀၃၈၂၈၈၊ ကိုအောင်သိန်း-၀၉-၇၃၁၀၃၆၃၃

(စာရင်းပေးသွင်းပြီး တရားစခန်း မဝင်ဖြစ်ပါက မဝင်ဖြစ်ကြောင်း မဖြစ်မနေ အကြောင်းကြားပေးပါရန် အထူးမေတ္တာရပ်ခံအပ်ပါသည်။

* တရားစခန်းဝင်ရန် စောင့်ဆိုင်းနေကြသော အရန်ယောဂီများ နစ်နာမှုမရှိစေဘဲ တရားစခန်း ဝင်နိုင်ရန်အတွက် ဖြစ်ပါသည်။)

ရန်ကုန်တိုင်းဒေသကြီး အနောက်ပိုင်းခရိုင် အလုံမြို့နယ်အတွင်းသို့ နိုဝင်ဘာ ၂၁ ရက် မွန်းလွဲ ၂ နာရီက ဆူးလေစေတီတော်မှ နှစ်ကျိပ်ရှစ်ဆူဘုရားများ ဒေသစာရီလှည့်လည်အပူဇော်ခံကြွရောက်လာရာ အလုံမြို့နယ်အထွေထွေအုပ်ချုပ်ရေးဦးစီးဌာနမှ တာဝန်ရှိသူများနှင့်အတူ အလုံမြို့နယ်အတွင်းရှိ ရပ်ကွက်အုပ်ချုပ်ရေးမှူးများ၊ မြို့နယ်သာသနာ့နဂ္ဂဟအသင်းဝင်များမှ သခင်မြပန်းခြံရှေ့မှကြိုဆိုကြပြီး အလုံမြို့နယ်အတွင်း အပူဇော်ခံရာလမ်းတစ်လျှောက် မြို့နယ်သာသနာ့နဂ္ဂဟအသင်းဝင်များနှင့်အတူ ရပ်ကွက်အုပ်ချုပ်ရေးမှူးများ၊ ကြက်ခြေနီ၊ အရန်မီးသတ်တပ်ဖွဲ့ဝင်များ၊ ဘာသာရေးအအသင်းအဖွဲ့ဝင်များမှ ပါဝင်ကုသိုလ်ပြုကြပြီး အလုံမြို့နယ်မှ ညနေ ၆ နာရီတွင် ဆူးလေစေတီတော်သို့ ပြန်လည်ကြွချီသွားကြောင်း သိရသည်။

သတင်းနှင့် ဓာတ်ပုံ - တင်မောင်ဦး(အလုံ)

ဒီးမော့ဆိုမြို့နယ်တွင် လမ်းလုပ်ငန်းဆောင်ရွက်နေမှုများအား ကွင်းဆင်းကြည့်ရှုစစ်ဆေး

ဒီးမော့ဆို နိုဝင်ဘာ ၂၃

ကယားပြည်နယ် ဒီးမော့ဆိုမြို့နယ် ကျေးလက်ဒေသဖွံ့ဖြိုးတိုးတက်ရေးဦးစီးဌာနမှ ၂၀၁၅-၂၀၁၆ ဘဏ္ဍာနှစ်အတွင်း ဆောင်ရွက်လျက်ရှိသော ကျေးလက်လမ်းလုပ်ငန်းများကို နိုဝင်ဘာ ၂၀ ရက်တွင် မြို့နယ်ဦးစီးမှူး ဦးမျိုးနိုင်နှင့် ကုမ္ပဏီမှ တာဝန်ရှိသူများက ဒေါတငူး-ဒေါတမြေး ကျောက်ချောလမ်း အရှည် ၁ မိုင် ၂ ဖာလုံအား ခွင့်ပြုရန်ပုံငွေကျပ် ၇၆ ဒသမ ၆၈၈ သန်းဖြင့် ဆောင်ရွက်နေမှုကိုလည်းကောင်း၊ နန်းဟူထွေ-ဒေါ်ခဲ-ဒေါတမြေး ကျောက်ချောလမ်းအရှည် ၂ မိုင်ကျော်အား ခွင့်ပြုရန်ပုံငွေကျပ် ၁၂၅ ဒသမ ၈၄၉ သန်းဖြင့် ဆောင်ရွက်နေမှုကိုလည်းကောင်း ကွင်းဆင်းကြည့်ရှုခဲ့ကြောင်း သိရသည်။

အဆိုပါလမ်းများဆောင်ရွက်ပြီးစီးပါက ကျေးရွာသုံးရွာမှ လူဦးရေ ၁၄၄၀ အတွက် ရာသီမရွေးသွားလာနိုင်ပြီး ကျေးရွာ၏ လူမှုစီးပွားဖွံ့ဖြိုးတိုးတက်လာမည်ဖြစ်သည်။ **မြို့နယ်(ပြန်/ဆက်)**

ကောလင်းမြို့ လက်ဖက်ရည်ဆိုင်များတွင် အင်တာနက်သုံးရန် WiFiအခမဲ့လွှတ်ပေး၍ စားသုံးသူကိုဆွဲဆောင်

ကောလင်း နိုဝင်ဘာ ၂၃

စစ်ကိုင်းတိုင်းဒေသကြီး ကောလင်းမြို့တွင် လက်ဖက်ရည်ဆိုင်များ တိုးချဲ့ဖွင့်လှစ်လာကြပြီး လက်ဖက်ရည်ဆိုင်အချို့က စားသုံးသူများကို ပိုမိုဆွဲဆောင်နိုင်ရန် ဆိုင်အတွင်း အင်တာနက်အခမဲ့အသုံးပြုနိုင်သည့် WiFi Free ဝန်ဆောင်မှုများ ပေးလာကြကြောင်း သိရသည်။

"အခုဆိုရင် ကောလင်းမြို့ WiFi Free ပေးတဲ့ လက်ဖက်ရည်ဆိုင်တွေမှာ လူစည်ကားတယ်။ ခေတ်ကာလအခြေအနေက အရင်ကလိုလက်ဖက်ရည်ဆိုင်တွေမှာအတူတူထိုင်ပြီး မိတ်ဆွေအချင်းချင်းစကားစမြည်းထိုင်ပြောကြတာမျိုး နည်းပါးလာတယ်။ WiFi Free ပေးတဲ့လက်ဖက်ရည်ဆိုင်မှာ ထိုင်ပြီး လက်ကိုင်ဖုန်းကိုယ်စီဖြင့် ဖုန်းမျက်နှာပြင်ကို လက်နဲ့ပွတ်နေကြတာနဲ့ပဲ လက်ဖက်ရည်ဆိုင်မှာ အချိန်ကုန်သွားပြီး တစ်ယောက်နဲ့တစ်ယောက် စကားတောင်မပြောဖြစ်ဘဲ ထပြန်ခဲ့ကြတာများနေတယ်" ဟု မြို့ခံအမျိုးသားတစ်ဦးက ပြောသည်။

ကောလင်းမြို့တွင် လျှပ်စစ်မီး ၂၄ နာရီရရှိသည့်အတွက် လက်ဖက်ရည်ဆိုင်အချို့တွင် စားသုံးသူများအား WiFi Free ဝန်ဆောင်မှုပေးလာနိုင်ကြခြင်းဖြစ်ပြီး လက်ဖက်ရည်ဆိုင်ထိုင်သူများ၏ လက်ကိုင်ဖုန်းများ၊ ဘက်ထရီဓာတ်ခဲများ လျှပ်စစ်ဓာတ်အားကုန်သွားပါက လျှပ်စစ်ဓာတ်အားပြန်လည်ဖြည့်တင်းနိုင်ရန် ဆိုင်အတွင်း မီးပလပ်ပေါက်များ တပ်ဆင်ပေးထားကာ ဝန်ဆောင်မှုတိုးမြှင့်လျက် စားသုံးသူများကို ပိုမိုဆွဲဆောင်လျက်ရှိကြောင်း သိရသည်။

ကောလင်းမြို့ပေါ်ရှိ လက်ဖက်ရည်ဆိုင်များတွင် သတင်းစာ၊ဂျာနယ်များထားရှိ၍လည်းကောင်း၊ တီဗွီများထားရှိ၍ လည်းကောင်း၊ WiFi Free ပေးခြင်းဖြင့်လည်းကောင်း ဝန်ဆောင်မှုအမျိုးမျိုးပေး၍ စားသုံးသူများကို ဆွဲဆောင်လျက်ရှိရာတွင် သတင်းစာ၊ ဂျာနယ်ဖတ်ရှုသူ၊ တီဗွီကြည့်ရှုသူဦးရေထက် WiFi Free ဝန်ဆောင်မှုကို နှစ်သက်သူဦးရေက ပိုမိုများပြားလျက်ရှိကြောင်း လက်ဖက်ရည်ဆိုင်ပိုင်ရှင်များက ပြောသည်။ **မြင့်ထွန်းမင်း(ကောလင်း)**

အထူးကုဆရာဝန်ကြီးများအဖွဲ့ ကျောက်ကြီးမြို့နယ်တွင် ကွင်းဆင်းဆေးကုသ

ကျောက်ကြီး နိုဝင်ဘာ ၂၃

ပဲခူးတိုင်းဒေသကြီး တောင်ငူခရိုင် အထူးကုဆရာဝန်ကြီးများအဖွဲ့သည် နိုဝင်ဘာ ၂၁ ရက်နံနက်က ကျောက်ကြီးမြို့နယ် ပြည်သူ့ဆေးရုံသို့ရောက်ရှိပြီး ကျောက်ကြီးမြို့မှ ကျန်းမာရေးချို့တဲ့ဝေဒနာရှင်များအား တွေ့ဆုံ၍ ကျန်းမာရေးပညာပေးဟောပြောခြင်း၊ လှူဒါန်းငွေလွှဲပြောင်းပေးအပ်ခြင်းနှင့် စမ်းသပ်ကုသပေးခြင်းများကို ဆောင်ရွက်ခဲ့ကြသည်။

ရှေးဦးစွာ တောင်ငူဆေးရုံအုပ်ကြီး ဒေါက်တာခင်မောင်ဆွေက ကာကွယ်နည်းနှင့် ကုသခြင်းဆိုင်ရာ ပညာပေးဟောပြောခြင်း၊ ဒေါက်တာခင်ခင်နွယ်က ကင်ဆာရောဂါအကြောင်းသိကောင်းစရာများနှင့် ကြိုတင်ကာကွယ်ရန်များကို အသိပေးဟောပြောခြင်းများ ပြုလုပ်ကြပြီး ပဲခူးတိုင်းဒေသကြီး မိခင်နှင့်ကလေးစောင့်ရှောက်ရေးအသင်းက ကျောက်ကြီးမြို့နယ်မိခင်နှင့်ကလေးစောင့်ရှောက်ရေးအသင်းသို့ လှူဒါန်းငွေကျပ်တစ်သိန်းအား တောင်ငူဆေးရုံအုပ်ကြီးက ကျောက်ကြီးမြို့နယ် မိခင်နှင့်ကလေးစောင့်ရှောက်ရေးအသင်း အတွင်းရေးမှူး ဒေါ်ကြည်ပြာသို့ လွှဲပြောင်းပေးအပ်ခဲ့ကြောင်းသိရသည်။

ယင်းနောက် ဆေးရုံအုပ်ကြီးနှင့် အထူးကုဆရာဝန်ကြီးများသည် ကျန်းမာရေးချို့တဲ့ဝေဒနာရှင်များအား ရောဂါရှာဖွေစမ်းသပ်ခြင်း၊ ကုသမှုဆိုင်ရာ ညွှန်ကြားမှုပြုခြင်းများကို ဆောင်ရွက်ပေးခဲ့ကြသည်။

"ရောဂါရှာဖွေစမ်းသပ်ကုသမှုအဆင့်ပဲ ဆောင်ရွက်ပေးနိုင်ပါတယ်။ တကယ့်ခွဲစိတ်ကုသဖို့အတွက်ကတော့ တောင်ငူဆေးရုံကြီးကို လွှတ်ပါတယ်။ စမ်းသပ်ခံဝေဒနာရှင် တော်တော်များတယ်ပဲပြောရပါမယ်" ဟု ကျန်းမာရေးချို့တဲ့ဝေဒနာရှင်တစ်ဦးက ပြောသည်။

တောင်ငူဆေးရုံအုပ်ကြီးနှင့် အထူးကုဆရာဝန်ကြီးများအဖွဲ့သည် နံနက်မှ မွန်းလွဲပိုင်းထိ ကျန်းမာရေးချို့တဲ့ဝေဒနာရှင် ၆၉၇ ဦးတို့အား ရောဂါရှာဖွေစမ်းသပ်ကုသပေးခဲ့ကြသည်ဟု သိရသည်။ (၁၂၂)

ကျိုက်မရောမြို့နယ်အတွင်း ကျေးလက်ဒေသဖွံ့ဖြိုးရေးလုပ်ငန်းများကွင်းဆင်းကြည့်ရှု

ကျိုက်မရော နိုဝင်ဘာ ၂၃

ကျေးလက်ဒေသဖွံ့ဖြိုးတိုးတက်ရေးဦးစီးဌာန၏ ခွင့်ပြုရန်ပုံငွေများဖြင့် ၂၀၁၅-၂၀၁၆ ခု ဘဏ္ဍာရေးနှစ် ကျိုက်မရောမြို့နယ်တွင် ဆောင်ရွက်နေသည့် ကျေးလက်လမ်း၊ တံတား၊ ရေပေးရေး၊ မီးလင်းရေး(ဆိုလာ)၊ တန်ဖိုး နည်းအိမ်ရာစသည့် လုပ်ငန်းများကို တင်ဒါအောင်ထားသော ကုမ္ပဏီများ၏ လုပ်ငန်းဆောင်ရွက်ပြီးစီးမှု အခြေအနေများအား ပြည်နယ်ဝန်ကြီး ဦးမျိုးညွန့်၊ မွန်ပြည်နယ်ကျေးလက်ဒေသဖွံ့ဖြိုးတိုးတက်ရေးဦးစီးဌာနမှ ညွှန်ကြားရေးမှူး ဦးမျိုးကြည်၊ မော်လမြိုင်ခရိုင်ကျေးလက်ဒေသဖွံ့ဖြိုးတိုးတက်ရေးဦးစီးဌာနမှ ခရိုင်ဦးစီးမှူး ဦးရဲဝင်း၊ မြို့နယ်ဦးစီးမှူး ဦးပြည့်စုံဦးနှင့်အဖွဲ့သည် ဆောင်ရွက်နေသော လုပ်ငန်းများအား နိုဝင်ဘာလ ဒုတိယပတ်တွင် ကွင်းဆင်းကြည့်ရှု စစ်ဆေးခဲ့ကြောင်း သိရသည်။

(ကျေးလက်ဦးစီး)

❑

မြန်မာ့စရိုးစဉ် အဆင့်မြင့်ဗုဒ္ဓဂယာဘုရားဖူးပို့ဆောင်ရေး
သံဝေဇနီယလေးဌာန အဝိဇဟိတ လေးဌာန တပ်ချိမဟာ နယူးဒေလီ ဝေသာလီ ပဋ္ဌနား ရာဇဂြိုလ်
Hot Line : 01-245546
ဟိုတယ်(၂)ညအိပ် ညမောင်းခရီးစဉ်လုံးဝမရှိပါ

AMAZING DREAMS TRAVELS & TOURS
ခရီးစဉ်များကို 2+1 VIP ကားနှင့် 3* Hotel သာအသုံးပြုပါသည်
ဂုတ်ထိပ်တံတား - ဒီးဒုတ်ရေပြာအိုင် - ကျောက်စိမ်းစေတီ Dec 11 , Jan 1
လွိုင်ကော် - ဒီမောဆို Dec 11 , Jan 1
ပုပ္ပါး - ပုဂံ (စွယ်တော်လေးဆူ) Dec 11 , Jan 1
မူဆယ် - ရွှေလီ Dec 24
တောင်ကြီး - အင်းလေး - ပင်းတယ Dec 26
ပုပ္ပါး - ပုဂံ - မန္တလေး - ပြင်ဦးလွင် Dec 25
ထားဝယ် - မောင်းမကန် - တန်ချူနာဘူရီ Dec 24
အမှတ်(၈၈) ၊ ဗဟိုလမ်း ၊ စမ်းချောင်း ၊ ရန်ကုန် ၊ ဖုန်း - 01 534072 , 01 2302068 , 09 5113271

မဟာတိုး ဗုဒ္ဓဂယာ-ထိုင်း-ကမ္ဘောဒီးယား-သီရိလင်္ကာ-ဘုရားဖူးအဖွဲ့
ဗုဒ္ဓဂယာ (၇) ရက် ၈.၅ သိန်း ၊ ဗုဒ္ဓဂယာ (၁၄) ရက်ခရီး ၉.၅ သိန်း Nov.11,25, Dec.9 , 23 (ပိဋကပူဇော်ပွဲ)
ဘန်ကောက်- မြဘုရားဈေးဝယ် (၃) ရက်ခရီး ၃.၅ သိန်း
ကမ္ဘောဒီးယား-အန်ကောဝပ် (၃) ရက်ခရီး (လေယာဉ်ဖြင့်) ၇.၅ သိန်း
Nov 27,28,29
Dec 25,26,27
Jan 02,03,04
သီရိလင်္ကာစွယ်တော် အပြန် ဗန်ကောက်ဘုရားဖူးဈေးဝယ် ၁၅.၅ သိန်း 2015 Nov 20 ထွက်မည်
မိသားစု၊ အသင်းအဖွဲ့ သီးသန့် စီစဉ်ပေးပါသည်။
မန္တလေးမှ ဗန်ကောက်၊ ကမ္ဘောဒီးယား သီရိလင်္ကာ တိုက်ရိုက်ပို့ပေးပါသည်။

Topsyne®
မူလလက်ဟောင်းအရည်အသွေးအတိုင်း ထုတ်လုပ်ထားသော "သနပ်ခါးမိတ်ကပ်"
အသစ်ထပ်မံထုတ်လုပ်ထားသော "ခေတ်သစ်ပျိုမေများရဲ့ ပန်ဆင်းရှင်အစစ်"

Herbal Cream (ငွေရောင်ဘူး)
Herbal Cream (ပန်းပွင့်ပုံဘူး)
(ကျား/မ မရွေးသုံးနိုင်သည်)
Apple Production Co., Ltd.

ဂုဏ်ယူဝမ်းမြောက်ခြင်း

၂၀၁၅ ခုနှစ်၊ နိုဝင်ဘာလ(၂၀)ရက်နေ့တွင် မလေးရှားနိုင်ငံ၊ ကွာလာလမ်ပူမြို့၌

ကျင်းပပြုလုပ်သော (၂၇)ကြိမ်မြောက် အာဆီယံနှစ်ပတ်လည် ထိပ်သီး အစည်းအဝေးပွဲ၏

ASEAN Winner for the ASEAN Business Awards (2015)

အာဆီယံစီးပွားရေးထူးချွန် ဆုချီးမြှင့်ပွဲတွင် အာဆီယံအဖွဲ့ဝင်(၁၀)နိုင်ငံအနက်

အမျိုးသမီးစီးပွားရေး ထူးချွန်လုပ်ငန်းရှင်-ပထမဆု

(ASEAN Woman Entrepreneur of the Year 2015 Award)ကို

မြန်မာနိုင်ငံမှ ပထမဆုံးအကြိမ်အဖြစ်

"KBZ BANK နှင့် KBZ Group of Companies" ၏ဒုတိယဥက္ကဋ္ဌ

"သီဟသုဓမ္မသိင်္ဂီ၊ သီရိသုဓမ္မသိင်္ဂီ၊ အဂ္ဂမဟာသီရိသုဓမ္မသိင်္ဂီ

ဒေါ်နန်းသန်းထွေး - လူမှုထူးချွန်ပထမဆင့်"

မှလက်ခံရရှိခြင်း အတွက် လှိုက်လှဲစွာ ဂုဏ်ယူဝမ်းမြောက်မိပါသည်။

နောင်အနာဂတ်တွင်လည်း နိုင်ငံနှင့်လူမျိုး အကျိုးစီးပွားကို

ဆတက်ထမ်းပိုး ထမ်းဆောင်နိုင်ပါစေကြောင်း ဆုမွန်ကောင်း တောင်းအပ်ပါသည်။

AYA Bank
ရာဝတီဘဏ်

ဦးဇော်ဇော် + ဒေါ်ငွေးငွေးခိုင်

အထူးဂုဏ်ယူဝမ်းမြောက်ခြင်း

၂၀၁၅ ခုနှစ်၊ နိုဝင်ဘာလ(၂၀)ရက်နေ့တွင် မလေးရှားနိုင်ငံ၊ ကွာလာလမ်ပူမြို့

Shangri-La Hotel, Grand Ballroom ၌ ကျင်းပပြုလုပ်သော

(၂၇)ကြိမ်မြောက် အာဆီယံနှစ်ပတ်လည်ထိပ်သီးအစည်းအဝေးပွဲ၏

ASEAN Winner for the ASEAN Business Awards (2015)

အာဆီယံစီးပွားရေးထူးချွန်ဆုချီးမြှင့်ပွဲတွင် အာဆီယံအဖွဲ့ဝင် (၁၀)နိုင်ငံအနက်

"အမျိုးသမီးစီးပွားရေး ထူးချွန်လုပ်ငန်းရှင်–ပထမဆု"

(ASEAN Woman Entrepreneur of the Year 2015 Award) ကို

မြန်မာနိုင်ငံမှ ပထမဆုံးအကြိမ်အဖြစ်

"KBZ BANK နှင့် KBZ Group of Companies" ၏ ဒုတိယဥက္ကဋ္ဌ

"သီဟသုဓမ္မ၊ သီရိသုဓမ္မ၊ အဂ္ဂမဟာသီရိသုဓမ္မ

ဒေါ်နန်းသန်းထွေး–လူမှုထူးချွန်ပထမဆင့်" မှ

လက်ခံရရှိခြင်းအတွက် အထူးဂုဏ်ယူဝမ်းမြောက်ပါကြောင်း ဖော်ပြအပ်ပါသည်။

အချစ်ဆုံးသူငယ်ချင်းများ

ဒေါ်ဆွေဆွေဝင်း၊ ဒေါ်ခင်မေရီထွန်း၊ ဒေါ်မြင့်မြင့်ရီ၊ ဒေါ်အေးအေးသိန်း၊ ဒေါ်အေးအေးသန်း

1980 - BEd.

日本語能力試験
JLPT Japanese-Language Proficiency Test

ဒီဇင်ဘာလ ၆ ရက် ၂၀၁၅ တွင် ရန်ကုန်မြို့၌ ကျင်းပမည့်
ဂျပန်ဘာသာအရည်အချင်းစစ် စာမေးပွဲ (JLPT-2015)

JLPT 2015 Dec စာစစ်ဌာန ပြောင်းရွှေ့မည်ဖြစ်ကြောင်း အသိပေးခြင်း

2015 ဒီဇင်ဘာလ ၆ရက်နေ့ တွင် ကျင်းပပြုလုပ်မည့် ဂျပန်ဘာသာ အရည်အချင်းစစ် စာမေးပွဲ (JLPT – 2015) LEVEL-5 ၏စာစစ်ဌာန TTC (ပြည်လမ်း) (ခုံနံပါတ် 51251 မှ 53086 အထိ) အား TTC (လှိုင်) သို့ ရွှေ့ပြောင်း ပြုလုပ်ထားပါကြောင်း အသိပေးအပ်ပါသည်။

မြန်မာနိုင်ငံဂျပန်ပြန်ပညာသင်ဟောင်းအသင်း (MAJA)

09 8612151, 09 262602121, 09 8613848

Excavator (8) စီး:
Wheel Loader (2) စီး:
ငှားမည်။
09-5055904
09-254120599

နှင်းအဥ္ဆလီ ထွက်ပြီ
လွမ်းဆွဲပွဲနောက်
လာဘ်မိုးရွှေစာပေ။ ၂၇/၁၂ (၅၂)အောက်လမ်း
ဖုန်း ၀၉-၇၃၂၂၁၆၆၉
ဒီဇင်ဘာလ

ပညာတော်သင်ထောက်ပံ့ငွေဖြင့် ကျောင်းလခမကုန်ဘဲ
ဂျပန်နိုင်ငံ၌ ကျောင်းတက်အလုပ်လုပ်နိုင်မည့်
အခွင့်အရေးရယူလိုက်ကြစို့

သင်ကြားဘာသာရပ်	- သက်ကြီးပြုစုစောင့်ရှောက်ရေးပညာရပ်
အချိန်ကာလ	- ၂ နှစ် (၎င်းကာလအတွင်း နေထိုင်ရေး အချိန်ပိုင်း အလုပ်ရရှိရန် စီစဉ်ချိတ်ဆက်ပေးမည်)
လိုအပ်အရည်အချင်း	- N-2 အောင်ပြီး(သို့)အလားတူ ဂျပန်စာအရည်အချင်းနှင့် အနည်းဆုံးတက္ကသိုလ် ပထမနှစ်အောင်မြင်ပြီးသူ
ထောက်ပံ့မှုစနစ်	- စားသောက်နေထိုင် တစ်ဝက်တစ်ဒေသထောက်ပံ့မှုရှိသည်။ သင်တန်းပြီးဆုံးပြီးနောက် ယင်းပညာရပ်ဖြင့် (၆)နှစ်တာလုပ်ကိုင်ခွင့်ရမည်။
သင်တန်းကျောင်းနေရာ	- ဂျပန်နိုင်ငံ ရှီးနဲခရိုင် မှတ်တော်ရှိဆေးကုသမှုနည်းပညာသင်တန်းကျောင်း
မိတ်ဆက်တွေ့ဆုံဆွေးနွေးမည့်နေရာ	- ES4E ကိုယ်ပိုင်အထက်တန်းကျောင်း ဝေဇယန္တာလမ်းနှင့် လေးထောင့်ကန်လမ်းထောင့်(သုဝဏ္ဏ ဘောလုံးကွင်းမျက်စောင်းထိုး)သင်္ဃန်းကျွန်းမြို့နယ်၊ ရန်ကုန်မြို့၊ 01-8551406/ 01-563171/ 01-563293
ကျင်းပမည့်အချိန်	- နိုဝင်ဘာ ၂၉ ရက် နေ့လယ် ၂ နာရီတိတိ စတင်ပါမည်။ (ကြိုတင်စာရင်းပေးသွင်း၍ နေရာရယူပါ။)

မှတ်ချက် ။ ။ တွေ့ဆုံဆွေးနွေးပွဲ တက်ရောက်သူသာလျှင် ဒီဇင်ဘာ ၅ ရက် မနက် ၁၀နာရီတွင် ကျင်းပမည့်အရည်အချင်းစစ်စာမေးပွဲဖြေဆိုခွင့်ရပါမည်။

စာ အုပ် စာ ပေ လူ့ မိတ် ဆွေ

COHABO
ချောင်းသာ/ငွေဆောင်
စရိုက်ခြမ်း–80000
No-၁၁/၁၃၊၁၅ ရွှေ၊ ၄၅လမ်း၊ ဒီလီ တထောင်း
Ph-09 731 61773
09 516 1773

အလုပ်ရုံဂိုဒေါင်
ငှား၊ ရောင်းမည်။ ပေ(၄၀×၆၀)
ပါဝါမီတာ ၄၁ ကောင်၊
မြောက်ဥက္ကလာပ
ဖုန်း-၀၉-၇၁၂၇၅၆၇၇

၂၀၁၅-၂၀၁၆ ပညာသင်နှစ်အတွက်
Learners' CHOICE
စာမေးပွဲလမ်းညွှန်
စတုတ္ထတန်း
ကြိုတင်လေ့ကျင့်ပြင်ဆင်နိုင်ရန်
ဘာသာစုံမေးခွန်း(၅)စုံနှင့် စံပြအဖြေများ
(အချိန်ကိုက်၊ အမှတ်ကိုက်၊ စံကိုက်အဖြေ)
ဖြန့်ချိရေး - ခေတ်သစ်စာပေ
အမှတ်-၂၃၅၊ ၂၉-လမ်း(အထက်)၊ ပန်းဘဲတန်းမြို့နယ်၊ ရန်ကုန်မြို့။
ဖုန်း - ၀၁ ၂၅၄၃၉၇၊ ၃၇၃၇၅၅၊ ၃၇၄၆၅၇၊ ၃၇၁၉၀၅
ထွက်ပြီ
အမြို့မြို့အနယ်နယ်တွင် ဝယ်ယူရရှိနိုင်ပါပြီ။

VAC VALUE ADDED CONSULTANCY

မြန်မာပြည်တွင်းအလုပ်အကိုင်ရှာဖွေရေးလုပ်ငန်း

မြန်မာနိုင်ငံတွင် လာရောက်ရင်းနှီးမြှုပ်နှံသော နိုင်ငံခြားကုမ္ပဏီများမှ အလုပ်တွေခေါ်နေပြီ

Job Openings for Foreign Firms

BDD Associate - USD 2000 (1)
-Degree in Finance From Reputative University, 3yr Exp on Relevant Field

Legal Manager -USD 2000 -2yrs Exp In International Law Firm Or Company M/F(1)

Custom Clearance Manager - USD 1000 - 5yrs Exp, Age Over 40 M(1)

Logistics Manager - Importation - 5yrs Exp On Relevant Field M(1)

Warehouse Manager - German Co - 5yrs Exp (Pre Sparepart / Machine) M/F(1)

Ex-Import Specialist - US Co - 5yrs Exp , (Pre Oil & Gas Field) M/F(1)

Procurement Officer - USD 350 - Any Grad, 2yrs Exp, M(1)

Personal Assistant - USD 500 - 3yr Exp In Relevant Field, Fluent In English F(1)

Chief Account - USD 1500 - CPA Or ACCA II , 5yrs Exp On Relevant Field M/F(1)

Sr Account - Ygn - Shan State - B.Com (CPA Pre),LCCI III ,3yrs Exp M/F(2)

HR Manager - US Co (Bago)- Ygn(USD 1300) - 5yrs Exp On HR Field M/F(2)

HR Officer - Japan Co - USD 1000 - 5yrs HR Exp On Garment Field M/F(1)

Power Sales Manager - USD 2000 M(1)
- 5yrs Relevant Exp in Power, Generator Field

Marketing Manager -SG Co- USD 1000 - 5yrs Exp On Cosmetics Field F(1)

Sales Officer - Car Showroom - 500000 - 3yrs Exp On Relevant Field M(1)

Sales Executive - Customer Service - Air Cargo - 500000 - 3yrs Exp M/F(2)

Bar Manager - USD 700 - 5yrs Exp On Relevant Field M(2)

Restaurant Manager - USD 500 - 5yrs Exp On Relevant Field M(2)

Fast Food Restaurant Supervisor - SG Co- 3yrs Exp M(1)

English - Chinese Translator -USD 500 -3yrs Exp On Relevant Field F(2)

Chinese / Japan / Korea Translator - USD 500 -1yr Exp M/F(6)

E-mail ဖြင့်အလုပ်လျှောက်နိုင်သည် ။ CVကို MicroSoft Word File ဖြင့်ပို့ပါ။

များပြားသောအလုပ်အကိုင်အခွင့်အလမ်းများ ⟹ Like **Value Added Consultancy**

No.118, 6th Floor, 23rd St, Latha Tsp, Yangon. E-mail: vacjobsearch@gmail.com
Ph: 01-395921, 01-395922, 09-73022727, 09-5102094

Trumpet Car Rental

မြို့တွင်း/မြို့ပြင်ကားမျိုးစုံငှားရန်ရှိသည်။
VIP 41Seater,Grand Cabin 9 Seater.
ယာဉ်ပိုင်ရှင်များဆက်သွယ်နိုင်ပါသည်။
Ph: 09-43089536, 01-532238, 01-536975, 09-5182767

ကိုသန့်ဇင်
CAR RENTAL
ကားမျိုးစုံကို ခရီးစဉ် လချုပ် အချိန်ပိုင်း ငှားသည်။ ယာဉ်ပိုင်ရှင်များလည်း ဆက်သွယ်ပါ။
Ph: 09-43117680, 09-5059821

RUBY ကားစီးလုံးငှားသည်
519100
09-51-77212, 535100
ခရီးစဉ်မျိုးစုံအတွက်(၄၅၊ ၃၃၊ ၂၄၊ ၁၈၊ ၁၄၊ ၁၀၊၇)ယောက်စီးနှင့် Saloon, Van ကားမျိုးစုံ ငှားနိုင်ပါသည်။ လချုပ်ကားမျိုးစုံငှားရန်ရှိသည်။ (ယာဉ်ပိုင်ရှင်များဆက်သွယ်ပါ)

တစ်ဦးတည်းဖြစ်ကြောင်း

အဖ ဦးကျန်းရှန်ကြီး[၁၃/ကခန(နိုင်)၀၆၇၇၈၃]၊ အမိ ဒေါ်ကင်ကြူစောက်[၁၃/ကခန(နိုင်)၀၆၇၇၉၂]တို့၏ သမီးဖြစ်သူ မှတ်ပုံတင်အမှတ်(MKO-၀၀၅၄၉၉)ကိုင်ဆောင်သူ မကျန်းချင်ဖိန်း(ခ)မသန်းသန်းဌေးမှာ တစ်ဦးတည်းဖြစ်ပါကြောင်း။

မကျန်းချင်ဖိန်း(ခ)မသန်းသန်းဌေး

ဒဂုံမြို့သစ်
အရှေ့ပိုင်း
ဆိပ်ကမ်းမြို့နယ်
တောင်ပိုင်း၊မြောက်ပိုင်း
များရှိမြေကွက်များကို
ရောင်းပေးဝယ်ပေးသည်။
09-6809893
09-6819020

ရွှေမြင့်စံ CO ; မှ ငှားမည်

၁။ အလုံလမ်းမ ၊ Orchid Condo (19 th , fl) ၊ ပြင်ငြီး ၊ ပစ္စည်းစုံ ၊ (Sqft-3200)၊	---US $ 4500
၂။တာ ကွ သို လ် ရိ ပ် သာ လမ်း သစ် ၊ (Sqft-3600)၊ ရွှေသံလွင် Condo ၊ ပစ္စည်းစုံ ၊ ပြင်ငြီး ။	---US $ 4500
၃။ မရမ်းကုန်း၊မင်းဓမ္မလမ်း၊ 2RC(သစ်) (.25 ဧက) မြက်ခင်း + ပစ္စည်းစုံ ။	---US $ 8500
၄။ STAR - CITY - 3BR (အဆင့်မြင့်ပြင်ငြီး + ပစ္စည်းစုံ)	---US $ 1800
၅။ ရန်ကင်း၊ဘောက်ထော် ၊ 3RC ၊တိုက်သစ်။	---US $ 5000

Ph :09- 7309-9696 #09-7319-9696 #09-79-509-9696

ဟိန်း 01-293159 01-9000293 09-5160048
ခရီးစဉ်အမျိုးမျိုးနှင့် လချုပ်/နှစ်ချုပ်ကားမျိုးစုံငှားရန်ရှိသည်။
ယာဉ်ပိုင်ရှင်များလည်းဆက်သွယ်ပါ။
www.heincarrental.com

ကား မျိုးစုံ
(Alphard/Crown/MarkII/အနံတတုံး/Hiace ၉/၁၃ယောက်စီး၊ ၂၄/၂၆/၃၃/၄၅/၄၉ ယောက်စီး) များကို ခရီးစဉ်အမျိုးမျိုးအတွက် ယာဉ်ပိုင်ရှင်များကိုယ်တိုင် ချိုသာသောဈေးနှုန်းဖြင့်အငှားလိုက်ပါသည်။
Ph : 09795549249, 095418126

MHPA
MYANMAR HOSPITALITY PROFESSIONALS ASSOCIATION

မြန်မာနိုင်ငံဟိုတယ်ဆိုင်ရာ
ကျွမ်းကျင်ပညာရှင်များအသင်းမှလုပ်ငန်းခွင်
အထောက်အကူပြုသင်တန်းများနှင့် အရည်အသွေး
မြှင့်တင်ရေးဆိုင်ရာသင်တန်းများကို
(၃၀-၁၁-၂၀၁၅)ရက်နေ့တွင် စတင်ဖွင့်လှစ်မည် ဖြစ်ပါသည်။

၁။ဧည့်ကြိုလုပ်ငန်းသင်တန်း
၂။အိပ်ခန်းဆောင်ထိန်းသိမ်းရေးသင်တန်း
၃။အစားအစာနှင့်အဖျော်ယမကာဧည့်ခံ ကျွေးမွေးရေးသင်တန်း
၄။ ဟိုတယ်ဆိုင်ရာ စီမံခန့်ခွဲမှုသင်တန်း
၅။အစားအစာထုတ်လုပ်ရေးသင်တန်း
၆။ဟိုတယ်လုပ်ငန်းသုံးအင်္ဂလိပ်စကားပြောသင်တန်း
၇။ လူ့စွမ်းအားအရင်းအမြစ်ဖွံ့ဖြိုးရေးသင်တန်း
၈။အဆောင်အစားလုပ်ငန်းများစီမံခန့်ခွဲမှုသင်တန်း

ENROLL NOW

အမှတ် (၂၀၇/၂၀၈)၊ ၃-လွှာ(ညာ)၊ ဗဟန်းလမ်း၊ ငါးထပ်ကြီးဘုရားအဆောင်တန်း၊ မြို့နယ်၊ ရန်ကုန်မြို့
ဖုန်း - (၀၉၅) ၀၉ ၃၀၅၄၄၆၀၃၊ ၀၉ ၇၉၈၈၉၃၁၁၀

ကြော်ငြာ

HIGHWAY STAR
Travel & Tours Co., Ltd
တောင်ကြီးတန်ဆောင်တိုင်မီးပုံးပျံပွဲ၊ (အင်းလေးတောင်ကြီး ကလော ပင်းတယ)
ပုဂံ၊ ပုပ္ပါး၊ မန္တလေး (သီပေါ်ရှင်) ။
(Scania / MAN . 3 Star Hotel၊ နံနက်စာ၊ နေ့လည်စာ၊ ညစာ Game<Gift)
Dis ရှိ Nov, 25, Dec, 4, 24
Nov, 25, 28 အပတ်စဉ် - စနေ
Contact : 09-253 235 411-22, 09-253 241 300, 09-795 565 199, 09-36 220 162

အာရှနဂါး
Asia Dragon ကျိုက်ထီးရိုး
ချောင်းသာ/ ငွေဆောင်
Ph: 01 707062, 09 799100100
01 703790, 09 797100100

ဖခင်အမည်မှန်

နေပြည်တော်၊ ဇေယျာသီရိမြို့နယ်၊ ကျည်တောင်ကျေးရွာ အထက(၁၆) တက္ကသိုလ်ဝင်တန်း(B)တွင် ပညာသင်ကြားနေသော မောင်မျိုးမျိုးထွန်း၏ ဖခင်အမည်မှန်မှာ ဦးတင်ထွန်းလွင်[၉/ဇယသ(နိုင်)၀၀၂၀၇၇]ဖြစ်ပါကြောင်း။ ဦးတင်ထွန်းလွင် [၉/ဇယသ(နိုင်)၀၀၂၀၇၇]

ဦးအောင်နိုင် (ရွှေတံဆိပ်ဆုရှင်-CPA)
B.Com(Q), CPA, FLCCI (London-UK), DA(LCCI-UK), FFA(IFA-UK)
LCCI Level - I, II, III စာရင်းကိုင်သင်တန်းများ
for 2016, June Exam
ကျောင်းအပ် လက်ခံပြီ
ACCA, Dip IFR
LCCI Approved Centre
အမှတ်-၂၄၄(တတိယထပ်)၊ မီးပွိုင့်နှင့်ခုံးတံတားကြား၊ ပန်းဆိုးတန်းလမ်း(ထက်) Tel: 01-377610, 09-730 66231, 09-320 60060

Amazing Time Travels & Tours
အမှတ် ၁၃၉၊ ဒုထပ်၊ ဗိုလ်ချုပ်အောင်ဆန်းလမ်း၊ စမ်းချောင်း၊ ရန်ကုန်
ဖုန်း 012304785 , 0973211907
0973120852 , 09 43064845
ဗုဒ္ဓဂါယာ ရက် အဆင့်မြင့်ခရီး (ဟိုတယ် ဂူ)
သံဝေဇနီယဌာန 25.12.2015, 24.01.2016
စိတ်အေးချမ်းသာစွာ တရားဘာဝနာ ပွားများနိုင်မည့် မွန်မြတ်သော ခရီးစဉ်
*ဂူညတိတ် ဟိုတယ်တွင် တည်းခိုရမည်။ ရေချိုးခန်း အိမ်သာတန်းစီစရာမလို၊ နေ့စဉ် အဆင့်မြင့် ဟိုတယ်များတွင် ဘူဖေးဖြင့် ကျွေးမွေး ပါမည်။
*(စရံ တစ်သိန်းပေးသွင်းရုံဖြင့် စာရင်းသွင်းနိုင်ပါပြီ။)
နှစ်သစ်ကူး ခရီးစဉ်များ။
4*Hotel All included
ဒူဘိုင်း ၆ရက် 2400 USD
(ဒူဘိုင်း - Aquaventure -အဘူဒါဘီ)
ကိုရီးယား - ဇီယက်နမ်
၉ရက် 1970 USD
(ဆိုးလ် - ဂျဲဂျူး - ဘူဆန် - ဟန်နိုင်း)
စင်ကာပူ (19.12.2015-22.12.2015)
၄ရက် 750 USD

ရွှေနဂါး (ခရိုက်ဖြူ)
ကျိုက်ထီးရိုး -35000
ချောင်းသာ -50000
ငွေဆောင် -60000
Ph:209077, 209388

သိုးရောသီ ခရီးစဉ်ဝါ
ဒေါ်မွဒါန
တောင်ကြီး၊ အင်းလေး၊ ပင်းတယ၊ ကက္ကူ
ထန်စန်း(ထမင်းကျွေး-၅၀၀၀၀/-)
ပုဂံ(စွယ်တော်လေးဆူ)၊ ပုပ္ပါး၊ ပခုက္ကူ
(တစ်ဦး-၄၀၀၀၀/-) Nov - 25 Dec - 4
ကားအမျိုးမျိုးစင်းလုံးငှားသည်။
420144148, 421153797

"ကန့်ကွက်နိုင်ကြောင်းကြော်ငြာ"

စမ်းချောင်းမြို့နယ်၊ မြေတိုင်းရပ်ကွက်အမှတ်- ၂၈B.1၊ မြေကွက်အမှတ်-၇၂အိတ်ချ်၊ မြေကွက်တည်နေရာ အမှတ်၃၄၁-Aပြည်လမ်း၊စမ်းချောင်း(ဦးသိုက်စိုး ၁၂/လကန(နိုင်)၀၁၆၄၇၁)အမည်ပေါက်ဂရန်ရှိ မြေပိုင်မြေအား အမည်ပေါက်ဦးသိုက်စိုးမှ မှတ်ပုံတင်မှုရင်း၊စာချုပ်မှုရင်းနှင့်၂၀၁၄ခုနှစ်တွင် ကူးယူခဲ့သော အပိုင်ပေးမြေပုံပျောက်ဆုံးကြောင်း ကျမ်းကျိန်လွှာတို့တင်ပြ၍ အရောင်းအဝယ် မြေပုံကူးလျှောက်ထားလာရာတရားဝင်နိုင်လုံသော အထောက်အထားများဖြင့် ဤကြော်ငြာပါသည့် နေ့မှစ၍ (၇)ရက်အတွင်းကန့်ကွက်နိုင်ပါကြောင်း နှင့်ကန့်ကွက်မှုမရှိပါက လုပ်ထုံးလုပ်နည်းအတိုင်း ဆက်လက်ဆောင်ရွက်ပေးမည်ဖြစ်ကြောင်း အသိပေးကြေညာအပ်ပါသည်။

မြို့ပြစီမံကိန်းနှင့် မြေစီမံခန့်ခွဲမှုဌာန
ရန်ကုန်မြို့တော်စည်ပင်သာယာရေးကော်မတီ

အမြန်ပြန်လာပါ

ဦးငွေအောင် [၈/မမန(နိုင်)၀၁၃၃၃၇] အိမ်ကို အမြန်ဆုံးပြန်လာပါ။ ဇနီးနှင့်သမီးများအားလုံး စိတ်ပူနေသည်။

ဇနီး-ဒေါ်တင်နိုင် [၈/မမန(နိုင်)၀၀၉၄၈၆]

(၉၅)ကြိမ်မြောက် အမျိုးသားအောင်ပွဲနေ့ အထိမ်းအမှတ် ဂေါက်သီးရိုက်ပြိုင်ပွဲ ဖိတ်ကြားလွှာ

ပဲခူးမြို့၊ အထက(၃) (ယခင်အမျိုးသားတန်းမြင့်ကျောင်း) (၉၅)ကြိမ်မြောက် အမျိုးသားအောင်ပွဲနေ့ အထိမ်းအမှတ် ဂေါက်သီးရိုက်ပြိုင်ပွဲကို အောက်ပါ အစီအစဉ်အတိုင်း ကျင်းပပြုလုပ်မည်ဖြစ်ပါသဖြင့် ကြွရောက်ပါဝင် ဆင်နွှဲပေးပါရန် လေးစားစွာ ဖိတ်ကြားအပ်ပါသည်။

ကျင်းပမည့်နေ့ရက်။ ။ ၂၈-၁၁-၂၀၁၅ရက်(စနေနေ့)
ကျင်းပမည့်အချိန်။ ။ Tee Off နံနက် ၇:၀၀နာရီ
ကျင်းပမည့်နေရာ။ ။ ဟံသာဝတီဂေါက်ကွင်း

ဦးမျိုးဝင်းဆက် ၀၉-၅၁၈၀၇၈၃ ဦးစိုးကြိုင် ၀၉-၅၀၁၁၂၃၃
ဦးမျိုးမင်းညွန့် ၀၉-၅၃၀၁၀၁၀ ဦးဇော်မျိုးကျော် ၀၉-၅၁၀၉၃၁၉
ဦးမြတ်သစ် ၀၉-၅၀၄၆၈၅၅

LCCI - EDI (UK) မှ ချီးမြှင့်သော ထူးချွန်သင်တန်းကျောင်းဆုရ
စီးပွားယန်းအောင်း
ပညာရေးဝန် ဆောင်မှုလုပ်ငန်း
LCCI Level 1-2-3 စာရင်းကိုင်သင်တန်း
2016-June Series (December)တန်းခွဲသစ်များလက်ခံပြီ
(60,000/Ks) (၃) ကြိမ်ခွဲသွင်းနိုင်သည်။ (30.11.2015) အတွင်းအပ်နှံသူများ 10% Discount ရမည်
09-5118647-73009869-73013432-73028433

အထက(၁)သယ်န်းကျွန်း ၂၀၁၅ခုနှစ်၊ မြတ်ဆရာပူဇော်ကန်တော့ပွဲ (၁၉၅၄-၂၀၁၅)

၁၉၅၄ခုနှစ်မှ ၂၀၁၅ခုနှစ်၊ ဒီဇင်ဘာလ ၃၁ရက်နေ့အထိ အငြိမ်းစား ယူသွားကြသော ကျေးဇူးရှင်ဆရာကြီး/ဆရာမကြီး များအား ၂၀၁၆ခုနှစ်၊ ဖေဖော်ဝါရီလ ၁၃ရက်(စနေနေ့)တွင် ကျောင်းသူ/ကျောင်းသားဟောင်းများ (ကြီး/လတ်/ငယ်မရွေး) ပါဝင်ပူးပေါင်းကာ ၂၀၁၅ခုနှစ်၊ မြတ်ဆရာပူဇော်ကန်တော့ပွဲကြီးကို စည်ကားသိုက်မြိုက်စွာ ကျင်းပသွားမည်ဖြစ်ပါ၍ ကျောင်းသူ/ကျောင်းသားဟောင်းများမှ အောက်ဖော်ပြပါ ကျင်းပရေး ကော်မတီများထံသို့ အလှူငွေများ ဆက်သွယ်လှူဒါန်းနိုင်ပါကြောင်းနှင့် မြတ်ဆရာပူဇော်ကန်တော့ပွဲသို့ မပျက်မကွက် တက်ရောက်ကြပါရန် လေးစားစွာဖြင့် အသိပေးဖိတ်ကြားအပ်ပါသည်။

ဆက်သွယ်လှူဒါန်းရန်

၁။ ဦးအောင်ကျော်ဟိန်း	၀၉ ၄၉၂၆၀၁၀၃	၁၂။ ဦးသိန်းထွန်းဦး	၀၉ ၄၂၁၁၂၅၂၂၆
၂။ ဦးအောင်သိန်း	၀၉ ၄၂၀၀၂၈၂၅၇	၁၃။ Dr. ဟိန်းတေဇစိုး	၀၉ ၅၀၀၆၀၇၁
၃။ ဦးခင်မောင်ညွန့်	၀၉ ၄၃၁၀၄၀၈၇	၁၄။ ဒေါ်အိရွှေစင်	၀၉ ၄၃၁၂၇၆၃၀
၄။ ဦးချမ်းစိန်	၀၉ ၄၃၀၂၃၅၆၀	၁၅။ ဦးသန်းထိုက်အောင်	၀၉ ၂၅၃၀၆၀၇၈၀
၅။ ဦးငွေသန်း	၀၉ ၇၃၂၀၉၆၇၆	၁၆။ ဦးလှမိုး	၀၉ ၅၄၀၃၆၀၃
၆။ ဦးတင်ထွန်းအောင်	၀၉ ၅၁၃၀၁၈၉	၁၇။ ဒေါ်မြမိုးပွင့်ဖြူ	၀၉ ၄၉၂၅၇၇၃၀
၇။ ဦးအောင်သင်း	၀၉ ၅၀၇၃၀၆၄	၁၈။ ဒေါ်မြင့်မြင့်ကြည်	၀၉ ၅၄၀၁၂၅၀
၈။ ဦးခင်လှိုင်	၀၉ ၇၉၉၅၇၄၇၈၁	၁၉။ ဒေါ်ယဉ်မြတ်နွယ်	၀၉ ၅၄၀၁၀၇၄
၉။ ဒေါ်နီလာမွန်	၀၉ ၇၃၀၁၀၇၈၁	၂၀။ ဦးသီဟစိုး	၀၉ ၇၃၀၀၈၃၆၆
၁၀။ Dr. ကျော်စွာဦး	၀၉ ၅၁၀၈၈၄၁	၂၁။ ဦးသာစိန်(ခ)မွန်ကြိုင် (မန္တလေးအဖွဲ့)	၀၉ ၂၀၀၂၀၆၅
၁၁။ ဦးနန္ဒာအေး	၀၉ ၉၇၀၄၈၈၈၈၄		

စိန်နန်းတော်
Diamonds & Fine Jewelry
ဆိုင်သစ်ဖွင့်ပွဲ Grand Lucky Draw Program
Grand Prize ငွေသား ကျပ်သိန်း (၁၀၀)
(၁) ငွေသား ကျပ် (၂၅) သိန်း
(၂) ငွေသား ကျပ် (၁၀) သိန်း
(၃) ငွေသား ကျပ် (၃) သိန်း – ၅ ဆု
(၄) ငွေသား ကျပ် (၂) သိန်း – ၁၀ ဆု
(၅) ငွေသား ကျပ် (၁) သိန်း – ၁၅ ဆု
Grand Lucky Draw ဖွင့်ပွဲကို ၃၁.၁.၂၀၁၆ နေ့လယ် ၃ နာရီတွင် Myanmar Plaza (HAGL) Promotion Area တွင် ဧည့်သည်များကို မဲဖောက်ချီးမြှင့်ပေးပါမည်။
နေ့စဉ်ချက်ချင်းပေါက်ချက်ချင်းယူ ဖလားပေါက်စမ်းမဲအနေဖြင့်
(၁) စိန်နားကပ် (၅) ရံ
(၂) စိန်ဆွဲသီး (၁၀) လုံး
(၃) စိန်လက်စွပ် (၁၅) ကွင်း
(၄) ရွှေဆွဲပြား (၁၀၀) ပြား
(၅) ပလက်တီနမ်နားကပ်၊ ဆွဲသီး၊ လက်စွပ် အစုံ (၂၀၀) နှင့် အခြားအဖိုးတန်ဆုမဲပေါင်းများစွာ
စိန်နန်းတော်၏မိတ်ဟောင်းမိတ်သစ်များကို ဆိုင်ခွဲသစ်တွင် လာရောက်ဝယ်ယူအားပေးပါရန် လေးစားစွာဖိတ်ကြားအပ်ပါသည်။
Phone - 09 425008475, 09 5007193

ကမ္ဘာ့အေးဘုရားလမ်းနှင့် စက်မှု(၁)လမ်းထောင့်ရှိ
Myanmar Centre Plaza (HAGL) Shopping Mall အဆောက်
(Sedona Hotelမျက်နှာချင်းဆိုင်) တွင်
စိန်နန်းတော်စိန်ရွှေရတနာဆိုင်၏ (၆) ဆိုင်မြောက်ဆိုင်ခွဲသစ်ကို
၁၄.၁၁.၂၀၁၅ (စနေနေ့) တွင် စတင်ဖွင့်လှစ်ပါမည်။
Special Discounts
5% - 30% off
Promotion နှင့် LuckyDraw ကာလ – (၁၄.၁၁.၂၀၁၅) မှ (၃၁.၁.၂၀၁၆) ထိ
Now Open @ Myanmar Plaza (HAGL)

"ပုလဲရတုမင်္ဂလာဆုတောင်း"

ချစ်လှစွာသော ဖေဖေ ဦးဝင်းညွန့်၊ (MD, Nway Nay Chi Co., Ltd.)နှင့် ချစ်လှစွာသော မေမေ ဒေါ်တင်တင်မိုး တို့၏ ၂၄-၁၁-၂၀၁၅ ရက်တွင် ကျရောက်သော အနှစ်(၃၀)ပြည့် ပုလဲရတု မင်္ဂလာရက်မြတ်မှသည် နောင်ရွှေရတု၊ စိန်ရတုများစွာတိုင် ဘာသာ၊ သာသနာအကျိုး ဆောင်ရွက်ပြီး ချစ်သောမိသားစုနှင့်အတူ ပျော်ရွှင်စွာဖြတ်သန်းနိုင်ပါစေကြောင်း ဆုမွန်ကောင်း တောင်းလိုက်ပါသည်။

ချစ်သမီးကြီး - ကိုကောင်းချမ်းမြေ့ (YOMA Landscaping Group)
+
မမေသူဝင်းညွန့်မိုး (Director Three Seasons Car Rental Service)

ချစ်သမီးငယ် - မနန္ဒာဝင်းညွန့်မိုး & Ashley (Secondary I ILBC)

ချစ်မြေးလေး - မကောင်းခေတ်ဒြာ & Kate

Hmwe Taunggyi Business Group Co.,Ltd.

Hot Line - 01-200952

သာကီနွယ် ဗုဒ္ဓဂယာ ဘုရားဖူးပို့ဆောင်ရေး

(၁၀) ရက်ခရီး ကျသင့်ငွေကျပ် (၁၀.၅) သိန်း အား အထူးဈေးနှုန်း (၈) သိန်း

(၁၅) ရက်ခရီး ကျသင့်ငွေကျပ် (၁၁.၅) သိန်း အား အထူးဈေးနှုန်း (၉) သိန်း

အထူးPromotion ခရီးစဉ်ကြီး ဘုရားအစုံ၊ နေရာအစုံ၊ ဒေသအစုံအလင်ဖူးမြော်ခွင့်ရမည် ဈေးနှုန်းလျှော့ချထားပြီး ဝန်ဆောင်မှုလျှော့မည်မဟုတ် အများနည်းတူအတိုင်း ရန်ကုန်မှထွက်ခွါပြန်ရောက်သည့်အထိ စရိတ်ငြိမ်း (၁၆)ဦး လျှင်(၁)ဦး အခမဲ့

Special promotion ခရီးစဉ် ထွက်ခွါမည့်ရက်များ - ၂၅.၁၂.၂၀၁၅၊ ၁၃.၁.၂၀၁၆၊ ၃.၂.၂၀၁၆၊ ၂၉.၂.၂၀၁၆၊ ၂၀.၃.၂၀၁၆၊ ၁.၄.၂၀၁၆

ရန်ကုန်(ရုံးချုပ်) - အမှတ်(၁၀၅)၊ ၁၂၃ လမ်း၊ သိမ်ဖြူဘားမောင်းတွင်းရှေ့၊ မင်္ဂလာတောင်ညွန့်မြို့နယ်၊ ရန်ကုန်မြို့။ ဖုန်း - ၀၁-၂၀၀၉၅၂ ၊ ၀၉-၅၂၁၁၄၀၂ ၊ မန္တလေးရုံး - ၀၉-၇၈၅၂၁၁၄၀၂၊ တောင်ကြီးရုံး- ၀၈၁-၂၀၀၁၇၃၊ ၀၈၁-၂၁၂၂၄၀၂

မွေးနေ့မင်္ဂလာဆုတောင်း

ဒေါ်မေယမင်းသူ (CEO)Bright Team Group Of Companies ၏ ၂၄-၁၁-၂၀၁၅ရက်နေ့တွင်ကျရောက်သောမွေးနေ့မင်္ဂလာရက်မြတ်မှသည် နောင်နှစ်ပေါင်းများစွာတိုင်အောင် စိတ်ချမ်းသာ ၊ကိုယ်ကျန်းမာပြီးကောင်းကျိုးလိုအင်ဆန္ဒများ ပြည့်စုံနိုင်ပါစေ။ စီးပွားရေးလုပ်ငန်းများလည်း တိုးတက် အောင်မြင်ပါစေ။ အမျိုးဘာသာ သာသနာအကျိုးကိုလည်း ဆတက် သယ်ပိုးနိုင်ပါစေကြောင်း ဆန္ဒမွန်ဖြင့် ဆုမွန်ကောင်းတောင်းအပ်ပါသည်။

Bright Team Decoration Co., Ltd. မှဝန်ထမ်းများ
Bright Team Trading Co., Ltd. မှဝန်ထမ်းများ
Bright Team Factory မှဝန်ထမ်းများ

NAY LIN AUNG
FINANCE & ACCOUNTANCY ACADEMY

LCCI(UK) Level I,II,III

For June 2016 Exam

ခုံနံပါတ်ကြိုတင်ယူပြီးကျောင်းအပ်နိုင်ပါပြီ။

လှည်းတန်းကျောင်း
အမှတ်(၁၈၊၃၈၈~၆၁၁)၊ သမြေညိ(၂)တိုက်၊ ဦးထွန်းလင်းဖြူလမ်း၊(Giordano)ဆိုင်အနီး၊လှည်းတန်း။ ကမာရွတ်မြို့နယ်၊ ရန်ကုန်မြို့။ Ph: - 01 504737, 51 2900, 09 450022646, 09 73108409, 09 5170105

တာမွေကျောင်း
Tel: 01 556425, 09 30167272, 09 36173830

အမြန်ရောင်းမည်

ရန်ကုန်မြို့၊ သင်္ဃန်းကျွန်းမြို့နယ်၊ ငမိုးရိပ်ရပ်ကွက်၊ ငမိုးရိပ်(၆)လမ်း၊ အပိုင်း(၂)၊ မှတ်တိုင်နီး၊ ဈေးနီး၊ ပထမထပ် သိန်း(၂၇၀)၊ ဒုတိယထပ် သိန်း(၂၆၀)၊ တတိယထပ် သိန်း(၂၅၀)၊ (၁၂½×၄၇)ပေ၊ (တိုက်သစ်၊ လူမနေရသေး) တရားဝင်ဆောက်လုပ်ခွင့်နှင့် BCC ပါပြီး၊ ဈေးနှုန်းများအား ညှိနှိုင်းဆောင်ရွက်ပေးပါမည်။ အကျိုးဆောင်များလည်းဆက်သွယ်နိုင်ပါသည်။ ကန်ထရိုက်ကိုယ်တိုင်ရောင်းမည်။ Ph:09-420250516

တစ်ဦးတည်းဖြစ်ကြောင်း

အဖ ဦးကျန်းရှန်ကြီး၊၁၃/ကခန(နိုင်)၀၆၇၇၈၃၊ အမိ ဒေါ်ကင်ကြူစောက်၊၁၃/ကခန(နိုင်)၀၆၇၇၉၂၊တို့၏ သမီးဖြစ်သူ မှတ်ပုံတင်အမှတ် MKO -၀၀၅၄၉၇ ကိုင်ဆောင်သူ မကျန်းရင်ဖိန်း(ခ)မထက်ထက်ကျော်မှာ တစ်ဦးတည်းဖြစ်ပါကြောင်း။

မကျန်းရင်ဖိန်း(ခ)မထက်ထက်ကျော်

"ပြင်သစ်အစိုးရအသိအမှတ်ပြုပြီး ပြင်သစ်နိုင်ငံတွင် အဆင့်၄ရှိ IPE Management School Paris ၏ MBA ဘွဲ့ဆိုင်ရာ ပညာရေးဆွေးနွေးပွဲ"

"Free Education Seminar"

ဘွဲ့ရရှိပြီးသူများ တက်ရောက်နိုင်ပါသည်။

Date - 26-Nov-2015 (တနင်္လာဆောင်မုန်းလပြည့်နေ့)
Time - 9 AM - 12 Noon
Speaker - Associate Professor, Academic Director Dr. Chan Chee Seng, IPE Management School Paris, Regional Office(Asia)
Place - River Samon Institute of Management

ကြိုတင်စာရင်းပေးသွင်းရန်
09-420725566
09-73094060

Get Free Laptop for Early Bird Promotion

No.(8), 5th Floor, Room(#506), Pan Chan Tower, Bargayar Road, Myaynigone, Sanchaung Tsp, Yangon

အမျိုးသိစေရန် ကြေညာခြင်း

NKP Family ၊ ထက်ပိုင်အောင် (HPA) Co.,Ltd မှ လုပ်ကိုင်သော ဂျုံခေါက်ဆွဲစက်နှင့် မြေကြီး တူး၊ သယ်ပို့ ဖြန့်ကြိတ် လုပ်ငန်းများမှာ ဦးအောင်ဆွေနှင့် ကျွန်ုပ်အားလွှဲအပ်ညွှန်ကြားသူ ဒေါ်မိမိထွေးတို့ ပိုင်ဆိုင်ခဲ့သော လုပ်ငန်းများဖြစ်ပါသည်။ လုပ်ငန်းကို ဦးဆောင်လုပ်ကိုင်သူ ဦးအောင်ဆွေမှာ လွန်ခဲ့သော ၂-၆-၂၀၁၅ရက်က ကွယ်လွန်သွားခဲ့၍ NKP (ငွေကြယ်ဖြူ) ဂျုံခေါက်ဆွဲလုပ်ငန်းမှအပ ကျန်လုပ်ငန်းများကို ဆက်လက်လုပ်ကိုင်ခြင်းမရှိတော့ပါ။ ဆက်လက်လုပ်ကိုင်ခြင်းမရှိသော လုပ်ငန်းများနှင့်ပတ်သက်၍ ဦးအောင်ဆွေ အသက်ထင်ရှားရှိစဉ်က ပေးရန်ရှိသော ငွေများကိုစာရင်းရှင်းလင်းပေးပြီးဖြစ်ပါသည်။ ဦးအောင်ဆွေ အသက်ထင်ရှားရှိစဉ်က လုပ်ငန်းနှင့်ပတ်သက်သော ထက်ပိုင်အောင် (HPA) ကုမ္ပဏီတံဆိပ်ပါ စာရွက်များ၊ ထက်ပိုင်အောင် (HPA) ပြေစာဖြတ်ပိုင်းစာရွက်အလွတ်များကို မည်သူတစ်ဦးတစ်ယောက်ကိုမျှ ပေးအပ်ထားခြင်းလည်းမရှိပါ။ ဦးအောင်ဆွေ ကွယ်လွန်ပြီး နောက်ပိုင်း ထက်ပိုင်အောင် (HPA) ကုမ္ပဏီအမည်ဖြင့် လုပ်ကိုင်သောလုပ်ငန်းများသည် ကျွန်ုပ်အားလွှဲအပ်ညွှန်ကြားသူ ဒေါ်မိမိထွေးနှင့် လုံးဝသက်ဆိုင်ခြင်းမရှိပါ။ ဒေါ်မိမိထွေး၏ ထက်ပိုင်အောင် (HPA) ကုမ္ပဏီ အမည်ကို အလွဲသုံးစားပြုလုပ်၍ လုပ်ကိုင်နေခြင်းဖြစ်ပါသည်။ ထို့ကြောင့် ထက်ပိုင်အောင် (HPA) ကုမ္ပဏီနှင့် သက်ဆိုင်ခြင်းမရှိသူများက ထက်ပိုင်အောင် (HPA) ကုမ္ပဏီအမည်ကို အသုံးပြုကာ လုပ်ငန်းများဆက်လက်လုပ်ကိုင်နေပါက ဥပဒေအရ တရားစွဲဆိုအရေးယူမည်ဖြစ်ကြောင်း အများသိစေရန် ကြေညာအပ်ပါသည်။

ဦးမြတ်ထွန်းဝင်း	ဦးအောင်ကျော်ဦး	ဦးသက်နိုင်စိုး
တရားလွှတ်တော်ရှေ့နေ	တရားလွှတ်တော်ရှေ့နေ	တရားလွှတ်တော်ရှေ့နေ
(စဥ်-၉၂၂၉)	(စဥ်-၃၅၇၉)	(စဥ်-၈၇၄၁)
ဒေါ်စန်းယုခိုင်	ဒေါ်နွယ်နွယ်စန်း	ဒေါ်ဆင့်ဆင့်
တရားလွှတ်တော်ရှေ့နေ	တရားလွှတ်တော်ရှေ့နေ	တရားလွှတ်တော်ရှေ့နေ
(စဥ်-၇၂၈၆)	(စဥ်-၇၃၁၉)	(စဥ်-၇၂၈၇)

အကွက်အမှတ်(၂၉၈)၊ ဒေးဝန်းအရှေ့ရပ်၊ ၈၉လမ်း၊ ၃၅×၃၆လမ်းကြား၊ မဟာအောင်မြေမြို့နယ်၊ မန္တလေးမြို့။
ဖုန်း-၀၉-၂၀၂၂၂၄၃၊ ၀၉-၂၀၁၄၅၃၆၊ ၀၉-၂၀၁၂၄၉၇၊ ၀၉-၂၀၂၄၀၄၆

အာရှနဂါး

Asia Dragon ကျိုက်ထီးရိုး ချောင်းသာ / ငွေဆောင်
Ph : 703790, 09-861-9008
707062, 09-861-7770

စိန်ရတနာ

အမှတ် ၇၆၊ ၃၂လမ်း(အောက်)
09 510 2750
စီနိုင်း (1'x1') ၁၃၀ ကျပ်
sq-ftဆောင် ၁၂၀ ကျပ်

လစဥ်အပ်လိုသော လုပ်ငန်းနှင့် ကုမ္ပဏီများအတွက် ၁ပေပတ်လည် ၉၀ကျပ်၊ ၉၅ကျပ်၊ ၁၀၀ကျပ် ဖြင့်ဆောင်ရွက်ပေးနေပါသည်။

ချောင်းသာ

OASIS

ကား+စား+တည်း(ငြိမ်း)
'အိပ်အရောက်လက်မှတ်ဖြတ်ပေးသည်'
Ph:09 5038616, 09 254197844, 09 73242469

အမြန်ရောင်းမည်

ရန်ကုန်မြို့၊ သင်္ဃန်းကျွန်းမြို့နယ်၊ ငမိုးရိပ်ရပ်ကွက်၊ ငမိုးရိပ်(၇)လမ်း၊ အပိုင်း(၄)၊ မှတ်တိုင်နီး၊ ဈေးနီး၊ လမ်းကောင်း၊ လမ်းသန့်၊ ပထမထပ် သိန်း(၂၇၀)၊ ဒုတိယထပ် သိန်း(၂၆၀)၊ တတိယထပ် သိန်း(၂၅၀)၊ (၁၂½×၄၇)ပေ၊ (တိုက်သစ်၊ လူမနေရသေး) တရားဝင်ဆောက်လုပ်ခွင့်နှင့် BCC ပါပြီး ဈေးနှုန်းများအား ညှိနှိုင်းဆောင်ရွက်ပေးပါမည်။ အကျိုးဆောင်များလည်း ဆက်သွယ်နိုင်ပါသည်။ ကန်ထရိုက်ကိုယ်တိုင်ရောင်းမည်။ Ph:09-420250516

"ဖိလကင်းလွတ်သီတင်းကျွတ်နှင့်ဆီမီးမြိုင်မြိုင်တန်ဆောင်တိုင်အခါသမယတွင် မြန်မာပြည်သူပြည်သားအားလုံးစိတ်၏ချမ်းသာခြင်း၊ကိုယ်၏ကျန်းမာခြင်းတို့ဖြင့် ပြည့်စုံစေပြီး သန္တနင့်ဘဝထပ်တူကျပါစေကြောင်း ဆုတောင်းမေတ္တာပို့သအပ်ပါသည်"

ရွှေမြင်း®

အမှတ်တံဆိပ်

အရိုးကျိုးပေါင်း နှင့် အဆစ်အမျက်ကိုက်ခဲ အကြောပြေလိမ်းဆေး

တရားထိုင်၊ အညောင်းထိုင်သူများနှင့် အားကစားသမားများအတွက် အကြောပြေလိမ်းဆေးအဖြစ် အသုံးပြုနိုင်ပါသည်။ ၀၉ ၄၉ ၂၁၁၁၉၂

သာသနာရောင်ဝါထွန်းစေဖို့ သမ္မတ ကထိန်သင်္ကန်းများ ဝယ်ယူလှူဒါန်းကြပါစို့ .....

၁	အမှတ်-၁၁၈၊ ရေတာရှည်လမ်းဟောင်း၊ ဗဟန်းမြို့နယ်။	၀၁-၅၄၅၃၉၅၊ ၅၄၅၃၉၆
၂	အမှတ်-၁၅၆၊ ရွှေဂုံတိုင်လမ်းမကြီး၊ ဗဟန်းမြို့နယ်။	၀၁-၅၄၃၂၈၂၊ ၅၄၃၂၀၆
၃	အမှတ်-၂၃/ဘီ၊ ရေတာရှည်လမ်းဟောင်း၊ ဗဟန်းမြို့နယ်။	၀၁-၃၈၀၅၇၃
၄	အမှတ်-၁၁၃၊ အထက်ကြည့်မြင်တိုင်လမ်းမကြီး၊ ကြည့်မြင်တိုင်မြို့နယ်။	၀၉-၇၃၀၁၆၀၁၂
၅	အမှတ်-၉၆၊ အထက်ပုဇွန်တောင်လမ်းမကြီး၊ မင်္ဂလာတောင်ညွန့်မြို့နယ်။	၀၉-၇၃၀၅၇၅၆၆
၆	အမှတ်-၁၂၅၊ သံဈေးရှေ့၊ လမ်းမတော်လမ်း၊ လမ်းမတော်မြို့နယ်။	၀၁-၂၂၅၅၀၆
၇	အမှတ်-၃၇၊ ကုန်ဈေးတန်းလမ်း(အောက်)၊ ပန်းဘဲတန်းမြို့နယ်။	၀၉-၇၃၀၀၅၉၂၆
၈	အမှတ်-၅၁(ဘီ)၊ ရေတာရှည်လမ်းသစ်၊ ဗဟန်းမြို့နယ်။	၀၁-၈၆၀၃၀၈၅
၉	တိုက်-A၊ အခန်း-၁၊ ပုဏ္ဏားအိမ်ရာ၊ အင်းစိန်ဈေးကြီးအနီး၊ လှိုင်မြစ်လမ်း၊ အင်းစိန်မြို့နယ်။	၀၁-၆၄၂၃၂၂
၁၀	၁၂၁၊ ရန်ကုန်-အင်းစိန်လမ်း၊ လက်ခုပ်ပင် ကမာရွတ်၊ စံရိပ်ငြိမ်နှင့် ဆင်ရေတွင်းမှတ်တိုင်ကြား။	၀၉-၇၃၀၆၅၂၃၇
၁၁	အမှတ်-၂၆၊ သမိန်ဗရမ်းလမ်းမကြီး၊ တာမွေမြို့နယ်။	၀၉-၇၃၀၀၅၇၉၃
၁၂	ရန်ကုန်-မန္တလေးကားလမ်း၊ ဆင်ရတနာ မြင်းရတနာကြား၊ ပျဉ်းမနားမြို့၊ နေပြည်တော်။	၀၆၇-၂၂၅၉၇
၁၃	အမှတ်(၁၆၉)၊ မင်းဘာကြီးလမ်း၊ ဘောက်သီးစုရပ်ကွက်၊ စစ်တွေမြို့။	၀၄၃-၂၁၄၁၂
၁၄	အမှတ် (၇၆)၊ အနောက်မြင်းပြိုင်ကွင်းလမ်း၊ တာမွေမြို့နယ်။	၀၉-၂၅၀၃၆၇၇၃၈
၁၅	၂/၈၃၊နေပြည်တော်လမ်းမကြီး(ယခင် ပျဉ်းမနား-တောင်ညိုလမ်း)ဆင်ရတနာအနီးယောက်သွားအင်းရပ်၊နေပြည်တော်-ပျဉ်းမနားမြို့။	၀၆၇-၂၄၇၇၃

သမ္မတ ဆိုင်များအားလုံးတွင် ပစ္စည်းမှန်၊ ဈေးနှုန်းမှန်ဖြင့် လက်လီ/လက်ကား ဝယ်ယူရရှိနိုင်ပါသည်။

ISO 9001 : 2008 လက်မှတ်ရ

သုခစုစ်

THU KHA SU SAN TKSS

HUMAN RESOURCE TKSS

ပြည်တွင်း-ပြည်ပ အလုပ်အကိုင်ဝန်ဆောင်မှုကုမ္ပဏီ ၏

စင်ကာပူနိုင်ငံ *ITE* လက်မှတ်ရ စက်မှုလက်မှု သင်တန်းကျောင်း မှ

စင်ကာပူနိုင်ငံတွင်

သွားရောက်လုပ်ကိုင်လိုသူများအတွက်

- FCAW Welder (ဂဟေဆက်)
- Steel Fitter (သံပြား ဖြတ်/ဆက်)
- CNC Operator (စက်မောင်းတာဝန်ခံ)

"အင်တာဗျူးအောင်မြင်စေရန်"

☞ အမြန်စာရင်းသွင်းရန်

အနီးကပ် **(အမြန်သင်တန်း)** ဖွင့် လေ့ကျင့်ပေးနေပါပြီ။

ပန်းဆိုးတန်းမှတ်တိုင်၊ ကုန်သည်လမ်းမကြီး (၃၉-လမ်းထောင့်)၊ တိုက်အမှတ် (၅၀၆)၊ ကျောက်တံတားမြို့နယ်။
ဆက်သွယ်ရန်ဖုန်း - (၀၁) ၃၇၇ ၃၄၃ ၊ ၃၇၇ ၃၄၄ ၊ ၃၈ ၅၇ ၅၈ ၊ ၃၈ ၆၈ ၇၇ ၊ ၃၉ ၂၂ ၃၃

iStock® ကုန်ပစ္စည်းထိန်းကွန်ပျူတာစနစ်

- ကုန်ရောင်း/ကုန်ဝယ်စာရင်း
- ငွေစာရင်း
- ကုန်လက်ကျန်စာရင်း
- ကုန်တစ်မျိုးချင်းစီ၏ အမြတ်စာရင်း
- အကြွေးစာရင်း
- လုပ်ငန်းတစ်ခုလုံး၏ အရှုံးအမြတ်စာရင်း

Contact Us ...

YGN 09-254151516, 09-43029798, 09-43064181
MDY 09-257333214, 09-978030881
NPT 09-974432762, 09-974432763

Galaxy Software Co.,Ltd.
www.galaxy.com.mm

FAME

Biogurt®

Probiotic supplement

ဗိုက်ချဉ်ဆေး

ISO 9001 : 2008
ISO 14001 : 2004
OHSAS 18001 : 2007
GMP Certified
Organic Certified

TMR 011383 (0615)
၂/၂၀၁၅ တဆထလ/တိုင်(ဝ၆၅၇)

Nelson English Language Centre

Enroll Now!

Pre-school (Age 3 to 5)
✓5 Development Pre-school
mental, physical, emotional,
social, critical Development

Young Learners
✓Beginner, Foundation, Step Up

Adult (Over 16 years old)
✓Communicative English
Basic Grammar, Intro, Level 1,2,3,4
✓IELTS/TOEFL

Sanchaung Township	Yankin Township	Mayangone Township	Bo Aung Kyaw Township
01 501947,523680,526311	01 8550727,8550728	09 730 65 345	01 256517,256516

FAME

Vomigin®

Natural antiemetic tablet

ချင်းသောက်ဆေး

ISO 9001 : 2008
ISO 14001 : 2004
OHSAS 18001 : 2007
GMP Certified
Organic Certified

TMR 009056 (0717)
၂/၂၀၁၅ တဆထလ/တိုင်(ဝ၆၅၇)

အမည်ဖြည့်စွက်ခေါ်ဆိုပါရန်

ရွှေပြည်သာမြို့နယ်နေ ဦးမောင်မောင်စန်း(၁၂/မရက(နိုင်)၀၂၉၅၇၄)၏သား မောင်ဖြိုးဖြိုးဇော်အား မောင်ဖြိုးဖြိုးဇော်(ခ) မောင်ဖြိုးဇော်ဗိုလ်ဦးဟုခေါ်ပါရန်။

မောင်ဖြိုးဖြိုးဇော်(ခ)မောင်ဖြိုးဇော်ဗိုလ်ဦး

မီး သတိပြု

ဖောင်းကြွပျောက်ဆုံးခြင်း လျှောက်ထားခြင်း

ယာဉ်အမှတ် BB/1212၏ ဖောင်းကြွနံပါတ်ပြားပျောက်ဆုံး၍ ထုတ်ပေးရန်လျှောက်ထားလာပါသဖြင့် ယခင်ဖောင်းကြွနံပါတ်ပြားပျက်ပြယ်ပါကြောင်း အများသိစေရန်ကြော်ငြာအပ်ပါသည်။

ကညန၊ ခရိုင်ရုံး(ရန်ကုန်အနောက်ပိုင်း)

STI MYANMAR UNIVERSITY | University of Bedfordshire

STI MU နှင့် University of Bedfordshire (UK) တို့ပူးပေါင်း၍ဖွင့်လှစ်ပါသည်

Faculty of Business

MBA

- ဘွဲ့ တစ်ခုရရှိပြီးသူများ(သို့မဟုတ်) **ACCA** အောင်မြင်ပြီးသူများ (သို့မဟုတ်) ဒီပလိုမာတစ်ခုခုရရှိပြီး လုပ်သက်(၃)နှစ်ရှိသူများ လျှောက်ထားနိုင်ပါသည်။

BA (Hons) Business Administration

BA (Hons) Accounting

- တက္ကသိုလ်ဝင်တန်းဖြေဆိုအောင်မြင်ပြီးသူများနှင့် **GCE 'O'** အောင်မြင်ပြီးသူများလျှောက်ထားနိုင်ပါသည်။
- သင်တန်းကာလ (၃)နှစ် (၆)လကြာမြင့်ပြီး အောင်မြင်ပါက အင်္ဂလန်နိုင်ငံ၏အထင်ကရအစိုးရတက္ကသိုလ်ကြီးဖြစ်သည့် **University of Bedfordshire** မှ ဘွဲ့ရရှိပါမည်။
- **STIMU** မှ Advanced Diplomaအောင်မြင်ပြီးသူများ နောက်ဆုံးနှစ်သို့တိုက်ရိုက်တက်ရောက်နိုင်ပါသည်။
- **LCCI, CIMA, ACCA** (Paper F1-F9) အောင်မြင်ပြီးသူများ ဘာသာရပ်ဆိုင်ရာကင်းလွတ်ခွင့်ရရှိပါမည်။
- တက္ကသိုလ်တစ်ခုခုမှ ဘွဲ့ရရှိပြီးသူများ **ABE** နှင့် **HND** အဆင့်မြင့်ဒီပလိုမာအောင်မြင်ပြီးသူများ နောက်ဆုံးနှစ်သို့ တိုက်ရိုက်လျှောက်ထားနိုင်ပါသည်။

သင်တန်းအောင်မြင်သူများ အောက်ပါအဖွဲ့အစည်းများတွင် အသင်းဝင်အဖြစ်လျှောက်ထားနိုင်ပါသည်။

- Chartered Institute of Marketing UK (CIM)
- The Association of International Accountants UK (AIA)
- The Association of Chartered Certified Accountants UK (ACCA)

ENROLL NOW

★ ဘွဲ့ကြို/ဘွဲ့လွန်သင်တန်းအားလုံး သတ်မှတ် **IELTS** မရှိပါက **STIMU** တွင် အင်္ဂလိပ်စာသင်တန်းတက်ရောက်ရပါမည်။

Block-10, MICT Park, လှိုင်တက္ကသိုလ်၊ ရန်ကုန်။ Ph: 507151/52, 377988, 09 250064451

ကွန်ပျူတာ စနစ်ဖြင့်ထိန်းသော

MECHINICAL CAR PARKING

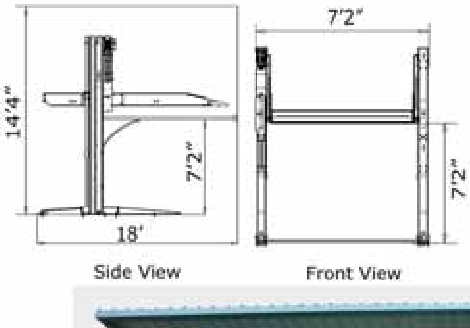

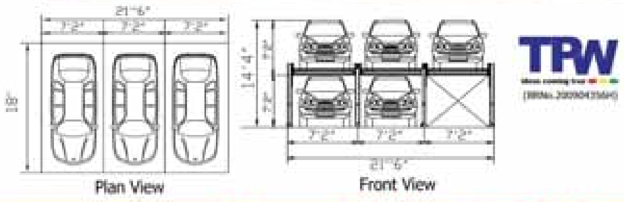

TRW

No. (31), Room (5), 7 Miles,
Pyay Road, Yangon
T: 09.259.81.36.36
: 09.259.81.37.37
: 09.259.81.46.46

အမှတ်(၃၁)၊ အခန်း (၅)၊ ၇မိုင်၊ ပြည်လမ်း၊ ရန်ကုန်။

ကြော်ငြာ

N-Car Co; မှ အောက်ပါဝန်ထမ်းများအလိုရှိသည်

1. Sales and Marketing (ကျား/မ)

ကားအရောင်းအဝယ်အတွေ့အကြုံရှိသူကိုဦးစားပေးမည်။ CV Form နှင့်တကွ လာလျှောက်ရန်။

အသက်(၂၀)အထက်ရှိရမည်။ မင်္ဂလာဒုံမြို့နယ်အနီးနေထိုင်သူဦးစားပေးမည်။

ဆက်သွယ်ရန် ဖုန်း-၀၉-၄၀၁၆၀၄၂၈၂၊ ၀၉-၄၂၂၅၁၇၅၆၂

လိပ်စာ-အမှတ်(၈)၊ A-1 လမ်း၊ မင်္ဂလာဒုံဥယျာဉ်မြို့တော်၊ မင်္ဂလာဒုံ

ဝန်ထမ်းအလိုရှိသည်

၁။ သုခကြွယ်အထွေထွေရောဂါကုဆေးရုံတွင် တာဝန်ထမ်းဆောင်ရန် အောက်ပါအရည်အချင်းနှင့်ကိုက်ညီသူ ဝန်ထမ်းအလိုရှိသည်။

(က) လက်ထောက်ဆရာဝန်(ကျား/မ)----- (၁)ဦး

1 M.B,B.S ဘွဲ့ရရှိရမည်။

1 နေ့/ညတာဝန်ထမ်းဆောင်နိုင်ရမည်။

၂။ လျှောက်ထားလိုသူများ အမှတ်(၁/က၊ ခေမာသီလမ်းမကြီး၊ (ဆ)ရပ်ကွက်၊ မြောက်ဥက္ကလာပမြို့နယ်သို့ CV ပုံစံ၊ ဘွဲ့ရလက်မှတ်မိတ္တူ၊ သန်းခေါင်စာရင်းမိတ္တူ၊ (ဆမ-လက်မှတ်)မိတ္တူများဖြင့် ၃၀-၁၁-၂၀၁၅ရက် နောက်ဆုံးထားလျှောက်ထားနိုင်သည်။

ဖုန်း-၀၉-၅၉၃၄၂၉၄၉၊ ၀၁-၉၆၉၂၂၂၅၊ ၉၆၉၂၂၂၆၊ ၉၆၉၂၂၂၇

Jesus Loves You
ပန်းဧကရီ (ပန်းဆိုင်)

- မင်္ဂလာအခမ်းအနားပန်းအလှဆင်ခြင်း။
- သတို့သမီး လက်ကိုင်၊ ရင်ထားပန်း။
- မင်္ဂလာကားအလှဆင်ခြင်း။
- ဝှက်ပြုပန်းခြင်း၊ ပန်းစည်းနှင့် စားပွဲတင်အလှပန်းအိုးများ။

No. 194, 28th Street (Upper Block), Pabedan Township, Yangon.
Ph: 095035405, 09420050577, 09 5097453

ရွှေနဂါး

လူကြီးမင်းတို့၏ အဆောက်အဦးများ၊ စက်ရုံများတွင် အပူရှိန်မြင့်မားမှုကြောင့် စိတ်ညစ်နေပါသလား ?

မိုးသံ၊လေသံကြောင့် အဆောက်အဦးအတွင်း ဆူညံမှုများဖြစ်ပေါ်နေပါသလား ?

ဆောက်လုပ်ရေးလုပ်ငန်းခွင်များ၊စက်ရုံများ၊စားသောက်ဆိုင်များအတွက်

အပူခံ၊အသံထိန်း (Insulation) အမိုးသွပ်ပြားနှင့် အကာပြား

ဝန်ထမ်းများ နေထိုင်ရန် အဆောင်များ နှင့် ဂိုဒေါင်များ၊ယာယီရုံးခန်းများ၊ လုံခြုံရေးဂိတ်များ ဆောက်လုပ်ရန် Mobile House များကို လည်း ရွှေနဂါး အပူခံ အသံထိန်း (Insulation) အမိုးသွပ်ပြားနှင့် အကာပြားများကို အသုံးပြု၍လျင်မြန်စွာပြီးစီးအောင် ဆောင်ရွက်ပေးလျက် ရှိပါသည်။

-အပူခံသွပ်ပြား အတွင်းရှိ ဖော့ချပ်မှာ Expandable Poly Styrene (EPS) ကော်စေ့ကို အသုံးပြုထားသောကြောင့် မီး မလောင်ကျွမ်းနိုင်ခြင်း၊

-မိုးရာသီ အခါ အိမ် (သို့) အဆောက် အဦး အတွင်း မိုးရွာသည့်အသံကိုမကြားရခြင်း၊

-နွေရာသီအခါ အိမ် (သို့) အဆောက်အဦး အတွင်း အပူဒဏ်ကို မခံစားရခြင်း၊

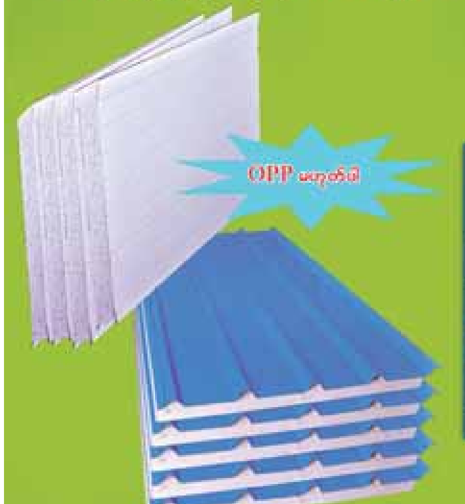

Container House များကိုလည်းဈေးနှုန်း သက်သာစွာဖြင့် လွယ်ကူလျင်မြန်စွာ ရရှိနိုင်ပါသည်။

ဆက်သွယ်ရန်။ ။အမှတ်(၂၂)၊ပန်းတင်းဝန်ဦးရွှေဘင်လမ်း၊စက်မှုဇုန်(၁)၊လှိုင်သာယာမြို့နယ်၊ရန်ကုန်မြို့။ Ph:01-685985, 685990

အများသိစေရန် ကြေညာခြင်း

ကျွန်ုပ်၏မိတ်ဆွေဖြစ်သူ ရန်ကုန်မြို့၊ ဒဂုံမြို့သစ်(တောင်ပိုင်း)မြို့နယ်၊ (၂၆)ရပ်ကွက်၊ မြယမုံစမ်းရိပ်မြိုင်အိမ်ရာ၊ (၂)လမ်း၊ အမှတ်(၁၂၂)နေ ဦးပြည့်ဖြိုးအောင် (ခ) ဦးပြည့်ဖြိုးကျော် (၁၂/ဒဂန(နိုင်)၀၂၉၇၂၃)၏ လွှဲအပ်ညွှန်ကြားချက်အရ ကြေညာအပ်ပါသည်။

ကျွန်ုပ်၏မိတ်ဆွေဖြစ်သူ ဦးပြည့်ဖြိုးအောင်(ခ)ဦးပြည့်ဖြိုးကျော်သည် အောက်ဖော်ပြပါ H2O ကုန်အမှတ်တံဆိပ် အမည်အမှတ်အသားဖြင့် ရေသန့်နှင့် ရေသန့်ရေခဲများကို ရန်ကုန်မြို့နှင့်တကွ မြန်မာနိုင်ငံတစ်ဝန်းလုံးတွင် ထုတ်လုပ်ဖြန့်ဖြူးရောင်းချလျက်ရှိပြီး ရန်ကုန်မြို့၊ စာချုပ်စာတမ်းမှတ်ပုံတင်ရုံးတော်၌ စာချုပ်မှတ်ပုံတင်အမှတ် ၁၁၇၀၇/ ၂၀၁၅ ဖြင့် မှတ်ပုံတင်သွင်းထားပြီးဖြစ်ပါသည်။

ကျွန်ုပ်၏မိတ်ဆွေဖြစ်သူမှ တစ်ဦးတည်းမူပိုင်ရရှိထားသည့် အထက်ဖော်ပြပါ ကုန်အမှတ်တံဆိပ်အမည်အမှတ်အသားကို နှောင့်ယှက်ခြင်းမပြုပါရန်နှင့် အခြားမည်သူတစ်ဦးတစ်ယောက်ကမျှ ပုံတူပုံမှားဖြစ်စေ၊ ထင်ယောင်ထင်မှားဖြစ်စေ၊ တစ်စိတ်တစ်ဒေသဖြစ်စေ၊ သွယ်ဝိုက်၍ဖြစ်စေ၊ တိုက်ရိုက်ဖြစ်စေ၊ ကြော်ငြာခြင်း၊ ဆိုင်းဘုတ်တင်ခြင်း၊ ထုတ်လုပ်ခြင်း၊ ဖြန့်ဖြူးခြင်း၊ ရောင်းချခြင်းတို့ကို မပြုလုပ်ကြရန် သတိပေးလိုက်ပါသည်။ ဤသတိပေးကြေညာချက်အတိုင်း လိုက်နာဆောင်ရွက်ခြင်းမရှိပါက လိုက်နာခြင်းမရှိသူတို့အပေါ်တွင် တည်ဆဲဥပဒေများနှင့်အညီ တရားစွဲဆိုသွားမည်ဖြစ်ကြောင်း သတိပေးကြေညာလိုက်ပါသည်။

လွှဲအပ်ညွှန်ကြားချက်အရ -
ဒေါ်ခင်မာဆွေ (LL.M)
တရားလွှတ်တော်ရှေ့နေ (စဉ်-၇၈၉၈)
အခန်းအမှတ် (၁၀၃/အေ+ဘီ)၊ တိုက်အမှတ် (၉/၁၁)၊ ၃၆-လမ်း၊
ကျောက်တံတားမြို့နယ်၊ ရန်ကုန်မြို့။ ဖုန်း-၀၉ ၅၀၃၈၉၇၄၊ ၀၉-၇၃၁ ၉၇၆၅၈

ဦးနီတာ(မြတ်မိခင်ဆောက်လုပ်ရေးကုမ္ပဏီ ၉/ပဘန(နိုင်)၀၀၉၈၁၇)နှင့် အများသိစေရန်

ရန်ကုန်မြို့၊ မရမ်းကုန်းမြို့နယ်၊ (၆)ရပ်ကွက်၊ ဇေယျာခေမာလမ်း၊ အမှတ်(၃၅၈-ဘီ)နေ ကျွန်ုပ်၏မိတ်ဆွေဦးစန်းလွင် Managing Director Myanmar Refreshing Services Co.,Ltd ၏ တရားဝင်လွှဲအပ်ညွှန်ကြားချက်များအရ အောက်ပါအတိုင်း အသိပေးအကြောင်းကြားအပ်ပါသည်။

ကျွန်ုပ်၏အမှုသည်ထံမှ ငွေယုံကြည်အပ်နှံခြင်း ကတိစာချုပ်ဖြင့် ၄-၈-၂၀၁၅ရက်တွင် အတိုးမဲ့ချေးယူသွားသော ငွေကျပ် (၂၂၅)သိန်းတိတိနှင့် ၇-၈-၂၀၁၅ရက်တွင် Honda Fit ကား(၁)စီးကို စာချုပ်စာတမ်းများချုပ်ဆို၍ သက်သေများ ရှေ့မှောက်တွင် လာရောက်ယူဆောင်သွားပါသည်။ ၎င်းအပြင် ဦးနီတာပိုင်ဆိုင်သောတိုက်ခန်းတစ်ခန်းအား ကျွန်ုပ်မိတ်ဆွေမှ အရောင်းအဝယ်စာချုပ်ဖြင့် ဝယ်ယူထားရာ စက်တင်ဘာလတွင် အခန်းအား လက်ရောက်အပ်ပါမည်ဟု ပြောဆိုထားပြီး ယခုအချိန်ထိ အခန်းအားလက်ရောက်အပ်နှံခြင်းလည်းမရှိပါ။ ထိုယုံကြည်အပ်နှံခြင်းကတိစာချုပ်ဖြင့် ယူဆောင်သွားသော ငွေ၊ စာချုပ်စာတမ်းများနှင့် သက်သေများရှေ့မှောက်တွင် ယူဆောင်သွားသောကား(၁)စီးနှင့် အရောင်းအဝယ်စာချုပ်ဖြင့် ရောင်းချထားသော တိုက်ခန်းတစ်ခန်းတို့နှင့်ပတ်သက်၍ ယခုအချိန်အထိ အကြောင်းတစ်စုံတစ်ရာပြန်ကြားခြင်းလည်း မရှိ၊ ငွေကြေးတစ်စုံတစ်ရာလည်းပေးအပ်ခြင်းမရှိ၊ ကားလည်း ပြန်လည်ပေးအပ်ခြင်းမရှိ၊ တိုက်ခန်းအားလက်ရောက်ပေး အပ်ခြင်းလည်းမရှိခဲ့ပါ။ ထို့ကြောင့် ငွေကျပ်(၂၂၅)သိန်းတိတိ၊ အထက်ဖော်ပြပါ ကား(၁)စီးနှင့်တိုက်ခန်းအားယခုကြော်ငြာပါသည့်နေ့မှ(၇)ရက်အတွင်း ကုမ္ပဏီသို့ တစ်လုံးတစ်ခဲတည်းလာရောက် ပေးရန်နှင့်ပျက်ကွက်ခဲ့ပါက မြန်မာနိုင်ငံတည်ဆဲ ဥပဒေများနှင့်အညီ ဆက်လက်တရားစွဲဆိုဆောင်ရွက်သွားမည်ဖြစ်ကြောင်း ဦးနီတာ(မြတ်မိခင်ဆောက်လုပ်ရေးကုမ္ပဏီ ၉/ပဘန(နိုင်)၀၀၉၈၁၇)နှင့် အများသိစေရန်ကြေညာအပ်ပါသည်။

ဒေါ်စုဝသန်ကျော်(LL.B)
အထက်တန်းရှေ့နေ(စဉ်-၄၁၉၅၆)
အမှတ်(၈၀၂)၊ ပြည်သာယာလမ်း၊ (၃၂)ရပ်ကွက်၊ ဒဂုံမြို့သစ်(မြောက်ပိုင်း)မြို့နယ်၊ ရန်ကုန်မြို့။
ဖုန်း-၀၉-၄၂၀၀၂၇၃၁၈

ကန့်ကွက်နိုင်ကြောင်းကြေညာခြင်း

ရန်ကုန်မြို့၊ မြောက်ဥက္ကလာပမြို့နယ်၊ (၄)ရပ်ကွက်၊ စံပယ်(၂)လမ်း၊ အမှတ်(၅၄၆)ရှိ (၆)ထပ်အဆောက်အအုံ၏ စတုတ္ထအထပ် ခြေရင်းဘက်ခြမ်းရှိ အကျယ်အဝန်း (၁၃ပေ×၅၀ပေ)ရှိ တိုက်ခန်းအပါအဝင် အကျိုးခံစားခွင့် အရပ်ရပ်တို့ကို ကန်ထရိုက်တာ ဒေါ်ကြည်ကြည်ထွေး[၉/ဥဥန(နိုင်)၀၀၃၄၃၄]မှ ရောင်းချခွင့်ရှိကြောင်း ဝန်ခံကတိပြုထားသည့်အတွက် ကျွန်ုပ်၏မိတ်ဆွေကဝယ်ယူရန် စရန်ငွေအချို့ကို ကြိုတင်ပေးချေပြီးဖြစ်၍ ကန့်ကွက်လိုသူများသည် ဤကြေညာစာပါသည့် ရက်မှစ၍ (၇)ရက်အတွင်း အထောက်အထားခိုင်လုံစွာဖြင့် ကျွန်ုပ်ထံသို့ လာရောက်ကန့်ကွက်နိုင်ပါသည်။ သတ်မှတ်ရက်အတွင်း ကန့်ကွက်သူမရှိခဲ့ပါက အရောင်းအဝယ်ကို ဥပဒေနှင့်အညီ ဆက်လက်ပြုလုပ်သွားမည်ဖြစ်ကြောင်း ကြေညာအပ်ပါသည်။

လွှဲအပ်ညွှန်ကြားချက်အရ
ဦးသိန်းဇော်(LL.B)
တရားလွှတ်တော်ရှေ့နေ(စဉ်-၅၃၂၃)
အမှတ်(၄၀၃)၊ ခေမာ(၆)လမ်း၊ (၄)ရပ်ကွက်၊ မြောက်ဥက္ကလာပမြို့နယ်၊ ရန်ကုန်မြို့။

သွာနုတ္တသားမဟုတ်ကြောင်းကြေညာခြင်း

ရန်ကုန်တိုင်းဒေသကြီး၊ အနောက်ပိုင်းခရိုင်တရားရုံး၊ တရားမကြီးမှုအမှတ်-၄၀/၂၀၁၅ဖြင့် သွာနုတ္တသားတစ်ဦးအဖြစ် မြွက်ဟကြေညာပေးစေလိုမှုစွဲဆိုရာတွင် မိခင်-ဒေါ်ကျင်လွမ်က တရားမကျင့်ထုံးဥပဒေအမိန့်-၂၃၊ နည်း-၁အရ လျှောက်ထားရာ အမှုအား ခြွင်းချက်မရှိရုပ်သိမ်းခွင့်ပြုကြောင်း တရားရုံးတော်သည် ၁၁-၅-၂၀၁၅ရက်က ခွင့်ပြုအမိန့်နှင့် ဒီကရီချမှတ်ပြီးဖြစ်ပါသည်။ သို့ပါ၍ ဦးသန်းအောင် (ခ)ဦးကာခင်သည် "သွာနုတ္တသားမဟုတ်ပါကြောင်း" အများသိစေရန် ကြေညာအပ်ပါသည်။

ဦးသန်းအောင်၏ လွှဲအပ်ညွှန်ကြားချက်အရ-
ဦးမျိုးမော် B.Sc (Maths) H.G.P.,DL
အထက်တန်းရှေ့နေ(စဉ်-၅၈၇၈/၈၂)
E-mail:myomaw2007@gmail.com
တိုက်(၆/၁/၃)ဆရာများရိပ်သာ
လှိုင်တက္ကသိုလ်နယ်မြေ လှိုင်မြို့နယ်
ရန်ကုန်မြို့၊ Ph-၀၉-၅၁၅၆၆၈၃

KONICA MINOLTA

No. 1 A3 Color Copier Worldwide

FREE MEMBERSHIP
ပြုလုပ်၍ ထာဝရအထူးဈေးနှုန်းဖြင့် ဝယ်ယူနိုင်ပါသည်။

bizhub 195 (A3 B/W Copier)

bizhub C224e
(A3 Color Copier)

Gandamar O.A. & Business Solutions 09-253547980, 09-253547981, 01-383932, 01-383934

Yangon University of Distance Education
YUDE

လူ့စွမ်းအားအရင်းအမြစ်ဖွံ့ဖြိုးမှုဌာန-ရန်ကုန်အဝေးသင်တက္ကသိုလ် နှင့်
KMD Computer Group တို့ပူးပေါင်းဖွင့်လှစ်သည့် Diploma သင်တန်းများ

KMD

• Diploma in Web Development

- တက္ကသိုလ်ဝင်တန်းအောင်ပြီးသူများနှင့် တက္ကသိုလ်တစ်ခုခုမှ ဘွဲ့ရရှိပြီးသူများတက်ရောက်နိုင်ပါသည်။
- သင်တန်းကာလမှာ(၉)လကြာမြင့်ပါမည်။
- သင်တန်းပြီးဆုံးပါက ပညာရေး ဝန်ကြီးဌာနမှ ပေးအပ်ချီးမြှင့်သောဒီပလိုမာအောင်လက်မှတ် ရရှိပါမည်။
- Microsoft မှစစ်ဆေးသော 70-410 နှင့် 70-461 စာမေးပွဲများဖြေဆိုနိုင်သည်အထိသင်ကြားပေးပါမည်။
- လုပ်ငန်းခွင်ဝင်ရောက်လိုသူများအတွက် OJT သင်တန်းကိုဆက်လက်တက်ရောက်နိုင်ပြီး အလုပ်အကိုင်အခွင့်အလမ်းများရရှိပါမည်။
- ကျောင်းသား/သူဟောင်းများ၊ အစိုးရဝန်ထမ်းများ၊ ဝန်ထမ်းသား/သမီးများအတွက် Discount နှင့် ပညာသင်ထောက်ပံ့ကြေးများရယူနိုင်ပါသည်။

သင်တန်းဖွင့်လှစ်မည့်ရက်
နိုဝင်ဘာလ (၃၀)ရက်၊ ၂၀၁၅
ရန်ကုန်အဝေးသင်တက္ကသိုလ်ဝန်း၊သထုံလမ်း၊ကမာရွတ်။

Diploma ➡ Second Year Computing Diploma ➡ B.Sc (Hons) Business information Technology (BIT)

☎ - ဆက်သွယ်ရန်ဖုန်း- ၀၉-၈၃၀၃၇၇၅ ၊ ၀၁- ၅၀၁၂၄၃၊ ၂၉၁၉၂၅၊ ၅၀၂၂၃၃၊ ၃၈၅၈၇၇၊ ၅၄၁၃၂၈၊ ၅၄၆၆၀၀၊ ၂၂၀၅၅၅၊ ၆၆၀၈၈၇၊ ၅၀၅၃၉၉။

အရိုး၊ အကြော၊ ကျီးပေါင်းတက်၊ အကျိတ်၊ အဖု

အရိုး၊ အကြော၊ အဆစ်၊ ကျီးပေါင်းရောဂါအမျိုးမျိုး၊ ဒူနာ၊ ခါးနာ၊ ပေါင်ကိုက်၊ ထုံကျဉ်ကိုက်ခဲ၊ လက်မြှောက်မရ၊ ဇနောင့်နာ၊ အရိုးကျိုး/အက်၊ အဆစ်လွဲ၊ ထိခိုက်ဒဏ်ရာ ကလေးများအကြောအားနည်း၊ ဖက်မခိုင်၊ မထိုင်မထနိုင်၊ ယားနာ၊ နင်းစူ၊ ဝက်ခြံ၊ အရေပြားရောဂါ၊ အဖု၊ အကျိတ်၊ သွေးမှင်၊ လေမှင်၊ လေးဖက်နာ၊ လေငန်း၊ လေဖြတ်၊ အကြောဆွဲ၊ အာရုံကြောရောဂါ၊ လိပ်ခေါင်း၊ ဂရင်ဂျီနာရောဂါများကို

စုတ်အပ်မထိုး၊ မနှင်းမနှိပ်၊ မနာမကျင်၊ တိုင်းရင်းဆေးစစ်စစ်ဖြင့်ကုသည်။

ဆရာမကြီး
ဒေါ်အေးအေးသိန်း၏
အေးသစ္စာ
အမှတ်တံဆိပ်

အရိုး အကြော၊ ကျီးပေါင်း လိမ်းဆေးမှုန့်

ကျီးပေါင်းရောဂါအမျိုးမျိုး၊ လေးဖက်နာ၊ သွေးမှင်၊ လေမှင် အရိုးအကြောရောဂါအမျိုးမျိုးလိမ်းဆေး

တိုင်းရင်းဆေးဝါးမှတ်ပုံတင်အမှတ်
TMR 01 012578 (0317)

အကြောပြေ အတ်ကျေ လိမ်းဆေးဆီ

လေငန်း၊ လေဖြတ်၊ ထုံကျဉ်၊ ကိုက်ခဲရောဂါအမျိုးမျိုးလိမ်းဆေး

တိုင်းရင်းဆေးဝါးမှတ်ပုံတင်အမှတ်
TMR 012567 (0916)

အေးသစ္စာ ဆေးခန်း
* အမှတ် (၁၃၀၂)၊ ရွှေဝါးသာလမ်းကြီး၊ ၆/အရှေ့ရပ်ကွက်၊ ကြည့်မြင်တိုင်ဆိပ်ကမ်းအရှေ့ သာကေတမြို့နယ်၊ ရန်ကုန်။ နေ့စဉ်-နံနက် (၈) နာရီ မှ နေ့လည် (၁၂) နာရီအထိ
* ကိုဘီးစီ အပေါ်ထပ် သာကေတရပ်ရှင်ရုံအနီး၊ မီးသတ်ဈေး၊ ရန်ကုန်။ နေ့လည် (၁) နာရီ မှ ညနေ (၅) နာရီအထိ တနင်္လာနေ့တိုင်းဆေးခန်းပိတ်သည်။

ဝယ်ရမ်း-အေးသစ္စာဆေးတိုက်နှင့် ဆေးထုခန်း။ 09-798118528/ 09-73015215

ဆိုင်တိုင်းတွင်ဝယ်ယူနိုင်ပါသည်။

GUSTO
International College

GUSTO INTERNATIONAL COLLEGE

International Diploma/ Degree Program

◆ HND Diploma in Computing (UK)
◆ B.Sc (Hons:) Computing (UK)

Call Now! (09) 86 288 06, (09) 730 31 302

Why we chose GUSTO?

- Academic Quality ကောင်းမွန်ခြင်းကြောင့် ထူးချွန်ပြောင်မြောက်သည့် ကျွန်ုပ်တို့ပညာရှင်များ မွေးထုတ်နိုင်ခဲ့သော Proven Record ရှိခြင်း။
- UK ရှိထိပ်တန်းတက္ကသိုလ်ကြီးများနှင့် Collaboration Agreement ရယူထားသော International College ဖြစ်ခြင်း။
- ဆိတ်ငြိမ်ကျယ်ဝန်းသော ကျောင်း Campus အတွင်း အကောင်းဆုံးသင်ယူမှု အတွေ့အကြုံရရှိစေရန် သင်ကြားပေးနေခြင်း။

289 (A), Pyay Road, Sanchaung Tsp., Ygn. www.facebook.com/gustoinstitute **December Intake**

အာစရိယပူဇော်ပွဲဖိတ်ကြားလွှာ

စစ်ကိုင်းမြို့၊ အမှတ်(၂) အခြေခံပညာအထက်တန်းကျောင်း၊ ကျောင်းသား/ကျောင်းသူဟောင်းများ၏ (၂၂)ကြိမ်မြောက် အာစရိယပူဇော်ပွဲကို (၁၃၇၇ခုနှစ်၊ တန်ဆောင်မုန်းလပြည့်ကျော် ၃ရက်) ၂၉-၁၁-၂၀၁၅ရက်၊ (တနင်္ဂနွေနေ့)၊ နံနက် ၈နာရီတွင် ကျင်းပပြုလုပ်မည်ဖြစ်ပါသဖြင့် ရပ်ဝေး၊ ရပ်နီး ဆရာကြီး/ဆရာမကြီးများနှင့် ကျောင်းသား/ကျောင်းသူဟောင်းအားလုံးကို မေတ္တာရှေ့ထား၍ တက်ရောက်ပူဇော်ကန်တော့ကြပါရန် လေးစားစွာဖြင့် ဖိတ်ကြားအပ်ပါသည်။

အာစရိယပူဇော်ပွဲကျင်းပရေးကော်မတီ
အထက(၂)စစ်ကိုင်း

ဆရာဦးနိုင်ဝင်း ဆရာဦးကိုကိုစိုး
အားသစ် ဝင်ခွင့်သင်တန်းကျောင်း
နှုရဲအုပ်ဝင်ခွင့်တန်းခွဲ (A) နိုဝင်ဘာ(၂၈)စမည်
Sat,Sun 9:00(am)-12:00(am)
တော်မရှင်ဝင်ခွင့် အနီးကပ်တန်းခွဲ ဒီဇင်ဘာ (၁)စမည်
Mon to Fri 9:00(am)- 12:00(am)
၁၄၈(၄လွှာ)ဆိပ်ကမ်းသာလမ်း(အောက်)ပန်းဆိုးတန်းမှတ်တိုင်
09 500 1599, 09 8632973, 09 73172556

PUN HLAING SILOAM HOSPITALS

အလှအပနှင့်အရေပြားဆိုင်ရာ
ခွဲစိတ်ကုသမှုအထူးအစီအစဉ်

နိုဝင်ဘာလ (၂၈) ရက်နေ့မှ (၂၉) ရက်နေ့အထိ

- မျက်နှာပေါ်ရှိ အရေးအကြောင်းများဖျောက်ပေးခြင်း
- ခန္ဓာကိုယ်အချိုးအစားပြေပြစ်လှပအောင် ပုံဖော်ခြင်း
- မျက်နှာအချိုးအစားပြေပြစ်လှပအောင် ခွဲစိတ်ခြင်းအမျိုးမျိုး
- မျက်လုံးတဝိုက်ပြုပြင်ခြင်းအမျိုးမျိုး
- ရင်သားအလှပြုပြင်ခြင်းအမျိုးမျိုး
- နှာခေါင်းအလှပြုပြင်ခြင်းအမျိုးမျိုး
- နှုတ်ခမ်းအလှပြုပြင်ခြင်းအမျိုးမျိုး
- အဆီစုပ်ထုတ်ခြင်း

ကိုရီးယားမင်းသမီးတွေလို
လှပဖို့အတွက်
ကိုရီးယားနိုင်ငံသွားစရာ
မလိုတော့ပါ....

LIKE US ON facebook Pun Hlaing Siloam Hospitals

ဆက်သွယ်ရန် - ရန်ကုန် (၀၁) ၆၈၄၃၂၃၊ ၆၈၄၃၂၅၊ ၆၈၄၃၃၆၊ (၀၉) ၄၂၁၀၄၂၆၇၉၊ (၀၉) ၂၅၄၉၅၀၈၁၇ / မန္တလေး (၀၉) ၄၃၂၀၇၇၈၁ Email : marketing.phsh@spa-mm.com

ကြော်ငြာ

EL DORADO TRAVEL (အယ်ဒိုရာဒိုခရီးသွားလုပ်ငန်း)
Ph:09 972447645, 09 799652510,09 259256647

တောင်ကြီး-အင်းလေး-ကလော-ပင်းတယ	Nov 25	190000/-
E Lite မှ Scania Express ,3 Star Hotel , ၄ည၅ရက်		(Premium Package)
ငွေဆောင်ခရီးစဉ် Yuzana Hotel Sea View (1N/2D)	Nov 27	55000/-
မွန်လေး(ကျောက်စိမ်း)-ရေပြာအိုင် (2N/3D)	Nov 27	90000/-
ဝင်းစိန်-စက်ဝဲ-မော်လမြိုင်	Nov 21,25 Dec 5,12,19,25	35000/-
ကျိုက်ထော်ရေတံခွန်	Nov 21,25,Dec 5,12,19,25	35000/-
မြည်အကောက်တောင်	Nov 25,Dec 5,19,25	35000/-
မိလ်-ဘီးလင်း-ဘားအံ	Nov 25,Dec 12,25	35000/-

"10ယောက် 1ယောက်အခမဲ့ အိမ်အရောက်လက်မှတ်ပို့ ၄၅ယောက်စီးတိုးကားများနှင့်သာ"

Budget Tour အဆင့်မြင့်ခရီးသွားလုပ်ငန်း 09264450022/33

- အပတ်စဉ် ချောင်းသာ(နေ့ချင်းပြန်) • ကျိုက်ထီးရိုး (နေ့ချင်းပြန်) (30000 ကျပ်)
- အပတ်စဉ် မော်လမြိုင်၊ ကျိုက်ခမီ၊ စက်ဆဲ (နေ့ချင်းပြန်) (35000 ကျပ်)
- လစဉ် ပုဂံ (စွယ်တော်လေးဆူ) ပောင်းဦး ပုပ္ပါး (၃)ည/(၄)ရက် (115000 ကျပ်)
- လစဉ် တောင်ကြီး၊ အင်းလေး (၃)ည/(၄)ရက် (120000 ကျပ်)
- လစဉ် မန္တလေး၊ စစ်ကိုင်း၊ မြစ်ဦးကျွင် (၃)ည/(၄)ရက် (110000 ကျပ်)
  စရိတ်ငြိမ်း (ဟိုတယ်၊ စားစရိတ်၊ ကားခ၊ ဝင်ကြေး၊ ခရီးသွားအာမခံ)

GOLDEN STAR ခရီးသွားလုပ်ငန်း
- ကျိုက်ထီးရိုး(နေ့စဉ်) (သံဃာတော်/သီလရှင်အခမဲ့)
- ချောင်းသာ / ငွေဆောင်(နေ့စဉ်)

Ph: 209200, 544383, 430480, 705968, 703448

ရှုပ်ထွေးသမျှအားလုံးဖြေရှင်းပေးသော **မြသီတာ** ® သက်နံ့ဆိုင်
၃၀ စ ဖြတ်ချုပ်နှင့် ၁၄ စ ဖြတ်ချုပ် နှစ်ကပ်လပ် သက်နံ့များ

၁။ အမှတ် ၅၆-စီ/၂ ကမ္ဘာအေးဘုရားလမ်း (ကမ္ဘာအေးဘုရားအရှေ့ ရေစက်လမ်းနှင့် ဂန္ဓမာလမ်းကြား)၊ မရမ်းကုန်းမြို့နယ်၊ ရန်ကုန်မြို့။ ☎ 09- 731 32388

၂။ အမှတ် ၁၃၃/၄၊ ရေကျော်လမ်းပေါက်၊ (ရွှေကိုင်ဘုရား အရှေ့ဘက်မုခ်နှင့် ရွှေကိုင်လမ်းကြား)၊ ထားဝယ်မြို့နယ်၊ ရန်ကုန်မြို့။ ☎ 09- 732 43033

ဖုန်း ☎ 09-512 8532, 09-253 770707, Hot Line : 09 732 00440

ဆုပြည့် 0931815390,0931815395,09792432296

ကျိုက်ထီးရိုး(ငြိမ်း)(၁ည/၂ရက်)Nov 25(ကြိုတင်လက်မှတ်)	6+1 FREE & FREE GIFT
ချောင်းသာ(ငြိမ်း)(၁ည/၂ရက်)Nov 25(ကြိုတင်လက်မှတ်)	

မော်လမြိုင်၊ ကျိုက္ကမီ၊ စက်ဆဲ (ကျိုက်ထီးရိုး)၊ နွားလဘို့ တောင် (၂/၃)ရက်
ထူးခြားအသင်းအဖွဲ့များအတွက် စျေးနှုန်းသက်သာစွာဖြင့် ထားမျိုးအုံ စီးလုံးငှားသည်။

ကျွန်တော့်ကိုစိုင်းပါ
ဦးအောင်ကျော်ဦး မြန်မာ့လက်မှုငွေထည်ဆိုင်

အမှတ်(၅၅၀)၊ သိမ်ဖြူလမ်း၊ မင်္ဂလာတောင်ညွန့်မြို့နယ်၊ ရန်ကုန်မြို့။
☎:394890, 📱:09-50-34785, 09-50-20811

အထက(၃)မင်္ဂလာဒုံ (ထောက်ကြန့်) မြတ်ဆရာပူဇော်မည်

ယခင် အင်းစိန်ခရိုင် ထောက်ကြန့်စံပြကျေးရွာ အစိုးရအလယ်တန်းကျောင်း၊ အလက(၂)ထောက်ကြန့်၊ ယခု အထက(၃)မင်္ဂလာဒုံကျောင်းများမှ အငြိမ်းစားယူခဲ့ကြသော ဆရာကြီး၊ ဆရာမကြီးများအား (၁၉)ကြိမ်မြောက် မြတ်ဆရာပူဇော်ပွဲကို ၂၀၁၅ခုနှစ်၊ ဒီဇင်ဘာလ ၆ ရက် (အမျိုးသားနေ့)တွင် နံနက် ၈းဝဝနာရီမှ မွန်းတည့် ၁၂းဝဝနာရီအထိ အထက(၃)ထောက်ကြန့်၊ အင်ကြင်းခန်းမ၌ ကျင်းပပြုလုပ်မည်ဖြစ်ရာ အပူဇော်ခံ ဆရာကြီး၊ ဆရာမကြီးများနှင့် ကျောင်းသား/ကျောင်းသူဟောင်းများ ကြွရောက်ကြပါရန် လေးစားစွာ ဖိတ်ကြားအပ်ပါသည်။

ဆက်သွယ်လှူဒါန်းနိုင်သည့် ဖုန်းနံပါတ်များ

ဦးဝင်းမောင်	(၀၉-၅၀၈၄၁၉၇)
ဦးအောင်စိုးရီ	(၀၉-၃၁၃၁၄၀၄၅)
ဒေါ်ကြည်ကြည်ငြိမ်း	(၀၉-၄၂၀၀၄၄၅၃)
ဦးကျော်သူ	(၀၉-၅၁၃၁၇၁၁)

အလှူမင်္ဂလာကျေးဇူးတင်လွှာ

ဧရာဝတီတိုင်းဒေသကြီး၊ ကျုံပျော်မြို့နယ်၊ အထောင်မြို့၊ သီရိရတနာကျောင်းတိုက်အတွင်း ၁၉-၁၁-၂၀၁၅ရက်(ကြာသပတေးနေ့)တွင် ကျင်းပပြီးခဲ့သော သင်္ဃတောဆွမ်းစားကျောင်း ရေစက်ချအလှူမင်္ဂလာပွဲသို့ အနုမောဒနာတရား ကြွရောက်ချီးမြှင့်ပေးပါသော သထုံမြို့-ဓမ္မဒူတ ခရမ်းကျောင်းတိုက်ဆရာတော် အရှင်ဉာဏဝရ၊ သီရိရတနာကျောင်းတိုက်ဆရာတော် အရှင်သီရိန္ဒနှင့် ပင့်သံဃာတော်များ၊ နှစ်ဖက်သော မိဘဆွေမျိုးများ၊ ကြွရောက်ချီးမြှင့်ပေးပါသော ဧည့်ပရိသတ်အပေါင်းအား လည်းကောင်း၊ မှတ်တမ်းတင်ဓာတ်ပုံ၊ ဗီဒီယိုရိုက်ကူးပေးပါသော ကိုကျော်မင်းထွဋ်(ဟသ်ာတ)ထွဋ် ဗီဒီယိုအဖွဲ့သားများအားလည်းကောင်း၊ ရေစက်ချအလှူမင်္ဂလာအခမ်းအနား ဖြစ်မြောက်ရေးအတွက် စေတနာထက်သန်စွာ ဆောင်ရွက်ပေးကြပါသော မြို့မဓမ္မာရုံ လူငယ်မောင်မယ်များအဖွဲ့နှင့်တကွ ကျေးဇူးတင်ထိုက်သူအပေါင်းအား ကျေးဇူးတင်ရှိပါကြောင်း။

ဦးမင်းဇော်-ဒေါ်ခင်မာရီ
သမီး-မဇွန်ဇွန်ဇော်
ပြုံးပန်းတစ်ရာမိသားစု
အထောင်မြို့

တိုက်ခန်းအမြန်ရောင်းမည်

- သံတံတားလမ်း၊ စမ်းချောင်းမြို့နယ်-သိန်း(၉၅၀) ပေ(၂၅×၅၀)၊ (၆)လွှာ(အပေါ်ဆုံးထပ်)
- ဟံသာရိပ်မွန်အိမ်ရာ၊ ကမာရွတ်(၄)ရပ်ကွက်၊ ပေ(၁၃. ၅×၅၀)၊ ပထမထပ်-သိန်း(၆၅၀)

ဖုန်း - ၀၉-၅၁၉၆၄၀၄
၀၉-၈၆၃၃၅၉
၀၉-၄၉၃၃၁၁၈၃

Virgin Land နှင့် ခရီးသွားရအောင် (မိတ်ဆွေများအသစ်ဖွဲ့ပါ)

ငွေဆောင်	(3D/2N)	65,000/-
ချောင်းသာ	(3D/2N)	99,000/-
မော်လမြိုင်-ကျိုက္ကမီ-စက်ဆဲ	(3D/2N)	115,000/-
လှိုင်ကော-ဒီပေးယို	(3D/2N)	130,000/-

01-8610252, 09-5123793, 09-5018433, 09-261027002

သင့် သွေး ဖြင့် အ သက် ကယ် ပါ

အများသိစေရန် ကြေညာခြင်း

ပဲခူးတိုင်းဒေသကြီး၊ တောင်ငူမြို့၊ ရပ်ကွက်(၂၀)၊ မြို့ကြီးလမ်း၊ အမှတ်(၂၉၂)နေ ဒေါ်နော်အေးဖိုး[၇/တငန(နိုင်)၀၁၀၇၅၁]၏ လွှဲအပ်ညွှန်ကြားချက်အရ ကြေညာ အပ်ပါသည်။

ကျွန်ုပ်မိတ်ဆွေ၏ သားဖြစ်သူ စောသာဒူး(ခ)အကြူး[၇/တငန(နိုင်)၀၀၉၆၉၁]သည် မိခင် ဖြစ်သူ ဒေါ်နော်အေးဖိုးနှင့် မိသားစုဝင်များ၏ဂုဏ်သိက္ခာကို မငဲ့ဘဲ စိတ်ဆင်းရဲအောင် နည်းအမျိုးမျိုးဖြင့် အကြိမ်ကြိမ် ပြုမူခဲ့သဖြင့် စောသာဒူးနှင့်ပတ်သက်၍ ပေါ်ပေါက်လာသော ငွေရေးကြေးရေးအပါအဝင် ကျန်ကိစ္စအဝဝတို့သည် မိခင် ဒေါ်နော်အေးဖိုး၊ မိသားစုဝင်များနှင့် လုံးဝမသက်ဆိုင်ကြောင်း၊ တာဝန်မယူတော့ပါကြောင်းကြေညာအပ်ပါသည်။

လွှဲအပ်ညွှန်ကြားချက်အရ-
ဒေါ်သီလွှာနု (LL.B) (DBL) (စဉ်-၃၆၄၄၂)
အထက်တန်းရှေ့နေ
အမှတ်(၆၀)၊ ပထမထပ်၊ မဟာဗန္ဓုလပန်းခြံလမ်း၊ ကျောက်တံတားမြို့နယ်၊ ရန်ကုန်မြို့။

ဒေါ်ခင်အေး[၁/မကမ(နိုင်)၁၂၄၆၆၆]ကိုင်ဆောင်သူနှင့် အများသိစေရန် ကြေညာခြင်း

ရန်ကုန်မြို့၊ လှိုင်သာယာမြို့နယ်၊ (၇)ရပ်ကွက်၊ စိန်ပန်းမြိုင်လမ်း၊ အမှတ်(၃၀၄/က)တွင် နေထိုင်သော (ဘ)ဦးတလိုင်းစိန်၏သားဖြစ်သူ ကိုဇော်ဝင်း[၁၂/တတန(နိုင်)၀၈၄၈၇၃]နှင့် မစန်းစန်းဦး[၁၂/တတန(နိုင်)၀၈၄၆၇၈]၊ ကိုဇော်လင်း[၁၂/တတန(နိုင်)၀၆၇၃၉၄]ကိုင်ဆောင်သူ ကျွန်ုပ်အမှုသည်များ၏လွှဲအပ်ညွှန်ကြားချက်အရ အောက်ပါအတိုင်း ဒေါ်ခင်အေး[၁/မကမ(နိုင်)၁၂၄၆၆၆]ကိုင်ဆောင်သူနှင့် အများသိစေရန် ကြေညာအပ်ပါသည်။

ရန်ကုန်မြို့၊ လှိုင်သာယာမြို့နယ်၊ (၇)ရပ်ကွက်၊ စိန်ပန်းမြိုင်လမ်း၊ အမှတ်(၁/၃၀၄/က)၊ ပေ(၂၀×၆၀)အိမ်ခြံမြေသည် ပါမစ်အမည်ပေါက် ဦးအောင်ငြိမ်းထံမှ ဒေါ်တင်ရီမှာ (၁၉၉၁)ခုနှစ်မှ အရောင်းအဝယ်စာချုပ်တစ်ရပ်ဖြင့် ဝယ်ယူပိုင်ဆိုင်ခဲ့သူဖြစ်ပါသည်။ ဦးတလိုင်းစိန်နှင့်ဒေါ်တင်ရီတို့ ဇနီးမောင်နှံတွင် မစန်းစန်းဦး၊ ကိုဇော်ဝင်း၊ ကိုဇော်လင်းနှင့် မလွင်လွင်ဦးဆိုသူ သားသမီးအရင်းအချာ(၄)ဦးထွန်းကားခဲ့ပါသည်။ ယခုအခါတွင် ဖခင် ဦးတလိုင်းစိန်နှင့် မိခင် ဒေါ်တင်ရီတို့မှာ ကွယ်လွန်သွားပြီဖြစ်သောကြောင့် အထက်ပါအိမ်ခြံမြေသည် မစန်းစန်းဦး၊ ကိုဇော်လင်း၊ ကိုဇော်ဝင်း၊ မလွင်လွင်ဦးတို့ မောင်နှမ(၄)ဦး အမွေအညီအမျှ ခွဲဝေယူရမည့် အမွေဆိုင်အိမ်ဖြစ်ပြီး ယနေ့အချိန်ထိလည်း အထက်ပါအမှတ်(၃၀၄/က) အမွေဆိုင်အိမ်ခြံမြေအား အမွေခွဲဝေရခြင်းမရှိသေးပါ။ ထိုအထက်ပါအိမ်ခြံမြေအပေါ်တွင် ကျွန်ုပ်အမှုသည် ကိုဇော်ဝင်းတို့မိသားစု၊ ညီမငယ် မလွင်လွင်ဦးတို့ မိသားစုနှင့်အတူတကွနေထိုင်ခဲ့ရာမှ ကိုဇော်ဝင်းတို့မိသားစုမှာ တွံတေးမြို့နယ်သို့ပြန်ပြီး လယ်ပြန်သိမ်းနေသည့်အချိန်တွင် ညီမငယ် မလွင်လွင်ဦးသည် ကိုဇော်ဝင်းပိုင် အိမ်ထောင်ပရိဘောဂ ပစ္စည်းများအား အခြားတစ်နေရာသို့သွားရောက်ပြောင်းရွှေ့ထားရှိကာ အမွေဆိုင်များဖြစ်သည့် ကျွန်ုပ်အမှုသည် မစန်းစန်းဦး၊ ကိုဇော်လင်းနှင့်ကိုဇော်ဝင်းတို့၏ ခွင့်ပြုချက်မရရှိဘဲ၊ အသိပေးအကြောင်းကြားခြင်းလည်းမရှိဘဲ မလွင်လွင်ဦးတစ်ဦးတည်းမှ ဒေါ်ခင်အေးထံသို့ အထက်ပါအိမ်ခြံမြေအား အရပ်ကတိစာချုပ်တစ်ရပ်ဖြင့် ရောင်းချခဲ့ကြောင်း နောက်ပိုင်းတွင်သိရှိခဲ့ရပါသည်။ ထို့ကြောင့် မလွင်လွင်ဦးသည် တစ်ဦးတည်းသောသားသမီးမဟုတ်သကဲ့သို့ အမှတ်(၃၀၄/က)အိမ်ခြံမြေသည် အထက်ပါမစန်းစန်းဦးတို့ မောင်နှမ(၄)ဦးပိုင်ဆိုင်သည့်အမွေဆိုင်အိမ်ခြံမြေဖြစ်သည့်အတွက် မလွင်လွင်ဦးမှ ၎င်း၏သဘောဆန္ဒတစ်ခုတည်းဖြင့် ရောင်းချခွင့်လည်းမရှိပါ။ ထို့ကြောင့် ဒေါ်ခင်အေးသည် မလွင်လွင်ဦးထံမှ မှတ်ပုံတင်ထားခြင်းမရှိသော အရပ်ကတိအရောင်းအဝယ်စာချုပ်တစ်ရပ်ဖြင့် ကျန်အမွေဆိုင်များ၏ ခွင့်ပြုချက်မရရှိဘဲ အရောင်းအဝယ်ပြုလုပ်ထားကြောင်း သိရှိရသဖြင့် ဒေါ်ခင်အေးနှင့် မလွင်လွင်ဦးတို့၏ အထက်ပါအမွေဆိုင်အိမ်ခြံမြေအား အရောင်းအဝယ်ပြုလုပ်သူသည် တရားဝင်အရောင်းအဝယ်ဖြစ်မည်မဟုတ်ပေ။

မလွင်လွင်ဦးမှလည်း ကျွန်ုပ်အမှုသည် မစန်းစန်းဦး၊ ကိုဇော်ဝင်း၊ ကိုဇော်လင်းတို့ ကျန်မောင်နှမ(၃)ဦးထံသို့ ဒေါ်ခင်အေးအား အထက်ပါအမွေဆိုင်အိမ်ခြံမြေအား ရောင်းချခဲ့ပါကြောင်း တစ်စုံတစ်ရာ ယနေ့အချိန်ထိ လာရောက်ပြောဆိုခဲ့ခြင်းလည်းမရှိသကဲ့သို့ မွေးချင်းမောင်နှမများဖြစ်သည့် ကျွန်ုပ်အမှုသည်များအားလည်း လာရောက်တွေ့ဆုံခြင်းမရှိဘဲ ရှောင်တိမ်းလျက်ရှိနေပေသည်။ ထို့ကြောင့် ဒေါ်ခင်အေးနှင့် မလွင်လွင်ဦးတို့သည် အထက်ပါအိမ်ခြံမြေအား အမွေဆိုင်များ၏ ခွင့်ပြုချက်မရဘဲ အရောင်းအဝယ်ပြုလုပ်ခဲ့လျှင်လည်း အထက်ပါအိမ်ခြံမြေ၏ ပိုင်ရေးဆိုင်ခွင့်နှင့်စပ်လျဉ်း၍ ကျွန်ုပ်အမှုသည်များ ပိုင်ဆိုင်သည့် အမွေဆိုင်အိမ်ခြံမြေဖြစ်သောကြောင့် ဒေါ်ခင်အေးမှ အထက်ပါအိမ်ခြံမြေအား မည်သို့မျှတောင်းဆိုခွင့်ရှိမည်မဟုတ်ဘဲ ဒေါ်ခင်အေးအား ရောင်းချခဲ့သည့် မလွင်လွင်ဦးနှင့် ဒေါ်ခင်အေးတို့နှစ်ဦးသာ ရှင်းလင်းကြရမည့်ကိစ္စဖြစ်ပေသည်။ ထို့ကြောင့် ဒေါ်ခင်အေးမှ အထက်ပါအိမ်ခြံမြေအား ကျွန်ုပ်အမှုသည်အမွေဆိုင်များ၏ ခွင့်ပြုချက်မရရှိဘဲ၊ ရောင်းချခွင့်မရှိဘဲ မလွင်လွင်ဦးထံမှ ဝယ်ယူခဲ့၍ ဝယ်ယူငွေတန်ဖိုးများဆုံးရှုံးခဲ့၍ နစ်နာမည်ဆိုပါကလည်း အထက်ပါအမွေဆိုင်အိမ်ခြံမြေအား ရခွင့်ရှိမည်မဟုတ်ဘဲ မလွင်လွင်ဦးထံမှသာ ဝယ်ယူခဲ့သည့် ဆုံးရှုံးသည့်ငွေတန်ဖိုးတို့ကိုတောင်းခံရမည်သာဖြစ်ပေသည်။

သို့ဖြစ်ပါ၍ အထက်ပါအမှတ်(၃၀၄/က)၊ အိမ်ခြံမြေ၏ ဦးအောင်ငြိမ်းအမည်ပေါက် မြေချပါမစ်နှင့် ဦးအောင်ငြိမ်းနှင့် ဒေါ်တင်ရီတို့ ချုပ်ဆိုထားသည့် အရောင်းအဝယ်စာချုပ်တို့ကို ဒေါ်လွင်လွင်ဦးမှ ဒေါ်ခင်အေးထံသို့ ကျန်အမွေဆိုင်ကျွန်ုပ်အမှုသည်များ၏ ခွင့်ပြုချက်မရရှိဘဲ အရပ်ကတိအရောင်းအဝယ်စာချုပ် တစ်ရပ်ဖြင့် ရောင်းချပေးအပ်ထားကြောင်း သိရှိရသဖြင့် လူကြီးမင်း ဒေါ်ခင်အေးလက်ဝယ်တွင်ရှိသော အထက်ပါ ဦးအောင်ငြိမ်းအမည်ပေါက် မြေချပါမစ်နှင့် ဦးအောင်ငြိမ်းနှင့် ဒေါ်တင်ရီတို့ ချုပ်ဆိုထားသည့် အရောင်းအဝယ်စာချုပ်တို့အား တစ်ဆင့်လွှဲပြောင်းရောင်းချပေါင်နှံခြင်းများ မပြုလုပ်ရန်နှင့်အထက်ပါ ဦးအောင်ငြိမ်း အမည်ပေါက် မြေချပါမစ်နှင့်စပ်လျဉ်း၍ ဒေါ်ခင်အေးမှ သက်ဆိုင်ရာဌာနသို့ ၎င်းအမည်ပေါက်လျှောက်ထားလာလျှင်လည်း ကျွန်ုပ်အမှုသည်များမှ သဘောမတူညီဘဲကန့်ကွက်ပါကြောင်း ဒေါ်ခင်အေးနှင့်အများသိစေရန် ကြေညာအပ်ပါသည်။

လွှဲအပ်ညွှန်ကြားချက်အရ- ဒေါ်ဖြူပြာလှိုင်(LL.B)၊ တရားလွှတ်တော်ရှေ့နေ(စဉ်-၉၇၆၃)
ဒေါ်လီလီနောရစ်(LL.B)၊ အထက်တန်းရှေ့နေ(စဉ်-၃၆၅၉၇)
ဒေါ်မူမူလွင်(LL.B)၊ အထက်တန်းရှေ့နေ(စဉ်-၄၄၆၅၄)
ဒေါ်သက်မာစိုး(LL.B)၊ အထက်တန်းရှေ့နေ(စဉ်-၄၄၂၁၀)
အမှတ်(၁၂၃၄)၊ ဖိုးရာဇာလမ်း၊ (၇)ရပ်ကွက်၊ လှိုင်သာယာမြို့နယ်၊ ဖုန်း-၀၉-၅၄၁၁၆၅၂

သင့်အိမ်မှာသွေးတိုးသမားရှိနေပြီလား
မိသားစုကုန်ကျစရိတ်အလွန်သက်သာစေတဲ့ အစွမ်းထက်တိုင်းရင်းဆေး သွေးတိုးကျဆေး

အာသာဝတီ
(အမှတ်တံဆိပ်)
သွေးတိုးကျဆေး

တိုင်းရင်းဆေးမှတ်ပုံတင်အမှတ် TMR 013106 (0118)

၁။ တိုင်းရင်းဆေးပါမောက္ခဆရာကြီး၏ အောင်မြင်သော သုတေသနကို အခြေခံထားသည်။
၂။ Acute Toxicity အဆိပ်အတောက် အာနိသင် ကင်းရှင်းကြောင်း စမ်းသပ်ပြီးဖြစ်သည်။
နိုင်ငံတကာစံချိန်မီ OECD (423) Guide Line ဖြင့်ပြုလုပ်သည်။
၃။ ကုန်ကျစရိတ် အလွန်သက်သာစေသည်။ ဆေးလုံး ၃၀၀ ပါ ဆေးတစ်ဘူး ၁၅၀၀ိ/ - ကျော်ခန့်ကို တစ်လမှ နှစ်လစာ သုံးစွဲနိုင်ပါသည်။
ဆေးလုံး ၇၅ လုံးပါ ဆေးဘူးသေးတစ်ဘူး ၅၀၀ိ/ - ခန့်ကို တစ်ပတ်(သို့)နှစ်ပတ်စာ သုံးစွဲနိုင်ပါသည်။
၄။ သွေးတိုးကျစေသည့်အပြင် သွေးတိုးကို ပုံမှန်သွေးချိန်တွင် ထိန်းထားနိုင်သည်။
ခေါင်းကြည်လင်ပေါ့ပါးစေခြင်းဖြင့် အလုပ်ခွင်တွင် လန်းဆန်းစွာ လုပ်ကိုင် နိုင်သည်။
၅။ Reference : - Win Naing, paper read at the 4th Traditional Medicine Research Congress. (2013)
- Lab. report, Department of Medical Research (LM)

ဂရိတ်ဝေါတိုင်းရင်းဆေးဝါးထုတ်လုပ်ရေးမှ ထုတ်လုပ်သည်။

ဘုရား၊ရဟန်း၊သိမ်၊ကျောင်း၊ မုခ်ဦး၊တံတား ဒါယိကာမကြီး

ဒေါ်ညွန့်တင်(ခ)လူလေဟွန်း(၈၄)နှစ်

စိန်မြှားကြာဇံစက်၊ သုံးခွမြို့

ရန်ကုန်တိုင်းဒေသကြီး၊ သုံးခွမြို့၊ အမှတ်(၉၅)၊ အောင်ဇေယျလမ်းနေ (ဦးဟိုးကြီး(ခ)ဦးမောင်ခိုင်)၏ ဇနီး၊ ရန်ကုန်မြို့နေ ဦးစိန်ငွေး-ဒေါ်အေးမြင့်၊ ဦးသန်းမြင့်-ဒေါ်မြင့်မြင့်ကြည် (LASER MEDIA)၊ ဦးမြင့်ဆွေ(စိန်မြှားကြာဇံ)-ဒေါ်မြင့်ကြည်၊ ဦးထွန်းရွှေ-ဒေါ်ဇင်အေးခိုင်၊ ဦးဘိန်း-ဒေါ်တင်တင်ခိုင် (စိန်မြှားငရုတ်သီး)၊ ဦးရီမောင်-ဒေါ်ဇင်ငွေးခိုင်(အောင်စကြာထီဆိုင်)၊ မန္တလေး မြို့နေ ဦးအောင်ဝင်း-ဒေါ်နွယ်နွယ်ခိုင် (စိန်မြှားကြာဇံမန္တလေး)၊ ရန်ကုန်မြို့နေ ဦးမောင်ကို-ဒေါ်ခိုင်အေးမာ (စိန်ရတီ ဇာဘော်လီ)၊ ဦးဇော်ထွန်း-ဒေါ်ဇင်လင်းခိုင် (Mobile Bank)၊ သုံးခွမြို့နေ ဦးသန်းတင့်-ဒေါ်ခိုင်ယဉ်မွန်ထွေး (ရွှေစံအိမ်စတိုး)တို့၏ ချစ်လှစွာသောမိခင်၊ မြေး ၂၅ ယောက်တို့၏ အဘွား၊ မြစ် နှစ်ယောက်တို့၏အဘေး ဒေါ်ညွန့်တင်(ခ)လူလေဟွန်းသည် ၂၂-၁၁-၂၀၁၅ (တနင်္ဂနွေနေ့) နံနက် ၄း၅၀ နာရီတွင် ကွယ်လွန်သွားပါ၍ ၂၆-၁၁-၂၀၁၅ (ကြာသပတေးနေ့) မွန်းတည့် ၁၂နာရီတွင် ဂူသွင်းသင်္ဂြိုဟ်မည်ဖြစ်ပါသည်။ ကျန်ရစ်သူမိသားစု

ဦးဇင်ညို(ရေစကြို) (၅၁)နှစ်

ရန်ကုန်မြို့၊ စမ်းချောင်းမြို့နယ်၊ ဝေဠုဝန်တောင်ရပ်ကွက်၊ ဝေဠုဝန်(၇)လမ်း၊ အမှတ်(၁)နေ (ဦးထူး)-ဒေါ်ကျင်သိန်း တို့၏သား၊ (ဦးသာချော-ဒေါ်ကျင်အေး)တို့၏သားသမက်၊ (ဦးဗိုလ်ဗိုလ်ထူး)၊ ဒေါ်ခင်စန်းမြင့်၊ ဦးမာကိုထူး-ဒေါ်ခင်ဆန်းဝင်းတို့၏ညီ၊ ဦးဇော်ချိုထူး-ဒေါ်ခင်လေးတို့၏အစ်ကို၊ ဒေါ်ခင်စန်းဝင်း၏ ခင်ပွန်း၊ မောင်မင်းသက်၊ မစိုးသက်အေး၊ မောင်ထက်ဝင်း၊ မလဲ့လဲ့ဝင်း၊ မခိုင်သက်ဝေ၊ မငြိမ်းယုသော်၊ မောင်ပြည့်ဖြိုးဇော် တို့၏ဦးလေး၊ မောင်သီဟ၊ မဂျူးငယ်ငယ်၊ မောင်ဗညားဟိန်းတို့၏ မွေးသဖခင်သည် ၂၀-၁၁-၂၀၁၅(သောကြာနေ့) ညနေ ၆နာရီတွင် ရန်ကုန်ပြည်သူ့ဆေးရုံကြီး၌ ကွယ်လွန်သွားပါသဖြင့်၂၂-၁၁-၂၀၁၅(တနင်္ဂနွေနေ့) မွန်းလွဲ ၁ နာရီတွင် ထိန်ပင်သုသာန်သို့ ပို့ဆောင်မီးသင်္ဂြိုဟ် ပြီးစီးပါကြောင်း။ [ကွယ်လွန်သူအား ရည်စူး၍ ၂၆-၁၁-၂၀၁၅ (ကြာသပတေးနေ့) နံနက်တွင်အထက်ပါနေအိမ်သို့ ရက်လည်ဆွမ်းကျွေးတရားတော်နာ ကြွရောက်ပါရန် ဖိတ်ကြားအပ်ပါသည်။]

ကျန်ရစ်သူမိသားစု

သိမ်၊ ကျောင်း၊ ဇရပ် ဒါယကာ

ဦးကျော်ကျော်ဦး (၄၇)နှစ်

အမှတ်(၁၆)၊ ဓမ္မာရုံလမ်းနေ ရွှေနေကြီး (ဦးလှရှိန်း-ဒေါ်ဖွား)တို့၏မြေး၊ (ဦးကျော်မြင့်-ဒေါ်ခင်သိန်း)တို့၏ တစ်ဦးတည်းသောသား၊ (ဦးအောင်ထွဏ်း)-ဒေါ်ကျင်မြင့်(သုံးဆယ်မြို့) တို့၏ သားသမက်၊ ဒေါ်ခင်လဲ့လဲ့ထွန်း၏ ချစ်လှစွာသောခင်ပွန်း၊ မောင်သီဟကျော်ဇင် (ဒု-နှစ်၊ IR ဒဂုံတက္ကသိုလ်)၊ မောင်ဆက်လင်းထွန်း (Grade-9-A၊ သာယာဝတီ) တို့၏ဖခင် ဦးကျော်ကျော်ဦးသည် ၂၂-၁၁-၂၀၁၅ (တနင်္ဂနွေနေ့) နံနက် ၇း၃၀ နာရီတွင် ကွယ်လွန်သွားပါသဖြင့် ၂၄-၁၁-၂၀၁၅ရက် မွန်းလွဲ ၁ နာရီတွင် သာယာဝတီမြို့ ထောင်ကြီးသုသာန်၌ ဂူသွင်းသင်္ဂြိုဟ်မည်ဖြစ်ပါကြောင်း ရပ်ဝေးရပ်နီး ဆွေမျိုးမိတ်သင်္ဂဟများအား အကြောင်းကြားအပ်ပါသည်။ ကျန်ရစ်သူမိသားစု

ဘုရား၊ ရဟန်း၊ သိမ်၊ ကျောင်း၊ မုခ်ဦး၊ တံတား ဒါယိကာမကြီး

ဒေါ်ညွန့်တင်(ခ)လူလေဟွန်း အသက်(၈၄)နှစ်

စိန်မြှားကြာဇံစက်၊ သုံးခွမြို့

ပဲခူးမြို့နေ (ဦးဟုတ်ရာ-ဒေါ်ဟွန်းနား)တို့၏ သမီး၊ (ဦးဟေရာ-ဒေါ်ခင်စိန်)၊ (ဦးခင်)-ဒေါ်လှကျင်၊ (ဦးဖိုးကောက်)-ဒေါ်ကြင်ငွေ၊ ဦးစံရင်-ဒေါ်ရီရီအေးတို့၏ ညီမ၊ (ဦးလွန်းမောင်)-ဒေါ်ကြင်မြင့်၊ ဦးမြင့်ဝေ-ဒေါ်စောတင်းတို့၏အစ်မ၊ သုံးခွမြို့နေ [ဦးဟိုးကြီး(ခ)ဦးမောင်ခိုင်]၏ ဇနီး ဒေါ်ညွန့်တင်(ခ) လူလေဟွန်းသည် ၂၂-၁၁-၂၀၁၅ (တနင်္ဂနွေနေ့) နံနက် ၄း၅၀ နာရီတွင် ကွယ်လွန်သွားပါ၍ ၂၆-၁၁-၂၀၁၅(ကြာသပတေးနေ့) မွန်းတည့် ၁၂ နာရီတွင် ဂူသွင်းသင်္ဂြိုဟ်မည်ဖြစ်ပါသည်။

ကျန်ရစ်သူမိသားစု

ဘုရား၊ရဟန်း၊သိမ်၊ကျောင်းဒါယိကာမကြီး

ဒေါ်စန်းရီ (၇၃)နှစ်

မှော်ဝန်း-ကျောက်တန်း (ကွင်းပေါက်ကျေးရွာ)

ရန်ကုန်မြို့၊ သာကေတမြို့နယ်၊ (၃)ရပ်ကွက်၊ မာန်ပြေ (၂၁)လမ်း၊ အနောက်၊ အမှတ်(၅)နေ (ဦးထွန်းမောင်-ဒေါ်တင်မြင့်)တို့၏ သမီးကြီး၊ ဦးသောင်းအေး-ဒေါ်ခင်ခင်၊ ဦးတင်ရှိန် (ရတနာနည်းပြ)-(ဒေါ်တင်တင်ညို)၊ ဦးဉာဏ်မြင့်-(ဒေါ်တင်မို)၊ ဦးမြင့်ဆန်း-(ဒေါ်နှင်းရီ)၊ ဦးနုဝင်း-(ဒေါ်စန်းစန်းသော်)၊ ဦးသိန်းထွန်း-ဒေါ်မြင့်ငွေးတို့၏ အစ်မ၊ တူ/တူမ ၁၅ ယောက်တို့၏ ကြီးကြီးသည် ၂၂-၁၁-၂၀၁၅ (တနင်္ဂနွေနေ့) နံနက် ၈း၃၀ နာရီတွင် နေအိမ်၌ ကွယ်လွန်သွားပါသဖြင့် ၂၄-၁၁-၂၀၁၅ (အင်္ဂါနေ့) မွန်းတည့် ၁၂နာရီတွင် ရေဝေးသုသာန်၌ မီးသင်္ဂြိုဟ်ပါမည်။ (နေအိမ်မှကားများ နံနက် ၁၀ နာရီတွင် ထွက်ပါမည်။) ကျန်ရစ်သူမိသားစု

Pa S.B En Suan Mung အသက် (၅၆) နှစ်

Bawm Kha Beh

ချင်းပြည်နယ်၊ တွန်းဇံမြို့နေ (Pu SB Tun Za Thang-Pi Ngai Nuam) တို့၏ဒုတိယမြောက်သား၊ (Pu Thang Lian Khup), Pa SB Thawng Kham-Nu Niang Deih Ciin, Pa SB En Khen Lian-Nu Nang Lian Cing, Pa SB Hang Khan Zam (USA)-Nu Dim Suan Kim, Nu Luai Go Ciin-Pa Htay Maung, Pa SB Suum Suan Mung-Nu Cing Deih Nuam, Nu Niang Lam Dim-Pa Nang Kiim Khi(ဖင်လန်) , Nu Zen Go Cing-Pa Ko Ko Naing တို့၏အစ်ကို၊ (Pu Vum Za Nang)-Pi Ning Go Man တို့၏ သားသမက်၊ (Nu Dim Ngaih Mang)၏ ချစ်လှစွာ သော ခင်ပွန်း၊ Nu Nuam Zam Cing-Pa Min Min Soe, Tg SB Nang Sian Tung, Lia Man San Vung တို့၏မွေးသဖခင်၊ Lia Man Sian Huei (ခ)ဖြူစင်လမင်း၊ Lia Mung Sian Huei (a)(ရှင်းလဲ့သီအောင်)တို့၏အဘိုး သည် ၂၀-၁၁-၂၀၁၅(သောကြာနေ့) နံနက် ၂ နာရီတွင် ကွယ်လွန် သွားပါသဖြင့် ၂၄-၁၁-၂၀၁၅ (အင်္ဂါနေ့)မွန်းလွဲ ၁နာရီတွင် ရေဝေးခရစ်ယာန် ဂိုဏ်းပေါင်းစုံဥယျာဉ်တော်၌ ဂူသွင်းသင်္ဂြိုဟ်ပါမည်။ (သာကေတ ရေနံမြေအိမ်ရာ၊ ဓမ္မနွေလဘုရားကျောင်းရှေ့၊ ယုဇနပိတောက်ကွေ့၊ တာမွေသတိပဋ္ဌာန်လမ်းထိပ်တို့မှ ကားများ နံနက် ၁၁ နာရီတွင် ထွက်ပါမည်။)

ကျန်ရစ်သူမိသားစု

ဘုရား၊ရဟန်း၊သိမ်၊ကျောင်းဒါယိကာမကြီး

ဒေါ်ခင်ခင် (၈၅)နှစ်

(ပြင်ဦးလွင်)

(ဦးမောင်ကို-ဒေါ်အေးရင်)တို့၏ သမီး၊ (ဦးမြတင်-ဒေါ်သန်းသန်း)တို့၏ သမီးချွေးမ၊ အမှတ်(၂၃)၊ မြစေတီလမ်း၊ မြသီတာရပ်ကွက်၊ မင်္ဂလာဒုံမြို့နယ်နေ (ဦးသန်းလွင်)၏ ဇနီး၊ ဒု-ဗိုလ်မှူးကြီး ခင်မောင်သန်း(ငြိမ်း)-ဒေါ်ဝေဝေထွန်း၊ (ဦးခင်မောင်လွင်)-ဒေါ်ခင်သိန်းဝင်း၊ ဦးတင်ထူး-ဒေါ်ခင်မြင့်ဝေ၊ ဦးခင်မောင်အေး-ဒေါ်ယဉ်ယဉ်လှ၊ ဒေါ်ခင်လှဝေ (အထက-၅၊ မင်္ဂလာဒုံ)၊ ဦးသန်းထူး-ဒေါ်မြင့်မြင့်အေး၊ ဦးမောင်မောင်သန်း-ဒေါ်ခင်မာလွင်(အထက-၅၊ မင်္ဂလာဒုံ)၊ ဦးညီညီလွင်-ဒေါ်လီလီငွေး၊ ဦးညီညီထွေး-ဒေါ်အိအိထွန်းတို့၏ ကျေးဇူးရှင်မိခင်ကြီး ၊ မြေး ၁၅ယောက်၊ မြစ် ငါးယောက်တို့၏ ဘွားဘွားကြီးသည် ၂၀-၁၁-၂၀၁၅ (စနေနေ့) ညနေ ၅း၂၀ နာရီတွင် ကွယ်လွန်သွားပါသဖြင့် ၂၅-၁၁-၂၀၁၅(ဗုဒ္ဓဟူးနေ့) ညနေ ၄နာရီတွင် ရေဝေးသုသာန်၌ မီးသင်္ဂြိုဟ်မည်ဖြစ်ပါကြောင်း။ (အထက်ပါနေအိမ်မှကားများ ညနေ ၃နာရီတွင် ထွက်ပါမည်။) ကျန်ရစ်သူမိသားစု

ဘွားဘွားကြီးဒေါ်ခင်ခင် (၈၅)နှစ်

(ပြင်ဦးလွင်)

ချစ်မြေးများ ကျော်သီဟအေး၊ ဇာနည်တင်ထူး-ချိုရီအုန်း၊ ဒေါက်တာစည်သူ-ဒေါက်တာစန္ဒာစိုး၊ သိမ့်ယဉ်အေး-သူရအောင်၊ ပြည့်ဖြိုးအေး-ခင်အေးနိုင်၊ ငုဝါလွင်-မင်းမင်း၊ ခိုင်ဝါလွင်ဦး၊ မေသဇင်လွင်၊ ဒေါက်တာနိုင်ရဲထူး၊ ဒေါက်တာနိုင်လင်းထူး၊ ဇွဲရန်နိုင် - ဖူးဖူး၊ ပိုင်စိုးအေး-ယဉ်မိုးသွယ်၊ ရူပါခိုင်၊ မေနှင်းဆီလွင်၊ ကောင်းဝေယံ(နောက်ဆုံးနှစ် အပိုင်း-က၊ ဆေး-၂)တို့နှင့် မြစ်ငါးယောက်တို့၏ ဘွားဘွားကြီးသည် ၂၀-၁၁-၂၀၁၅ (စနေနေ့)တွင် ကွယ်လွန်သွားပါသဖြင့် ၂၅-၁၁-၂၀၁၅ ရက် ညနေ ၄ နာရီတွင် ရေဝေးသုသာန်၌ မီးသင်္ဂြိုဟ်မည် ဖြစ်ပါကြောင်း။ ကျန်ရစ်သူချစ်မြေးများနှင့်မြစ်များ

ဘုရား၊ ရဟန်း၊ သိမ်၊ ကျောင်း၊ မုခ်ဦး၊ တံတား ဒါယိကာမကြီး

ဒေါ်ညွန့်တင်(ခ)လူလေဟွန်း(၈၄)နှစ်

စိန်မြှားကြာဇံစက်၊ သုံးခွမြို့

ရန်ကုန်တိုင်းဒေသကြီး၊ သုံးခွမြို့နေ [ဦးဟိုးကြီး(ခ)ဦးမောင်ခိုင်]၏ဇနီး၊ ကိုရဲ လင်းအောင်-မခင်ဇေယျာငွေး(U.S.A)၊ ကိုသက်နိုင်ထွန်း-မခင်စုလွင်ငွေး (Sin-gapore)၊ မောင်ပြည့်ဖြိုးမင်း၊ မခင်စုစံဝင်း(S'pore)၊ ကိုလင်းမင်းမောင်လွင် (Lynnthiha Construction)-မကေဇင်ဆုမွန် (တော်ဝင်သူမီဒီယာ)၊ မောင်ဟိန်းကိုကို (LASER PLUS Digital Photo Vinyl)၊ မဖူးပွင့်မြတ်၊ Dr.အောင်ကိုကိုဇော်၊ မခိုင်သဇင်ထွန်း၊ မောင်ရဲရင့်ဆွေ၊ Dr.စိန်လင်းဖြိုး၊ ကိုအောင်စိန်-Dr.ဖြူမင်းသက်၊ မဝင်းလဲ့သူ၊ မောင်လင်းထက်အောင်၊ မသစ်သစ်သူစံ၊ မောင်ကျော်ရာဇာမောင်၊ Patricia မနှင်းနန္ဒာအောင်၊ မအလိမ္မာမိုး၊ မခိုင်ရတီကိုကို၊ မအင်ကြင်းမွန်၊ Chris၊ မောင်မြတ်ဘုန်းကျော်၊ မောင်ဉာဏ်လင်းကျော်၊ မောင်လွင်ဦးတို့၏ အဘွား၊ မောင်ဘုန်းပြည့်မောင်လွင်၊ မဆုသက်တို့၏အဘေး ဒေါ်ညွန့် တင်(ခ)လူလေဟွန်းသည် ၂၂-၁၁-၂၀၁၅ (တနင်္ဂနွေနေ့) နံနက် ၄း၅၀ နာရီတွင် ကွယ်လွန်သွားပါ၍ ၂၆-၁၁-၂၀၁၅ (ကြာသပတေးနေ့) မွန်းတည့် ၁၂ နာရီတွင် ဂူသွင်းသင်္ဂြိုဟ်မည်ဖြစ်ပါသည်။ ကျန်ရစ်သူမိသားစု

PEACE (ငြိမ်းဆိုင်)
လွှမ်းသူပန်းခြင်း၊
ပန်းခွေ၊ ပန်းစည်းနှင့်
နာရေးအခမ်းအနား
ပြင်ဆင်ခြင်း။
Ph: 09253333242
09 970309005

ရဟန်း၊သိမ်၊ကျောင်းဒါယိကာမကြီး

ဒေါ်ကျင်မြ အသက်(၉၀)

(ပုသိမ်)

ဦးရွှေလျောင်-ဒေါ်ငွေဘော်တို့၏ သမီး၊ ဦးသန်းဝင်း၊ ဒေါ်ကျင်စိန်၊ ဦးကင်းဆင်၊ ဒေါ်ဝင်းစိန်၊ ဦးသန်းထွန်း၊ ဒေါ်နွဲ့၊ ဒေါ်ကျင်ရိန်တို့၏ညီမ၊ ဒေါ်ညွန့် ဝေ၊ ဒေါက်တာမြင့်မြင့်ဝင်းတို့၏အစ်မ၊ တူ/တူမ ၁၅ ယောက်တို့၏အဒေါ် ဒေါ်ကျင်မြသည် ၂၀-၁၁-၂၀၁၅ ရက် ညနေ ၆ နာရီတွင် အာရှတော်ဝင်ဆေးရုံ၌ ကွယ်လွန်သွားပါ၍ ၂၂-၁၁-၂၀၁၅ ရက်တွင် ရေဝေးသုသာန်၌ သင်္ဂြိုဟ်ပြီးစီးပါကြောင်း အသိပေးအပ်ပါသည်။ [ကွယ်လွန်သူအားရည်စူး၍ ၂၇-၁၁-၂၀၁၅ ရက်တွင် လယ်တီစံ မဟာစည်သာသနာ့ရိပ်သာ (ပုဇွန်တောင်)၌ နံနက် ၇ နာရီမှ နံနက် ၉ နာရီထိ ရက်လည်ဆွမ်းကျွေးမည်ဖြစ်ပါ၍ ကြွရောက် ကုသိုလ်ယူပေးကြပါရန် အသိပေးအပ်ပါသည်။]

ကျန်ရစ်သူမိသားစု

ဘုရား၊ရဟန်း၊သိမ်၊ကျောင်းဒါယိကာမကြီး

ဒေါ်ခင်ခင် (၈၅)နှစ်

(ပြင်ဦးလွင်)

(ဦးတင်ဦး)-ဒေါ်တိုးတိုး၊ (ဦးမောင် မောင်-ဒေါ်စန်းကြည်)၊ (ဦးသုမန) (ဦးတင်ဆွေ-ဒေါ်စန်းရီ)၊ (ဦးတင်ကြည် -ဒေါ်ဆွေဆွေသန်း)၊ (ဒေါ်တင်တင်နု) တို့၏ညီမ၊ (ဦးအုန်း-ဒေါ်စိန်စိန်) ဦးထွန်း-ဒေါ်လှရင်၊ ဦးမြအေး-ဒေါ်တင်တင်၊ ဦးထွန်းအေး - ဒေါ်ကျင်ကျင်သန်း၊ (ဦးသန်တင့်)-ဒေါ်သောင်းသောင်း၊ ဦးကျော်ကျော်ဝင်း-ဒေါ်ရင်ရင်၊ ဦးခင်ညို-ဒေါ်ခင်အေး၊ ဦးမောင်အုန်း-ဒေါ်ခင်လှမြင့်၊ ဒေါက်တာဦးမောင်ချို၊ ဦးဝင်းဖေ၊ ဦးညီညီ၊ ဦးမိုးသူ-ဒေါ်တင်တင်ကြည် တို့၏အစ်မသည် ၂၀-၁၁-၂၀၁၅ (စနေ နေ့)တွင် ကွယ်လွန်သွားပါသဖြင့် ၂၅-၁၁-၂၀၁၅(ဗုဒ္ဓဟူးနေ့) ညနေ ၄ နာရီတွင် ရေဝေးသုသာန်၌ မီးသင်္ဂြိုဟ်မည် ဖြစ်ပါကြောင်း။ ကျန်ရစ်သူ

အစ်ကို၊ အစ်မ၊ မောင်၊ ညီမများ

ဒေါ်သန်းသန်းအေး (၇၅)နှစ်

ရန်ကုန်မြို့၊ လှိုင်မြို့နယ်၊ (၂)ရပ်ကွက်၊ ရတနာမွန်အိမ်ရာ၊ တိုက်(၄/အေ)၊ အခန်း(၁၀၁)နေ (ဦးစိန်-ဒေါ်ရင်မြ)တို့၏သမီး၊ ဦးအေးကြည်(လ/ထညွှန်ကြားရေးမှူး-ငြိမ်း၊ ကကငွေ)၏ ဇနီး၊ (ဦးသန့်ဇင်)-ဒေါ်နီနီခိုင်၊ ဦးစိုးမိုးအောင်-ဒေါ်နီနီချို၊ ဒေါက်တာမြင့်ကြည်-ဒေါ်မိုးမိုးကြည်၊ ဦးခိုင်လင်း-ဒေါ်စိုးစိုးကြည် တို့၏မွေးသမိခင်၊ ဗိုလ်လောင်းစောရန်နိုင် (4th Year DSTA)၊ မောင်ဝေယံထက် (ပ-နှစ်၊ ဒဂုံတက္ကသိုလ်)တို့၏ ချစ်လှစွာသောအဘွားသည် ၂၂-၁၁-၂၀၁၅ (တနင်္ဂနွေနေ့) မွန်းလွဲ ၁း၄၀ နာရီတွင် ကွယ်လွန်သွားပါသဖြင့် ၂၄-၁၁-၂၀၁၅ (အင်္ဂါနေ့) မွန်းလွဲ ၁ နာရီတွင် ထိန်ပင်သုသာန် သို့ ပို့ဆောင်မီးသင်္ဂြိုဟ်ပါမည်။ (နေအိမ်မှကားများ နံနက် ၁၁း၃၀ နာရီတွင် ထွက်ပါမည်။) [ကွယ်လွန်သူအား ရည်စူး၍ ၂၈-၁၁-၂၀၁၅(စနေနေ့) နံနက်တွင် အထက်ပါနေအိမ်သို့ ရက်လည်ဆွမ်းကျွေးတရားတော်နာ ကြွရောက်ပါရန် ဖိတ်ကြားအပ်ပါသည်။]

ကျန်ရစ်သူမိသားစု

ဘုရား၊ ရဟန်း၊ ကျောင်း ဒါယကာ

ဦးချစ်ဆွေ (၇၁)နှစ်

ရန်ကုန်မြို့၊ အမှတ် (A-၁၂၀)၊ မြေညီထပ်၊ သမိုင်း၊ မုဒိတာအိမ်ရာ(၁)၊ မရမ်းကုန်းမြို့နယ်နေ ရွှေတိဂုံစေတီတော် ဗုဒ္ဓဟူးညနေသန့်ရှင်းရေးအသင်း ဒု-ဥက္ကဋ္ဌဒေါ်တင်တင်မြိုင်၏ ခင်ပွန်း၊ ကိုအောင်ဝင်း-မခင်မာဆွေ၊ မဇင်သင်း ဆွေ၊ မဥမ္မာဆွေ၊ မစန္ဒာဝင်းဆွေ၊ မခင်နှင်းဆွေ တို့၏ ဖခင်၊ နှင်းသန့်စ၊ သစ္စာခိုင်၊ ဖြူစင်သန့်၊ စိုပြေဟိန်း၊ ငြိမ်းစေသော် တို့၏အဘိုးသည် ၂၂-၁၁-၂၀၁၅ (တနင်္ဂနွေနေ့) နံနက် ၁း၃၀ နာရီတွင် ကွယ်လွန်သွားပါသဖြင့် ၂၄-၁၁-၂၀၁၅ (အင်္ဂါနေ့) မွန်းလွဲ ၁ နာရီတွင် ရေဝေးသုသာန်သို့ ပို့ဆောင်မီးသင်္ဂြိုဟ်မည် ဖြစ်ပါသည်။ (မုဒိတာအိမ်ရာ-၁၊ မရမ်းကုန်းမြို့နယ်၊ ရှင်စောပုဘုရားလမ်း၊ စမ်းချောင်းမြို့နယ်နှင့် ရွှေတိဂုံစေတီတော်တောင်ဘက်မုခ်တို့မှ ကားများ နံနက် ၁၁း၃၀ နာရီတွင် ထွက်ပါမည်။) [ကွယ်လွန်သူအားရည်စူး၍ ၂၈-၁၁-၂၀၁၅ (စနေနေ့) နံနက် ၇ နာရီမှ ၁၁ နာရီအထိ အထက်ပါနေအိမ်သို့ ရက်လည်ဆွမ်းကျွေးတရားတော်နာ ကြွရောက်ကြပါရန် ဖိတ်ကြားအပ်ပါသည်။]

ကျန်ရစ်သူမိသားစု

ဘဝနတ်ထံပျံလွန်တော်မူခြင်း

သက်တော်ရှည်ဆရာတော်ကြီး ဘဒ္ဒန္တသောမာစာရ သိက္ခာတော်(၇၈)ဝါ၊ သက်တော်(၉၈)နှစ်

ရန်ကုန်မြို့၊ စမ်းချောင်းမြို့နယ်၊ ဗားကရာတိုက်၊ ခေမာဘယ(ထားဝယ်) ကျောင်း ပဓာနနာယက လဇ္ဇီပေသလ သိက္ခာကာမ ဝိနယဂရုက ဖြစ်တော်မူသော ဘဒ္ဒန္တသောမာစာရ ဆရာတော်ကြီးသည် (၁၃၇၇ ခုနှစ်၊ တန်ဆောင်မုန်းလဆန်း ၁၀ ရက်) ၂၁-၁၁-၂၀၁၅ (စနေနေ့) နံနက် ၄ နာရီတွင် ဘဝနတ်ထံပျံလွန်တော် မူသွားပါသဖြင့် ကြွင်းကျန်ရစ်သော ဥတုဇရုပ်ကလာပ်တော်ကို (၁၃၇၇ ခုနှစ်၊ တန်ဆောင်မုန်းလပြည့်ကျော် ၁ ရက်) ၂၇-၁၁-၂၀၁၅ (သောကြာနေ့)တွင် ရေဝေးသုသာန်၌ အန္တိမအဂ္ဂိစျာပန ကျင်းပမည်ဖြစ်ပါကြောင်း ရပ်ဝေးရပ်နီး အသီး သီးသို့ အသိပေးအကြောင်းကြားအပ်ပါသည်။

ကျောင်းတိုက်ဆရာတော်များနှင့်
တပည့်ဒါယကာ၊ ဒါယိကာမများ

ဘဝနတ်ထံပျံလွန်တော်မူခြင်း

ဘဒ္ဒန္တနာရဒ(ပုတီးကုန်း) (ဝိနယဓရ၊ သာသနဓဇဓမ္မာစရိယ) သိက္ခာတော်(၃၇)ဝါ၊ သက်တော်(၅၇)နှစ်

ရန်ကုန်မြို့၊ အလုံမြို့နယ်၊ သစ်တောလမ်း၊ ပါဠိတက္ကသိုလ်အောင်မင်္ဂလာ စာသင်တိုက်ကြီး၌ သီတင်းသုံးတော်မူသော စာချနာယကဆရာတော် ဘဒ္ဒန္တနာရဒ (ဝိနယဓရ၊ သာသနဓဇဓမ္မာစရိယ)သည် (၁၃၇၇ ခုနှစ်၊ တန်ဆောင်မုန်းလဆန်း ၁၀ ရက်) ၂၁-၁၁-၂၀၁၅ (စနေနေ့) ည ၇ နာရီတွင် ရန်ကုန်ပြည်သူ့ဆေးရုံကြီး၌ ဘဝနတ်ထံပျံလွန်တော်မူသွားပါသဖြင့် ကြွင်းကျန်ရစ်သောဥတုဇရုပ်ကလာပ်ကို (၁၃၇၇ ခုနှစ်၊ တန်ဆောင်မုန်းလပြည့်ကျော် ၃ ရက်) ၂၉-၁၁-၂၀၁၅ (တနင်္ဂနွေ နေ့) ညနေ ၃ နာရီတွင် ထိန်ပင်အဖေးတိုက်မှ ထိန်ပင်သုသာန်သို့ပို့ဆောင်၍ အန္တိမအဂ္ဂိစျာပနပူဇာသဘင် ဆင်ယင်ကျင်းပမည်ဖြစ်ပါကြောင်း ရပ်နီးရပ်ဝေးနေ တပည့်ဒါယကာ၊ ဒါယိကာမအပေါင်းတို့အား အကြောင်းကြားသိစေအပ်ပါသည်။(ကျောင်းတိုက်မှကားများ မွန်းလွဲ ၁း၃၀ နာရီတွင် ထွက်ပါမည်။) ဈာပနကော်မတီ

ဘုရား၊ ရဟန်း၊ ကျောင်း ဒါယိကာမကြီး

စတုဘုမ္မိကမဂ္ဂင်ရိပ်သာ

တိုက်အုပ်ဆရာကြီး ဒေါ်ကေသီ ဝါတော်(၄၁)ဝါ၊ သက်တော်(၈၀)

ရန်ကုန်မြို့၊ သဃ်န်းကျွန်းမြို့နယ်၊ ပြည်သာယာလမ်း၊ စတုဘုမ္မိက မဂ္ဂင်ရိပ်သာကျောင်းဒါယကာကြီး (ဦးဘင်တီ)-ကျောင်းဒါယိကာမကြီး (ဒေါ်လုံး) တို့၏သမီးထွေး၊ (ဦးသန်းညွန့်)-ဒေါ်ကျင်အေး၊ (ဦးဟုတ်စိန်)-ဒေါ်ကျင်လှ၊ (ဦးကျင်စိုး-ဒေါ်ကျင်ထွေး)၊ (ဦးမြရွှေ)-ဒေါ်ယုတီတို့၏ညီမ တိုက်အုပ်ဆရာကြီး ဒေါ်ကေသီသည် ၂၂-၁၁-၂၀၁၅(တနင်္ဂနွေနေ့) နံနက် ၀၀း၂၅နာရီတွင် စတုဘုမ္မိကမဂ္ဂင်ရိပ်သာ၊ ပြည်သာယာလမ်း၊ သဃ်န်းကျွန်းမြို့နယ်၌ ကွယ်လွန်သွားပါသဖြင့် ၂၄-၁၁-၂၀၁၅(အင်္ဂါနေ့) ညနေ ၃နာရီတွင် ရေဝေးသုသာန်၌ ပို့ဆောင် မီးသင်္ဂြိုဟ်ပါမည်။ [ကွယ်လွန်သူအားရည်စူး၍ ၂၈-၁၁-၂၀၁၅(စနေနေ့) နံနက် ၆နာရီမှ ၉နာရီအထိ စတုဘုမ္မိကမဂ္ဂင်ရိပ်သာ၊ ပြည်သာယာလမ်း၊ သဃ်န်းကျွန်း မြို့နယ်သို့ ရက်လည်ဆွမ်းကျွေး တရားတော်နာကြွရောက်ကြပါရန် ဖိတ်ကြားအပ်ပါသည်။] ကျန်ရစ်သူမိသားစု

ဦးဘရင် (၆၄)နှစ်

ရဲတပ်ကြပ်ကြီး(အငြိမ်းစား)

ကျောက်ဖြူခရိုင်ရဲတပ်ဖွဲ့မှူးရုံး

ရခိုင်ပြည်နယ်၊ ပုဏ္ဏားကျွန်းမြို့နယ်၊ ရေပေါက်ချောင်းကျေးရွာနေ ဦးမောင်ရွှေသာ-ဒေါ်လှစိန်သာတို့၏သား၊ ရခိုင်ပြည်နယ်၊ ကျောက်ဖြူမြို့၊ စေတီတောင်ရပ်ကွက်၊ တိုက်အမှတ်(၁၁)င/လပွေ့လမ်းနေ ဒေါ်သန်းသန်း(အမက/ င/လပွေ့)၏ခင်ပွန်း၊ မယဉ်မွန်ဦး (Convenienu Prosperity Co.,Ltd.)၊ မအေးသက်မွန် (Ever Sunny Industrial Co.,Ltd.)၊ မောင်လွှမ်းမိုးအောင် (Final Year I.C၊ ဒဂုံတက္ကသိုလ်)တို့၏ဖခင်သည် ၂၂-၁၁-၂၀၁၅ရက် နံနက် ၄ နာရီတွင် ရန်ကုန်ပြည်သူ့ဆေးရုံကြီး၌ ကွယ်လွန်သွားပါသဖြင့် ၂၄-၁၁-၂၀၁၅(အင်္ဂါနေ့) မွန်းလွဲ ၂နာရီတွင် ထိန်ပင်သုသာန်၌ မီးသင်္ဂြိုဟ်မည်ဖြစ်ပါကြောင်း အသိပေးအကြောင်းကြားအပ်ပါသည်။ (ဘလောက် ၆၄၊ အိမ်အမှတ်-၃၊ ၂၄ လမ်း၊ နဝဒေးဥယျာဉ်အိမ်ရာ၊ လှိုင်သာယာ နေအိမ်မှ ကားများ မွန်းလွဲ ၁၂း၃၀ နာရီတွင် ထွက်ပါမည်။) ကျန်ရစ်သူမိသားစု

ဒေါ်လှလှမြင့်(ခ)ဒေါ်မိုးမိုး အသက်(၅၄)နှစ်

အမျိုးသားဒီမိုကရေစီအဖွဲ့ချုပ်(လမ်းမတော်မြို့နယ်)

အမှတ်(၃)ရပ်ကွက်၊ ရပ်ကျေးဥက္ကဋ္ဌ၊ အမေစုထိန်ထိန်သာ

အခမဲ့ပညာဒါနကျောင်းဘဏ္ဍာရေးမှူး အောင်နိုင်ရေးအဖွဲ့၊

စည်းရုံး/လှုံ့ဆော်အဖွဲ့ဝင်

ရန်ကုန်တိုင်းဒေသကြီး၊ သုံးခွမြို့နယ်၊ ညောင်နီကျေးရွာနေ ဦးတိုးအောင်-(ဒေါ်သန်းမြ) တို့၏ သမီးချွေးမ၊ ရန်ကုန်မြို့၊ လမ်းမတော်မြို့နယ်၊ (၇)လမ်း၊ အမှတ်(၄၉)နေ (ဦးထွန်း-ဒေါ်ဖွား)တို့၏သမီး၊ ဦးမျိုးအောင်(ခ)ဦးကျော်ဇော် (မင်္ဂလာခြင်ထောင်၊ စောင်နှင့် မျက်နှာသုတ်ပဝါအမျိုးမျိုး၊ မော်တင်ဈေး)၏ ချစ်လှစွာသောဇနီး ဒေါ်လှလှမြင့်(ခ)ဒေါ်မိုးမိုးသည် ၂၂-၁၁-၂၀၁၅ (တနင်္ဂနွေနေ့) မွန်းလွဲ ၁း၃၀နာရီတွင် ခုတင်(၅၀၀)ဆေးရုံ၌ ကွယ်လွန်သွားပါသဖြင့် ၂၄-၁၁-၂၀၁၅ (အင်္ဂါနေ့) မွန်းတည့် ၁၂ နာရီတွင် ရေဝေးသုသာန်သို့ ပို့ဆောင်မီးသင်္ဂြိုဟ်မည်ဖြစ်ပါကြောင်း။ (အမှတ်-၅၁၊ သုံးလွှာ၊ ၆-လမ်း၊ လမ်းမတော်မြို့နယ်မှ ကားများ နံနက် ၁၀း၃၀ နာရီတွင် ထွက်ပါမည်။) ကျန်ရစ်သူမိသားစု

အထူးဝမ်းနည်းကြေကွဲခြင်း

မြန်မာနိုင်ငံဆရာဝန်အသင်း(ရန်ကုန်)၊ ဗုဒ္ဓဘာသာအဖွဲ့၏ ဘဏ္ဍာရေးမှူး ဟောင်း ဒေါက်တာဒေါ်ခင်နွဲ့အောင် အသက်(၉၂)နှစ်သည် ၁၉-၁၁-၂၀၁၅ ရက်တွင် ကွယ်လွန်သွားကြောင်းသိရှိရပါသဖြင့် မိသားစုနှင့်ထပ်တူ ဝမ်းနည်း ကြေကွဲရပါသည်။

အမှုဆောင်အဖွဲ့

ဗုဒ္ဓဘာသာအဖွဲ့၊ မြန်မာနိုင်ငံဆရာဝန်အသင်း(ရန်ကုန်တိုင်းဒေသကြီး)

(၄)နှစ်ပြည့်လွမ်းဆွတ်သတိရခြင်း

ကိုဝင်းနိုင်ထွန်း(ပြင်ဦးလွင်)

မှတ်ပုံတင်အမှတ်[၉/မမန(နိုင်)၀၀၀၅၅၀] (၇-၅-၂၀၁၀)

B.Sc (Botany), C.D.C 57883, SAM.Ho Shipping Co.,Ltd.

အသက်(၃၇)နှစ်

ပြင်ဦးလွင်မြို့၊ အမှတ် ၂၁ (ခ)၊ စန္ဒာလမ်း၊ သန္တာခြံနေ (ဦးရဲဝင်း)-ဒေါ်ခင်မေထွန်း (စန္ဒာဗီဒီယိုဖြန့်ချိရေး၊ ဖားကန့်မြို့) တို့၏သားလတ်၊ ပြင်ဦးလွင်မြို့၊ ၂၁ မိုင်စခန်းနေ (ဦးဖိတ်)-ဒေါ်ခင်မိ (ပြည်သူ့အလင်းရောင်စားသောက်ဆိုင်)တို့၏သားသမက်၊ သမီးငယ် လေး မသွန်းကြယ်စင်လင်း(ခ)ပင်ကီ(PINKY)၏ ဖခင်၊ ၂၁ မိုင်စခန်းနေ မစိန်စိန်အေး(ပြည်သူ့အလင်းရောင်စားသောက်ဆိုင်)၏ ချစ်လှစွာသောခင်ပွန်းသည် ဖိလစ်ပိုင်နိုင်ငံ MV.HAIYOUNG သင်္ဘောပေါ်တွင် တာဝန်ထမ်းဆောင်ရင်း ၂၄-၁၁-၂၀၁၁ရက်တွင် ကွယ်လွန်သွားသည်မှာ ၂၄-၁၁-၂၀၁၅ရက်တွင် (၄)နှစ်ပြည့်ခဲ့ပြီး တစ်နေ့မှ မေ့မရပါ။

ယူကျုံးမရ တမ်းတလျက်သတိရ၍ နေ့စဉ်လစဉ် ပြုသည့် ကုသိုလ်ကောင်းမှု အစုစုတို့ကို မြင့်မြတ်သော ဘုံဘဝမှ ခံစား စံစားနိုင်ပါစေလို့ ဆုတောင်းမေတ္တာပို့သပါတယ်။ သားလေးကြားသိပါစေ။ သာဓုအနုမောဒနာခေါ် ဆိုနိုင်ပါစေ။

သားလေးရေ အမျှ--- အမျှ ---အမျှ

မိခင်ကြီး-ဒေါ်ခင်မေထွန်း

စန္ဒာဗီဒီယိုဖြန့်ချိရေး၊ ဖားကန့်မြို့

ကျန်ရစ်သူမိသားစု

ဝမ်းနည်းကြေကွဲခြင်း

ရဟန်း၊ သိမ်၊ ကျောင်း ဒါယိကာမကြီး

ဒေါ်ကျင်မြ

အသက်(၉၀)

ဝါးချက်ဇီဝိတဒါနသံဃဆေးရုံ-နာယက

(ပုသိမ်)

ဝါးချက်ဆေးရုံ "ရွှေငွေမြ" ထာဝရ ငွေပဒေသာပင် (နှစ်ရာငါးသိန်း) အလှူရှင် နာယက ဒေါ်ကျင်မြသည် ၂၀-၁၁-၂၀၁၅ ရက် ညနေ ၆ နာရီတွင် အာရှတော်ဝင်ဆေးရုံ၌ ကွယ်လွန်သွားပါ၍ အထူးဝမ်းနည်း ကြေကွဲရပါသည်။ နာယက ဒေါ်ကျင်မြ ကောင်းရာသုဂတိလားရောက်ပါစေသော်။

စစ်ကိုင်းတောင်ရိုး၊ ဝါးချက်ဆေးရုံ၊

ကြီးကြပ်ထောက်ပံ့ရေးအမှုဆောင်အဖွဲ့

(အထက်/အောက် မြန်မာပြည်)

ဝမ်းနည်းကြေကွဲခြင်း

ဦးခင်မောင်ထွန်း(ပဲခူး)

အသက်(၅၉)နှစ်

ပဲခူးမြို့နေ ဦးခင်မောင်ထွန်း သည် ၂၁-၁၁-၂၀၁၅ (စနေနေ့) ညနေ ၅း၂၅ နာရီတွင် ကွယ်လွန်သွားကြောင်း သိရှိရပါသဖြင့် ကျန်ရစ်သူမိသားစုနှင့် အတူ ထပ်တူထပ်မျှ ဝမ်းနည်းကြေကွဲရပါသည်။

ဦးစောထူးသာ-ဒေါ်အမာကြူ (ဒုတိယ ညွှန်ကြားရေးမှူးချုပ်)

သတင်းအချက်အလက်နှင့်ဆိုက်ဘာလုံခြုံရေး၌ာနဝန်ထမ်းမိသားစု

ဝမ်းနည်းကြေကွဲခြင်း

ဒေါ်ခင်မလေး

အသက်(၆၀)

ဦးစီးအရာရှိ(ငြိမ်း)

မြန်မာ့အသံနှင့်ရုပ်မြင်သံကြား

သူငယ်ချင်းဗိုလ်ကြီး လင်းဘိုနိ(ခလရ-၄)-မနိုနိုဇော်တို့၏ကျေးဇူးရှင်မိခင် ဒေါ်ခင်မလေး အသက်(၆၀) သည် ၁၆-၁၁-၂၀၁၅ ရက် နံနက် ၁၁း၄၅ နာရီတွင် အမှတ်(၂)တပ်မတော်ဆေးရုံကြီး၌ ကွယ်လွန်သွားပါသဖြင့် မိသားစုနှင့် ထပ်တူဝမ်းနည်းကြေကွဲရပါကြောင်း။

ကိုရဲမင်း(ခ)သားကြီး

Director

ရွှေရီမင်းကုမ္ပဏီအုပ်စု

ကြော်ငြာ

ဒေါက်တာမျိုးလွင် [ဗိုလ်မှူးကြီး(ငြိမ်း)]
အသက်(၆၉)နှစ်

ရန်ကုန်မြို့၊ အမှတ်(၇၅)စီ၊ ရွှေပင်လုံအိမ်ရာ (၂)၊ (၂၇)ရပ်ကွက်၊ မြောက်ဒဂုံမြို့နယ်နေ (ဦးမောင်ကြီး-ဒေါ်မေစီ)တို့၏ သားထွေး၊ ဦးကြွယ်ဌေး-ဒေါ်လဲ့လဲ့ယု၊ (ဦးမျိုးသန့်)-ဒေါ်တင်တင်အေး၊ (ဦးသိန်းလွင်-ဒေါ်ခင်မြင့်သီ)၊ ဦးကြွယ်အေး-ဒေါ်ခင်မြင့်သင်း၊ ဦးမျိုးခန့်-ဒေါ်ခင်ခင်ငြိမ်း၊ (ဦးခင်မောင်ညွန့်)-ဒေါ်ကြည်ကြည်လင်းတို့၏ ညီအငယ်ဆုံး၊ ဒေါ်မူမူလှတင်၏ ချစ်လှစွာသောခင်ပွန်း၊ ကိုရဲဇင်လင်း၊ ဦးကျော်စည်သူမြင့်-မကေခိုင်မျိုးလွင်၊ မသဉ္ဇာမျိုးလွင်တို့၏ မွေးသဖခင်၊ မကောင်းဆုလာဘ်၊ မောင်ကောင်းဇေယံတို့၏ အဘိုးသည် ၂၃-၁၁-၂၀၁၅(တနင်္လာနေ့)ညနေ ၇း၃၀ နာရီတွင် ရွှေဗဟိုရ်ဆေးရုံ၌ ကွယ်လွန်သွားပါကြောင်း ဆွေမျိုးမိတ်သင်္ဂဟများအား အသိပေးအကြောင်းကြားအပ်ပါသည်။ (သင်္ဂြိုဟ်မည့်ရက်နှင့် အချိန်အား ထပ်မံကြေညာပါမည်။)

ကျန်ရစ်သူမိသားစု

ဝမ်းနည်းကြေကွဲခြင်း
ဘုရား၊ ရဟန်း၊ သိမ်၊ ကျောင်း၊ မုခ်ဦး၊ တံတား ဒါယိကာမကြီး
ဒေါ်ညွန့်တင်(ခ)လူလေဟွန်း (၈၄)နှစ်
စိန်မြှားကြာဇံစက်၊ သုံးခွမြို့

ရန်ကုန်တိုင်းဒေသကြီး၊ သုံးခွမြို့၊ အမှတ်(၉၅)၊ အောင်ဇေယျလမ်းနေ ဦးသန်းမြင့်-ဒေါ်မြင့်မြင့်ကြည်(LASER MEDIA)တို့၏ ချစ်လှစွာသောမိခင် ဒေါ်ညွန့်တင်(ခ)လူလေဟွန်း သည် ၂၂-၁၁-၂၀၁၅ (တနင်္ဂနွေနေ့) နံနက် ၄း၅၀ နာရီတွင် ကွယ်လွန်သွားကြောင်းသိရှိရပါသဖြင့် မိသားစုနှင့် ထပ်တူထပ်မျှ ဝမ်းနည်းကြေကွဲရပါသည်။

ပြည်ထောင်စုဝန်ကြီး ဦးဝဏ္ဏမောင်လွင်၊ ဒေါ်လင်းလင်းတင်နှင့်မိသားစု
နိုင်ငံခြားရေးဝန်ကြီးဌာန

အထူးဝမ်းနည်းကြေကွဲခြင်း
ဦးခင်မောင်ထွန်း(ပဲခူး) (၅၉)နှစ်

ပဲခူးမြို့နေ (ဦးခင်ဇော်-ဒေါ်နုနုခင်)တို့၏သား၊ မိတ္ထီလာမြို့နေ (ဦးမြင့်အောင်-ဒေါ်ဝင်းကြည်)တို့၏သားသမက်၊ ပဲခူးမြို့၊ မဟာမြိုင်မြို့သစ်၊ ဦးအောင်ဇေယျလမ်း၊ အမှတ်(၈/၆၃)နေ ဒေါ်မာမာဦး၏ချစ်လှစွာသောခင်ပွန်း၊ ဒေါ်တင်တင်၊ ဒေါ်အမာ၊ ဒေါ်မြမြတို့၏တူ၊ ဗိုလ်ချုပ်ကြီးမြတ်ဟိန်း(ငြိမ်း) [ကာကွယ်ရေးဦးစီးချုပ်(လေ)၊ ပြည်ထောင်စုဝန်ကြီး(ငြိမ်း)၊ ဆက်သွယ်ရေးနှင့် သတင်းအချက်အလက်နည်းပညာဝန်ကြီးဌာန]-ဒေါ်ထွေးထွေးညွန့်တို့၏ညီ/မောင်၊ ဗိုလ်လောင်းရဲမိုးအောင်(စစ်တက္ကသိုလ်)၊ မောင်စိုးမိုးအောင်(အထက-၃၊ပဲခူး)တို့၏ဖခင်သည် ၂၁-၁၁-၂၀၁၅ (စနေနေ့) ညနေ ၅း၂၅ နာရီတွင် ကွယ်လွန်သွားကြောင်း သိရှိရပါသဖြင့် မိသားစုနှင့် ထပ်တူထပ်မျှ ဝမ်းနည်းကြေကွဲရပါသည်။

ဆက်သွယ်ရေးနှင့်သတင်းအချက်အလက်နည်းပညာဝန်ကြီးဌာနမှ
ဝန်ထမ်းမိသားစုများ

ဝမ်းနည်းကြေကွဲခြင်း
ဘုရား၊ ရဟန်း၊ သိမ်၊ ကျောင်း၊ မုခ်ဦး၊ တံတား ဒါယိကာမကြီး
ဒေါ်ညွန့်တင်(ခ)လူလေဟွန်း
အသက် (၈၄)နှစ်

ကိုလင်းမင်းမောင်လွင်(အုပ်ချုပ်မှုဒါရိုက်တာ)-မကေဇင်ဆုမွန်တို့၏ အဘွား ကွယ်လွန်ကြောင်းကြားသိရပါသဖြင့် မိသားစုနှင့်ထပ်တူထပ်မျှ ဝမ်းနည်းကြေကွဲရပါကြောင်း။

လင်းသီဟကုမ္ပဏီလီမိတက်ဝန်ထမ်းများ

အထူးဝမ်းနည်းကြေကွဲခြင်း
ဦးမြတ်ထွန်း
အသက်(၇၈)နှစ်
တိုင်းရင်းဆေးသမားတော်ကြီး

ဒေါက်တာကျော်စိုး (သစ်တောနှင့် စွမ်းအင်ဝန်ကြီး၊ ရန်ကုန်တိုင်းဒေသကြီး)-ဒေါ်လဲ့လဲ့အေးတို့၏ဖခင်၊ ဒေါ်စိုးစိုးလင်း၏ခင်ပွန်းဖြစ်သူ ဦးမြတ်ထွန်း အသက်(၇၈)နှစ်သည် ၁၉-၁၁-၂၀၁၅(ကြာသပတေးနေ့) ည ၁၁း၅၀နာရီတွင် ကွယ်လွန်သွားကြောင်းသိရှိရပါသဖြင့် ကျန်ရစ်သူမိသားစုနှင့်အတူ အထူးဝမ်းနည်းကြေကွဲရပါသည်။

သဒ္ဓမ္မဇောတိကဓဇ၊ အဂ္ဂမဟာသီရိသုဓမ္မမဏိဇောတဓရ
ဒေါက်တာဦးစိုးသိန်းနှင့်ဇနီး
အဂ္ဂမဟာသီရိသုဓမ္မသိင်္ဂီဒေါ်ခင်ချိုအုန်း
(ဒုတိယညွှန်ကြားရေးမှူးချုပ်၊ ပြည်ထောင်စုရွှေ့နေချုပ်ရုံး)

အထူးဝမ်းနည်းကြေကွဲခြင်း
ဘုရား၊ ရဟန်း၊ သိမ်၊ ကျောင်း ဒါယကာကြီး
ဒုတိယဗိုလ်မှူးကြီးမျိုးမြင့်(ငြိမ်း) (၆၆)နှစ်
O.T.S-43၊ စီမံထူးချွန်(ဒုတိယဆင့်)၊ ဒုမန်နေးဂျင်းဒါရိုက်တာ
ငွေပင်လယ်မွေးမြူရေးနှင့်ရေလုပ်ငန်းကုမ္ပဏီလီမိတက်
မြန်မာ့စီးပွားရေးဦးပိုင်လီမိတက်
နာယက(ဘိုကလေးမြို့နယ်အသင်း)

(ဒေါ်ဖြူဖြူ)၏ချစ်လှစွာသောခင်ပွန်း၊ ကိုမျိုးဇော်ဦး-မယဉ်မင်းထိုက်၊ ကိုမျိုးသီဟတို့၏ဖခင် ဒုတိယဗိုလ်မှူးကြီးမျိုးမြင့်သည် ၁၈-၁၁-၂၀၁၅(ဗုဒ္ဓဟူးနေ့) နံနက်၃နာရီတွင် ကွယ်လွန်သွားကြောင်း သိရှိရပါသဖြင့် ကျန်ရစ်သူမိသားစုနှင့်အတူ အထူးဝမ်းနည်းကြေကွဲရပါသည်။

သဒ္ဓမ္မဇောတိကဓဇ၊ အဂ္ဂမဟာသီရိသုဓမ္မမဏိဇောတဓရ
ဒေါက်တာဦးစိုးသိန်းနှင့်ဇနီး
အဂ္ဂမဟာသီရိသုဓမ္မသိင်္ဂီ ဒေါ်ခင်ချိုအုန်း
(ဒုတိယညွှန်ကြားရေးမှူးချုပ်၊ ပြည်ထောင်စုရွှေ့နေချုပ်ရုံး)

အထူးဝမ်းနည်းကြေကွဲခြင်း
ဦးခင်မောင်ထွန်း(ပဲခူး)
အသက်(၅၉)နှစ်

ဒေါ်မာမာဦး၏ ချစ်လှစွာသောခင်ပွန်း၊ ဗိုလ်ချုပ်ကြီးမြတ်ဟိန်း(ငြိမ်း) ကာကွယ်ရေးဦးစီးချုပ်(လေ)-ဒေါ်ထွေးထွေးညွန့်တို့၏ ညီ/မောင်၊ ဗိုလ်လောင်းရဲမိုးအောင်(စစ်တက္ကသိုလ်)၊ မောင်စိုးမိုးအောင်(အထက-၃၊ ပဲခူး)တို့၏ဖခင်သည် ၂၁-၁၁-၂၀၁၅ (စနေနေ့) ညနေ ၅း၂၅နာရီတွင် ကွယ်လွန်သွားကြောင်း သိရှိရပါသဖြင့် ကျန်ရစ်သူမိသားစုနှင့်အတူ အထူးဝမ်းနည်းကြေကွဲရပါသည်။

သဒ္ဓမ္မဇောတိကဓဇ၊ အဂ္ဂမဟာသီရိသုဓမ္မမဏိဇောတဓရ
ဒေါက်တာဦးစိုးသိန်းနှင့်ဇနီး
အဂ္ဂမဟာသီရိသုဓမ္မသိင်္ဂီဒေါ်ခင်ချိုအုန်း
(ဒုတိယညွှန်ကြားရေးမှူးချုပ်၊ ပြည်ထောင်စုရွှေ့နေချုပ်ရုံး)

အနိစ္စ

ဦးချန်းမိန်(ခ)ဦးကျော်မင်း
အသက်(၇၀)

ရန်ကုန်မြို့၊ ပုဇွန်တောင်မြို့နယ်၊ အမှတ်(၈)၊ လေးလွှာ၊ မဟာဇေယျလမ်းနေ ဒေါ်ထွေးမို၏ခင်ပွန်း၊ မကြူကြူသင်း၊ မောင်သန့်ဇော်လင်း-မဖြူဖြူအောင်၊ မောင်သန့်ဇော်မင်းတို့၏ ချစ်လှစွာသောဖခင်သည် ၂၃-၁၁-၂၀၁၅ (တနင်္လာနေ့) နံနက် ၁၀ နာရီတွင် ကွယ်လွန်သွားပါသဖြင့် ၂၅-၁၁-၂၀၁၅ (ဗုဒ္ဓဟူးနေ့) နံနက် ၁၁ နာရီတွင် ရေဝေးကောင်းတုံတရုတ်သုသာန်သို့ ပို့ဆောင်မြေမြှုပ်သင်္ဂြိုဟ်ပါမည်။ (နေအိမ်မှကားများ နံနက် ၉ နာရီတွင် ထွက်ပါမည်။)

ကျန်ရစ်သူမိသားစု

ဘုရား၊ရဟန်း၊ဇရပ်၊စောင်းတန်း၊ရေကန် ဒါယကာကြီး
ဦးတင်စိန်(ခ)ဦးတိတ်ဘိန်း
(မော်လမြိုင်၊ ဖက်တန်းရပ်)
အသက်(၆၈)နှစ်

မော်လမြိုင်မြို့၊ တောင်ပေါ်တန်းရပ်ကွက်၊ ပဲဆီရုံလမ်းကြားနေ (ဦးတင်လှ-ဒေါ်ပန်း)တို့၏သား၊ ဒေါ်ရင်မြင့်(ထုံးအိုင်၊ ဘားအံ)၏ခင်ပွန်း၊ [မောင်ကျော်ခိုင်ဦး(ခ)မောင်ခင်ဝင်း]၊ မောင်မျိုးထွန်းဦး-မအေးအေးမော်၊ မခင်သီတာဦး(ခ)မမီး၊ [မောင်ညီညီထွန်း(ခ)အန်းကူလေး)-မရီရီမြင့်(ငါးဆူတောင်)၊ မိတ်ကပ် မသူဇာလွင်(ခ)မသဲသဲ (MRTV NRC)၊ မောင်ရန်နိုင်ထွန်း(ခ)မိတ်ကပ်Mမလိုင်း၊ မအေးစန္ဒာလှိုင်(ခ)ပိပိ၊ မောင်ဇေယျာထွန်း၊ မောင်ဖြိုးသက်ပိုင်(ခ)မိတ်ကပ်ပိုးပိုးတို့၏ မွေးသဖခင်ကျေးဇူးရှင်၊ မြေး ၁၄ ယောက်တို့၏ အဘိုး၊ မြစ်နှစ်ယောက်တို့၏ ဘိုးဘိုးသည် ၂၂-၁၁-၂၀၁၅ (တနင်္ဂနွေနေ့) ည ၁၁း၀၇ နာရီတွင် ကွယ်လွန်သွားပါသဖြင့် ၂၆-၁၁-၂၀၁၅ (ကြာသပတေးနေ့)တွင် ရေဝေးသုသာန်သို့ ပို့ဆောင်မီးသင်္ဂြိုဟ်မည်ဖြစ်ပါကြောင်း ရပ်နီးရပ်ဝေးမှ ဆွေမျိုးမိတ်သင်္ဂဟအပေါင်းတို့အား အသိပေးအပ်ပါသည်။ (တိုက်-၂၆၊ အခန်း-၈၊ ပေါ်ဆန်းမွှေးလမ်းသွယ်-၂၊ ၂၉/ရပ်ကွက်၊ သုဝဏ္ဏ၊ သင်္ဃန်းကျွန်းမြို့နယ်နေအိမ်မှ ကားများ မွန်းလွဲ ၁ နာရီတွင် ထွက်ပါမည်။) ကျန်ရစ်သူမိသားစု

ဒေါ်သန်းရီ(ဒါးပိန်)
အသက် (၉၅)နှစ်

ရန်ကုန်မြို့၊ ပုဇွန်တောင်မြို့နယ်၊ (၈)ရပ်ကွက်၊ အမှတ်(၄၀)၊ ဇီဇဝါလမ်းနေ (ဦးသန်းအောင်)၏ ဇနီး၊ (ဦးမောင်သိန်း-ဒေါ်မယ်မြ)တို့၏သမီး၊ (ဦးအုန်းကြည်)၊ (ဒေါ်ကျင်နု)တို့၏ ညီမ၊ ဦးကျော်မြင့်(မီးရထား-ငြိမ်း)၊ (ဦးစံမြင့်-ဒေါ်မြသန်း)၊ (ဦးတင်အောင်)-ဒေါ်အုန်းမြင့်၊ ဦးမာတင်-ဒေါ်လှမြင့်၊ ဦးထွန်းမြင့်-ဒေါ်မြင့်မြင့်ဝင်း၊ ဦးစိန်သန်း(MPPE)တို့၏ မွေးသမိခင်ကျေးဇူးရှင်၊ မြေး ၁၅ ယောက်၊ မြစ်ခြောက်ယောက်တို့၏အဘွားသည် ၂၂-၁၁-၂၀၁၅ ရက် နံနက် ၇ နာရီတွင် ကွယ်လွန်သွားပါသဖြင့် ၂၄-၁၁-၂၀၁၅ ရက် ညနေ ၃ နာရီတွင် ရေဝေးသုသာန်သို့ ပို့ဆောင်မီးသင်္ဂြိုဟ်ပါမည်။ (နေအိမ်မှကားများ မွန်းလွဲ ၁ နာရီတွင် ထွက်ပါမည်။)

ကျန်ရစ်သူမိသားစု

ဘုရား၊ ရဟန်း၊ သိမ်၊ ကျောင်း ဒါယကာကြီး
ဦးလှအောင် (၈၄)နှစ်

ရန်ကုန်မြို့၊ ပုဇွန်တောင်မြို့နယ်၊ အမှတ်(၉၉)၊ လမ်း(၅၀)(အလယ်)လမ်းနေ (ဦးစိန်-ဒေါ်စိန်ညွန့်)တို့၏သား၊ ဒေါက်တာဒေါ်စန်းစန်းသွင် (အငြိမ်းစား၊ ဆေးတက္ကသိုလ်၊ မလေးရှား)၏ခင်ပွန်း၊ ဒေါက်တာထွန်းထွန်းဦး-မဆိုင်းခေါင် (ခေတ္တ-USA)၊ ကိုဇော်ဇော်၊ ကိုကျော်ထူး-Asuko(ခေတ္တ-ဂျပန်)၊ မလှယမင်းအောင်တို့၏ ဖခင်သည် ၂၂-၁၁-၂၀၁၅ (တနင်္ဂနွေနေ့) ညနေ ၆ နာရီတွင် ရန်ကုန်ပြည်သူ့ဆေးရုံကြီး၌ ကွယ်လွန်သွားပါသဖြင့် ၂၆-၁၁-၂၀၁၅ (ကြာသပတေးနေ့) နံနက် ၁၀ နာရီတွင် ရေဝေးသုသာန်သို့ ပို့ဆောင်မီးသင်္ဂြိုဟ်ပါမည်။ (နေအိမ်မှကားများ နံနက် ၈း၁၅ နာရီတွင် ထွက်ပါမည်။) ကျန်ရစ်သူမိသားစု

ဦးခင်မောင်ဝင်း
အသက် (၆၈)နှစ်
ပါတီဌာနချုပ်(ငြိမ်း) မှတ်တမ်း

ရန်ကုန်မြို့၊ သင်္ဃန်းကျွန်းမြို့နယ်၊ လေးထောင့်ကန်ရပ်ကွက်၊ ပြည်တော်အေးလမ်း၊ အမှတ်(၁၂၁)၊ မှန်ခန်း၊ ဝဲဘက်ခြမ်းနေ ဒေါ်ခင်ကြည် (တရားလွှတ်တော်ရှေ့နေ)၏ခင်ပွန်း၊ (ဦးမြသန်း-ဒေါ်အေးကြည်)တို့၏သား၊ (ဦးစံဝေ-ဒေါ်မမကြီး)တို့၏ သားသမက်၊ (ဦးမောင်မောင်သောင်း-ဒေါ်တင်ကြည်) (ဦးသန်းထွန်း-ဒေါ်ခင်မေလွင်)၊ (ဦးသိန်းထွန်း-ဒေါ်ခင်စောလွင်)၊ (ဦးသန်းမောင်-ဒေါ်ခင်မြင့်မြင့်)၊ ဦးဘုန်းမောင်-(ဒေါ်ရီရီသိန်း)တို့၏ ညီ/မောင်၊ (ဦးမောင်မောင်သန်း-ဒေါ်ကြည်ကြည်ဝင်း)၊ ဦးမိုးနိုင်-ဒေါ်အေးအေးမူတို့၏အစ်ကို၊ ဗိုလ်ကြီးကျော်ကျော်(တပ်မတော်သူနာပြုနှင့်ဆေးဘက်ပညာတက္ကသိုလ်)၏ ဖခင်၊ တူ/တူမ ၁၈ ယောက်တို့၏ဦးလေး ဦးခင်မောင်ဝင်းသည် ၂၃-၁၁-၂၀၁၅ (တနင်္လာနေ့) မွန်းလွဲ ၁၂း၄၀ နာရီတွင် ရန်ကုန်ဆေးရုံကြီး၌ ကွယ်လွန်သွားပါသဖြင့် ၂၅-၁၁-၂၀၁၅ (ဗုဒ္ဓဟူးနေ့) မွန်းလွဲ ၁ နာရီတွင် ရေဝေးသုသာန်၌ မီးသင်္ဂြိုဟ်မည်ဖြစ်ပါကြောင်း။(နေအိမ်မှ ကားများ နံနက် ၁၁ နာရီတွင် ထွက်ပါမည်။) ကျန်ရစ်သူမိသားစု

မြိတ်မြို့နယ်အသင်း(ရန်ကုန်)
ဒေါ်တင်ရွှေ(မြိတ်)
အသက်(၈၈)နှစ်
အသင်းဝင်အမှတ်(၅၀၄၁)

ရန်ကုန်မြို့၊ သင်္ဃန်းကျွန်းမြို့နယ်၊ သုဝဏ္ဏ၊ (၂၉)ရပ်ကွက်၊ ကောက်လျင်လမ်း၊ တိုက်(၁၇၁/၇)နေ ဦးဟုံတင်၏ ဇနီးသည် ၂၁-၁၁-၂၀၁၅ ရက်တွင် ကွယ်လွန်သွားပါသဖြင့် ၂၅-၁၁-၂၀၁၅ (ဗုဒ္ဓဟူးနေ့) ညနေ ၃ နာရီတွင် ရေဝေးအအေးတိုက်မှ ရေဝေးသုသာန်သို့ ပို့ဆောင်မီးသင်္ဂြိုဟ်ပါမည်။(နေအိမ်မှကားများ မွန်းလွဲ ၁ နာရီတွင် ထွက်ပါမည်။) အမှုဆောင်အဖွဲ့

ဦးအုန်းဟန်(ဖိုးသာထူး)
အသက်(၈၁)နှစ်
ကျောင်းကုန်း

ကျောင်းကုန်းမြို့နေ (ဦးချမ်းအေး-ဒေါ်ခင်သွင်)တို့၏သားလတ်၊ ရန်ကုန်မြို့၊ အမှတ်(၃၄)၊ သုံးလွှာ၊ ယုဇနလမ်း၊ ပုဇွန်တောင်မြို့နယ်နေ ဒေါ်အေးသန်း၏ခင်ပွန်း၊ ဦးစိုးညွန့်လွင်-ဒေါ်တင့်တင့်အုန်း၊ Mr.Yap Poo Tham -ဒေါ်ဆွေဆွေအုန်း၊ ဦးကျော်ကျော်ဟန်၊ ဦးမောင်မောင်အောင် - ဒေါ်မေဇ်မေဇ်အုံး၊ ဦးမင်းဦး-ဒေါ်စန္ဒာစိုး၊ (ဦးကျော်စိုးမိုး)-ဒေါ်သီတာ၊ ဦးသိန်းထိုက်စိုး-L ဂျိန္နီတို့၏ဖခင်၊ မြေးရှစ်ယောက်တို့၏အဘိုးသည် ၂၂-၁၁-၂၀၁၅ (တနင်္ဂနွေနေ့) မွန်းလွဲ ၁၂း၂၅ နာရီတွင် ကွယ်လွန်သွားပါသဖြင့် ကွယ်လွန်သူ၏ဆန္ဒအရ သင်္ဂြိုဟ်ပြီးစီးပါကြောင်း။

ကျန်ရစ်သူမိသားစု

ဦးခင်လှိုင်
အသက် (၇၁)နှစ်
စာရင်းစစ်မှူး(ငြိမ်း)

ရန်ကုန်မြို့၊ ကမာရွတ်မြို့နယ်၊ (၅) ရပ်ကွက်၊ အောင်သုခလမ်း၊ (၁၁၇/၁၁၉-B)၊ အခန်း(၅၀၂)နေ (ဦးထွန်းတင်-ဒေါ်တင်မေ)တို့၏ သားကြီး၊ ဦးဝင်းလှိုင် - ဒေါ်ကြည်ကြည်လွင်၊ ဒေါ်ခင်စန်းမြင့်၊ (ဦးတင်မြင့်)-ဒေါ်ခင်မာအေး၊ ဒေါ်သန်းသန်းမူ၊ ဦးမြင့်လှိုင်၊ ဦးခင်ဇော်ဝင်း-ဒေါ်စိုးစိုးမာ၊ ဦးကြည်လှိုင်တို့၏အစ်ကို၊ တူ/တူမ ရှစ်ယောက်တို့၏ဘကြီးသည် ၂၃-၁၁-၂၀၁၅ (တနင်္လာနေ့) မွန်းလွဲ ၁း၃၀ နာရီတွင် ကွယ်လွန်သွားပါသဖြင့် ၂၅-၁၁-၂၀၁၅ (ဗုဒ္ဓဟူးနေ့) မွန်းလွဲ ၂ နာရီတွင် ထိန်ပင်သုသာန်၌ မီးသင်္ဂြိုဟ်ပါမည်။ (နေအိမ်မှကားများ မွန်းလွဲ ၁၂း၃၀ နာရီတွင် ထွက်ပါမည်။) ကျန်ရစ်သူမိသားစု

ဒေါ်မသာလှ(ကျောက်တော်)
အသက်(၆၂)နှစ်

ရန်ကုန်မြို့၊ တာမွေမြို့နယ်၊ ဗျိုင်းရေအိုးစင်(ရွာမ)ရပ်ကွက်၊ ကျောက်မြောင်းဈေးလမ်း၊ အမှတ်(၅၄)၊ သုံးလွှာ (A)နေ (ဦးမောင်ဖောင်း-ဒေါ်မြစိန်)တို့၏သမီး၊ ဦးဦးကျော်စိန်၏ဇနီး၊ ဒေါ်လှသိန်းယဉ်၊ ဆရာဦးမြင့်ဆွေ၊ ဆရာဦးမြင့်ဌေး(ပညာမြေ-ကျောက်တော်မြို့)တို့၏မိခင်သည် ၂၃-၁၁-၂၀၁၅(တနင်္လာနေ့) နံနက် ၁း၄၅ နာရီတွင် ကွယ်လွန်သွားပါသဖြင့် ၂၅-၁၁-၂၀၁၅(ဗုဒ္ဓဟူးနေ့) ညနေ ၃ နာရီတွင် ရေဝေးအအေးတိုက်မှ ရေဝေးသုသာန်သို့ ပို့ဆောင်မီးသင်္ဂြိုဟ်မည်ဖြစ်ပါကြောင်း ရပ်နီးရပ်ဝေးမှ ဆွေမျိုးမိတ်သင်္ဂဟများအား အကြောင်းကြားအပ်ပါသည်။ (နေအိမ်မှကားများ မွန်းလွဲ ၁း၄၅ နာရီတွင် ထွက်ပါမည်။)

ကျန်ရစ်သူမိသားစု

အထူးဝမ်းနည်းကြေကွဲခြင်း
ပါမောက္ခ ဒေါက်တာဦးဇော်ဝင်း
အသက်(၈၆)နှစ်

ချစ်ခင်လေးစားရပါသော ဆရာကြီး ဦးဇော်ဝင်းသည် ၁၁-၁၁-၂၀၁၅ ရက်တွင် ကွယ်လွန်သွားကြောင်း သိရပါသဖြင့် မိသားစုနှင့်ထပ်တူ ဝမ်းနည်းကြေကွဲရပါသည်။

ဆေးတက္ကသိုလ်(၂) ၁၉၈၃-၈၈ မှ
တပည့်များ

ဝမ်းနည်းကြေကွဲခြင်း
ဘုရား၊ ရဟန်း၊ သိမ်၊ ကျောင်း၊ မုခ်ဦး၊ တံတားဒါယိကာမကြီး
ဒေါ်ညွန့်တင်(ခ)လူလေဟွန်း (၈၄)နှစ်

အန်ကယ်ဦးသန်းမြင့် (Laser Plus Photo)-အန်တီဒေါ်မြင့်မြင့်ကြည် (Laser Media)တို့၏ မိခင်ကြီး ဒေါ်ညွန့်တင်(ခ)လူလေဟွန်းသည် ၂၂-၁၁-၂၀၁၅ (တနင်္ဂနွေနေ့) နံနက်၄း၅၀နာရီတွင် ကွယ်လွန်သွားကြောင်းသိရှိရပါသဖြင့် ကျန်ရစ်သူမိသားစုနှင့်အတူ ထပ်တူထပ်မျှ ဝမ်းနည်းကြေကွဲရပါကြောင်း။

Laser Media မှ ဝန်ထမ်းများ
Laser

ဝမ်းနည်းကြေကွဲခြင်း
ဦးခင်မောင်လတ်
အသက်(၇၄)နှစ်
တိုင်းလျှပ်စစ်အင်ဂျင်နီယာ၊ MEPE(ငြိမ်း)

လျှပ်စစ်ဝန်ထမ်းဟောင်းများအသင်းဝင် ဦးခင်မောင်လတ် အသက်(၇၄)နှစ်သည် ၂၂-၁၁-၂၀၁၅ (တနင်္ဂနွေနေ့) နံနက် ၀၀း၀၅ နာရီတွင် ကွယ်လွန်သွားကြောင်း သိရှိရပါသဖြင့် မိသားစုနှင့်ထပ်တူ ဝမ်းနည်းကြေကွဲရပါသည်။

လျှပ်စစ်ဝန်ထမ်းဟောင်းများအသင်း

ဝမ်းနည်းကြေကွဲခြင်း
ဦးထွန်းအောင်ကျော်
အသက်(၇၃)နှစ်

ရန်ကုန်အဲဝေးစ်၊ ပျံသန်းရေးဌာနမှ Captain လင်းနိုင်အောင်၏ဖခင်ဖြစ်သူ ဦးထွန်းအောင်ကျော်သည် ၂၁-၁၁-၂၀၁၅ရက်၊ ညနေ ၃း၃၈ နာရီတွင် ကွယ်လွန်သွားပါသဖြင့် မိသားစုနှင့်အတူ ထပ်တူထပ်မျှ ဝမ်းနည်းကြေကွဲရပါသည်။

ရန်ကုန်အဲဝေးစ်မိသားစု

ဘဝနတ်ထံပျံလွန်တော်မူခြင်း
သက်တော်ရှည်ဆရာတော်ကြီး ဘဒ္ဒန္တသောမာစာရ
သိက္ခာတော်(၇၈)ဝါ၊ သက်တော်(၉၈)နှစ်

ရန်ကုန်မြို့၊ စမ်းချောင်းမြို့နယ်၊ ဗားကရာတိုက်-ခေမာဘယ(ထားဝယ်)ကျောင်း ပဓာနနာယက လဇ္ဇီပေသလ သိက္ခာကာမ ဝိနယဂရုကဖြစ်တော်မူသော ဘဒ္ဒန္တ သောမာစာရ ဆရာတော်ကြီးသည် (၁၃၇၇ ခုနှစ်၊ တန်ဆောင်မုန်းလဆန်း ၁၀ ရက်)၊ ၂၁-၁၁-၂၀၁၅ (စနေနေ့) နံနက် ၄ နာရီတွင် ဘဝနတ်ထံပျံလွန်တော်မူသွားပါသဖြင့် ကြွင်းကျန်ရစ်သော ဥတုဇရုပ်ကလာပ်တော်ကို (၁၃၇၇ ခုနှစ်၊ တန်ဆောင်မုန်းလပြည့်ကျော် ၁ ရက်) ၂၇-၁၁-၂၀၁၅ (သောကြာနေ့) ညနေ ၃ နာရီတွင် ရေဝေးသုသာန်၌ အန္တိမအဂ္ဂိဈာပန ကျင်းပပြုမည်ဖြစ်ပါကြောင်း ရပ်ဝေးရပ်နီး အသီးသီးသို့ အသိပေးအကြောင်းကြားအပ်ပါသည်။(ကျောင်းတိုက်မှကားများ မွန်းလွဲ ၁ နာရီတွင် ထွက်ပါမည်။)

ကျောင်းတိုက်ဆရာတော်များနှင့် တပည့်ဒါယကာ၊ ဒါယိကာမများ

ရဟန်းမယ်တော်ကြီး
ဒေါ်ခင်အေး(သန်လျင်) (၇၄)နှစ်

ပဲခူးမြို့၊ မြို့မဇေယျဝတီကျောင်းတိုက်၏ ပဓာနနာယက ဘဒ္ဒန္တကုန္တက၏အဒေါ်၊ ကော့မှူးမြို့နယ်၊ ပိန္နဲကုန်းကျေးရွာ၊ အောင်မင်္ဂလာ ဒက္ခိဏာရုံသီကျောင်းဆရာတော် ဘဒ္ဒန္တကောဏ္ဍည (အနုရက္ခိတပရဟိတဆရာတော်)၏ ရဟန်းမယ်တော်၊ သန်လျင်မြို့၊ ကျောင်းကုန်းဆိပ်ကြီး၊ အေးသစ္စာရပ်ကွက်၊ အောင်မင်္ဂလာကျောင်းတိုက်ဆရာတော် ဘဒ္ဒန္တအာလောက၏ဘွားလေး၊ ဆရာကြီးဦးကြည်သိန်း၏ဇနီး၊ ဦးအေးချို-ဒေါ်စန်းစန်း၊ ဦးအေးလွင်-ဒေါ်နီနီထွန်း၊ ဦးအေးသွင်-ဒေါ်ခင်မာဆွေ၊ ဦးစိန်အေး-ဒေါ်သန်းသန်းမော်၊ ကိုဇော်မင်းထွန်း-မမိုးမိုးထွန်း၊ ကိုကျော်မင်း-မကြည်ကြည်ခိုင်တို့၏ ချစ်လှစွာသောမိခင်ကြီး၊ မြေး ၁၁ယောက်တို့၏အဘွားသည် ၂၃-၁၁-၂၀၁၅ (တနင်္လာနေ့) နံနက် ၀၀း၃၀နာရီတွင် ကွယ်လွန်သွားပါသဖြင့် ၂၅-၁၁-၂၀၁၅ (ဗုဒ္ဓဟူးနေ့) မွန်းတည့် ၁၂နာရီတွင် သန်လျင်မြို့၊ အေးမေတ္တာရပ်ကွက်နေအိမ်မှ သန်လျင်မြို့ အမိုးနီသုသာန်သို့ ပို့ဆောင်မီးသင်္ဂြိုဟ်မည်ဖြစ်ပါသည်။ [ကွယ်လွန်သူအားရည်စူး၍ ၂၉-၁၁-၂၀၁၅ (တနင်္ဂနွေနေ့) နံနက် ၅နာရီမှ ၁၁နာရီထိ အထက်ပါနေအိမ်သို့ ရက်လည်ဆွမ်းကျွေးတရားတော်နာကြွရောက်ပါရန် ဖိတ်ကြားအပ်ပါသည်။]

ကျန်ရစ်သူမိသားစု

ဦးတင်ထူး (၆၅)နှစ်
(လ/ထ အင်ဂျင်နီယာ-ငြိမ်း)

သထုံမြို့၊ သိမ်ကုန်းရပ်ကွက်၊ ရေစက်ပိုင်ဆောက်လုပ်ရေးဝင်းနေ ဦးမောင်ကြီး-ဒေါ်ခင်တီတို့၏သား၊ ဒေါ်ခင်သန်းဦး(ခ)ဒေါ်ခင်ခင်ဦး၏ခင်ပွန်း၊ ဦးသန့်ဇင်ဝင်း-ဒေါ်ဌေးဌေးအောင်၊ ဦးခိုင်ထွန်းဝင်း-ဒေါ်ရတနာအောင်၊ မခိုင်သန္တာငြိမ်းတို့၏မွေးသဖခင်၊ မြေးနှစ်ယောက်တို့၏အဘိုး ဦးတင်ထူးသည် ၂၃-၁၁-၂၀၁၅(တနင်္လာနေ့) နံနက် ၄နာရီတွင် ကွယ်လွန်သွားပါသဖြင့် ၂၄-၁၁-၂၀၁၅(အင်္ဂါနေ့) မွန်းလွဲ ၂နာရီတွင် ဂေါ့သုသာန်သို့ ပို့ဆောင်မီးသင်္ဂြိုဟ်မည်ဖြစ်ပါ၍ လိုက်ပို့ဆောင်ပါရန်။ [ကွယ်လွန်သူအားရည်စူး၍ ၂၇-၁၁-၂၀၁၅ (သောကြာနေ့) နံနက် ၆နာရီတွင် သိမ်ကုန်းရပ်ကွက်၊ ရေစက်ပိုင် ဆောက်လုပ်ရေးဝင်းနေ (ဦးတင်ထူး)-ဒေါ်ခင်သန်းဦး(ခ)ခင်ခင်ဦးနေအိမ်သို့ ရက်လည်ဆွမ်းကျွေးတရားတော်နာကြွရောက်ပါရန် ဖိတ်ကြားအပ်ပါသည်။]

ကျန်ရစ်သူမိသားစု

ဘုရား၊ ကျောင်း ဒါယကာကြီး
ဦးအောင်သန်းလွင်(ကိုလတ်)(ခ)စောဘွားကြီး (၆၁)နှစ်
စုံစမ်းစစ်ဆေးရေးမှူး စ-စ-စ(ငြိမ်း)၊အထူးစုံစမ်းစစ်ဆေးရေးဦးစီးဌာန
ယုဇနကုမ္ပဏီ

ရန်ကုန်မြို့၊ မြောက်ဥက္ကလာပမြို့နယ်၊ (၂)ရပ်ကွက်၊ သုဇာတာ(၄)လမ်းနေ (ဦးအုန်းကြိုင်)-ဒေါ်စိန်တင်တို့၏သား၊ ရွှေပေါက်ကံမြို့သစ်နေ (ဦးသိန်းလွင်-ဒေါ်တင်ကြည်)တို့၏သားသမက်၊ ဦးတင်ထွန်းအောင်-ဒေါ်ချိုချိုလွင်တို့၏ ညီ/မောင်၊ (ဦးတင့်လွင်)၊ ဒေါ်နီလာကြိုင်တို့၏အစ်ကို၊ အမှတ်(၇၀၉) ၁၄/၆၊ ဟံသာဝတီလမ်း၊ ရွှေပေါက်ကံမြို့သစ်နေ ဒေါ်ခင်မြလွင် (အလက-၁၀၊ မ/ဥ)၏အစ်ကို၊ ဒေါ်မြမြလွင်၏ခင်ပွန်းသည် ၂၂-၁၁-၂၀၁၅ (တနင်္ဂနွေနေ့) ည ၁၁း၂၅ နာရီတွင် ကွယ်လွန်သွားပါသဖြင့် ၂၄-၁၁-၂၀၁၅ (အင်္ဂါနေ့) ညနေ ၅ နာရီတွင် ရေဝေးသုသာန်၌ မီးသင်္ဂြိုဟ်ပါမည်။ (ရွှေပေါက်ကံနေအိမ်မှ ကားများ ညနေ ၃း၃၀ နာရီတွင် ထွက်ပါမည်။) [ကွယ်လွန်သူအားရည်စူး၍ ၂၈-၁၁-၂၀၁၅ (စနေနေ့) နံနက် ၇ နာရီမှ မွန်းတည့် ၁၂ နာရီထိ ရွှေပေါက်ကံနေအိမ်သို့ ရက်လည်ဆွမ်းကျွေးတရားတော်နာကြွရောက်ပါရန် ဖိတ်ကြားအပ်ပါသည်။] ကျန်ရစ်သူမိသားစု

ဒေါ်စန်းမြ(ခ)ဒေါ်စန်း (၅၉)နှစ်
အလှကုန်ဆိုင်နှင့်အထည်ချုပ်ဆိုင်(၇-ဈေး၊ သာကေတ)

ရန်ကုန်မြို့၊ သာကေတမြို့နယ်၊ (၇/အနောက်)၊ အောင်ချမ်းသာ(၆)လမ်း၊ အမှတ်(၇၀၀)နေ (ဦးတင်အောင်-ဒေါ်တင်နု)တို့၏သမီး၊ (ဦးဘစီ-ဒေါ်စောရီ)တို့၏သမီးချွေးမ၊ ဦးဝင်းမြင့်(ခ)ဦးဖိုးချို၏ဇနီး၊ မောင်ပြည့်ဖြိုးအောင်-မတိုးတိုး၊ မစုစုမာတို့၏မွေးသမိခင်၊ မောင်တည်ခန့်ထည်၏အဘွားသည် ၂၃-၁၁-၂၀၁၅ (တနင်္လာနေ့) နံနက် ၅း၃၀နာရီတွင် အထက်ပါနေအိမ်၌ ကွယ်လွန်သွားပါသဖြင့် ၂၅-၁၁-၂၀၁၅ (ဗုဒ္ဓဟူးနေ့) မွန်းတည့် ၁၂နာရီတွင် ရေဝေးအအေးတိုက်မှ ရေဝေးသုသာန်သို့ ပို့ဆောင်မီးသင်္ဂြိုဟ်မည်ဖြစ်ပါကြောင်း။ (နေအိမ်မှ ကားများ နံနက် ၁၀နာရီတွင် ထွက်ပါမည်။)

ကျန်ရစ်သူမိသားစု

မောင်နိုင်ထွေး
အသက်(၃၅)နှစ်

ရန်ကုန်မြို့၊ ကမာရွတ်မြို့နယ်၊ မင်္ဂလာသုခလမ်း၊ တိုက်နံပါတ်(၅၆/၅၈-B)၊ အခန်း (၅၀၁)၊ ခြောက်လွှာနေ [ဦးအုန်းမြင့်(ခ)ဦးလေးမြင့်]-ဒေါ်တင်တင်လှိုင်တို့၏သားငယ်၊ ဦးစိန်ဖေ-ဒေါ်မြစန်းကြည်၊ ဦးလှဝင်း-(ဒေါ်ညွန့်ညွန့်အေး)၊ ဒေါ်မြမြအေး-(ဦးသန်းညွန့်)တို့၏တူ၊ ကိုစစ်သွေး၊ ကိုမြင့်ထွေး-မရည်မွန်သန့်တို့၏ညီ၊ မကြည်ကြည်မြင့်၊ မကြည်ကြည်တင့်၊ မယဉ်ယဉ်မြင့်-ကိုဇော်ဌေးအောင်တို့၏မောင်၊ မမိုးသူသူအောင် (CB ဘဏ်၊ အလုံဆင်မင်းဈေးဘဏ်ခွဲ)တို့၏ချစ်လှစွာသောအစ်ကို သည် ၂၂-၁၁-၂၀၁၅ (တနင်္ဂနွေနေ့) ည ၈း၄၀ နာရီတွင် ကွယ်လွန်သွားပါသဖြင့် ၂၄-၁၁-၂၀၁၅(အင်္ဂါနေ့) နံနက် ၁၁နာရီတွင် ထိန်ပင်သုသာန်သို့ ပို့ဆောင်မီးသင်္ဂြိုဟ်ပါမည်။ (နေအိမ်မှကားများ နံနက် ၉း၃၀ နာရီတွင် ထွက်ပါမည်။)

ကျန်ရစ်သူမိသားစု

ဘုရား၊ရဟန်း၊ကျောင်းဒါယိကာမကြီး
ဒေါ်တင်ရွှေ(ကွမ်းခြံ)
အသက်(၉၃)နှစ်

ရန်ကုန်မြို့၊ ကမာရွတ်မြို့နယ်၊ ကွမ်းခြံမြောက်ပိုင်း၊ လှည်းတန်းလမ်းမကြီး၊ တိုက်(၂၀၈/၂၁၂)၊ အခန်း(၁၀၁)၊ ဟံသာရိပ်မွန်နေ (ဦးစိန်-ဒေါ်ရင်)တို့၏သမီး၊ (ဦးကံထွန်း-ဒေါ်စိန်စိန်)၊ (ဒေါ်သန်းရီ)၊ (ဦးလှအောင်-ဒေါ်လှတင်)၊ [ဒေါ်သန်းကြည်(ကျောင်းအုပ်ဆရာမကြီး-ငြိမ်း)]တို့၏ညီမ၊ (ဦးကျော်ညွန့်-ဒေါ်မြကြီး)၊ ဒေါ်မြရွှေ(ဆရာမ-ငြိမ်း)၊ (ဒုတိယဗိုလ်မှူးကြီးလှိုင်အောင်-ဒေါ်သန်းတင်)၊ ဒေါ်သန်းသန်းငွေ [ကျောင်းအုပ်ဆရာမကြီး (အထက-၄၊ အလုံ-ငြိမ်း)]တို့၏အစ်မကြီး ဒေါ်တင်ရွှေသည် ၂၃-၁၁-၂၀၁၅ (တနင်္လာနေ့) နံနက် ၅ နာရီတွင် နေအိမ်၌ ကွယ်လွန်သွားပါသဖြင့် ၂၅-၁၁-၂၀၁၅(ဗုဒ္ဓဟူးနေ့) နံနက် ၁၁ နာရီတွင် ထိန်ပင်အအေးတိုက်မှ ထိန်ပင်သုသာန်သို့ ပို့ဆောင်မီးသင်္ဂြိုဟ်ပါမည်။ (နေအိမ်မှကားများ နံနက် ၉ နာရီတွင် ထွက်ပါမည်။)

ကျန်ရစ်သူမိသားစု

Hot Line No-0930500100

ချင်းပြည်နယ် ဟားခါးမြို့တွင် ပေါက်ကွဲမှုဖြစ်ပွား၊ ငါးဦးသေဆုံးပြီး ခုနစ်ဦးဒဏ်ရာရ

နေပြည်တော် နိုဝင်ဘာ ၂၃

ချင်းပြည်နယ် ဟားခါးမြို့ ဈေးသစ်ရပ်ကွက် သီတာလမ်းရှိ ဦးယောနသန်(စိစစ်ဆဲ)၏ ပျဉ်ခင်း/ပျဉ်ကာ/သွပ်မိုးနှစ်ထပ်နေအိမ်တွင် နိုဝင်ဘာ ၂၂ ရက် ည ၁၀ နာရီခွဲခန့်က ပေါက်ကွဲမှုကြောင့် ဦးယောနသန်၏ နှစ်ထပ်နေအိမ်၊ စူပါကာစတန်ယာဉ်နှင့် ဟိုင်မွာယာဉ်တို့ ပျက်စီးဆုံးရှုံးခဲ့ပြီး ဝဲဘက်ကပ်လျက်ရှိ ဒေါ်နုထောင်၏ နှစ်ထပ်နေအိမ်ဘေးအကာ၊ အိမ်ရှေ့လမ်းတစ်ဖက်ရှိ မျက်နှာချင်းဆိုင်မှ ဦးနိုယာဘိခ်၏ နှစ်ထပ်နေအိမ်နှင့် ဦးရာလ်ကွေး၏နေအိမ်ရှေ့မျက်နှာစာတို့ အနည်းငယ်ပျက်စီးခဲ့ပြီး ဦးယောနသန်၏ နေအိမ်အောက်ထပ်တွင် ငှားရမ်းနေထိုင်သည့် ဦးနန်ကျင်း(၆၅)နှစ်၊ ဒေါ်ဖာန်ပင် (၆၃)နှစ်၊ ဒေါ်ဗျက်လျန်း(၃၅)နှစ်၊ ဒေါ်ဆွေမင်း(၂၅)နှစ်နှင့် မဖိန်နှင်း(၇)နှစ်တို့ ငါးဦးမှာ ဒဏ်ရာများရရှိသေဆုံးခဲ့ကာ နေအိမ်အပေါ်ထပ်တွင် ငှားရမ်းနေထိုင်သည့် ဦးထန်အဲရ်(၇၉)နှစ်ပါ သုံးဦးနှင့် မျက်နှာချင်းဆိုင်နေအိမ်များမှ ဦးနိုယာဘိခ်(၇၂)နှစ်ပါ လေးဦး စုစုပေါင်းခုနစ်ဦးတို့ ဒဏ်ရာများရရှိခဲ့ကြသည်။ **စာမျက်နှာ ၉ ကော်လံ ၅ သို့**○

လေဖိအားနည်းရပ်ဝန်းကြောင့် အချိန်အခါမဟုတ် မိုးရွာနိုင်

အင်တာဗျူး - ရီရီမြင့်၊ ဥမ္မာသန့်

> ဆောင်းလေအေးတွေ
> တိုးဝင်လာတော့
> လေဖိအားနည်းရပ်ဝန်းက
> ပိုမိုအားကောင်းလာဖို့
> နည်းနည်းခက်ခဲသွားတယ်။

ယခုရက်ပိုင်းအတွင်း ဘင်္ဂလားပင်လယ်အော် အနောက်အလယ်ပိုင်းတွင် ဖြစ်ပေါ်နေသည့် လေဖိအားနည်းရပ်ဝန်းမှ ထွက်ပေါ်လာသော တိမ်စွယ်တန်းများနှင့် အနောက်ဘက်မှ ရွေ့လျားလာသော လေပွေလှိုင်းများ၏အရှိန်ကြောင့် စစ်ကိုင်းတိုင်းဒေသကြီး၊ မန္တလေးတိုင်းဒေသကြီး၊ မကွေးတိုင်းဒေသကြီး၊ ကချင်ပြည်နယ်၊ ရှမ်းပြည်နယ်၊ ချင်းပြည်နယ်နှင့် ရခိုင်ပြည်နယ်အပါအဝင် မြန်မာနိုင်ငံအနှံ့အပြား၌ နေရာကွက်ကျားမိုးရွာနိုင်ကြောင်း မိုးလေဝသနှင့်ဇလဗေဒ ညွှန်ကြားမှုဦးစီးဌာနက သတင်းထုတ်ပြန်ထားသည်။

စာမျက်နှာ ၉ ကော်လံ ၅ သို့❖

YKKO(Junction Square)ဆိုင်၌ ဝါယာရှော့ဖြစ်ကာ မီးလောင်မှုဖြစ်ပွား

ရန်ကုန် နိုဝင်ဘာ ၂၃

ရန်ကုန်မြို့ ကမာရွတ်မြို့နယ် (၇)ရပ်ကွက် ပြည်လမ်းပေါ်ရှိ JUNCTION SQUARE ကုန်တိုက်တွင် ယနေ့ည ၈ နာရီခန့်က မီးလောင်မှုဖြစ်ပွားခဲ့သည်။

"ပတ်ဝန်းကျင်က ညှော်နံ့ရလို့ အကြောင်းကြားတော့ မီးသတ်ကားစေလွှတ်မှုကို Level 2 အထိ စေလွှတ်ခဲ့တယ်။ ကျွန်တော်တို့ရောက်တဲ့အချိန်မှာ YKKO ကြေးအိုးဆိုင်အတွင်းက မီးခိုးတွေထွက်နေတာကို တွေ့လို့ အတွင်းကို ဝင်ရောက်ငြိမ်းသတ်မှုတွေလုပ်ခဲ့တယ်။ မိနစ်ပိုင်းလောက်ပဲ လောင်ခဲ့တာပါ။ လတ်တလော အခြေအနေမှာတော့ ဆိုင်အတွင်း မျက်နှာကြက်က မီးချောင်းပြုတ်ကျနေတာတွေ့ရလို့ မီးချောင်းကနေ လျှပ်စစ်ရှော့ဖြစ်ပြီးလောင်တာလို့ ယူဆရပါတယ်။ သေချာအောင်မျက်နှာကြက်အတွင်းမှာ ရှာဖွေမှုတွေလုပ်နေပါတယ်"ဟု ရန်ကုန်တိုင်းဒေသကြီး မီးသတ်ဦးစီးဌာန ဒုတိယညွှန်ကြားရေးမှူး ဦးသော်ဒါကပြောသည်။

အဆိုပါမီးလောင်ရာသို့ သက်ဆိုင်ရာတာဝန်ရှိသူများနှင့်အတူ မီးသတ်တပ်ဖွဲ့ဝင်များ၊ အရန်မီးသတ်တပ်ဖွဲ့ဝင်များ၊ ကြက်ခြေနီတပ်ဖွဲ့ဝင်များနှင့် တာဝန်ရှိသူများက မီးငြိမ်းသတ်ယာဉ် ၂၄ စီး၊ ကွပ်ကဲမှုယာဉ် ခုနစ်စီး၊ အထပ်မြင့်မီးငြိမ်းသတ်ယာဉ် သုံးစီးတို့ဖြင့် မီးငြိမ်းသတ်ခဲ့သည်။

မီးလောင်မှုကြောင့် ထိခိုက်ဒဏ်ရာ ရရှိမှုမရှိသော်လည်း မီးလောင်မှုဖြစ်ပွားရခြင်းအပေါ် သက်ဆိုင်ရာက စစ်ဆေးဆောင်ရွက်လျက်ရှိကြောင်း ကနဦးသတင်းအရသိရသည်။ **ဇော်ကြီး(ပဏ္ဍိတ)**

December - June Term ဒီဇင်ဘာ (၁) ရက်စမည်၊ သင်တန်းများအပ်နှံနိုင်ပါပြီ။

#8, Panchan Tower, Myaynigone, Sanchaung Township, Yangon.

ICM single subject diplomas in business & management

1. Business Management & Administration | (Session-1) Saturday – 6 to 8:30 pm | (Session-2) Sunday – 9:00 am to 12:00 pm | (Session-3) Sunday – 9:00 am to 12:00 pm
2. Human Resources Management | Monday - 6:00 to 8:30 pm
3. Human Resource Development | Thursday - 6:00 to 8:30 pm
4. Sales & Sales Management | Sunday – 6:00 to 8:30 pm
5. Financial Management | Tuesday – 6:00 to 8:30 pm
6. Project Management | Wednesday – 6:00 to 8:30 pm
7. Logistics & Supply Chain Management | Friday – 6:00 to 8:30 pm
8. Public Services Management | Saturday – 2:00 to 5:00 pm
9. Marketing Management | Monday - 6:00 to 8:30 pm + Saturday – 6:00 to 8:30 pm

Single Module Fees : 365,000 kyats for each module, Marketing Mgt : 395,000 kyats
ICM Registration Fees - 45 USD per year | Exam Fees: 60 USD per module

STRATEGY FIRST
တိုးတက်လာမယ့် အနာဂတ်အတွက်
သင် အဆင်သင့်ဖြစ်ပြီလား?

CALL NOW: (09) 250 7171 66 ~ 68

HOW အဆင့်မြင့် ခရီးသွားလုပ်ငန်း (အထူးခရီးစဉ်)
အင်းလေး၊ တောင်ကြီး၊ ပင်းတယ၊ကလော (၄ညအိပ်၊၅ရက်) - ၁၂၅၀၀၀ိ/-
အင်းလေး၊တောင်ကြီး၊ပင်းတယ၊ကလော၊လွိုင်ကော်(၅ည၊၆ရက်)-၁၇၅၀၀၀ိ/
3 Star ဟိုတယ်၊ Scania Bus၊ အဆင့်မြင့်ကား၊ အထွေထွေစရိတ်ငြိမ်း
(Nov-24,25)(Dec-1,4,8,11,15,18,22,24)နေ့ရက်များတွင် ထွက်မည်။
Ph-09-5114301, 09-5180337, 09-73027303,09-786333205

ဝန်ထမ်းအလိုရှိသည်။

AA ELECTRONICS

Position	Sex	Vacancy
Senior Accountant - B.Com (or) LCCI Level III အောင်မြင်ပြီးသူ ဖြစ်ရမည်။ - လုပ်ငန်းအတွေ့အကြုံ (၃)နှစ်အထက်ရှိရမည်။ - Computer ကျွမ်းကျင်၍ Accounting Software အသုံးပြုနိုင်သူဖြစ်ရမည်။ - မိမိ Department နှင့် Junior Accountant များကို စီမံခန့်ခွဲနိုင်သူဖြစ်ရမည်။	M/F	2
Junior Accountant - B.Com (or) LCCI Level (III) အောင်မြင်ပြီးသူ ဖြစ်ရမည်။	F	4
Receptionist - ဘွဲ့ရပြီး အခြေခံအင်္ဂလိပ်စကားပြောအသင့်အတင့်ကျွမ်းကျင်ရမည်။	F	3
Office Staff - ဘွဲ့ရပြီးသူဖြစ်ရမည်။ - Computer ကျွမ်းကျင်ရမည်။	F	2
Technician (Aircon/Refrigerator/Washing Machine) - လုပ်ငန်းအတွေ့အကြုံရှိသူကို ဦးစားပေးမည်။	M	2
Marketing Executive - တာဝန်အရနယ်များသို့ အချိန်မရွေးသွားရောက်နိုင်ရမည်။ - ရုပ်ရည်သန့်ပြန့်၍ ဆက်ဆံရေးကောင်းမွန်ရမည်။ - ဘွဲ့ရရှိပြီး လုပ်ငန်းအတွေ့အကြုံရှိသူကို ဦးစားပေးမည်။	M/F	3
Sales Promotor - အခြေခံပညာအထက်တန်းအဆင့်အောင်မြင်ပြီးသူ - ရုပ်ရည်သန့်ပြန့်ပြီး အသက်(၂၅)နှစ်အောက်ဖြစ်ရမည်။	M/F	5

လိပ်စာ - AA Electronics Ltd.၄၀၈/၄၁၀၊(ပ)ထပ်၊မဟာဗန္ဓုလလမ်းနှင့်၃၅လမ်းထောင့် လျှောက်လွှာတွင် ကိုယ်ရေးရာဇဝင် (CV)၊ ဖုန်းနံပါတ်၊ စာရိတ္တထောက်ခံစာ၊ မှတ်ပုံတင်မိတ္တူ၊ ဓါတ်ပုံ(၁)ပုံ၊ ပညာအရည်အချင်း ထောက်ခံစာ၊ အိမ်ထောင်စု ဇယားမိတ္တူ နှင့်အတူ တစ်ပတ်အတွင်း လျှောက်ထားနိုင်သည်။

မွေးသက္ကရာဇ်အမှန်

ချင်းပြည်နယ်၊ ဟားခါးမြို့၊ အထက(၂)၊ နဝမတန်း(ခ)တွင် ပညာသင်ကြားနေသော အဖ ဦးဘိုထွေး၏သား မောင်ငြိမ်းချမ်းအောင်၏ မွေးသက္ကရာဇ်အမှန်မှာ ၅-၅-၂၀၀၁ ဖြစ်ပါသည်။

ကြော်ငြာစာ

မန္တလေးမြို့၊ မဟာအောင်မြေမြို့နယ်၊ ရဲမွန်တောင်ရပ်ကွက်၊ အကွက်အမှတ်(မ-၄၅)၊ ဦးပိုင်အမှတ်(၄၉)၊ ၄၀×၄၁လမ်းကြား၊ ၅၃×၅၄ လမ်းကြားရှိ ဂရန်မြေကွက်အမည်ပေါက်သူ ဒေါ်အေးကျွမ်း[၁၃/သပန(နိုင်)၀၂၃၂၉၉]မှ ဂရန်ပေါ်တွင် "ဂရန်မူရင်းပျောက်ဆုံးသည်ဟု လျှောက်ထားလာသဖြင့် ရုံးလက်ခံမှ ကူးယူထုတ်ပေးခြင်းဖြစ်သည်။ ဂရန်မူရင်း ပြန်လည်တွေ့ရှိပါက ယခုထုတ်ပေးသော မိတ္တူမှန်သည် ပျက်ပြယ်သည်"ဟူသော မင်နီမှတ်ချက် ရေးသားခြင်းအားပယ်ဖျက်၍ သားရေစာအုပ်ထုတ်ပေးပါရန် လျှောက်ထားလာပါသည်။ ကန့်ကွက်လိုပါက ခိုင်လုံသောအထောက်အထားများ၊ မှတ်ပုံတင်စာချုပ်စာတမ်းများ၊ တရားရုံးဒီကရီများဖြင့် (၁၄)ရက်အတွင်း ကန့်ကွက်နိုင်ပါသည်။

မြို့ပြစီမံကိန်းနှင့်မြေစီမံခန့်ခွဲမှုဌာန
မန္တလေးမြို့တော်စည်ပင်သာယာရေးကော်မတီ

ကန့်ကွက်နိုင်ကြောင်းကြော်ငြာ

အင်းစိန်မြို့နယ်၊မြေတိုင်းရပ်ကွက်အမှတ် မြို့သစ်(က)၊မြေကွက်အမှတ်(၅၅၅/ခ)၊ဧရိယာ ၁၂၀၀စ/ပေ၊မြေကွက်တည်နေရာအမှတ်(၁၃၀/က)၊က-၆လမ်း၊မြို့သစ်(က+ခ)ရပ်ကွက်၊အင်းစိန်မြို့နယ်ဦးအောင်ငွေ(၁၂/အစန(နိုင်)၀၃၉၇၂၂) အမည်ပေါက်၊နှစ်(၆၀)မြေငှားဂရန်မြေအားအမည်ပေါက်ဦးအောင်ငွေ(ဖခင်)၁၇-၅-၂၀၁၁ (ကွယ်လွန်)၊မိခင်ဒေါ်ရီ(၉-၁၁-၂၀၀၄)ကွယ်လွန်သဖြင့်သမီးများဖြစ်ကြသောဒေါ်အေးအေး (ခ)ဒေါ်သန်းသန်းဆင့်(၁၂/အစန(နိုင်)၀၇၆၃၃၈)၊ဒေါ်စုစုမာ(၁၂/အစန(နိုင်)၀၃၉၁၂၃)၊ဒေါ်ရီရီချို(၁၂/အစန(နိုင်)၀၃၅၆၄၅)၊ဒေါ်မြင့်မြင့်နိုင်(၁၂/အစန(နိုင်)၂၀၅၄၉၂)၊ဒေါ်ရီရီနိုင်(၁၂/အစန(နိုင်)၀၆၉၀၆၄)၊ဒေါ်သီတာ(၁၂/အစန(နိုင်)၀၆၈၆၈၇)တို့မှသားသမီးများတော်စပ်ကြောင်း တရားရုံးကျမ်းကျိန်လွှာ၊ထောက်ခံကျမ်းကျိန်လွှာ၊ မိခင်ဖခင်သေဆုံးမှုလက်မှတ်၊အမည်ပေါက်၏ ဂရန်မူရင်းစာအုပ်တင်ပြ၍အမွေဆက်ခံပိုင်ဆိုင်ကြောင်းကြေငြာစာချုပ်ချုပ်ရန်နှင့်ခွန့်လွှတ်စာချုပ်ချုပ်ဆိုရန်မြေပုံကူးလျှောက်ထားလာရာတရားဝင်ခိုင်လုံသောအထောက်အထားများဖြင့်(၇)ရက်အတွင်းကန့်ကွက်နိုင်ပါကြောင်းနှင့်ကန့်ကွက်မှုမရှိပါကလုပ်ထုံးလုပ်နည်းအတိုင်းဆက်လက်ဆောင်ရွက်ပေးမည်ဖြစ်ပါကြောင်းအသိပေးကြေညာအပ်ပါသည်။

မြို့ပြစီမံကိန်းနှင့်မြေစီမံခန့်ခွဲမှုဌာန
ရန်ကုန်မြို့တော်စည်ပင်သာယာရေးကော်မတီ

ခိုင်ဇော် Media & ဗီနိုင်း ဝန်ထမ်းအလိုရှိသည်။

▲ကောင်တာ/စာရင်းကိုင်ဘွဲ့ရ-လစာ(၁၅၀၀၀၀ မှ ၂၀၀၀၀၀)
မ-(၁)ဦး(Word/Excel အသုံးပြုနိုင်သူ။)(လုပ်ငန်းအတွေ့အကြုံ(၁)နှစ်ရှိရမည်)
▲ဗီနိုင်း Marketing လစာ (၁၅၀၀၀၀+Bonus)
မ-(၁)ဦး ဘွဲ့ရ(လုပ်ငန်းအတွေ့အကြုံ(၁)နှစ်ရှိရမည်။)
▲ယာဉ်မောင်း လစာ (၂၀၀၀၀၀ မှ ၂၅၀၀၀၀)
ကျား(၁)ဦး (အသက်၃၅ မှ ၄၀ နှစ်)လိုင်စင်(၃)နှစ်ထက်
အမှတ်(၁၅၂)၊ စမ်းချောင်းမီးသတ်ရှေ့ ဗားကရာလမ်းမကြီး။ဖုန်း၊09-253548800

George English Training Centre

အမြန်အလိုရှိသည်

GETC

Head Office : အမှတ် -၁၈၊ မြေနုလမ်း၊ စမ်းချောင်းမြို့နယ်၊
ဖုန်းနံပါတ် : ၀၉၂၆၂၇၈၄၈၄၅

Preschool Class Teacher - 5 Posts

Any graduate (MA, BA (Eng), B.Ed preferable)
ECCD or other related certificates preferable
Good command of English
Knowledge of Child-Centred Approach
Knowledge of Early Childhood Education
Must be patient, broad-minded & self-motivated
Good personality, interpersonal & leadership skills
At least 1 year experience in related field
လစာ - ၂၀၀၀၀၀ မှ ၄၀၀၀၀၀ ကျပ်

Preschool Assistant Teacher - 7 Posts

Any graduate (BA (Eng), ECCD Certificate Preferable)
Knowledge of Child-Centred Approach
Knowledge of child psychology
Must be patient, self-maotivated & have good personality
Good command of English # လစာ - ၁၀၀၀၀၀ မှ ၂၀၀၀၀၀ ကျပ်

Receptionist - 5 posts

ဆယ်တန်းအောင်၊ အသက် (၂၅) နှစ်အောက်၊ လူများများနှင့်ထိတွေ့ဆက်ဆံရသည့် ဝန်ဆောင်မှုလုပ်ငန်းတွင် လူတန်းစားမရွေး မိမိကိုယ်ကို အောက်ကျို့၍အလုပ်လုပ်နိုင်သူဖြစ်ရမည်။
ရုပ်ရည်ပြေပြစ်၍ နှုတ်အမူအရာ နူးညံ့သိမ်မွေ့ပြီး စကားအပြောအဆိုကောင်းသူဖြစ်ရမည်။
သွက်လက်ဖျတ်လတ်သူဖြစ်ပြီး multitask skills ရှိသူဖြစ်ရမည်။
လစာ၊ ၁၅၀၀၀၀ မှ ၃၀၀၀၀၀ ကျပ်

General Staff - 10 posts

အထက်တန်းအဆင့်ဖြစ်ရမည်။ #လူများများနှင့် ပူပေါင်းဆောင်ရွက်နိုင်သူဖြစ်ရမည်။
လစာ ၁၀၀၀၀၀ မှ ၁၅၀၀၀၀ ကျပ်

စိတ်ဝင်စားသူမည်သူမဆို မိမိနှင့်နီးစပ်ရာ စမ်းချောင်း၊ လှိုင်နှင့် တာမွေ GETC ကျောင်းခွဲများသို့ လူကိုယ်တိုင် ဘွဲ့လက်မှတ်မိတ္တူနှင့်တကွ ကြော်ငြာပါသည့်နေ့မှ တစ်ပတ်အတွင်း Job Application Form လာရောက် ဖြည့်စွက်လျှောက်ထားနိုင်ပါသည်။

Mr.Bar B.Q Restaurant (မန္တလေး)

ဆိုင်ခွဲတွင်တာဝန်ထမ်းဆောင်ရန် ဝန်ထမ်းများအလိုရှိသည်။

- ရိုးသားပြီးကြိုးစားချင်သူများ
- မိမိလုပ်ငန်းကဲ့သို့သဘောထားပြီးလုပ်ကိုင်နိုင်သူများ
- ဆက်ဆံရေးကောင်းပြီးပူပေါင်းဆောင်ရွက်နိုင်သူများ
- လုပ်ငန်းကိုတီထွင်ကြံဆ၍ပြောင်းမြောက်အောင်မြင်အောင် ဖောက်ထွက်သူများ

မန်နေဂျာ	ကျား ၂ ဦး
Head -Waiter	ကျား ၃ ဦး
Waiter	ကျား ၂၀ ဦး
Helper	ကျား ၁၀ ဦး
Kitchen အကြော်ဆရာ	ကျား ၂ ဦး
ဓားကိုင်	ကျား ၃ ဦး
Kitchen အကူ	ကျား ၁၀ ဦး

Ph - 09-252591629, 09-254061410

အမည်ပြောင်း

ချင်းပြည်နယ်၊ ဟားခါးမြို့၊ အထက(၂)၊ နဝမတန်း(ခ)တွင် ပညာသင်ကြားနေသော အဖ ဦးသိန်းစိုး၏သမီး မမြလဲ့သင်းအား မနန်းမြလဲ့သင်းဟု ပြောင်းလဲခေါ်ဆိုပါရန်။

မနန်းမြလဲ့သင်း

ဝန်ထမ်းအလိုရှိသည်

1. Marketing Supervisor — M/F 3 ဦး
   Marketing အတွေ့အကြုံ(၃)နှစ်အထက် ရှိရမည်။
   Decoration (သို့) Construction (သို့) အိမ်ဆောက်ပစ္စည်းလုပ်ငန်း အတွေ့အကြုံရှိသူ ဦးစားပေးမည်။
2. Marketing Assistant — M/F 6 ဦး
   Marketing လုပ်ငန်းအတွေ့အကြုံရှိရမည်။
3. Engineer (Civil) — M/F 2 ဦး
   အသက် ၃၀မှ ၄၅ကြား လုပ်ငန်းအတွေ့အကြုံ (၃)နှစ်အထက်ရှိရမည်။
4. အလူမီနီယံကျွမ်းကျင်ဝန်ထမ်း — M 2 ဦး

Deco Rain Decoration & Design Works
အမှတ်(၅)၊ မဏ္ဍိုင်လမ်း၊ ဝါဆိုရပ်ကွက်၊ ဒေါပုံမြို့နယ်၊ ရန်ကုန်မြို့။
Ph:01-9190520, 09-73166297, 09,795309413,09-795309414

ကန့်ကွက်နိုင်ပါကြောင်း

အင်းစိန်မြို့နယ်၊မြေတိုင်းရပ်ကွက်အမှတ်-၄၁၄A၊မြေကွက်အမှတ်-၈၉၊ဧရိယာ-၁.၉၃၄ဧက အနက်မှ၀.၂၄၅ဧက၊မြေကွက်တည်နေရာအမှတ်-၈၄B၊သုခလမ်း၊(၅)ရပ်ကွက်၊မရမ်းကုန်းမြို့နယ်၊ ဦးအောင်မင်းအမည်ပေါက်၊"ဝ"မြို့ကွက်မြေအားအရပ်ကတိစာချုပ်အဆက်အစပ်ဖြင့်ဝယ်ယူပိုင်ဆိုင်လာသူ၏ဒေါ်နွဲ့နွဲ့အေး(၁၀/သထန(နိုင်)၀၁၉၆၉၀)မှအထူးဝန်ဆောင်ခန္ဓန်းထားဖြင့် နှစ်(၆၀)မြေငှားစာချုပ်(ဂရန်)လျှောက်ထားလာရာ တရားဝင်ခိုင်လုံသောအထောက်အထားများဖြင့် (၇)ရက်အတွင်းကန့်ကွက်နိုင်ပါကြောင်းနှင့် ကန့်ကွက်မှုမရှိပါကလုပ်ထုံးလုပ်နည်းအတိုင်း ဆက်လက်ဆောင်ရွက်ပေးမည်ဖြစ်ပါကြောင်း အသိပေးကြေညာအပ်ပါသည်။

မြို့ပြစီမံကိန်းနှင့်မြေစီမံခန့်ခွဲမှုဌာန
ရန်ကုန်မြို့တော်စည်ပင်သာယာရေးကော်မတီ

အများသိစေရန်ကြော်ငြာ

မြောက်ဥက္ကလာပမြို့နယ်၊ မြေတိုင်းရပ်ကွက်အမှတ်-၄၊ မြေကွက်အမှတ်-၁၄၅၊ မြေကွက်တည်နေရာအမှတ်-၁၄၅၊ ခွာညို(၃)လမ်း၊ [ဦးစံမြင့်ဇက်/အမ်ဒီအင်န်-၁၅၀၁၁၃] အမည်ပေါက် နှစ်(၆၀)ဂရန်မြေအား အမည်ပေါက် [ဦးစံမြင့် ဇက်/အမ်ဒီအင်န်-၁၅၀၁၁၃]ထံမှအရောင်းစာချုပ်အမှတ်-၁၁၄၀/၁၅(၁၆-၂-၂၀၁၅)ဖြင့် ရရှိသူ ဦးမြဝင်း[၁၂/ဥကတ(နိုင်) ၀၁၀၅၇၆]က ဂရန်ပျောက်ဆုံးကြောင်းတင်ပြ၍ ဂရန်မိတ္တူ လျှောက်ထားလာခြင်းအား ဌာနမှ လုပ်ထုံးလုပ်နည်းနှင့်အညီဆောင်ရွက်ပြီး ဂရန်မိတ္တူ ထုတ်ပေးပြီးဖြစ်၍ မူလထုတ်ပေးထားသည့် ဦးစံမြင့်အမည်ပေါက် နှစ်(၆၀)မြေငှားစာချုပ်(ဂရန်)မူရင်းစာအုပ်အား မြို့ပြစီမံကိန်းနှင့် မြေစီမံခန့်ခွဲမှုဌာနမှ ပယ်ဖျက်ပြီးဖြစ်ကြောင်း အသိပေးကြေညာအပ်ပါသည်။

မြို့ပြစီမံကိန်းနှင့်မြေစီမံခန့်ခွဲမှုဌာန
ရန်ကုန်မြို့တော်စည်ပင်သာယာရေးကော်မတီ

ကန့်ကွက်လိုက ခိုင်လုံသော မှတ်ပုံတင်စာချုပ်စာတမ်းများ၊ တရားရုံးအထောက်အထားတစ်ရပ်ရပ်ဖြင့် ဤကြော်ငြာပါသည့်နေ့မှစ၍ (၇)ရက်အတွင်း ကန့်ကွက်နိုင်ပါကြောင်းနှင့် ကန့်ကွက်မှုမရှိပါက လုပ်ထုံးလုပ်နည်းအတိုင်းဆက်လက်ဆောင်ရွက်ပေးသွားမည်ဖြစ်ပါသည်။

စဉ်	လျှောက်ထားသူ		လျှောက်ထားသည့်					လျှောက်ထားသည့် အကြောင်းအရာ
	အမည်	မှတ်ပုံတင်	မြို့နယ်	မြေတိုင်း	မြေကွက်	မြေအမည်ပေါက်	လိပ်စာ	
၁။	ဒေါက်တာသန့်ဇင်	၁၂/ကတတ(နိုင်)၀၁၈၈ရ၁	အုံတောင်	၁၄၆	၁၄၉၂	ဦးသိန်းလွင်	မြေကွက်အမှတ် (၁၄၉၂)၊ (၁၄၆)ရပ်ကွက်	ဂရန်သစ်
၂။	ဦးတင်သိန်း+၃	၁၂/အလန(နိုင်)၀၁၃၈၁၆	အလုံ	၂၃အပ်	III Class ၄၇	ဒေါ်ညွန့်ရွှေ	၂၆၊ သရဖီလမ်း၊ စေရန်ပိုင်အနောက်ရပ်ကွက်၊ အလုံ	ဂရန်သက်တမ်းတိုး
၃။	ဒေါ်မြ	၁၂/ကမတ(နိုင်)၀၀၃၄၅၉	ကြည့်မြင်တိုင်	၂၆အေ^{1}	၁၂၇	ဦးလှထွန်း+ဒေါ်မြ	၃၃၊ ဥယျာဉ်လမ်း၊ မကျည်းတန်းမြောက်အရှေ့ရပ်ကွက်	အမည်ပြောင်း
၄။	ဦးဝင်းဇော်ဦး+၂	၁၂/အစန(နိုင်)၁၆၉ရရ၆	အင်းစိန်	၃၉၉/က	၃၉/က^{1}	ဦးဝင်းဇော်ဦး+၂	၁၇၄၃၊ အောက်မင်္ဂလာဒုံလမ်း၊ ဖော့ကန်ရပ်ကွက်၊ အင်းစိန်	ဂရန်သစ်
၅။	ဦးသိန်းမင်းဦး	၁၂/ဒဂဆ(နိုင်)၀၀၁၉၀ရ	ကျောက်တံတား	၁၃F	23 - Southern $\frac{1}{3}$ II Class	ဒေါ်နာဂျာမာဘီဘီ	၂၉၁/၂၉၃၊ ဗိုလ်အောင်ကျော်လမ်း၊ (၉)ရပ်ကွက်	အမည်ပြောင်း
၆။	ဦးဇာခူးမာ	၁၂/အစန(နိုင်)၀၆၀၀၁၀	အင်းစိန်	၃၉ရ	၁၅၉/B^{1}	ဦးဇာခူးမာ	၉၂/၉၃၊မဉ္ဇူလမ်းထန်းပင်ကုန်း၊ဇော်ဘွားကြီးကုန်းရပ်ကွက်	ဂရန်သစ်
၇။	ဦးနိုခန့်မန်	၅/ကလထ(နိုင်)၀၅၅၈၀၀	လှိုင်သာယာ	သကမ-၆	၆၅၀	ဦးစောဝင်း	၆၅၀၊ ရေနံချောင်းလမ်း၊(၉)ရပ်ကွက်၊လှိုင်သာယာ	ဂရန်သစ်
၈။	ဦးစောဂျယ်ဇရီမိုင်းနပ်(စ်)	၁၂/ဗဟန(နိုင်)၀ရ၄ရရရ	အုံအရှေ့	၁၄	၄၀ရ	ဒေါ်ခင်ညိမ်းဝေ	၄၀ရ၊ (၁၄)ရပ်ကွက်၊ အုံအရှေ့	အမည်ပြောင်း
၉။	ဒေါ်မြမြဝင်း	၁၂/ပဘတ(နိုင်)၀၂၆၂၅၈	အလ	၁၀	၈၂၃/က	ဦးတင်မြင့်	၈၂၃/က၊ မြတ်လေးလမ်း၊ သမတကမ်းခြေရပ်ကွက်	ဂရန်သစ်
၁၀။	ဦးသန်းလွင်(ခ)ဦးပွေ့ရမ်း	၁၀/မလမ(နိုင်)၀၈ရ၄ရ၉	ဗဟန်း	၃၆H	$\frac{၆၆H}{၇}+\frac{၆၆H}{၁၀B}$	ဒေါ်သန်းကြည်	၅၁F၊တက္ကသိုလ်ရိပ်သာလမ်း၊ရွှေတောင်ကြား(၁)ရပ်ကွက်၊ဗဟန်း	အမည်ပြောင်း
၁၁။	ဒေါ်ဝင်နီ	၁၂/မရက(နိုင်)၀၆၆၄၀၄	မရမ်းကုန်း	၄၅/ကံဘဲ့	၁၄/A	ဒေါ်ခင်သန်း	၂၀၈၊ ကမ္ဘာအေးစေတီလမ်း၊ (၉)ရပ်ကွက်	ဂရန်ခ
၁၂။	ဦးညွန့်ဇော်	၁၂/ကမတ(နိုင်)၀၆၂၆၈၆	အုံဆိပ်ကမ်း	၁၇၃ဇုန်(၂)	၅၈၆	ဦးအောင်ထိန်	၅၈၆၊ (၁၇၃ ဇုန်-၂)ရပ်ကွက်၊ အုံဆိပ်ကမ်း	ဂရန်သစ်
၁၃။	ဦးညွန့်ဇော်	၁၂/ကမတ(နိုင်)၀၆၂၆၈၆	အုံဆိပ်ကမ်း	၁၇၃ဇုန်(၂)	၆၄၉	ဦးအောင်ထိန်	၆၄၉၊ (၁၇၃)ရပ်ကွက်၊ အုံဆိပ်ကမ်း	ဂရန်သစ်
၁၄။	ဦးမြင့်အောင်	၁၂/အလန(နိုင်)၀၃၀၅၅၀	အုံဆိပ်ကမ်း	အနုံဇုန်(၁၇၄)	၆၁	ဦးမြင့်အောင်	၆၁၊ အနုံဇုန်(၁၇၄)ရပ်ကွက်၊ အုံဆိပ်ကမ်း	ဂရန်သစ်
၁၅။	ဒေါ်မြင့်မြင့်ကြည်+၁	၁၂/အလန(နိုင်)၀၂ရ၈၈၉	အလုံ	၂၃H	၆	ဒေါ်ကျင်ရီ	၁၇၃၊ ငုဝါလမ်း၊ ဌာနရပ်ကွက်	အမည်ပြောင်း
၁၆။	ဦးသိန်းသန်း	၁၂/သကတ(နိုင်)၁၂၁၃၉ရ	အုံဆိပ်ကမ်း	L ၁ရ/၆၀	၁ရ+၁၈	ဒေါ်မေဝင်းမောင်	၁ရ+၁၈၊ L ၁ရ/၆၀ရပ်ကွက်၊ အုံဆိပ်ကမ်း	ဂရန်သစ်
၁၇။	ဦးအေးကို	၁၂/ဥကမ(နိုင်)၀၆၁ရရ၄	အုံဆိပ်ကမ်း	၁၅၁	၂၀	ဦးကြင်ရှိန်	၂၀၊ (၁၅၁)ရပ်ကွက်၊ အုံဆိပ်ကမ်း	ဂရန်သစ်
၁၈။	ဒေါ်ဝါဝါနိုင်	၁၀/မလမ(နိုင်)၂၀၅၂၂၅	အုံဆိပ်ကမ်း	၈၀	၃၃၁	ဦးအောင်ခင်	၃၃၁၊ (၈၀)ရပ်ကွက်၊ အုံဆိပ်ကမ်း	ဂရန်သစ်
၁၉။	ဦးအောင်မျိုးဦး	ရ/ကတခ(နိုင်)၀၉၂၈၀၂	အုံအရှေ့	၆	၈၀ $\frac{၆၆H}{၉}+\frac{၆၆H}{၁၀A}$	ဒေါ်ရီရီသိန်း	၈၀၊ (၆)ရပ်ကွက်၊ အုံအရှေ့	ဂရန်သစ်
၂၀။	ဒေါ်သန်းငွေ	၁၂/ဗဟန(နိုင်)၀၅၅၅ရ၀	ဗဟန်း	၃၆H		ဒေါ်သန်းကြည်	၅၁E၊တက္ကသိုလ်ရိပ်သာလမ်း၊ရွှေတောင်ကြား(၁)ရပ်ကွက်၊ဗဟန်း	အမည်ပြောင်း

မြို့ပြစီမံကိန်းနှင့် မြေစီမံခန့်ခွဲမှုဌာန၊ ရန်ကုန်မြို့တော်စည်ပင်သာယာရေးကော်မတီ

မန္တလေးမြို့၊နိုင်ငံတကာအဆင့်မြင့် ကျောက်စိမ်းနှင့် တွင်းထွက်ကျောက်မျက်ရတနာဈေး (၃)ထပ်ခွဲ Shop House လူနေဆိုင်ခန်းများ စတင်ရောင်းချခြင်း

၁။ မန္တလေးတိုင်းဒေသကြီး၊ အမရပူရမြို့နယ်၊ ဆင်ရွာမြင်းမှူးကျေးရွာအုပ်စုအတွင်း တည်ဆောက်နေသောနိုင်ငံတကာအဆင့်မြင့် ကျောက်စိမ်းနှင့် တွင်းထွက်ကျောက်မျက်ရတနာဈေးဆိုင်ခန်းများ ရောင်းချရေးအတွက် (၁) အောင်ကောင်းကျော် ဆောက်လုပ်ရေးကုမ္ပဏီ (၂) ရတနာမြိုင် ဆောက်လုပ်ရေးကုမ္ပဏီ (၃) တော်ဝင်မြန်မာ ဆောက်လုပ်ရေးကုမ္ပဏီ (၄) ယူနိုက်တက်ရှိုင်းရယ်အာရှ ဆောက်လုပ်ရေးကုမ္ပဏီ (၅) တက်လမ်း ဆောက်လုပ်ရေးကုမ္ပဏီလီမိတက်တို့၏ Marketing Department သည် မန္တလေးတိုင်းဒေသကြီး အစိုးရအဖွဲ့၏လမ်းညွှန်မှုဖြင့် ဆောင်ရွက်သွားမည် ဖြစ်ပါသည်။

၂။ ယခင်ဆိုင်ခန်းများ နေရာချထားရေး ကြီးကြပ်မှုကော်မတီက (၂၅.၁.၂၀၁၄) မှ (၁၁.၃.၂၀၁၄) ရက်နေ့အထိ Shop House လူနေဆိုင်ခန်းများ ဝယ်ယူရန်အဆိုပြုစာရင်းသွင်း Slip ပုံစံများ ထုတ်ပေးပြီး ဖြစ်ပါသည်။

၃။ ဆိုင်ခန်းစာရင်းသွင်းပုံစံ (Slip) ရရှိထားသည့်ပိုင်ရှင်များသည် ဆိုင်ခန်းများရောင်းချရေး (Marketing Department) သို့ (၂၂.၁၁.၂၀၁၅) မှ (၄.၁၂.၂၀၁၅) ရက်နေ့ထိ နံနက် (၉)နာရီ မှ ညနေ (၆)နာရီအတွင်း လာရောက်ဆက်သွယ်ရပါမည်။ Marketing Department မှ ရောင်းချရေးဌာနတွင် သတ်မှတ်ထားသော စည်းကမ်းချက်များအားဖတ်ရှုပြီး သဘောတူပါက စည်းကမ်းချက်တွင် လက်မှတ်ရေးထိုးရပါမည်။ စည်းကမ်းချက်များကို သဘောတူပြီး လက်မှတ် ရေးထိုးသူများကို "ဘဏ်ငွေသွင်းခွင့်ချလံ" ထုတ်ပေးပါမည်။

၄။ Shop House လူနေဆိုင်ခန်း အကျယ်အဝန်း (20'x 30') (၃)ထပ်ခွဲအတွက် ကြိုတင်ငွေ (Deposit) ကျပ်သိန်း (၅၀၀) နှင့် (30'x 35') (၃)ထပ်ခွဲအတွက် ကြိုတင်ငွေ (Deposit) ကျပ်သိန်း (၈၀၀) ကို (၂၂.၁၁.၂၀၁၅) မှ (၄.၁၂.၂၀၁၅) ရက်အထိ နောက်ဆုံးထား ပေးသွင်းရပါမည်။

၅။ (၆.၁၂.၂၀၁၅)ရက်နေ့၊ နံနက် (၉)နာရီမှစတင်၍ ငွေပေးသွင်းပြီးသူများထဲမှ အမှန်တကယ် ကျောက်မျက်ရောင်းချသူများကို စိစစ်၍ ဦးစားပေးမဲစနစ်ဖြင့် ရောင်းချပြီးမှ ကျန်သူများကို မဲစနစ်ဖြင့် ရောင်းချမည့် အစီအစဉ်များ ထားရှိပါသည်။ အကယ်၍ ဆိုင်ခန်းလျှောက်ထားသူများပြားပြီး မဲမပေါက်သူများ၏ ကြိုတင်ငွေများကို (၈.၁၂.၂၀၁၅) ရက်နေ့မှစ၍ ပြန်လည် ထုတ်ပေးပါမည်။ Shop House လူနေဆိုင်ခန်း စလစ်ပြား ရယူထားသူများအနေဖြင့် (၄.၁၂.၂၀၁၅) ရက်နေ့ထိ နောက်ဆုံးထား၍ ကြိုတင်ငွေပေးသွင်းမှုမရှိပါက Shop House လူနေဆိုင်ခန်း ဝယ်ယူရန် အဆိုပြုထားသော စလစ်ပြား ပိုင်ရှင်များအား ဆိုင်ခန်းဝယ်ယူခွင့် ပယ်ဖျက်ပြီး ဖြစ်ပါသည်။

၆။ စလစ်ပြားရယူထားသူများအနေဖြင့် ၂၀၁၅ ခုနှစ်၊ နိုဝင်ဘာလ မတိုင်မီက ရရှိထားသော "လုပ်ငန်းလိုင်စင်မူရင်း" ၊သန်းခေါင်စာရင်း (မူရင်း+မိတ္တူ) နှင့် နိုင်ငံသားမှတ်ပုံတင် (မူရင်း+မိတ္တူ) များ ယူဆောင်လာရပါမည်။

သစ်တောနှင့်သတ္တုတွင်းဝန်ကြီးဌာန၊ မန္တလေးတိုင်းဒေသကြီးအစိုးရအဖွဲ့၊ မန္တလေးတိုင်းဒေသကြီး။

အသေးစိတ်သိရှိလိုပါက အောက်ဖော်ပြပါလိပ်စာနှင့် ဖုန်းနံပါတ်များသို့ ဆက်သွယ်မေးမြန်းနိုင်ပါသည်။

စုံစမ်းရန်ဌာန

❖ သစ်တောနှင့်သတ္တုတွင်းဝန်ကြီးဌာန၊ မန္တလေးတိုင်းဒေသကြီးအစိုးရအဖွဲ့၊ မန္တလေးတိုင်းဒေသကြီး။ Ph -02 24963

❖ တက်လမ်းဆောက်လုပ်ရေးကုမ္ပဏီလီမိတက်၊ **Marketing Department**၊ ကျောက်စိမ်းဘုရားအနီး၊ စစ်ကိုင်း–မြစ်ငယ်ကားလမ်းဘေး။

Ph: 09-792727372, 09-792727375, 09-792727376, 09-792727378, 09-792727379

http://www.facebook.com/JadeandGemModernMarketComplex သို့ဝင်ရောက်ကြည့်ရှုနိုင်ပါသည်။

ဖောင်းကြွပျောက် လျှောက်ထားခြင်း

ယာဉ်အမှတ် 2G-3317 ၏ ဖောင်းကြွနံပါတ်ပြားပျောက်ဆုံး၍ ထုတ်ပေးရန် လျှောက်ထားလာပါသဖြင့် ယခင်ဖောင်းကြွနံပါတ်ပြား ပျက်ပြယ်ကြောင်း အများသိစေရန် ကြေညာအပ်ပါသည်။

ကညန(ရွှာသာကြီး)

ကန့်ကွက်နိုင်ကြောင်းအသိပေးကြေညာချက်

ရန်ကုန်မြို့၊ မရမ်းကုန်းမြို့နယ်၊ (၈)မိုင်၊ မြိုင်ဟေဝန်အိမ်ရာ၊ အမှတ်(၄၁)တွင် တည်ရှိသော **Evogro Company Ltd.** သည် အောက်ဖော်ပြပါ ကုန်အမှတ်တံဆိပ်ကို ရန်ကုန်မြို့ စာချုပ်စာတမ်းများမှတ်ပုံတင်ရုံး၌ တစ်ဦးတည်း မူပိုင်ကုန်အမှတ်တံဆိပ်အဖြစ် မှတ်ပုံတင်သွင်းကာ အောက်ဖော်ပြပါကုန်ပစ္စည်းများကို ထုပ်ပိုးမှုပုံစံအမျိုးမျိုးဖြင့် မြန်မာပြည် အဝန်း ထုတ်လုပ်ဖြန့်ဖြူးရောင်းချရာတွင် အသုံးပြုသွားမည်ဖြစ်ပါသည်။

Int'l Class 1: "Fertilizer in powder form as well as liquid form; compound fertilizer; bio-fertilizer and all kinds of fertilizers"
Int'l Class 5: "All kinds of insecticide; fungicide; herbicide, pesticide, plant's hormone; mosquito coins and sprays"
Int'l Class 24: "All kinds of mosquito repellant net"
Int'l Class 31: "All kinds of seeds"

အထက်ပါကုန်အမှတ်တံဆိပ်နှင့်စပ်လျဉ်း၍ မည်သူမဆို ကန့်ကွက်လိုပါက ဤကြော်ငြာပါရှိပြီး (၁၅)ရက်အတွင်း ကျွန်ုပ်ထံသို့ ခိုင်လုံသော အထောက်အထားများဖြင့် လာရောက်ကန့်ကွက်နိုင်ပါသည်။ (၁၅)ရက်ကျော်လွန်ပါက အထက်ပါကုန်အမှတ်တံဆိပ်ကို **Evogro Company Ltd.** က တစ်ဦးတည်းမူပိုင်အဖြစ် အသုံးပြုသွားမည်ဖြစ်ကြောင်းနှင့် **Evogro Company Ltd.** ၏ တရားဝင်ခွင့်ပြုချက် တစ်စုံတစ်ရာမရရှိဘဲ အတုပြုလုပ်ခြင်း၊ ထင်ယောင်ထင်မှားပြုလုပ်ခြင်း၊ ဆင်တူယိုးမှားပြုလုပ်ခြင်း၊ တစ်နည်းနည်းဖြင့် တုပပြုလုပ်သုံးစွဲပါက တည်ဆဲဥပဒေများအရ ထိရောက်စွာအရေးယူသွားမည်ဖြစ်ကြောင်း အများသိစေရန် အသိပေးကြေညာအပ်ပါသည်။

လွှဲအပ်ညွှန်ကြားချက်အရ
ဦးထိန်လင်းဦး *LL.B* တရားလွှတ်တော်ရှေ့နေ (စဉ်-၆၃၆၁)
MYANMAR TRADEMARK AND PATENT LAW FIRM
အမှတ် (၅၆၇)၊ အခန်း (၁၀၄)၊ တတိယထပ်၊ ကုန်သည်လမ်း ကျောက်တံတားမြို့နယ်၊ ရန်ကုန်မြို့။
E-mail: mtpip@mptmail.net.mm ဖုန်း - ၃၇၆၁၁၈။

ကန့်ကွက်နိုင်ကြောင်းကြော်ငြာ

မရမ်းကုန်းမြို့နယ်၊ မြေတိုင်းရပ်ကွက် အမှတ်-၂၇/သမိုင်း၊ မြေကွက်အမှတ်-၂/က၆ ၂ -A၊ မြေကွက်တည်နေရာ အမှတ် -၂/ က၆ ၂-ခ A၊ သံလွင်သစ်ခွဲဥယျာဉ်လမ်း၊ ၆ ရပ်ကွက်၊ ကုန်းမြင့်ရိပ်သာ၊ မရမ်းကုန်းမြို့နယ် (ဦးခင်မောင်ရင်) အမည်ပေါက် မြေပိုင်မြေ၊ အိမ်ရာမြေအား အမည်ပေါက် ဦးခင်မောင်ရင်ထံမှ S/P ၈၂၀၃/ ၂၀၁၃(၂၂-၅-၂၀၁၃)ဖြင့် လွှဲအပ်ခြင်းခံရသူ ဒေါ်ယုမွန်အောင် [၇/ပမန(နိုင်)၁၇၅၀၃၁]မှ အမည်ပေါက်သည့် အရောင်းအဝယ်စာချုပ် ၃၀၄၈/၂၀၁၂ (၂၅-၆-၂၀၁၅) မိတ္တူမှန်၊ S/P (အထူးကိုယ်စားလှယ်လွှဲစာ)၊ S/P ပေးခြင်းအတွက် သက်ရှိထင်ရှားရှိကြောင်းနှင့် ပြန်လည်ရုပ်သိမ်းခြင်း မရှိကြောင်း ကျမ်းကျိန်လွှာတို့ တင်ပြ၍ အရောင်းအဝယ် စာချုပ်ချုပ်ရန် မြေပုံကူးလျှောက်ထားလာရာ တရားဝင်ခိုင်လုံသောအထောက်အထားများဖြင့် (၇)ရက်အတွင်း ကန့်ကွက်နိုင်ပါကြောင်းနှင့် ကန့်ကွက်မှုမရှိပါက လုပ်ထုံးလုပ်နည်းအတိုင်း ဆက်လက်ဆောင်ရွက်ပေးမည်ဖြစ်ပါကြောင်း အသိပေးကြေညာအပ်ပါသည်။

မြို့ပြစီမံကိန်းနှင့်မြေစီမံခန့်ခွဲမှုဌာန
ရန်ကုန်မြို့တော်စည်ပင်သာယာရေးကော်မတီ

ကန့်ကွက်နိုင်ကြောင်းကြော်ငြာ

ဗဟန်းမြို့နယ်၊ မြေတိုင်းရပ်ကွက်အမှတ်-၃၅ CG၊ မြေကွက်အမှတ်-၃၈၂၊ မြေကွက်တည်နေရာအမှတ်-၅၅၊ အနောက်ဈေးဟောင်းလမ်း၊ ဆရာစံမြောက်/ အနောက်ရပ်ကွက်၊ ဗဟန်းမြို့နယ် (ဦးရွှေ) [၁၂/ဗဟန(နိုင်)၀၅၃၃၁၉] အမည်ပေါက် နှစ်(၆၀)ဂရန်မြေအား အမည်ပေါက် ဦးရွှေထံမှ ပိုင်ဆိုင်ကြောင်း စာချုပ်အမှတ် ၁၁၀၆/၁၀-၃-၂၀၁၄ ဖြင့် ရရှိသူ ဒေါ်ကျင်လှိုင် [၁၂/ဗဟန(နိုင်)၀၅၁၉၆၉] မှ ၁၇-၂-၂၀၁၄ ရက်တွင် ခွင့်ပြုခဲ့သည့် အရောင်းအဝယ်စာချုပ်ရန် မြေပုံမြေရာဇဝင်ကို ထုတ်ယူခဲ့သော်လည်း ယင်းအရောင်းမြေပုံမူရင်းသည် ပျောက်ဆုံးသွားကြောင်း ဒေါ်ကျင်လှိုင်၏ SP ရသူ ဒေါ်နန်းဆိုင်လာ[၁၃/ကတန(နိုင်)၀၀၁၄၀၈]မှ ကျမ်းကျိန်လွှာ၊ ဂရန်၊ ပိုင်ဆိုင်စာချုပ်၊ SP အမှတ် ၆၀၃၃/ ၂၀၁၄ နှင့် ပါဝါမရုပ်သိမ်းသေးကြောင်း ကျမ်းကျိန်လွှာတို့ကို တင်ပြ၍ အရောင်းအဝယ်စာချုပ်ရန် မြေပုံကူး လျှောက်ထားလာရာ တရားဝင်ခိုင်လုံသော အထောက်အထားများဖြင့် (၇)ရက်အတွင်း ကန့်ကွက်နိုင်ပါကြောင်းနှင့် ကန့်ကွက်မှုမရှိပါက လုပ်ထုံးလုပ်နည်းအတိုင်း ဆက်လက်ဆောင်ရွက်ပေးမည်ဖြစ်ပါကြောင်း အသိပေးကြေညာအပ်ပါသည်။

မြို့ပြစီမံကိန်းနှင့်မြေစီမံခန့်ခွဲမှုဌာန
ရန်ကုန်မြို့တော်စည်ပင်သာယာရေးကော်မတီ

မိဘအမည်မှန်

ရန်ကုန်မြို့၊ လှိုင်သာယာမြို့နယ်၊ ရန်ကုန်အနောက်ပိုင်းနည်းပညာတက္ကသိုလ်ဝင်တန်းမှ မောင်ထွန်းအောင်ကျော်၏ မိဘအမည်မှန်မှာ VEN KATE SULU (ALE -၀၁၂၅၀) နှင့် ဒေါ်ကူမာရီ(TKA -၀၈၀၉၇၁)ဖြစ်ပါသည်။

ကန့်ကွက်နိုင်ကြောင်းကြော်ငြာ

ဒဂုံမြို့သစ်(ဆိပ်ကမ်း)မြို့နယ်၊ မြေတိုင်းရပ်ကွက်အမှတ်(၉၀)၊ မြေကွက်အမှတ်(ဂဂ၂)၊ မြေကွက်တည်နေရာအမှတ်(ဂဂ၂)၊ (၉၀)ရပ်ကွက်၊ ဒဂုံမြို့သစ် (ဆိပ်ကမ်း)မြို့နယ် (ဦးသိန်းဇော်) အမည်ပေါက် ပါမစ်မြေအား ပါမစ်အမည်ပေါက် ဦးသိန်းဇော် ထံမှ အရောင်းအဝယ်အရပ်ကတိစာချုပ်ဖြင့် ဝယ်ယူသူ ဦးမြင့်လွင်(ခ)ကန့်ကုတ်အိမ် (၁၂/လမတ(နိုင်)၀၂၆၉၆၂)မှ ဂရန်သစ်လျှောက်ထားရာတွင် တင်ပြပါမစ်တွင် မိသားစုဓါတ်ပုံနှင့် မိသားစုရွှေ့ပြောင်း ရာဇဝင်စာရွက်မှာ မူရင်းဖြစ်ပြီး အိမ်ရာဆောက်လုပ်ခွင့်နှင့် မိခိုသူများစာရွက်မှာ မိတ္တူမှန်ကြောင်း တင်ပြ၍ နှစ်(၆၀) မြေငှားဂရန် လျှောက်ထားလာရာ တရားဝင်ခိုင်လုံသော အထောက်အထားများဖြင့် (၇)ရက်အတွင်း ကန့်ကွက်နိုင်ပါကြောင်းနှင့် ကန့်ကွက်မှုမရှိပါက လုပ်ထုံးလုပ်နည်းအတိုင်း ဆက်လက်ဆောင်ရွက်ပေးမည်ဖြစ်ပါကြောင်း အသိပေးကြေညာအပ်ပါသည်။

မြို့ပြစီမံကိန်းနှင့်မြေစီမံခန့်ခွဲမှုဌာန
ရန်ကုန်မြို့တော်စည်ပင်သာယာရေးကော်မတီ

ဖျော်ရည်၊ ဂျယ်လီ၊ ရေခဲမုန့်၊ ယိုစုံ၊ နိုင်ငံခြားမုန့်ဖုတ်သင်တန်း

အချိုရည်၊ အသီးဖျော်ရည်၊ ဂျယ်လီမာ/ပျော့၊ Jelly Candy ရေခဲမုန့်၊ ပူလဲမစ်ရှိတ်၊ ဖာလူဒါ၊ ဒိန်ချဉ်၊ အအေးဆိုင်ဖွင့်နည်း၊ ယိုမျိုးစုံ၊ တော်ဖီ၊ ဝိုင်၊ Sauce၊ ကိတ်၊ ပေါင်မုန့်၊ ကွတ်ကီးမျိုးစုံ၊ ဂျပန်စတိုင်လမုန့်၊ နံကထိုင်၊ အီကလဲ၊ နိုင်ငံခြားမုန့်ဖုတ်သင်တန်း၊

MASTER အရောင်းဆိုင် အမှတ်(၁၂၄) ၂၇လမ်း (အလယ်ဘလောက်) အအေးကုန်ကြမ်း မျိုးစုံရရှိနိုင်ပါသည်

MASTER စားသောက်ကုန်သင်တန်း (ဃိပ်ခြာသစ်)
အမှတ်(၁၀၀/၁၀၂)၊ ၇လွှာ(ဓါတ်လှေခါးဖြင့်တက်ပါ)၊ ၂၇လမ်း(အလယ်)၊ ရန်ကုန်။ သင်တန်း - 01-389340 ၊ စုံစမ်းရန်-အမှတ်(၁၂၄)၊ မြေညီ၊ ၂၇လမ်း(အလယ်)၊ရန်ကုန်။ 01-248014, 01-379071,09-73181875

သက်ဆိုင်ပါက ကန့်ကွက်နိုင်ပါကြောင်း

ရန်ကုန်မြို့၊ ဒဂုံမြို့နယ်၊ ဗိုလ်ရာညွန့်လမ်း၊ အမှတ်(၁၉)၊ အခန်း- ၈-B တိုက်ခန်းအား လက်ဝယ် တရားဝင်ပိုင်ဆိုင်ပြီး လွှဲပြောင်းရောင်းချပိုင်ခွင့်ရှိကြောင်း ဝန်ခံကြေညာသူ ဦးတင်နိုင် [၁၂/စခန(နိုင်)၀၄၇၄၄၂]ထံမှ ကျွန်ုပ်တို့၏မိတ်ဆွေက ယင်းတိုက်ခန်းနှင့် အကျိုးခံစားခွင့် အရပ်ရပ်အား အပြီးအပိုင် ဝယ်ယူရန်အတွက် ရောင်းကြေးတန်ဖိုးအတွက် စရန်ငွေ ပေးချေထားပြီးဖြစ်ပါသည်။ ကန့်ကွက်လိုပါက ကျွန်ုပ်တို့ထံသို့ ခိုင်လုံသောအထောက်အထားစာရွက်စာတမ်း မူရင်းများနှင့်တကွ ကြော်ငြာပါသည့်နေ့ရက်မှ (၇)ရက်အတွင်း လူကိုယ်တိုင်လာရောက် ကန့်ကွက်နိုင်ပါသည်။ သတ်မှတ်ရက်အတွင်း ကန့်ကွက်မှုမရှိပါက တရားဝင် အရောင်းအဝယ်ကို ဥပဒေနှင့်အညီ အပြီးအပြတ် ဆက်လက်ဆောင်ရွက်သွားမည်ဖြစ်ပါကြောင်း အများသိစေရန် ကြေညာအပ်ပါသည်။

လွှဲအပ်ညွှန်ကြားချက်အရ-

အောင်လံ -ဦးသန်းအေး LL.B, M.A (BUSINESS LAW)
တရားလွှတ်တော်ရှေ့နေ (စဉ်-၃၆၈၂)
ဦးကျော်ထွန်းကို(LL.B) အထက်တန်းရှေ့နေ (စဉ်-၃၀၆၈၀)
ဒေါ်နီလာဝင်း(LL.B) အထက်တန်းရှေ့နေ (စဉ်-၄၄၄၄၃)
အမှတ်-၅၆၅၊ MACTower၊ ပထမထပ်၊ အခန်း(၁၀၃-စီ)၊ ကုန်သည်လမ်း၊ ကျောက်တံတားမြို့နယ်၊ ရန်ကုန်မြို့။ ဖုန်း-၀၉-၅၀၂၇၄၂၆

ကန့်ကွက်နိုင်ပါသည်

ရန်ကုန်မြို့၊ မရမ်းကုန်းမြို့နယ်၊ မြေတိုင်းရပ်ကွက်အမှတ်(၅၆)၊ လူနေရပ်ကွက်အမှတ်(သမိုင်း)၊ မြေကွက်အမှတ်(၃/ဆ၁)၊ အကျယ်အဝန်း (၀. ၁၉၉ ဧက) အကျယ်ရှိ ဦးသန်းထွန်း + ဒေါ်သန်းကြူတို့ အမည်ပေါက်သည့် လန/၃၉ ရပြီး မြေပိုင်မြေကွက်အနက်မှ တရားဝင်မခွဲမစိတ်ရသေးသည့် အရှေ့ဘက်ခြမ်း(လမ်းဘက်မှမျက်နှာမူလျှင်–ဝဲဘက်ခြမ်း)(၄၀' X ၁၀၇')အကျယ်ရှိမြေကွက် (အရပ်ခေါ်) ရန်ကုန်မြို့၊ မရမ်းကုန်းမြို့နယ်၊ (၇)ရပ်ကွက်၊ သလ္လာဝတီလမ်း၊ အမှတ်(၉)ဟုခေါ်တွင်သည့် မြေကွက်နှင့် ယင်းမြေကွက်ပေါ်ရှိ အကျိုးခံစားခွင့်အရပ်ရပ်အားလုံးတို့ကို တရားဝင်မြေအမည်ပေါက်ပိုင်ဆိုင်သူ ဦးသန်းထွန်း(၁၂/သဃက(နိုင်)၀၁၁၂၂၀)+၁ ထံမှ ကျွန်ုပ်တို့၏မိတ်ဆွေက အပြီးအပိုင်လွှဲပြောင်း ဝယ်ယူရန် စရန်ငွေတချို့ကို ပေးချေထားပြီးဖြစ်ပါ၍ ကန့်ကွက်လိုပါက ဤကြော်ငြာပါသည့်နေ့မှ (၁၄)ရက်အတွင်း ပိုင်ဆိုင်မှုအထောက်အထား (မူရင်း)များဖြင့် ကျွန်ုပ်တို့ထံ လာရောက်ကန့်ကွက် နိုင်ပါသည်။ ထိုရက်ထက်ကျော်လွန်ပါက အရောင်းအဝယ်ကိစ္စကို ပြီးဆုံးသည်အထိ ဥပဒေနှင့်အညီ ဆက်လက်ဆောင်ရွက်သွားမည်ဖြစ်ပါသည်။

တရားလွှတ်တော်ရှေ့နေများ လွှဲအပ်ညွှန်ကြားချက်အရ – အထက်တန်းရှေ့နေများ

ဦးဝင်းအောင်	ဒေါ်ခင်မာထွေး	ဒေါ်ခိုင်ခိုင်စန်း	ဒေါ်ဟန်သီစိုး
LL.B, D.M.L, D.B.L,	LL.B	LL.B, D.B.L, D.I.L	LL.B, IADCS(UK), CBDS (MOFA)
(စဉ်–၈၁၅၆)	(စဉ်–၉၄၅၄)	(စဉ်–၃၇၉၄၇)	(စဉ်–၃၉၄၄၇)

စိုးစံ(လင်း) အိမ်၊ ခြံ၊ မြေ အကျိုးဆောင်ကုမ္ပဏီ

ရုံးချုပ် – အမှတ်(၇၀)၊ ပထမထပ်၊ အင်းစိန်လမ်း၊ စံရိပ်ငြိမ်မှတ်တိုင်၊ ကမာရွတ်မြို့နယ်။
☎ - 510760, 510940, 510950, 500643, 502517, 2304311

ဗဟန်းရုံးခွဲ – အမှတ်(၂၈၇)၊ ပထမထပ်၊ ရွှေဂုံတိုင်လမ်းမ၊ ငါးထပ်ကြီးဘုရားမှတ်တိုင်၊ ဗဟန်းမြို့နယ်။
☎ - 01-552742/559320, 09 5060938, 09 5060940, 09 73500535

ဗုဒ္ဓသာသနံ့ စိရံတိဋ္ဌတု

စိမ်းလန်းမြန်မာ® ဒံပေါက်

ကြက်ဆီထမင်း ၊ ထောပတ်ထမင်း ၊ ယိုးဒယားရေခဲမုန့်

စားအုန်းဆီ၊ အချိုမှုန့်၊ ကြက်သားမှုန့် နှင့် ဓါတုဆိုးဆေး အရောင်များ လုံးဝမပါ ဝင်ပါ။

စားသုံးသူ မိတ်ဟောင်းမိတ်သစ်များ၏ ကျန်းမာရေးကိုအလေးထား၍ ယုံကြည်စိတ်ချစွာ စားသောက်နိုင်သော အရည်အသွေးဖြင့် "ဒံပေါက်၊ ထောပတ်ထမင်းအမျိုးမျိုး၊ ကြက်ဆီထမင်း၊ သက်သတ်လွတ်ဒံပေါက်" များကို စိတ်ချမ်းမြေ့စွာ မှာယူသုံးဆောင်နိုင်စေရန် **စိမ်းလန်းမြန်မာ** မှ စီစဉ်ဆောင်ရွက်ပေးလျှက်ရှိပါသည်။

ဆိုင် (၁)-အမှတ်-၁၆၂၊ လှိုင်မြစ်လမ်း၊ အင်းစိန်အကျဉ်းဦးစီးရွှေ၊ အင်းစိန်။
ဆိုင် (၂)-၃၀(က)၊ ဗိုလ်ချုပ်အောင်ဆန်းလမ်းမ၊ ထန်းခြောက်ပင်မှတ်တိုင်အနီး၊ ရွှေပြည်သာ။
ပုသိမ်ဆိုင်ခွဲ - အမှတ် ၁၈-စ၊ ကုန်သည်လမ်းနှင့်မြေနုလမ်းထောင့်၊ ☎ - ၀၉ ၃၆၂၆၄၀၅၆၊ ၀၉ ၂၅၃၃၂၉၄၂
၀၉၄၃၀၃၃၆၅၀ ၊ ၀၉၄၂၁၀၂၄၄၃၈
၀၉၄၂၁၁၇၆၄၃၃ ၊ ၀၉၂၅၀၃၆၅၉၄၅

ကန့်ကွက်နိုင်ကြောင်းကြော်ငြာ

ဒဂုံမြို့သစ်(တောင်ပိုင်း)မြို့နယ်၊ မြေတိုင်းရပ်ကွက်အမှတ်-၆၃(စက်မှုဇုန်)၊ မြေကွက်အမှတ်(၈၈၈)၊ မြေကွက်တည်နေရာအမှတ်(၈၈၈)၊ ၆၃(စက်မှုဇုန်)ရပ်ကွက်၊ ဒဂုံမြို့သစ်(တောင်ပိုင်း)မြို့နယ်၊ ဦးထွန်းမြင့်အမည်ပေါက်၊ နှစ်(၆၀)ဂရန်မြေအား အမည်ပေါက်ဦးထွန်းမြင့်(၁၂/လမတ(နိုင်)၀၀၀၂၀၃)ကွယ်လွန်သဖြင့် ဒေါ်စန်းစန်းဦး(၁၂/သဃက(နိုင်)၀၅၁၄၇၀)ကကွယ်လွန်သူ၏တစ်ဦးတည်းသောတရားဝင်ဇနီးတော်စပ်ကြောင်းကျမ်းကျိန်လွှာတင်ပြ၍ပိုင်ဆိုင်ကြောင်းစာချုပ်ချုပ်ဆိုရန်မြေပုံကူးလျှောက်ထားလာရာတရားဝင်နိုင်လုံသောအထောက်အထားများဖြင့်(၇)ရက်အတွင်း ကန့်ကွက်နိုင်ပါကြောင်းနှင့်ကန့်ကွက်မှုမရှိပါက လုပ်ထုံးလုပ်နည်းအတိုင်းဆက်လက်ဆောင်ရွက်ပေးမည်ဖြစ်ပါကြောင်းအသိပေးကြေညာအပ်ပါသည်။

မြို့ပြစီမံကိန်းနှင့်မြေစီမံခန့်ခွဲမှုဌာန
ရန်ကုန်မြို့တော်စည်ပင်သာယာရေးကော်မတီ

ကျန်းမာရေးဝန်ကြီးဌာန၊ ကုသရေးဦးစီးဌာန
ဧရာဝတီတိုင်းဒေသကြီး
ခုတင်(၂၀၀)ပြည်သူ့ဆေးရုံကြီး၊ မြောင်းမြမြို့
အိတ်ဖွင့်တင်ဒါခေါ်ယူခြင်း

၁။ ကုသရေးဦးစီးဌာန၊ ဧရာဝတီတိုင်းဒေသကြီး၊ မြောင်းမြခရိုင် ကုသရေးဦးစီးဌာန၊ ခုတင်(၂၀၀) ပြည်သူ့ဆေးရုံကြီးတွင် သုံးစွဲရန်အတွက် လိုအပ်သော FDA အသိအမှတ်ပြုဆေးနှင့်ဆေးပစ္စည်းများ၊ ဓာတ်မှန်နှင့် ဓာတ်ခွဲခန်းသုံးဆေးပစ္စည်းများကို မြန်မာကျပ်ငွေဖြင့် ဝယ်ယူမည်ဖြစ်ပါ၍ အိတ်ဖွင့်တင်ဒါဖြင့်ပေးသွင်းရန် ခေါ်ယူအပ်ပါသည်။

၂။ ဈေးနှုန်းတင်သွင်းလွှာပုံစံများ
- စတင်ရောင်းချမည့်ရက် - ၁၉-၁၁-၂၀၁၅ရက်
- တင်ဒါပိတ်မည့်ရက်နှင့်အချိန် - ၁၈-၁၂-၂၀၁၅ရက် (ညနေ ၄နာရီ)

၃။ တင်ဒါစည်းမျဉ်းစည်းကမ်းချက်များနှင့် ပစ္စည်းစာရင်းများအသေးစိတ်ကို သိရှိလိုပါက နေ့စဉ်ရုံးချိန်အတွင်း အောက်ပါလိပ်စာတွင် လာရောက်စုံစမ်းနိုင်ပါသည်။

ဆေးရုံအုပ်ကြီး
ခုတင်(၂၀၀)ဆေးရုံအုပ်ကြီးရုံး၊ မြောင်းမြမြို့
ဖုန်း ၀၄၂-၇၀၄၉၂

ဦးသန်းအောင်
LCCI I & ,II, III AutoCount
သင်တန်းကြေး အရစ်ကျစနစ်
တိုက်(၁)၊ အခန်း(၂၆)၊ အင်းစိန်လမ်း၊ လှည်းတန်းဈေးဖွင့်အနီး၊ ကမာရွတ်မြို့နယ်။
HP- 09-508 6487, 09-4200 20993, 09-4200 14106

ပြောင်းလဲတာကိုကြိုက်ရင်
မောင်ကောင်းထိုက်ကိုဖတ်ပါ .....
မောင်ကောင်းထိုက် (နီးပဒေါ်)
ဟာသပဒေသာ
အမှတ် (၂၄)
အမှတ် (၁) မှ အမှတ် (၂၃) အထိ ရနိုင်ပါသည်။
ရွှေပဒေသာစာပေ ☎ 01-384927, 09-795985779

၁၉၅၂ ခုနှစ်၊ နိုဝင်ဘာလတွင် စတင်ထုတ်ဝေခဲ့သည့်
မြဝတီ
ထွက်ပြီ

အတွဲ(၆၄) အမှတ်(၂)၊ ၂၀၁၅ ခုနှစ်၊
ဒီဇင်ဘာလထုတ် မြဝတီမဂ္ဂဇင်းထွက်ပြီ။
ဆက်သွယ်ရန်- ဖုန်း ၀၉၃၀၁၀၆၇၅၆၂ (စာတည်းဌာန)
၀၉ ၃၂၄၉၈၇၂၄ (ဖြန့်ချိရေး)
၁၆၀၀ ကျပ်
မြဝတီစာပေတိုက်မှ ထုတ်ဝေသည်။

၂၀၁၆ – ၂၀၁၇ စာသင်နှစ်အတွက်
ဦးညာဏ်လွင် B.Sc(Phy), M.Sc(Thesis)
- ၉ တန်း နှင့် ၁၀ တန်း
- ဘာသာစုံဝိုင်းများ
- ရူပဗေဒ သီးသန့်တန်းများ
ကျောင်းအပ် လက်ခံပြီ
အမှတ်(၁၈၆)၊ ဆိပ်ကမ်းသာလမ်း(လယ်)၊ ☎ :01-253205, :09-420737118

ဆရာကျော် "ဝါရင့်ကျွမ်းကျင်ယာဉ်မောင်း"
ကားတစ်စီးအား ယုံကြည်စိတ်ချစွာ မောင်းနှင်နိုင်ရန် သင်ကြားပေးသည်။ လိုင်စင်ကိစ္စဆောင်ရွက်ပေးမည်။
Ph : 09-512-1284, 09-420-707802

'အရွယ်ရောက်သူတိုင်းယာဉ်မောင်းတတ်ရမည်'
ALL ADULTS MUST BE ABLE TO DRIVE
နယူးအာရှ(NEW ASIA)အပါတ်စဉ်(၁၉၃)
အခြေခံယာဉ်မောင်းနှင့်စက်ပြုပြင်ထိန်းသိမ်းသင်တန်းကျောင်း
၂၀၁၅၊ ဒီဇင်ဘာ (၃)ရက်နေ့ဖွင့်မည်။
- Air-con ရေခဲသေတ္တာပြုပြင်ထိန်းသိမ်းသင်တန်း(၁လပြတ်)
- အခြေခံယာဉ်မောင်းစက်ပြင်သင်တန်း၊ ၁လ-ပုံမှန်သင်တန်း
- စက်ပြင်အထူး(သီးသန့်) သင်တန်း (၂လပြတ်)
- လျှပ်စစ်နှင့်မီတာငွေ့ ဂဟေဆက်သင်တန်း (၁လအပြတ်)

နည်းပြဆရာ/ ဆရာမများအား အိမ်ကားဖြင့် ခေါ်ယူသင်ကြားလိုပါကသီးခြား စီစဉ်ပေးပါသည်။
နယ်ဝေးဘော်ဒါရှိသည်။
ဆက်သွယ်ရန် - အမှတ် ၉၅၃၊ ရွှေနှင်းဆီလမ်း၊ ဂမုန်းခွဲ၊ (မဟာစည်မှတ်တိုင်)၊ မရမ်းကုန်းမြို့နယ်။
Ph- 661807, 667835, 09 43198384, 09 43173150
သင်တန်းခွဲ - အမှတ် ၁၇၉၊ ၂/ခ ရပ်ကွက်၊ ရာသက်ပန်မှတ်တိုင်နှင့် သုံးရာသီမှတ်တိုင်ကြား၊ ခရေပင်လမ်းမကြီး၊ မင်္ဂလာဒုံမြို့နယ်။
Ph-09 73249138, 09 43171697, 09 43198381
သင်တန်းခွဲ - အမှတ် ၅၂၁၊ မကွေးလမ်း၊ တံတားဖြူ၊ ဂရပ်ကွက်၊ လှိုင်သာယာမြို့နယ်။
Ph-09 31339152, 09 261436057, 09 420138573

အများသိစေရန်ကြေညာချက်

ရန်ကုန်မြို့တော်စည်ပင်သာယာရေးကော်မတီ၊ အင်ဂျင်နီယာဌာန(အဆောက်အအုံ)မှ ယာယီမြေရှင်အဖြစ်ဆောင်ရွက်၍ ဆောက်လုပ်ခဲ့သောတိုက်ရှိ ကန်ထရိုက်တာအကျိုးအမြတ်ရရှိသော တိုက်ခန်းအား ကန်ထရိုက်တာထံမှ ဝယ်ယူပြီး အဆောက်အအုံနေထိုင်ခွင့်စာချုပ်တွင် အမည်ပြောင်းလဲ၍ စာချုပ်ချုပ်ဆိုခွင့်ပြုပါရန် လျှောက်ထားလာခြင်းအား ခွင့်ပြုရန်မသင့်ကြောင်း ကန့်ကွက်လိုပါက စာရွက်စာတမ်းအထောက်အထားများနှင့်အတူ ကြော်ငြာသည့်နေ့မှ (၁၄)ရက်အတွင်း လာရောက်ကန့်ကွက်နိုင်ကြောင်း အကြောင်းကြားလိုက်သည်-

စဉ်	တိုက်ခန်းအမည်ပေါက် အမည်၊ မှတ်ပုံတင်အမှတ်	အမည်ပြောင်းလျှောက်ထားသူ အမည်၊ မှတ်ပုံတင်အမှတ်	လျှောက်ထားသည့် တိုက်နှင့်အခန်းအမှတ်
၁။	ကန်ထရိုက်တာဦးဆွေဦး (ရာပြည့်ဆောက်လုပ်ရေး) [၁၂/ကတတ(နိုင်)၀၁၃၈၁၈](မှ)	ဒေါ်နုနုဝင်း [၁၂/ကတတ(နိုင်)၀၂၁၀၂၃]	တိုက်အမှတ်(၂၀၁/၂၀၃)၊ အခန်းအမှတ်(A-7)၊ လမ်း(၄၀)၊ ကျောက်တံတားမြို့နယ်

ဌာနမှူး၊ အင်ဂျင်နီယာဌာန(အဆောက်အအုံ)

"တိုက်ခန်းပိုင်ဆိုင်ကြောင်း အများသိစေရန် ကြေညာချက်"

ရန်ကုန်မြို့၊ ပုဇွန်တောင်မြို့နယ်၊ မြေတိုင်းရပ်ကွက်အမှတ်-၁၁ ကော၊ မြေကွက်အမှတ် (V၁၄၀)၊ မြေကွက်ပေါ်တွင် ဆောက်လုပ်ထားသော (၈)ထပ်တိုက်မှ ၂-လွှာ(ဘီ) အခန်းဖြစ်သော၊ ပုဇွန်တောင်မြို့နယ်၊ မဟာဗန္ဓုလလမ်း၊ အမှတ်(၁၈)၊ ၂လွှာ(ဘီ)ဟုခေါ်တွင်သော ပေ(၁၅×၆၀)အကျယ်ရှိ အခန်းမှာ ယူနိုက်တက်ဆောက်လုပ်ရေးမှ ဦးစိန်ဝင်းပိုင်အခန်းဖြစ်ပြီး၊ ထိုမှတစ်ဆင့် ဒေါ်အေးအေးမော်ကဝယ်ယူပြီး ဒေါ်အေးအေးမော်ထံမှ ကျွန်ုပ်၏မိတ်ဆွေ ဒေါ်မြမြဦး(ခ)မြင့်မြင့်ဝင်း[၁၂/ပဘတ(နိုင်)၀၁၈၇၅၇]က ဝယ်ယူပိုင်ဆိုင်လျက် လက်ရောက်ရရှိထားသော အခန်းဖြစ်ပါသည်။ အဆိုပါအခန်းအား လွှဲပြောင်းခွင့်၊ ရောင်းချခွင့်၊ အာမခံထားခွင့်၊ စီမံခန့်ခွဲပိုင်ခွင့် စသည့်လုပ်ပိုင်ခွင့်များကို အခြားမည်သူတစ်ဦးတစ်ယောက်ကိုမျှ လွှဲအပ်ထားခြင်း၊ တာဝန်ပေးအပ်ထားခြင်း လုံးဝမရှိပါကြောင်း၊ မည်သူ့ကိုမျှ ရောင်းချခြင်း၊ လွှဲပြောင်းခြင်းလုံးဝမရှိပါကြောင်း။ ဒေါ်မြမြဦး (ခ)မြင့်မြင့်ဝင်း၏ တရားဝင်သဘောတူညီချက်တစ်စုံတစ်ရာမပါရှိဘဲ မိမိပိုင်ဆိုင်သကဲ့သို့ အများထင်ယောင်ထင်မှားဖြစ်အောင် ဆောင်ရွက်ခြင်း၊ ပိုင်ရှင်ကဲ့သို့ ပြုမူပြောဆိုခြင်းတို့ကိုလုပ်ကိုင်ပါက ထိုသို့ပြုမူပြောဆိုလုပ်ကိုင်သူ၏တာဝန်သာဖြစ်ပါကြောင်း အများသိရှိစေရန် ကြေညာအပ်ပါသည်။

ဒေါ်မြမြဦး(ခ)မြင့်မြင့်ဝင်း၏လွှဲအပ်ညွှန်ကြားချက်အရ
ဦးဘမော် (B.Sc,R.L,D.A,D.M.A,D.B.L,D.A.Psy.)
W.I.P.O(D.L.101)(Switzerland)
တရားလွှတ်တော်ရှေ့နေ(စဉ်-၇၁၂၈)နှင့်ကုမ္ပဏီများအကြံပေး
တိုက်(K) အခန်း(၄၀၅)၊ မနော်ဟရီရိပ်သာ၊ ဗဟိုလမ်း၊ အလုံမြို့နယ်၊
ရန်ကုန်မြို့။ ဖုန်း-၀၉-၇၈၅၁၂၇၁၀၄၊ ၀၉-၅၁၂၇၁၀၄

ကြော်ငြာစာ

မန္တလေးမြို့၊ ပြည်ကြီးတံခွန်မြို့နယ်၊ (ခ)ရပ်ကွက်၊ အကွက်အမှတ်(ဟ-၇)၊ ဦးပိုင်အမှတ်(၆၈)၊ ၆၆လမ်းနှင့် ၆၇လမ်းကြား၊ ကျန်စစ်သားလမ်းနှင့် ပျူစောထီးလမ်းကြား မြေကွက်အား တောဂရန်အမှုတွဲအမှတ် (၅၅၆၀/၉၀-၉၁)အရ ဦးအောင်စီ (AE-၂၅၂၄၇၈) အမည်ပေါက်သို့ မြေရာဇဝင် ၁-က မှတ်တမ်းတွင် အတည်ပြုမှတ်သားပေးပါရန် ဒေါ်စုစန္ဒာထက်[၉/ခအဇ(နိုင်)၀၂၇၄၅၇]က မြို့ပြစီမံကိန်းနှင့်မြေစီမံခန့်ခွဲမှုဌာနသို့ လျှောက်ထားလာပါသည်။ ကန့်ကွက်လိုပါက ခိုင်လုံသောအထောက်အထားများ၊ မှတ်ပုံတင်စာချုပ်စာတမ်းများ၊ တရားရုံးဒီကရီများဖြင့် (၁၄)ရက်အတွင်း ကန့်ကွက်နိုင်ပါသည်။

မြို့ပြစီမံကိန်းနှင့်မြေစီမံခန့်ခွဲမှုဌာန၊ မန္တလေးမြို့တော်စည်ပင်သာယာရေးကော်မတီ

ကြော်ငြာစာ

မန္တလေးမြို့၊ ချမ်းမြသာစည်မြို့နယ်၊ အောင်ပင်လယ်ရပ်ကွက်၊ အကွက်အမှတ်(၁၈)၊ ဦးပိုင်အမှတ်(၃၁-ခ)၊ ၅၁×၅၂ကြား၊ အနော်ရထာ×ဘုရင့်နောင်လမ်းရှိ ဦးတင်မောင်ဝင်း အမည်ဖြင့် ချထားပေးသောမြေကွက်အား ဦးတင်မောင်ဝင်း [၉/ပသက(နိုင်)၀၁၂၅၉၉]မှ မြေချထားမိန့်မူရင်း၊ မြေဖိုး၊ လမ်းဖိုးပြေစာမူရင်းများ ပျောက်ဆုံးသွားပါသဖြင့် ပျောက်ဆုံးကြောင်း ရဲစခန်းနှင့်ရပ်ကွက်အုပ်ချုပ်ရေးမှူးရုံးထောက်ခံချက်၊ တရားရုံးကျမ်းကျိန်ချက်များ တင်ပြ၍ ဂရန်သစ် လျှောက်ထားရန်အတွက် မြေပုံ၊ မြေရာဇဝင် ရေးကူးခွင့်ပြုပါရန်နှင့် အမှုတွဲဖွင့်လှစ်ခွင့်ပြုပါရန် လျှောက်ထားလာပါသည်။ ကန့်ကွက်လိုပါက ခိုင်လုံသော အထောက်အထားများ၊ မှတ်ပုံတင်စာချုပ်စာတမ်းများ တရားရုံးဒီကရီများဖြင့် (၁၄)ရက်အတွင်း ကန့်ကွက်နိုင်ပါသည်။

မြို့ပြစီမံကိန်းနှင့်မြေစီမံခန့်ခွဲမှုဌာန
မန္တလေးမြို့တော်စည်ပင်သာယာရေးကော်မတီ

ကြော်ငြာစာ

မန္တလေးမြို့၊ ပြည်ကြီးတံခွန်မြို့နယ်၊ ငွေတော်ကျိုကုန်းရပ်ကွက်၊ အကွက်အမှတ်(အ-၁၆)၊ ဦးပိုင်အမှတ်(၅၆)၊ ၆၆×၆၇လမ်း၊ ကုသိုလ်တော်×မင်းကြီးရန်နောင်လမ်းကြားရှိ ဦးထွန်းကြည် အမည်ဖြင့် ချထားပေးသော မြေကွက်အား ဦးမြင့်နိုင်ဦး[၁၃/ဆဆန(နိုင်)၀၄၁၉၂၈]မှ မြို့သစ်တိုးချဲ့ဖော်ထုတ်ရေးငွေရပြေစာ၊ မြေကွက်ဖိုးပေးသွင်းခြင်း ငွေရပြေစာ၊ တရားရုံးကျမ်းကျိန်ချက်၊ ရပ်ကွက်အုပ်ချုပ်ရေးမှူးရုံး ထောက်ခံချက်များတင်ပြ၍ အခွန်ပေးဆောင်ရန်အတွက် မြေပုံ၊ မြေရာဇဝင်ရေးကူးခွင့်ပြုပါရန်နှင့် ဂရန်သစ်၊ အမည်ပြောင်း အမှုတွဲဖွင့်လှစ်ခွင့်ပြုပါရန် လျှောက်ထားလာပါသည်။ ကန့်ကွက်လိုပါက ခိုင်လုံသော အထောက်အထားများ၊ မှတ်ပုံတင်စာချုပ်စာတမ်းများ၊ တရားရုံးဒီကရီများဖြင့် (၁၄)ရက်အတွင်းကန့်ကွက်နိုင်ပါသည်။

မြို့ပြစီမံကိန်းနှင့်မြေစီမံခန့်ခွဲမှုဌာန
မန္တလေးမြို့တော်စည်ပင်သာယာရေးကော်မတီ

ကြော်ငြာစာ

မန္တလေးမြို့၊ ချမ်းမြသာစည်မြို့နယ်၊ ကန်သာယာရပ်ကွက်၊ အကွက်အမှတ်(G)၊ ဦးပိုင်အမှတ်(၁၁၆-ခ)၊ ၅၇×၅၈ကြား၊ ခိုင်ရွှေဝါ×မနော်ဟရီကြားရှိ ဦးဘအေး အမည်ပေါက် တောဂရန်မြေကွက်အား ဖခင်ဖြစ်သူ ဦးဘအေး၊ မိခင်ဖြစ်သူ ဒေါ်မြမေတို့အသီးသီး ကွယ်လွန်သဖြင့် အမွေဆက်ခံပိုင်ဆိုင်ကြောင်း စာချုပ်အမှတ်(၁၇၈၃/၂၀၁၄)ဖြင့် အမွေဆက်ခံခဲ့သော ဒေါ်ပိုက်၊ ဒေါ်သိုက်တို့ထံမှ မှတ်ပုံတင်အရောင်းအဝယ်စာချုပ်အမှတ်(၁၁၃၃/၂၀၁၅)ဖြင့် ဝယ်ယူခဲ့သူ ဒေါ်နွဲ့နွဲ့ဝင်း[၉/မရတ (နိုင်)၀၂၉၀၄၂]မှ ဦးပိုင်ခွဲမိန့် တင်ပြ၍ တောမှမြို့ပြောင်း၊ အမည်ပြောင်းအမှုတွဲဖွင့်လှစ်ခွင့်ပြုပါရန် လျှောက်ထားလာပါသည်။ ကန့်ကွက်လိုပါက ခိုင်လုံသော အထောက်အထားများ၊ မှတ်ပုံတင်စာချုပ်စာတမ်းများ၊ တရားရုံးဒီကရီများဖြင့် (၁၄)ရက်အတွင်း ကန့်ကွက်နိုင်ပါသည်။

မြို့ပြစီမံကိန်းနှင့်မြေစီမံခန့်ခွဲမှုဌာန
မန္တလေးမြို့တော်စည်ပင်သာယာရေးကော်မတီ

ကြော်ငြာစာ

မန္တလေးမြို့၊ ချမ်းမြသာစည်မြို့နယ်၊ မြို့သစ်(၂)ရပ်ကွက်၊ အကွက်အမှတ်(ဆ-၁၀)၊ ဦးပိုင်အမှတ်(၁၀၆)၊ ၇၀×၇၂ကြား၊ ခိုင်ရွှေဝါ×မနော်ဟရီကြားရှိ ဒေါ်ခင်ညွန့်အမည်ဖြင့် ချထားပေးသော မြေကွက်အား ဒေါ်ခိုင်ခိုင်မင်း[၉/မနမ(နိုင်)၁၀၈၀၁၁]မှ ဦးပိုင်-၁၀၆(ခဲစင်း) မြောက်ဘက်ခြမ်းအား မြို့ကွက်သစ်နေရာချထားရေး ငွေရပြေစာ၊ တရားရုံး ကျမ်းကျိန်ချက်၊ ရပ်ကွက်အုပ်ချုပ်ရေးမှူးရုံးထောက်ခံချက်များတင်ပြ၍ အခွန်ပေးဆောင်ရန်အတွက် မြေပုံ၊ မြေရာဇဝင်ရေးကူးခွင့်ပြုပါရန် ဂရန်သစ်၊ အမည်ပြောင်း၊ ဦးပိုင်ခွဲအမှုတွဲဖွင့်လှစ်ခွင့်ပြုပါရန်နှင့် ဘဏ္ဍာရေးဌာနတွင် မြေဖိုး၊လမ်းဖိုးပေးသွင်းခွင့်ပြုပါရန် လျှောက်ထားလာပါသည်။ ကန့်ကွက်လိုပါက ခိုင်လုံသော အထောက်အထားများ၊ မှတ်ပုံတင်စာချုပ်စာတမ်းများ၊ တရားရုံးဒီကရီများဖြင့် (၁၄)ရက်အတွင်း ကန့်ကွက်နိုင်ပါသည်။

မြို့ပြစီမံကိန်းနှင့်မြေစီမံခန့်ခွဲမှုဌာန
မန္တလေးမြို့တော်စည်ပင်သာယာရေးကော်မတီ

ကန့်ကွက်လိုက ခိုင်လုံသော မှတ်ပုံတင်စာချုပ်စာတမ်းများ၊ တရားရုံးအထောက်အထားတစ်ရပ်ရပ်ဖြင့် ဤကြော်ငြာပါသည့်နေ့မှစ၍ (၇)ရက်အတွင်း ကန့်ကွက်နိုင်ပါကြောင်းနှင့် ကန့်ကွက်မှုမရှိပါက လုပ်ထုံးလုပ်နည်းအတိုင်းဆက်လက်ဆောင်ရွက်ပေးသွားမည်ဖြစ်ပါသည်။

စဉ်	လျှောက်ထားသူ အမည်	လျှောက်ထားသူ မှတ်ပုံတင်	လျှောက်ထားသည့် မြို့နယ်	မြေတိုင်း	မြေကွက်	မြေအမည်ပေါက်	လိပ်စာ	လျှောက်ထားသည့် အကြောင်းအရာ
၁။	ဦးလှသန်း	၁၂/လကန(နိုင်)၁၃၀၄၈၁	ဒဂုံဆိပ်ကမ်း	၈၇	၂၂၅/က	ဦးမြင့်စိုး	၂၂၅/က၊ (၈၇)ရပ်ကွက်၊ ဒဂုံဆိပ်ကမ်း	ဂရန်သစ်
၂။	ဦးလှသန်း	၁၂/လကန(နိုင်)၁၃၀၄၈၁	ဒဂုံဆိပ်ကမ်း	၈၇	၂၂၅/ခ	ဒေါ်စန်းယဉ်	၂၂၅/ခ၊ (၈၇)ရပ်ကွက်၊ ဒဂုံဆိပ်ကမ်း	ဂရန်သစ်
၃။	ဒေါ်မေသင်းကြူ	၁၂/ရပသ(နိုင်)၀၃၇၉၅၆	ရွှေပြည်သာ	၄၇	၅၆/ခ	ဒေါ်ချိုချိုမာ	၅၆/ခ၊ နှင်းပန်းလမ်း၊ (၁၉)ရပ်ကွက်	ဂရန်သစ်
၄။	ဦးလှတင်	၁၂/သကတ(နိုင်)၀၇၃၀၄၇	ဒဂုံဆိပ်ကမ်း	၁၇၁၊ ဇုန်(၁)	၄၃၉	ဒေါ်သီတာစမ်း	၄၃၉၊ ၁၇၁၊ ဇုန်(၁)ရပ်ကွက်၊ ဒဂုံဆိပ်ကမ်း	ဂရန်သစ်
၅။	ဦးအောင်ဇော်အေး	၈/မသန(နိုင်)၀၆၉၄၁၄	ဒဂုံဆိပ်ကမ်း	၁၇၃(ဇုန် ၂)	၃၉၈	ဦးစံကျော်	၃၉၈၊ ၁၇၃(ဇုန် ၂)ရပ်ကွက်၊ ဒဂုံဆိပ်ကမ်း	ဂရန်သစ်
၆။	ဒေါ်မေလွင်စိုး	၁၂/ရကန(နိုင်)၀၅၆၂၂၇	မင်္ဂလာဒုံ	ထောက်ကြန့်တိုးချဲ့၃	၃၄၉	ဦးကြည်မောင်	၃/၃၄၉၊ မြမဥ္ဇူလမ်း၊ ထောက်ကြန့်တိုးချဲ့ရပ်ကွက်	ဂရန်သစ်
၇။	ဒေါ်တင်ဇာနွယ်	၈/မကန(နိုင်)၁၃၇၆၁၉	ရွှေပြည်သာ	၃၁	၁၀၆	ဦးစိုးမြင့်(ခ)ဦးမြတ်ကျော်	၁၀၆၊ မလိခလမ်းသွယ်၊ (၂)ရပ်ကွက်၊ ရွှေပြည်သာ	အမည်ပြောင်း
၈။	ဦးဇော်ဝင်း	၉/မနမ(နိုင်)၁၀၂၁၇၇	သာကေတ	၁၀ မြောက်	၁၅/ဂ	ဒေါ်မြင့်မာလာ	၁၅/ဂ၊ လယ်ယာ(၄)လမ်း၊ (၁၀/မြောက်)၊ သာကေတ	အမည်ပြောင်း
၉။	ဦးဇော်ဝင်း	၉/မနမ(နိုင်)၁၀၂၁၇၇	သာကေတ	၁၀ မြောက်	၁၅/ဃ	ဦးသောင်း	၁၅/ဃ၊လယ်ယာ(၄)လမ်း(၁၀/မြောက်)ရပ်ကွက်၊သာကေတ	အမည်ပြောင်း
၁၀။	ဦးနေလင်းအောင်	၁၂/စခန(နိုင်)၀၆၀၄၃၁	ဒဂုံတောင်	၆၄/စက်မှုဇုန်	၄၁၉	ဦးညွန့်တင်	၄၁၉၊ ၆၄-စက်မှုဇုန်၊ ဒဂုံတောင်	အမည်ပြောင်း
၁၁။	ဒေါ်အေးအေးမြင့်	၁၂/ပဇတ(နိုင်)၀၁၈၀၁၉	ဒဂုံဆိပ်ကမ်း	၈၀	၅၉	ဦးဟန်အေး	၅၉၊ (၈၀)ရပ်ကွက်၊ ဒဂုံဆိပ်ကမ်း	ဂရန်သစ်
၁၂။	ဦးသိန်းစိုး	၇/တငန(နိုင်)၀၀၈၉၀၁	ရွှေပြည်သာ	၁၆	၁၃၉	ဦးသိန်းစိုး	၁၃၉၊ အာဇာနည်(၃)လမ်း၊ (၃)ရပ်ကွက်၊ ရွှေပြည်သာ	ဂရန်သစ်
၁၃။	ဒေါ်ဇင်သူဇာလင်း	၁၂/ဗတထ(နိုင်)၀၄၁၆၈၃	ရွှေပြည်သာ	၁၆	၂၄၈	ဗိုလ်မှူးခင်မောင်(ငြိမ်း)	၂၄၈၊ နွယ်သာဂီလမ်းသွယ်၊ (၃)ရပ်ကွက်၊ ရွှေပြည်သာ	အမည်ပြောင်း
၁၄။	ဒေါ်ခင်မူယာ	၁၂/မရက(နိုင်)၀၇၇၈၈၉	ဒဂုံဆိပ်ကမ်း	L ၁၇-၆၀	၂၄၈၈	ဦးအောင်ပန်း(ခ)အောင်လင်းဦး	၂၄၈၈၊ (L ၁၇-၆၀)ရပ်ကွက်၊ ဒဂုံဆိပ်ကမ်း	ဂရန်သစ်
၁၅။	ဦးလမင်းထွန်း	၁၂/သဃက(နိုင်)၁၄၀၀၁၆	သဃ်န်းကျွန်း	စံပြ	၁၉၅	ဦးစန်းမောင်	၁၉၅၊ (၄)လမ်း၊ သဃ်န်းကျွန်း	ဂရန်သစ်
၁၆။	ဒေါ်ချိုငုတ်ရှင်(ခ)ခင်ခင်ဝင်း+၁	၁၂/လသန(ပြု)၀၀၀၄၁၃	ဒဂုံဆိပ်ကမ်း	၈၉	၂၂၆	ဒေါ်ခိုင်ယဉ်နွယ်	၂၂၆၊ (၈၉)ရပ်ကွက်၊ ဒဂုံဆိပ်ကမ်း	ဂရန်သစ်
၁၇။	ဒေါ်ချိုငုတ်ရှင်(ခ)ခင်ခင်ဝင်း+၁	၁၂/လသန(ပြု)၀၀၀၄၁၃	ဒဂုံဆိပ်ကမ်း	၈၉	၂၆၀	ဦးထွန်းလင်း	၂၆၀၊ (၈၉)ရပ်ကွက်၊ ဒဂုံဆိပ်ကမ်း	ဂရန်သစ်
၁၈။	ဒေါ်မိုးမိုးသန့်	၁၂/ပဘတ(နိုင်)၀၀၅၆၈၀	ရန်ကင်း	၄၁/ကံဘဲ့	၄/၃၈	ဒေါ်လှလှမြင့်	၆၅၇၊ ဧပါယ်ရုံလမ်းသွယ်(၁)လမ်း၊ (၈)ရပ်ကွက်	အမည်ပြောင်း
၁၉။	ဒေါ်စန်းစန်းထွေး	၁၂/ကမရ(နိုင်)၀၄၀၂၄၃	ဒဂုံအရှေ့	၁၂၂	၁၀၃	ဒေါ်မတူး	၁၀၃၊ (၁၂၂)ရပ်ကွက်၊ ဒဂုံအရှေ့	ဂရန်သစ်
၂၀။	ဒေါ်ညိမ်းပွင့်ဖြူ	၁၂/အစန(နိုင်)၁၇၄၇၅၀	ဒဂုံမြောက်	၄၇	၅၈၈	ဦးထွန်းမင်းအုန်း	၅၈၈၊ (၄၇)ရပ်ကွက်၊ ဒဂုံမြောက်	အမည်ပြောင်း

မြို့ပြစီမံကိန်းနှင့် မြေစီမံခန့်ခွဲမှုဌာန၊ ရန်ကုန်မြို့တော်စည်ပင်သာယာရေးကော်မတီ

ကျောင်းအလှူဒါန ပါဝင်လှူဒါန်းနိုင်

ရန်ကုန်မြို့၊လမ်းမတော်မြို့နယ်၊သရက်တောကျောင်းတိုက်၊ ဓမ္မာရုံ ကျောင်း ပရိယတ္တိစာသင်တိုက်၌ စာချ/စာသင်သံဃာတော် အရှင်သူမြတ်များ သီတင်းသုံးရန်အတွက် ပေ(၇၀×၆၇)အကျယ်အဝန်းရှိ ကျောင်းဆောင်သစ် ဆောက်လုပ်နေပြီဖြစ်ပါ၍ ကျောင်းအလှူဒါန ပါဝင်လှူဒါန်းနိုင်ကြပါရန် နိဗ္ဗာန်အကျိုးမျှော်၍ နှိုးဆော်အပ်ပါသည်။

၁။ ပြတင်းတံခါးတစ်ပေါက်	၁သိန်း
၂။ အခန်းတံခါး	၂သိန်း
၃။ ရေချိုးခန်း	၃သိန်း
၄။ ကုဋီတစ်ခန်း	၅သိန်း
၅။ အဝင်တံခါးမကြီးတစ်စုံ	၇သိန်း
၆။ သံကူကွန်ကရစ် လှေကားတစ်စုံ	၉သိန်း
၇။ သံဃာနှစ်ပါးနေ တစ်ခန်း	၁၀သိန်း
၈။ ရေတိုင်ကီတစ်လုံး	၁၂သိန်း
၉။ သံဃာလေးပါးနေတစ်ခန်း	၂၀သိန်း
၁၀။ မုခ်ဦး	၃၀သိန်း
၁၁။ ဘုရားခန်း	၅၀သိန်း
၁၂။ စာသင်ခန်းမဆောင်	၁၀၀သိန်း
၁၃။ ဆွမ်းစားဆောင်	၃၅၀သိန်း
၁၄။ ကျောင်းဆောင်တစ်ထပ်	၁၀၀၀သိန်း
၁၅။ ကွန်ကရစ်တိုင်တစ်လုံး	၃သိန်း
၁၆။ စာချဆရာတော်များနေ တစ်ခန်း	၂၅သိန်း
၁၇။ စာကြည့်တိုက် (စာကြည့်ခန်း)	၁၀၀သိန်း
၁၈။ သံဃာတစ်ပါးနေရန် တစ်နေရာ	၅သိန်း

အလှူရှင်များ ကမ္ပည်းထိုးပေးပါမည်။
ကျောင်းဆောင်သစ်ဆောက်လုပ်ရေးကော်မတီ
ဓမ္မာရုံကျောင်းပရိယတ္တိစာသင်တိုက်
ဖုန်း - ၀၁-၇၀၈၈၇၄၊ ၀၉-၈၆၃၀၅၁၆၊ ၀၉-၂၆၃၆၂၉၃၂၆

ဦးတေဇိန္ဒ - ကမ္ဘောဇဘဏ်၊ ဗဟိုစည်လမ်းမတော်
(Account No.061-301-06100921001)
ရိုးမဘဏ်၊ ဘုန်းကြီးလမ်း၊ လမ်းမတော်
(Account no.021-31-501798-9) ဘဏ်စာရင်းသို့ နီးရာဘဏ်၌ ထည့်သွင်း၍လည်းကောင်း ဆက်သွယ်လှူဒါန်းနိုင်ပါသည်။

မြတ်တံခွန်စာသင်တိုက် သိမ်၊ ကျောင်း၊ ဓမ္မာရုံအလှူတော်

ရန်ကုန်မြို့၊ ဗဟန်းမြို့နယ်၊ ငါးထပ်ကြီးမြောက်ရပ်ကွက်၊ ရွှေဂုံတိုင်လမ်း၊ ဗန္ဓုလပင်မှတ်တိုင်၊ လိပ်ပြာကန်တိုက်၊ မြတ်တံခွန်စာသင်တိုက်တွင် စာပေပရိယတ္တိသင်ကြားသော သံဃာတော်များ၊ သီတင်းသုံးနေထိုင်ရန် ယောဂီများ တရားအားထုတ်နိုင်ရန် ပေ(၈၀×၅၀)ရှိ သိမ်၊ ကျောင်း၊ ဓမ္မာရုံတော်ကြီးဆောက်လုပ်နေပါသည်။ အလှူရှင်များ ကမ္ပည်းတင်၍ လှူဒါန်းနိုင်ပါသည်။

(၁)	ဘုရားခန်း	(၇၀)သိန်း
(၂)	သိမ်	(၅၀၀)သိန်း
(၃)	အာစီကြမ်းခင်း(၁)လွှာ	(၃၇၀)သိန်း
(၄)	စတီးဝရန်တာပတ်လည်	(၂၃)သိန်း
(၅)	ခန်းမတံခါး	(၁၀)သိန်း
(၆)	ရေကန်(၁)ကန်	(၉)သိန်း
(၇)	၁၀-ပေ(၁)ခန်း	(၉)သိန်း
(၈)	လှေကား(၁)စင်း	(၅)သိန်း
(၉)	တိုင်(၁)လုံး	(၃)သိန်း
(၁၀)	ရေချိုးခန်း	(၃)သိန်း
(၁၁)	ကုဋီ(၁)ခန်း	(၃)သိန်း
(၁၂)	ပြတင်းတံခါး	(၁)သိန်း

ကျောင်းဖြစ်မြောက်ရေးအဖွဲ့
မြတ်တံခွန်စာသင်တိုက်
ဖုန်း-၀၉-၅၁၁၉၉၇၀၊ ၀၉-၇၃၁၄၇၁၄၃

မြန်မာ့ပြုပြင်ပြောင်းလဲမှုများ (အထူးသဖြင့် စီးပွားရေးပြုပြင်ပြောင်းလဲမှုများ)အပေါ် စိတ်ဝင်စားပြီး လေ့လာလိုသူများအတွက် ပြည်ပလေ့လာဆန်းစစ်သူများ၏ ဝေဖန်အကြံပြုချက်များကို သိရှိအကဲခတ်နိုင်ရန် ဤစာအုပ်ကိုပြုစုထားပါသည်။

မြန်မာနိုင်ငံပြုပြင်ပြောင်းလဲမှုအပေါ် နိုင်ငံတကာလေ့လာသူများအမြင်

မောင်ပုဆိုးကြမ်း

စိုးစံစာပေ မှ ဖြန့်ချိသည်။
095018698, 0973054275, 01-546150
အမြို့မြို့အနယ်နယ်ရှိ ဆိုင်တိုင်းတွင် ရပြီ။

ကြေညာချက်

mBanking ဖြင့်လေယာဉ်လက်မှတ်ဝယ်ယူနိုင်ပြီ။

CB/KBZ Mobile Banking (သို့)
နီးစပ်ရာဘဏ်ခွဲများမှ ငွေပေးချေပြီး
လေယာဉ်လက်မှတ် ဝယ်ယူနိုင်ပါပြီ။

Columbus TRAVELS 229245, 378535

ဆူးလေရုံးခွဲ ဗိုလ်အောင်ကျော်လမ်းသို့ ပြောင်းပြီ။

အမှတ် (၂၅၃)၊ မြေညီထပ်၊ ဗိုလ်အောင်ကျော်လမ်း (အလယ်ဘလောက်)၊ ကျောက်တံတားမြို့နယ်၊ ရန်ကုန်မြို့သို့ ပြောင်းရွှေ့ဖွင့်လှစ်ထားပြီ ဖြစ်ကြောင်း အသိပေးအကြောင်းကြားအပ်ပါသည်။

ရုံးခွဲသစ်ဖုန်းနံပါတ်များ : 01- 378535, 250215, 09-73032795

လေ ယာဉ် ပျံ လက် မှတ် ကို လံ ဘတ်(စ်)

အိတ်ဖွင့်တင်ဒါ (Open Tender) ခေါ်ယူခြင်း
တင်ဒါအမှတ်(၃/၂၀၁၅-၂၀၁၆)

၁။ ရခိုင်ပြည်နယ်၊ လမ်းဦးစီးဌာန၊ တည်ဆောက်ရေး(၃)၊ လမ်းအထူးအဖွဲ့(၁၇)၊ စစ်တွေမြို့မှ ၂၀၁၅-၂၀၁၆ဘဏ္ဍာနှစ် ပြည်ထောင်စုငွေလုံးငွေရင်း(သီးသန့်)ခွင့်ပြုရန်ပုံငွေကျပ်ဖြင့် လမ်း-တံတားလုပ်ငန်းများဆောင်ရွက်ရန် လိုအပ်သည့် ဆောက်လုပ်ရေးလုပ်ငန်းသုံးပစ္စည်းများအား လမ်းအလိုက်၊ အပိုင်းလိုက်(မြန်မာ့ကျပ်ငွေ)ဖြင့် ဝယ်ယူလိုပါသဖြင့် ပစ္စည်းပေးသွင်းလိုသူများ တင်ဒါပေးသွင်းနိုင်ပါကြောင်း ကြေညာအပ်ပါသည်။

၂။ တင်ဒါလျှောက်လွှာ၊ စည်းကမ်းချက်များနှင့် အသေးစိတ်အချက်အလက်များကို ဒု-ညွှန်ကြားရေးမှူး(မြို့ပြ)ရုံး၊ လမ်းအထူးအဖွဲ့(၁၇)၊ စစ်တွေမြို့၊ လမ်းဦးစီးဌာနတွင် ရုံးချိန်အတွင်း ဝယ်ယူနိုင်ပါသည်။

တင်ဒါပုံစံစတင်ရောင်းချမည့်ရက်-၂၃-၁၁-၂၀၁၅ရက်
တင်ဒါဖွင့်မည့်ရက်/အချိန်-၂၉-၁၁-၂၀၁၅ရက်
တင်ဒါဖွင့်မည့်နေရာ-ဒု-ညွှန်ကြားရေးမှူး(မြို့ပြ)ရုံး
လမ်းအထူးအဖွဲ့(၁၇)၊ စစ်တွေမြို့။

တင်ဒါစိစစ်ရွေးချယ်ရေးကော်မတီ
ဖုန်း-၀၄၃-၂၃၀၅၆

ကျန်းမာရေးဝန်ကြီးဌာန
ကုသရေးဦးစီးဌာန
ပြည်နယ်ကုသရေးဦးစီးဌာန၊ ကယားပြည်နယ်
အိတ်ဖွင့်တင်ဒါခေါ်ယူခြင်း

၁။ ၂၀၁၅-၂၀၁၆ဘဏ္ဍာရေးနှစ် ခွင့်ပြုရန်ပုံငွေဖြင့် ကယားပြည်နယ်၊ ကုသရေးဦးစီးဌာနလက်အောက်ရှိ မြို့နယ်/တိုက်နယ်ဆေးရုံများတွင် တက်ရောက်ကုသလျက်ရှိသော လူနာများအား ဓာတ်ခွဲနှင့်ဓာတ်မှန် စမ်းသပ်စစ်ဆေးမှုများ ပြုလုပ်ပေးရန် လိုအပ်သော ဓာတ်မှန်ဖလင်များ၊ ဆေးရည်များ၊ ဆေးဝါးများ၊ Reagent များကို မြန်မာကျပ်ငွေဖြင့် ဝယ်ယူလိုပါသည်။

၂။ တင်ဒါပုံစံစတင်ရောင်းချမည့်ရက် - ၂၀-၁၁-၂၀၁၅
တင်ဒါပိတ်မည့်ရက်နှင့်အချိန် - ၄-၁၂-၂၀၁၅(ညနေ ၄း၀၀နာရီ)

၃။ တင်ဒါစည်းမျဉ်းစည်းကမ်းချက်များနှင့် ပစ္စည်းစာရင်းအသေးစိတ်ကို သိရှိလိုပါက နေ့စဉ်ရုံးချိန်အတွင်း အောက်ပါလိပ်စာတွင် လာရောက်စုံစမ်းနိုင်ပါသည်။

ပြည်နယ်ကုသရေးဦးစီးဌာနမှူး
ပြည်နယ်ကုသရေးဦးစီးဌာန၊ ကယားပြည်နယ်
ဖုန်း-၀၈၃-၂၂၅၁၆၊ ၂၁၃၆၅၊ ၂၁၅၁၁

ကန့်ကွက်နိုင်ကြောင်းကြော်ငြာ

သဃ်န်းကျွန်းမြို့နယ်၊ မြေတိုင်းရပ်ကွက်အမှတ် ကြီးပွားရေး(မြောက်)၊ မြေကွက်အမှတ် (၆၈/က)၊ မြေကွက်တည်နေရာ အမှတ် (၆၈/က)၊ အနော်ရထာလမ်း၊ ကြီးပွားရေးရပ်ကွက်၊ သဃ်န်းကျွန်းမြို့နယ်၊ ဦးခင်မောင် (ပီဘီအီး-၁၁၂၇၇၂) အမည်ပေါက် နှစ် (၆၀) ဂရန်မြေအား အမည်ပေါက် ဦးခင်မောင် (၁၂/သဃက (နိုင်) ၀၅၇၃၄၇) ကိုယ်တိုင်မှ ဂရန်မူရင်းပျောက်ဆုံးကြောင်း တရားရုံးကျမ်းကျိန်လွှာ၊ ရဲစခန်းထောက်ခံစာ၊ ရပ်ကွက်အုပ်ချုပ်ရေးမှူးရုံးတို့၏ ထောက်ခံချက်နှင့် ကိုယ်တိုင်ဝန်ခံချက်တို့ ပူးတွဲတင်ပြ၍ ဂရန်မိတ္တူ လျှောက်ထားလာရာ တရားဝင်နိုင်လုံသော အထောက်အထားများဖြင့် (၇)ရက်အတွင်း ကန့်ကွက်နိုင်ပါကြောင်းနှင့် ကန့်ကွက်မှုမရှိပါက လုပ်ထုံးလုပ်နည်းအတိုင်း ဆက်လက်ဆောင်ရွက်သွားမည်ဖြစ်ပါကြောင်း အသိပေးကြေငြာအပ်ပါသည်။

မြို့ပြစီမံကိန်းနှင့် မြေစီမံခန့်ခွဲမှုဌာန
ရန်ကုန်မြို့တော်စည်ပင်သာယာရေးကော်မတီ

ကန့်ကွက်နိုင်ကြောင်းကြော်ငြာ

မင်္ဂလာဒုံမြို့နယ်၊မြေတိုင်းရပ်ကွက်အမှတ် ပဏ္ဍမြား/မြောက်၊မြေကွက်အမှတ်(၄၁၉)၊မြေကွက်တည်နေရာအမှတ်(၂)၊သန္တာလမ်း၊ပဏ္ဍမြားမြို့သစ်၊ဦးမြငွေအမည်ပေါက်၊ပါမစ်မြေအား အမည်ပေါက်ထံမှအရောင်းအဝယ်ကတိစာချုပ် (၂-၁၁-၉၆)(၁၀-၁၁-၂၀၁၁)အဆင့်ဆင့်ဖြင့် ပိုင်ဆိုင်ခဲ့သူ(၁)ဦးသန်းထွဋ်(၁၄/မအပ(နိုင်)၀၉၁၉၂၃)၊(၂)ဒေါ်သန်းသန်းမော်(၁၂/လမတ(နိုင်)၀၀၉၇၆၂)တို့မှမိသားစုဓာတ်ပုံ၊အိမ်ယာဆောက်လုပ်နေထိုင်ခွင့်၊ရွှေ့ပြောင်းမည့်သူများ၏ရာဇဝင်အကျဉ်းချုပ်တို့တင်ပြပြီးမြေနေရာချထားပေးခံရသူများ၏မိမိသူများစာရင်းမပါရှိသောပါမစ်မူရင်းတင်ပြ၍နှစ်(၆၀)မြေငှားစာချုပ်(ဂရန်)လျှောက်ထားလာရာတရားဝင်နိုင်လုံသောအထောက်အထားများဖြင့်(၇)ရက်အတွင်းကန့်ကွက်နိုင်ပါကြောင်းနှင့်ကန့်ကွက်မှုမရှိပါကလုပ်ထုံးလုပ်နည်းအတိုင်းဆက်လက်ဆောင်ရွက်ပေးမည်ဖြစ်ပါကြောင်းအသိပေးကြေညာအပ်ပါသည်။

မြို့ပြစီမံကိန်းနှင့်မြေစီမံခန့်ခွဲမှုဌာန
ရန်ကုန်မြို့တော်စည်ပင်သာယာရေးကော်မတီ

အများသိစေရန်ကြေညာချက်

ရန်ကုန်မြို့တော်စည်ပင်သာယာရေးကော်မတီပိုင်တိုက်ခန်းကို လက်ရှိအမည်ပေါက်ထံမှ တစ်ဆင့်ဝယ်ယူထားသူက တိုက်ခန်းအမည်ပြောင်းလဲပေးပါရန် လျှောက်ထားလာခြင်းအား ခွင့်ပြုရန်မသင့်ကြောင်း ကန့်ကွက်လိုပါက စာရွက်စာတမ်းအထောက်အထားများနှင့်အတူ ကြော်ငြာသည့်နေ့မှ (၁၄)ရက်အတွင်း လာရောက်ကန့်ကွက်နိုင်ကြောင်း အကြောင်းကြားလိုက်သည်-

စဉ်	တိုက်ခန်းအမည်ပေါက် အမည်၊ မှတ်ပုံတင်အမှတ်	အမည်ပြောင်းလျှောက်ထားသူ အမည်၊ မှတ်ပုံတင်အမှတ်	လျှောက်ထားသည့် တိုက်နှင့်အခန်းအမှတ်
၁။	ဒေါ်ချမ်းမြ [၁၂/သကတ(နိုင်)၀၂၇၈၆၉]	ဒေါ်အေးအေးဝေ [၁၂/သကတ(နိုင်)၀၃၁၄၁၆]	တိုက်(B-5)၊ အခန်းအမှတ်(၃၀၅)၊ ရှုခင်းသာအိမ်ရာ၊ သာကေတမြို့နယ်။

ဌာနမှူး၊ အင်ဂျင်နီယာဌာန(အဆောက်အအုံ)

အများသိစေရန်ကြေညာချက်

ရန်ကုန်မြို့တော်စည်ပင်သာယာရေးကော်မတီပိုင်တိုက်ခန်းကို လက်ရှိအမည်ပေါက်မှ မိခင်(ကွယ်လွန်)၏ သားနှင့်ချွေးမမှ တိုက်ခန်းအမည်ပြောင်းလဲပေးပါရန် လျှောက်ထားလာခြင်းအား ခွင့်ပြုရန်မသင့်ကြောင်း ကန့်ကွက်လိုပါက စာရွက်စာတမ်းအထောက်အထားများနှင့်အတူ ကြော်ငြာသည့်နေ့မှ (၁၄)ရက်အတွင်း လာရောက်ကန့်ကွက်နိုင်ကြောင်း အကြောင်းကြားလိုက်သည်-

စဉ်	တိုက်ခန်းအမည်ပေါက် အမည်၊ မှတ်ပုံတင်အမှတ်	အမည်ပြောင်းလျှောက်ထားသူ အမည်၊ မှတ်ပုံတင်အမှတ်	လျှောက်ထားသည့် တိုက်နှင့်အခန်းအမှတ်
၁။	ဒေါ်မြသန်း(ကွယ်လွန်) KLT-၀၁၄၈၇၈	ဦးဌေးဦး [၁၂/ကမတ(နိုင်)၀၁၂၃၇၇] ဒေါ်နော်ပသီဖော [၁၂/ဒဂန(နိုင်)၀၀၈၅၃၁]	တိုက်(၄)၊ အခန်းအမှတ်(၅၀)၊ ပန်းလှိုင်အိမ်ရာ၊ ကြည့်မြင်တိုင်မြို့နယ်။

ဌာနမှူး၊ အင်ဂျင်နီယာဌာန(အဆောက်အအုံ)

"အများသိစေရန်ကြေညာချက်"

ရန်ကုန်တိုင်းဒေသကြီး၊ မြောက်ဥက္ကလာပမြို့နယ်၊ မြေတိုင်းရပ်ကွက်အမှတ် (ဆ) ၊ မြေကွက်အမှတ် (၂၇၀) ၊ သုနန္ဒာ (၉) လမ်း၊ (ဆ) ရပ်ကွက်၊ မြောက်ဥက္ကလာပမြို့နယ်၊ မြေအကျယ်အဝန်း (အလျား ၆၀ × အနံ ၄၀) ၊ (၂၄၀၀) စတုရန်းပေ၊ နှစ် (၆၀) ဂရန်မြေမှာ ဦးသန်းညွန့် ၊ ဦးဇော်မင်း၊ ဒေါ်လှဝင်းအမည်ပေါက်ဖြစ်၍ အဆိုပါမြေကွက်အတွင်းမှ တရားဝင်ခွဲစိတ်ထားခြင်းမရှိသေးသည့် (၁၃ ပေ × ၆၀ ပေ) မြေအစိတ်အပိုင်းနှင့် အဆောက်အဦးအပါအဝင် အကျိုးခံစားခွင့်အရပ်ရပ်အားလုံးတို့အား ယခုလက်ဝယ်ထားပိုင်ဆိုင်ပြီး ရောင်းချပိုင်ခွင့်ရှိသူဟု ဝန်ခံကတိပြုသူ ဒေါ်ရှိုရှို (ကိုယ်စား) ဦးဝင်းမောင်ပါ-၃ ထံမှ ကျွန်မ ဒေါ်စန်းစန်းဦး (၇/တငန (နိုင်) ၁၂၂၃၂၆) ကိုင်ဆောင်သူမှ (၁၃-၂-၂၀၁၅) ရက်နေ့တွင် မြောက်ဥက္ကလာပမြို့နယ်၊ (ဆ) ရပ်ကွက်၊ အုပ်ချုပ်ရေးမှူးရုံးတွင် အရပ်ကတိစာချုပ်ဖြင့်ဝယ်ယူခဲ့ပြီး ယခုထိတိုင်လက်ဝယ်ထားပိုင်ဆိုင်သူဖြစ်ပါကြောင်း အများသိစေရန်ကြေညာအပ်ပါသည်။

ဒေါ်စန်းစန်းဦး (ဘ) ဦးမြသောင်း
၇/တငန (နိုင်) ၁၂၂၃၂၆
အမှတ် (၂၇၀) ၊ သုနန္ဒာ (၉) လမ်း၊ ဆ-ရပ်ကွက်၊
မြောက်ဥက္ကလာပမြို့နယ်၊ ရန်ကုန်မြို့။

ကန့်ကွက်လိုက နိုင်လုံသော မှတ်ပုံတင်စာချုပ်စာတမ်းများ၊ တရားရုံးအထောက်အထားတစ်ရပ်ရပ်ဖြင့် ဤကြော်ငြာပါသည့်နေ့မှစ၍ (၇)ရက်အတွင်း ကန့်ကွက်နိုင်ပါကြောင်းနှင့် ကန့်ကွက်မှုမရှိပါက လုပ်ထုံးလုပ်နည်းအတိုင်းဆက်လက်ဆောင်ရွက်ပေးသွားမည်ဖြစ်ပါသည်။

စဉ်	လျှောက်ထားသူ အမည်	လျှောက်ထားသူ မှတ်ပုံတင်	လျှောက်ထားသည့် မြို့နယ်	မြေတိုင်း	မြေကွက်	မြေအမည်ပေါက်	လိပ်စာ	လျှောက်ထားသည့် အကြောင်းအရာ
၁။	ဒေါ်ခင်ဆွေဦး+၁	၁၂/ဥကတ(နိုင်)၀၂၈၈၀၃	မြောက်ဥက္ကလာ	၁၆-ရွှေပေါက်ကံ	၂၇	ဦးခင်မောင်ထွန်း	၂၇၊ ဗိုလ်တေဇလမ်း၊ (၁၆/ရွှေပေါက်ကံ)ရပ်ကွက်	ဂရန်သစ်
၂။	ဒေါ်မြင့်	KWA - ၀၁၅၂၁၈	လှိုင်သာယာ	သကတ-၁၀	၃၆၀/က	ဦးသောင်းဟန်(ခ)သန်းစိုး	၃၆၁/က၊သပြေလမ်းသွယ်ညောင်ကျေးရွာအုပ်စု၊လှိုင်သာယာ	ဂရန်သစ်
၃။	ဒေါ်အေးအေးစံ	၁၂/ရကန(နိုင်)၀၀၆၄၄၅	ဒဂုံတောင်	၁၄၀	၁၇၅၂	ဦးမျိုးညွန့်ဝင်း	မြေကွက်အမှတ် ၁၇၅၂၊ (၁၄၀)ရပ်ကွက်	ဂရန်သစ်
၄။	ဦးကျောက်ကော်စူး	၁၃/ကလတ(နိုင်)၀၃၀၅၁၈	ရွှေပြည်သာ	၃၂	၃၃	ဗိုလ်ကြီးကျော်မြင့်	၃၃၊ ခရေလမ်းသွယ်လမ်း၊ (၁၂)ရပ်ကွက်၊ ရွှေပြည်သာ	ဂရန်သစ်
၅။	ဦးဝင်းကြည်	၈/ဆဖန(နိုင်)၀၀၀၀၉၆	လှိုင်သာယာ	ရလပ-၂၃	၁၂၉၆	ဗိုလ်မှူးထွန်းနိုင်လင်း	၁၂၉၆၊ဗိုလ်အောင်ကျော်(၂)လမ်း၊လမ်းသွယ်(၃)ရွှေလင်ပန်းကျေးရွာအုပ်စု၊လှိုင်သာယာ	ဂရန်သစ်
၆။	ဦးဝင်းရှိန်	၁၂/သကတ(နိုင်)၀၇၆၂၈၂	သာကေတ	၄/တောင်	၆၇၉	ဦးဝင်းရှိန်+၁	၆၇၉၊ အောင်မေတ္တာလမ်း၊ (၄/တောင်)ရပ်ကွက်	အမည်ပြောင်း
၇။	ဒေါ်ခင်အေးသွယ်	၁၂/ရကန(နိုင်)၀၅၀၀၀၃	တောင်ဥက္ကလာ	၇	၁၀၁၄(က)	ဒေါ်ကြည်	၁၀၁၄(က)၊ (၁၇)လမ်း၊ (၇)ရပ်ကွက်၊ တောင်ဥက္ကလာ	အမည်ပြောင်း
၈။	ဒေါ်စုပြင့်ဟွာ	၁၃/လရန(နိုင်)၀၅၀၉၀၇	ဒဂုံတောင်	၁၄၅	၃၃၇	ဒေါ်အေးဆား	မြေကွက်အမှတ် (၃၃၇)၊ (၁၄၅)ရပ်ကွက်	ဂရန်သစ်
၉။	ဦးအောင်ဇော်သက်	၁၄/ဟသတ(နိုင်)၀၄၅၁၁၉	လှိုင်သာယာ	သကမ-၁	၅၇၂/ခ	မောင်ဇော်မင်း	၅၇၂/ခ၊ စိန်သရဖူ(၁)လမ်း၊ (၁)ရပ်ကွက်၊ လှိုင်သာယာ	ဂရန်သစ်
၁၀။	ဒေါ်တင်မြင့်မြင့်	၉/မနမ(နိုင်)၀၉၆၉၈၇	ဒဂုံမြောက်	၄၉	၁၇၁	ဦးထွန်းဦး(ခ)ဦးထွန်းမောင်	၁၇၁/(၄၉)ရပ်ကွက်၊ ဒဂုံမြောက်	အမည်ပြောင်း
၁၁။	ဒေါ်ကွန်မြင့်	၉/တကန(နိုင်)၀၁၃၅၁၄	ဒဂုံဆိပ်ကမ်း	၈၀	၁၂၀၃	ဦးလှမင်း	၁၂၀၃၊ (၈၀)ရပ်ကွက်၊ ဒဂုံဆိပ်ကမ်း	ဂရန်သစ်
၁၂။	ဦးသန်းထွန်း	၁၂/လမန(နိုင်)၀၇၇၄၁၅၈	လှိုင်သာယာ	သကမ-၁၅	၁၅၇၆/ခ	ဦးအောင်မြင့်	၁၅၇၆/ခ၊ ကျွန်စစ်သားလမ်း၊ (၁၉)ရပ်ကွက်၊ လှိုင်သာယာ	ဂရန်သစ်
၁၃။	ဒေါ်ရှုကင်း(ခ)ဒေါ်ရှုခင်+၂	၁၂/လမတ(နိုင်)၀၁၈၈၁၇	လမ်းမတော်	၂၂ဗိုင်၁	V Class ၉၄	ဒေါ်တီစွမ်တီ	၁၇၊ ဘုန်းကြီးလမ်း၊ (၅)ရပ်ကွက်၊ လမ်းမတော်	အမည်ပြောင်း
၁၄။	ဒေါ်ရှုကင်း(ခ)ဒေါ်ရှုခင်+၂	၁၂/လမတ(နိုင်)၀၁၈၈၁၇	လမ်းမတော်	၂၂ဇက်၂	V Class ၃၁၆	ဒေါ်တီစွမ်တီ	၁၃၃၊ (၁၆)လမ်း၊ (၇)ရပ်ကွက်၊ လမ်းမတော်	အမည်ပြောင်း
၁၅။	ဒေါ်ရှုကင်း(ခ)ဒေါ်ရှုခင်+၂	၁၂/လမတ(နိုင်)၀၁၈၈၁၇	လမ်းမတော်	၂၂ဇက်၁	V Class ၄၇	ဒေါ်တီစွမ်တီ	၈၊ (၁၃)လမ်း၊ (၆)ရပ်ကွက်၊ လမ်းမတော်	အမည်ပြောင်း
၁၆။	ဦးရဲလင်းအောင်	၇/အတန(နိုင်)၀၅၉၀၁၈	သာကေတ	၆/အရှေ့	၁၂၆၆/ခ	ဦးဝင်းမောင်	၁၂၆၆/ခ၊ အောင်သုခ(၂၅)လမ်း၊ (၆/အရှေ့)ရပ်ကွက်	အမည်ပြောင်း
၁၇။	ဒေါ်သဇင်နိုင်	၁၁/မတန(နိုင်)၀၁၁၆၀၉	မင်္ဂလာဒုံ	၄၀၈/A	၁၅၀+၁၅၁	ဦးသန်းထွန်း	၁၅၀+၁၅၁၊ ခရေပင်လမ်း၊ (၂/က)စံပြရပ်ကွက်	အမည်ပြောင်း
၁၈။	ဦးမြစိုး+၁	၇/အဖန(နိုင်)၀၃၄၄၂၆	ဒဂုံတောင်	၆၄/စက်မှုဇုန်	၄၁၈	ဦးမျိုးညွန့်	၄၁၈၊ မိုးမခ(၃)လမ်း၊ (၆၄)ရပ်ကွက်၊ ဒဂုံတောင်	အမည်ပြောင်း
၁၉။	ဦးလှမျိုးအောင်+၃	၁၂/တမန(နိုင်)၀၅၄၀၃၅	တာမွေ	၃A	၁၃	ဒေါ်လှိုင်	၁၉၊ (၁၅၆)လမ်း၊ တာမွေကြီး(က+ဂ)ရပ်ကွက်	အမည်ပြောင်း
၂၀။	ဒေါ်ကြည်ကြည်သန်း	၁၂/ဆကန(နိုင်)၀၀၀၈၉၅	ဒဂုံတောင်	၁၈	၁၈၆	ဦးတင်စိုး	၁၈၆၊ (၁၈)ရပ်ကွက်၊ ဒဂုံတောင်	အမည်ပြောင်း

မြို့ပြစီမံကိန်းနှင့် မြေစီမံခန့်ခွဲမှုဌာန၊ ရန်ကုန်မြို့တော်စည်ပင်သာယာရေးကော်မတီ

စစ်တက္ကသိုလ်ပိုလ်လောင်းသင်တန်းအမှတ်စဉ်(၁၄/၁၅/၁၆/၁၇/၁၈/၁၉)၏ အာစရိယပူဇော်ပွဲဖိတ်ကြားလွှာ

၁၉၆၈ခုနှစ်မှ ၁၉၇၇ခုနှစ်အတွင်း စစ်တက္ကသိုလ်၌ တာဝန်ထမ်းဆောင်ခဲ့ကြသော ဆရာကြီး၊ ဆရာမကြီးများအား စစ်တက္ကသိုလ်ပိုလ်လောင်းသင်တန်းအမှတ်စဉ် (၁၄/၁၅/၁၆/၁၇/၁၈/၁၉)တို့မှ ကျောင်းဆင်းအရာရှိများက ရန်ကုန်မြို့၊ ဒဂုံမြို့နယ်၊ ဦးဝိစာရလမ်း၊ တပ်မတော်ခန်းမ၌ ၂၀၁၅ခုနှစ်၊ ဒီဇင်ဘာလ ၁၉ရက်(စနေနေ့) နံနက်၉နာရီတွင် ကန်တော့မည်ဖြစ်ပါသဖြင့် ရပ်ဝေးရပ်နီးမှလာရောက်မည့် ဆရာကြီး၊ ဆရာမကြီးအနေဖြင့်အောက်ပါ ကြိုဆိုဧည့်ခံရေး ဆပ်ကော်မတီသို့ ကြိုတင်ဆက်သွယ်ပေးပါရန် ပန်ကြားအပ်ပါသည်။

ငွေထွန်း(၀၉-၅၅၀၀၃၀၂) အေးသော်(၀၉-၄၃၀၇၉၅၉၆)

သန်းမြင့်(၀၉-၅၁၄၈၁၂၂)၊ အောင်ဖြိုး(၀၉-၅၁၃၅၃၁၈)

သန်းမင်း(၀၉-၅၅၀၅၃၇၃)၊ သိန်းအောင်(၀၉-၈၆၀၀၅၃၃)

သယ်ယူပို့ဆောင်ရေးနှင့်ကြိုဆိုနေရာချထားရေးဆပ်ကော်မတီ

အောင်မင်္ဂလာမြေဗဇင်းတောရရိပ်သာ၊ မှော်ဘီ၊ ဘွက်ကြီးရွာ

(၄၅)ရက်၊ တရားစခန်းဖွင့်မည်

ရန်ကုန်တိုင်းဒေသကြီး၊ မှော်ဘီမြို့နယ်၊ ဘွက်ကြီးကျေးရွာအနီးရှိ အောင်မင်္ဂလာမြေဗဇင်းတောရရိပ်သာ၌ တရားစခန်း အမှတ်စဉ် (၃၈)ကို မောင်းထောင်မြေဗဇင်းတောရ ဆရာတော်ကြီး၏ ဥပနိဿယအတိုင်း ဆရာတော်အသျှင်ဇဝနမှ သမထ၊ ဝိပဿနာကျင့်စဉ်များကို ၂၉. ၁၁. ၂၀၁၅ မှ ၁၀. ၁. ၂၀၁၆ နေ့ထိ ဖွင့်လှစ်နည်းပြပေးမည်။ စခန်း ပင်လိုသူ ရဟန်းသီလရှင် အမျိုးသား၊ အမျိုးသမီးများ အမည်စာရင်းများ ပေးသွင်းနိုင်ပါသည်။

* စခန်းကြေး၊ ဆွမ်းစရိတ်များပေးသွင်းရန်မလိုပါ။ *

အကျိုးဆောင်အဖွဲ့

ဖုန်း ၀၉-၇၃၁၀၉၈၃၈၊ ၀၉-၅၀၀၇၀၅၈

၀၉-၇၉၅၆၂၆၀၈၃

စတုတ္ထအကြိမ်၊ စီးပွားရေးတက္ကသိုလ်

အုန်းတော-ကုံကော်ဆောင်

မိတ်ဆုံစားပွဲနှင့် အာစရိယပူဇော်ပွဲဖိတ်ကြားလွှာ

စီးပွားရေးတက္ကသိုလ် အုန်းတော-ကုံကော်ဆောင်တို့တွင် ပညာသင်ကြားခဲ့ကြသော ကျောင်းသား/ကျောင်းသူများစုစည်း၍ သူငယ်ချင်းများ ပြန်လည်ဆုံတွေ့ကြပြီး၊အဆောင်ဆရာကြီး၊ဆရာမကြီးများအား ပူဇော်ကန်တော့ပွဲကို အောက်ပါအစီအစဉ်အတိုင်းကျင်းပမည်ဖြစ်ပါ၍ ကျောင်းသား၊ကျောင်းသူများ အားလုံး ကြွရောက်ကြပါရန် ဖိတ်ကြားအပ်ပါသည်။

နေ့ရက်	➢	၂၀၁၅ ၊ ဒီဇင်ဘာ (၄)ရက်
အချိန်	➢	ညနေ (၆ း ၀၀ မှ ၉ း ၀၀) ထိ
နေရာ	➢	Royal Garden Restaurant ကန်တော်ကြီးပတ်လမ်း။

ဆက်သွယ်ရန်

ကိုမြင့်စိုး ၀၉၅၀၁၈၆၉၈	ကိုသန့်ဇင် ၀၉၅၀၁၁၉၅၉၊
ကိုသန်းဝင်းဆွေ ၀၉၅၀၀၅၉၉၇	ကိုစိန်ထွန်းဦး ၀၉၅၁၉၉၅၁၅၊
ဒေါ်ချိုချို ၀၉၄၃၁၀၆၇၃၀	မသီတာခင် ၀၉၅၀၁၂၃၉၈၊
မထွေးထွေးစိုးမင်း ၀၉၅၀၂၉၉၉၉	မချိုချိုအောင် ၀၉၂၂၁၅၃၉၄
မသီတာအောင် ၀၉၅၁၄၃၉၃၉၊	မလွင်လွင်ကြည် ၀၉၅၀၄၆၇၄၉
မမြတ်သီတာဝင်း ၀၉၇၃၀၆၀၈၃၉၊	

အကောင်းဆုံးဆရာ/ဆရာမများဖြင့် အကောင်းဆုံးသင်ကြားမှုကိုပေးမည့်.....

ဦးညဏ်လွင် (ရူပဗေဒ)
ဦးညီညီ (ဓါတုဗေဒ)
ဒေါက်တာစိဝ (ဇီဝဗေဒ)

သင်ကြားတည်ထောင်ဖွင့်လှစ်သော...

N-3

ကိုယ်ပိုင်အထက်တန်းကျောင်းနှင့် အဆင့်မြင့်ထူးချွန်ရေးဘော်ဒါ

၂၀၁၆-၂၀၁၇ ပညာသင်နှစ်အတွက်

ကျောင်းအပ်လက်ခံပြီ

အမှတ်(၁၃၄)၊ လွတ်လပ်ရေးလမ်း၊ သုဝဏ္ဏဈေးအနီး၊ သင်္ဃန်းကျွန်းမြို့နယ်။
Ph: 01-577874, 09-73180267, 09-421167047, 09-420046938

မင်းယုဝေ စီစဉ်သည်

ဒီဇင်ဘာလထုတ်

မြတ်မင်္ဂလာ စာစောင်

မင်္ဂလာရောင်ခြည်စာပေ၊ အမှတ်-၂၆၆၊ လမ်း-၄၀(အထက်)၊ ရန်ကုန်။ ဖုန်း-၃၇၄၉၃၂

ထွက်ပြီ

ဦးဝင်းကို B.Com(Q), C.P.A, ACCA (III), Accounting Gold Medalist

LCCI LEVEL 1&2,3

☞ စာရင်းကိုင်သင်တန်းများ ☜

ကျောင်းအပ်လက်ခံပြီ။

အမှတ်(၂၃-B)၊ ပထမထပ်၊ လှည်းတန်းလမ်းမ၊ လှည်းတန်း။
Tel: 09 550 7139, 09 511 8648

၂၁-ရာစုအောင်မြင်မှုနည်းပညာသစ်သင်တန်း

I-Can-Do-It Program

30-Hour Course for Dynamic Personal Breakthrough

ABNLP : American Board of Neuro Linguistic Programming

အဖွဲ့ကြီးကအသိအမှတ်ပြုထားသော **ဆရာကြီးဦးကျော်သူ NLPကိုယ်တိုင်သင်ပေးမည်**

NLP ဆိုသည်မှာလူဖြူကြီးစိုးသောအမေရိကန်သမိုင်းတွင် လူမည်း Mr.Barack Obamaကို ၂-ကြိမ်တိုင်သမ္မတဖြစ်စေနိုင်ခဲ့သော လူတို့ကိုထူးချွန်ထက်မြက်စေမည့်အသုံးချလူမှုစိတ်ပညာဖြစ်သည်

မိမိဘဝကိုလုံးဝပြောင်းလဲပေးမည့်သင်တန်းဖြစ်သည်

စာသင်ခန်းတွင်တစ်နေကုန်ထိုင်၍မှတ်စုလိုက်ရေးရသည့်သင်တန်းမဟုတ်ပါ။ ကိုယ်လက်လှုပ်ရှားပြီး စိတ်ပေါ့ပါးလွတ်လပ်စွာဖြင့် အချိန်ကုန်သည်ကိုပင်မသိလိုက်မည့်သင်တန်းဖြစ်ပါသည်။

မူလသင်တန်းကြေး ကျပ် ၄၅၀,၀၀၀ လျှော့ဈေးအထူးနှုန်း ကျပ် ၇၅,၀၀၀

ဘန်ကောက်တွင်ဤသင်တန်းမျိုးကို (၁၅)သိန်းခန့်အကုန်အကျခံ၍ တက်ရောက်ခဲ့သော်လည်း ဤသင်တန်းတက်ပြီးမှသာ ကျွန်မ၏စိတ်ကိုအပြည့်အဝ ပြုပြင်ပြောင်းလဲနိုင်ခဲ့ပါသည်။

မဖြိုးဝင့်သူ
09420295202

Quality Assured
100% Money-Backed GUARANTEE

28-29 November 2015 8:00 am - 11:00 pm

Kyaw Thu & Associates
NLP Centre, Myanmar

#12-01, Olympic Tower, Bo Aung Kyaw St,City of Kyauktada, Yangon Tel: 01 256602
Hot Line: 09 30220802, 09 5040986 www.facebook.com/KTA.EBS

ကန့်ကွက်နိုင်ကြောင်းကြော်ငြာ

မြောက်ဥက္ကလာပမြို့နယ်၊ မြေတိုင်း ရပ်ကွက်အမှတ်(၄)၊ မြေကွက်အမှတ် (၆၂၀/ခ)၊ မြေကွက်တည်နေရာ အမှတ် (၆၂၀/ခ)ကရုဏာ(၁) လမ်း၊ ဒေါ်လှသန်း ၁၂/ဥကမ(နိုင်)၁၃၂၀၇၅) အမည်ပေါက်နှစ်(၆၀)ဂရန် မြေအား အမည်ပေါက်ဖခင်၊ ဒေါ်လှသန်း ကွယ်လွန်သဖြင့် ခင်ပွန်း ဦးသိန်းစံ (၁၂/ဥကမ(နိုင်)၁၃၂၀၇၈)မှ တစ်ဦးတည်းသော ခင်ပွန်းတော်စပ်ကြောင်း ကျမ်းကျိန်လွှာ၊သေစာရင်း တင်ပြ၍ ၎င်းထံမှ အထွေထွေ ကိုယ်စားလှယ်လွှဲ စာအမှတ်(၉၀၁၆/၁၅) ဖြင့်ရရှိသူ ဦးထွန်းဝင်း (၁၂/တတန(နိုင်)၀၆၂၇၃၄) မှ ပါဝါပေးသူ သက်ရှိထင်ရှား ရှိကြောင်းနှင့် ပါဝါ မရုပ်သိမ်းကြောင်း ကျမ်းကျိန်လွှာ တို့တင်ပြ၍ ပိုင်ဆိုင် +အရောင်း လျှောက်ထား လာရာ တရားဝင်ခိုင်လုံသော အထောက်အထားများဖြင့် (၇)ရက်အတွင်း ကန့်ကွက် နိုင်ပါကြောင်းနှင့် ကန့်ကွက်မှု မရှိပါက လုပ်ထုံး လုပ်နည်းအတိုင်း ဆက်လက်ဆောင်ရွက် ပေးမည် ဖြစ်ပါကြောင်း အသိပေးကြေငြာ အပ်ပါသည်။

မြို့ပြစီမံကိန်းနှင့်မြေစီမံခန့်ခွဲမှုဌာန
ရန်ကုန်မြို့တော်စည်ပင်သာယာရေးကော်မတီ

ငြင်းချက်ထုတ်ရန်သမ္မန်စာ

(တရားမကျင့်ထုံးကိုဥပဒေအမိန့်-၅၊ နည်း-၂၀)

လှည်းကူးမြို့နယ်တရားရုံး၌

၂၀၁၅ ခုနှစ်၊ တရားမကြီးမှုအမှတ်-၁၀၆

ဒေါ်အေးအေးခိုင်	နှင့်	ဦးကျော်မျိုးထက်
တရားလို		တရားပြိုင်

ရန်ကုန်တိုင်းဒေသကြီး၊ လှည်းကူးမြို့နယ်၊ (ဖောင်ကြီး) ဗဟိုဝန်ထမ်းတက္ကသိုလ်ကျောင်းတွင်နေသူဦးကျော်မျိုးထက်(ဘ) ဦးတင်ဦး (ယခုနေရပ်လိပ်စာမသိသူ) သိစေရမည်။ သင့်အပေါ်၌ တရားလိုက လင်မယားအဖြစ်မှ ကွာရှင်းပြတ်စဲပေးစေလိုမှု လျှောက်ထားစွဲဆိုချက်ရှိသည်ဖြစ်၍ သင်ကိုယ်တိုင်ဖြစ်စေ သို့တည်းမဟုတ် ၎င်းအမှုနှင့်စပ်လျဉ်း၍ အရေးကြီးသည့် စကားအရပ်ရပ်တို့ကို ချေပပြောဆိုနိုင်သူ သင့်ကိုယ်စားလှယ် ရှံးအခွင့်အမိန့်ရ ရှေ့နေဖြစ်စေ၊ သို့တည်းမဟုတ် ၎င်းအမှုနှင့်စပ်ဆိုင်သည့်အချက်များကို ချေပပြောဆိုနိုင်သူ တစ်ဦးတစ်ယောက်၊ ၎င်းရှေ့နေနှင့်ပါစေ၍ဖြစ်စေ၊ ၂၀၁၅ ခုနှစ်၊ ဒီဇင်ဘာလ ၁၄ ရက် (၁၃၇၇ ခုနှစ်၊ နတ်တော်လဆန်း ၃ ရက်) နံနက် ၁၀ နာရီတွင် အထက်ကအမည် ရေးသားပါရှိသူ တရားလို စွဲဆိုချက်ကို ထုချေရှင်းလင်းရန် ရုံးသို့လာရောက်ရမည်။ ၎င်းပြင် သင်သိစေရမည်မှာ အထက်ကဆိုခဲ့သည့်နေ့ရက်တွင် သင်မလာမရောက်ပျက်ကွက်ခဲ့လျှင်သင့်ကွယ်ရာတွင် ငြင်းချက်များကို ထုတ်ပေးလိမ့်မည်။ ၎င်းပြင် တရားလိုက ကြည့်ရှုလိုသည့်စာရွက်စာတမ်းများနှင့်သင်က ထုချေတင်ပြအမှီပြုလိုသည့် စာချုပ်စာတမ်းအစရှိသည်တို့ကို သင်နှင့်အတူ ယူဆောင်လာရမည်။ သို့တည်းမဟုတ် သင့်ကိုယ်စားလှယ်ရှေ့နေလက်တွင် ထည့်အပ်ပို့လိုက်ရမည်။ သင်က ထုချေလွှာ တင်သွင်းလိုလျှင် အမှုမဆိုင်မီလေးရက်က တင်သွင်းရမည်။

၂၀၁၅ ခုနှစ်၊ နိုဝင်ဘာလ ၁၉ ရက်တွင် ဤရုံးတံဆိပ် ရိုက်နှိပ်၍ ကျွန်ုပ်လက်မှတ်ရေးထိုးထုတ်ပေးလိုက်သည်။

(တေဇာလွင်)
ဒုတိယမြို့နယ်တရားသူကြီး(၂)
လှည်းကူးမြို့နယ်တရားရုံး

ကန့်ကွက်နိုင်ကြောင်းကြော်ငြာ

အလုံမြို့နယ်၊ မြေတိုင်းရပ်ကွက်အမှတ်(၂၃)ဒီ၊ မြေကွက်အမှတ် -V Class ၄၉ ၊ မြေကွက်တည်နေရာအမှတ်-၂၁၀ ၊ ငုဝါလမ်း၊ စော/မြောက်ရပ်ကွက်၊ အလုံမြို့နယ် ဒေါ်တင်မိ၊ ဒေါ်စိန်မိ၊ ဦးငွေဝင်းအမည်ပေါက် နှစ်(၉၀) ဂရန်မြေအား အမည်ပေါက်တစ်ဦးဖြစ်သူ ဒေါ်တင်မိသည် အပျိုကြီးဘဝဖြင့် ၂၂-၇-၂၀၁၄ရက်တွင် သေဆုံးကြောင်းလက်မှတ်၊ မောင်နှမတော်စပ်ကြောင်း ကျမ်းကျိန်လွှာ၊ မှတ်ပုံတင်၊ အိမ်ထောင်စုစာရင်း၊ ဂရန်တို့တင်ပြ၍ ဒေါ်စိန်မိ[၁၂/အလန(နိုင်)၀၃၃၄၅၇]၊ ဦးငွေဝင်း[၁၂/အလန(နိုင်)၀၀၃၀၆၇]တို့မှ ပိုင်ဆိုင်ကြောင်းစာချုပ်ရန် မြေပုံကူးလျှောက်ထားလာရာ တရားဝင်ခိုင်လုံသောအထောက်အထားများဖြင့် (၇)ရက်အတွင်း ကန့်ကွက်နိုင်ပါကြောင်းနှင့် ကန့်ကွက်မှုမရှိပါက လုပ်ထုံးလုပ်နည်းအတိုင်း ဆက်လက်ဆောင်ရွက်ပေးမည်ဖြစ်ပါကြောင်း အသိပေးကြေညာအပ်ပါသည်။

မြို့ပြစီမံကိန်းနှင့်မြေစီမံခန့်ခွဲမှုဌာန
ရန်ကုန်မြို့တော်စည်ပင်သာယာရေးကော်မတီ

ကန့်ကွက်နိုင်ကြောင်းကြော်ငြာ

ရန်ကုန်မြို့ မရမ်းကုန်းမြို့နယ်၊ မြေတိုင်းရပ်ကွက်အမှတ်(၄၄-ကံဘဲ့)၊ မြေကွက်အမှတ်(၈/၄၅ ၈-ဘီ၂) ၏ အစိတ်အပိုင်း (၅၁ပေ/၆၂ပေ× ၉၀ပေ/၉၂ ပေ)၊ မြေကွက်တည်နေရာအမှတ်-၆၅စီ၊ နဂါးရုံဘုရားလမ်း၊ ၉ရပ်ကွက်၊ မရမ်းကုန်းမြို့နယ် (မစ္စစ်အင်နီယု) အမည်ပေါက် မြေပိုင်မြေ၊ ၃(ခ)မြေအား အမည်ပေါက်ထံမှ မြေ၏ မခွဲမစိတ်ရသေးသည့် အစိတ်အပိုင်းအား အရပ်ကတိအရောင်းအဝယ်စာချုပ်ဖြင့် ဝယ်ယူပိုင်ဆိုင်လာသူ ဒေါ်အေးနွယ်မှ (တရားလို) ပြုလုပ်၍ ရန်ကုန်အနောက်ပိုင်းခရိုင်တရားရုံး၊ တရားမကြီးမှုအမှတ်-၁၇၄/၂၀၁၅၏ အရောင်းအဝယ်စာချုပ်ချုပ်ပေးရန် မစ္စစ်အင်နီယု(ခ)ဒေါ်ခင်ညွန့်အား (တရားပြိုင်)ထားရှိ၍ တရားစွဲဆိုခဲ့ရာ တရားလိုမှ အနိုင်ဒီကရီရရှိလာပါသည်။ တရားမဇာရီမှုအမှတ်-၇၆/၂၀၁၅ အရ တရားရုံးမှ တရားရုံးကိုယ်စား ဆောင်ရွက်ရန်အတွက် ခန့်အပ်ခြင်းခံရသူ ဒေါ်မေသူဟန်၊ ဒုတိယဦးစီးအရာရှိ [၁၂/ဥကမ(နိုင်)၁၈၈၃၇၀]မှ တရားရုံး အထောက်အထားများတင်ပြ၍ အရောင်းအဝယ် စာချုပ်ချုပ်ရန် မြေပုံကူးလျှောက်ထားလာရာ တရားဝင်ခိုင်လုံသော အထောက်အထားများဖြင့် (၇) ရက်အတွင်း ကန့်ကွက်နိုင်ပါကြောင်းနှင့် ကန့်ကွက်မှု မရှိပါက လုပ်ထုံးလုပ်နည်းအတိုင်း ဆက်လက်ဆောင်ရွက်ပေးမည်ဖြစ်ပါကြောင်း အသိပေးကြေညာအပ်ပါသည်။

မြို့ပြစီမံကိန်းနှင့်မြေစီမံခန့်ခွဲမှုဌာန၊ ရန်ကုန်မြို့တော်စည်ပင်သာယာရေးကော်မတီ

ငြင်းချက်ထုတ်ရန်သမ္မန်စာ

တရားမကျင့်ထုံးဥပဒေအမိန့်-၅၊နည်းဥပဒေ-၂၀

ငပုတောမြို့နယ်တရားရုံး၌

၂၀၁၅ခုနှစ်၊ တရားမကြီးမှုအမှတ်-၅၄

ကမ္ဘာ့ရတနာဘဏ်အများနှင့်သက်ဆိုင်သောကုမ္ပဏီလီမိတက် (ယခင်-မြန်မာ့မွေးမြူရေးနှင့်ရေလုပ်ငန်းဖွံ့ဖြိုးရေးဘဏ်လီမိတက်)	နှင့်	၁။ဦးအောင်စိုးမိုး ၂။ဒေါ်သင်းသင်းခိုင်
တရားလို		တရားပြိုင်များ

ပုသိမ်ခရိုင်၊ ငပုတောမြို့နယ်၊ ဟိုင်းကြီးကျွန်းမြို့နယ်ခွဲ၊ အမှတ်(၃)ရပ်ကွက်၊ ရာဇမိရာဇ်လမ်းနေ အမှတ်(၂)တရားပြိုင် ဒေါ်သင်းသင်းခိုင်(ယခုနေရပ်လိပ်စာမသိသူ) သိစေရမည်။

သင့်အပေါ်၌တရားလို ကမ္ဘာ့ရတနာဘဏ်အများနှင့်သက်ဆိုင်သောကုမ္ပဏီလီမိတက် (ယခင်-မြန်မာ့မွေးမြူရေးနှင့် ရေလုပ်ငန်းဖွံ့ဖြိုးရေးဘဏ်လီမိတက်)ကတရားလိုဘဏ်၌ တရားပြိုင်များကအာမခံ(အပေါင်)အဖြစ်တင်သွင်းထားသော မရွှေ့မပြောင်းနိုင်သောပစ္စည်း၊ ရွှေ့ပြောင်းနိုင်သောပစ္စည်းများကိုရောင်းချပြီး၊ ရောင်းရငွေမှတရားလိုဘဏ်ရရန်ရှိသော တိုးရင်းပေါင်းငွေ(၄၅၂၁၀၄၄/-၀၆ါး)လေးဆယ့်ငါးသိန်းနှစ်သောင်းတစ်ထောင်လေးဆယ့်လေးကျပ်ခြောက်ပြားတိတိကို တရားလိုဘဏ်သို့ပေးအပ်စေလိုမှုလျှောက်ထားစွဲဆိုချက်ရှိသည်ဖြစ်၍ သင်ကိုယ်တိုင်ဖြစ်စေ၊ သို့တည်းမဟုတ် ၎င်းအမှုနှင့် စပ်လျဉ်း၍အရေးကြီးသည့်စကားအရပ်ရပ်တို့ကို ချေပပြောဆိုနိုင်သူ သင့်ကိုယ်စားလှယ်ရုံးအခွင့်အမိန့်ရရှေ့နေဖြစ်စေ၊ သို့တည်းမဟုတ် ၎င်းအမှုနှင့်သက်ဆိုင်သည့်အချက်များကို ချေပပြောဆိုနိုင်သူတစ်ဦးတစ်ယောက် ၎င်းရှေ့နေနှင့်ပါ၍ဖြစ်စေ ၂၀၁၅ခုနှစ်၊ နိုဝင်ဘာလ ၂၇ရက် (၁၃၇၇ခုနှစ်၊ တန်ဆောင်မုန်းလပြည့်ကျော် ၁ရက်)မွန်းမတည့်မီ ၁၀နာရီတွင် အထက်ကအမည်ရေး သားပါရှိသူ တရားလိုစွဲဆိုချက်ကိုထုချေရှင်းလင်းရန် ရုံးသို့လာရောက်ရမည်။ ၎င်းပြင် သင်သိစေရမည်မှာ အထက်ကဆိုခဲ့သည့်နေ့ရက်တွင် သင်မလာမရောက်ပျက်ကွက်ခဲ့လျှင် သင့်ကွယ်ရာတွင် ငြင်းချက်များကို ထုတ်ပေးလိမ့်မည်။ ၎င်းပြင် တရားလိုက ကြည့်ရှုလိုသည့်စာရွက်စာတမ်းများနှင့် သင်ကထုချေတင်ပြအမှီပြုလိုသည့်စာချုပ်စာတမ်း အစရှိသည်တို့ကို သင်နှင့်အတူယူဆောင်လာရမည်။ သို့တည်းမဟုတ် သင့်ကိုယ်စားလှယ်ရှေ့နေလက်တွင် ထည့်အပ်ပို့လိုက်ရမည်။ သင်က ထုချေလွှာတင်သွင်းလိုလျှင် အမှုမဆိုင်မီလေးရက်ကတင်သွင်းရမည်။

၂၀၁၅ခုနှစ်၊ နိုဝင်ဘာလ ၁၂ရက်တွင် ဤရုံးတံဆိပ်ရိုက်နှိပ်၍ကျွန်ုပ်လက်မှတ်ရေးထိုး ထုတ်ပေးလိုက်သည်။

(အေးအေးလွင်)
မြို့နယ်တရားသူကြီး
ငပုတောမြို့နယ်တရားရုံး

AYCT

ရွာဝတ်–ရတနာအိမ်ရာစီမံကိန်း

ရွာချမ်းသာအိမ်ရာ

- ပွင့်လင်းတိုးတက်လာတဲ့မြန်မာနိုင်ငံမှာ အဆင့်မြင့်မြင့် ခေတ်မီမီ နေထိုင်ဖို့ နေရာကောင်းတစ်နေရာတော့လိုအပ်ပါလိမ့်မည်။
- ရန်ကုန်မြို့မှာနေမယ်ဆိုရင် ယနေ့ခေတ်နဲ့လိုက်ဖက်လျော်ညီမှုအရှိဆုံး ဧရာဝဏ်-ရတနာအိမ်ရာစီမံကိန်းထဲက **"ဧရာချမ်းသာအိမ်ရာ"**ကို ရွေးချယ်ဖို့ လိုအပ်လိမ့်မည်။
- ဘာလို့ရွေးချယ်သင့်သလဲဆိုတဲ့မေးခွန်းတွေ သင်မေးဖို့လိုအပ်မှာပါ။

(၁) ရန်ကုန်မြို့နှင့်အနီးဆုံး ဆူးလေမှ ၉ မိုင်အကွာခန့်တွင် တည်ရှိပြီး မြစ်ချောင်းခြား၊ တံတားဖြင့် တကူးတကသွားရန် မလိုအပ်ခြင်းကြောင့် အရေးပေါ်အချိန်များတွင် တံတားပိတ်မှာမစိုးရိမ်ရဘဲ သာမန် ၁၅ မိနစ်မှ ၃၀ မိနစ်ခန့် အချိန်အတွင်း သွားလာနိုင်ခြင်း။

(၂) ပြည်ပမှ အတွေ့အကြုံရှိ ဒီဇိုင်းပညာရှင်များရေးဆွဲပေးထားခြင်းကြောင့် အဆောက်အအုံကြံ့ခိုင်မှုအပိုင်း၊ ရေ၊ မီး၊ မိလ္လာအပိုင်းများ၊ ကားရပ်နားရန် စီစဉ်ထားရှိမှုများ ပြောစရာမလိုလောက်အောင် ပြီးပြည့်စုံခြင်း။

(၃) ထုထည်ကြီးမားစွာ မြို့အင်္ဂါရပ်နှင့်အညီ Bus Terminal၊ ဆေးရုံ၊ ကျောင်း၊ မီးသတ်၊ ဘဏ်၊ ဈေးဝယ်ရန် ပလာဇာများ တစ်နေရာတည်း စုံစုံညီညီတစ်စုတစ်စည်း တည်ဆောက်ထားခြင်းကြောင့် ကိုယ်တိုင်နေထိုင်ရန်ပဲဖြစ်ဖြစ်၊ တစ်ချိန်ကွန်ဒိုဥပဒေအရ နိုင်ငံခြားသားပိုင်ဆိုင်ခွင့်ရှိလာနိုင်၍ ရေရှည်မျှော်ကိုးပြီး ရင်းနှီးမြှုပ်နှံရန်ပဲဖြစ်ဖြစ် အသင့်လျော်ဆုံး။

(၄) နေထိုင်မည့်သူများ အဆင်ပြေစိတ်ချမ်းမြေ့စေရန် ၂၄ နာရီ ရေ၊ မီး၊ ဓါတ်လှေကား၊ အင်တာနက်များ သင့်တင့်မျှတသော ဝန်ဆောင်မှုဖြင့် ဖြည့်ဆည်းပေးထားမှာဖြစ်ပြီး ဆောက်လုပ်ပြီးစီးပါကလည်း ထိန်းသိမ်းစောင့်ရှောက်ရေးအပိုင်းကို ကုမ္ပဏီမှ တာဝန်ယူဆောင်ရွက်သွားမှာဖြစ်တဲ့အတွက် စိုးရိမ်ပူပန်ရန်မလိုအပ်ခြင်း။

(၅) မြန်မာနိုင်ငံတွင် ဆောက်လုပ်ရေးအတွေ့အကြုံရှိသော ကုမ္ပဏီမှတာဝန်ယူတည်ဆောက်ပြီး နိုင်ငံတော်၏ အရေးပါသော စီမံကိန်းတစ်ခုဖြစ်သည့်အတွက် စိုးရိမ်ပူပန်ရန်မလိုအပ်ခြင်း။

(၆) မြေပိုင်ဆိုင်မှုအနေအထားအတွက် ကုမ္ပဏီအမည်ပေါက်မည့် ဂရန်မြေပေါ်တွင် ဆောက်လုပ်ထားခြင်းကြောင့် ပိုင်ဆိုင်မှုအတွက် စိုးရိမ်ပူပန်ရန်မလိုအပ်ဘဲ နောင်ရေး ရင်အေးရခြင်း။

(၇) **"ဧရာချမ်းသာအိမ်ရာ"** ၌ ခေတ်မီပြီးပြည့်စုံသော လူနေထိုင်မှု ပတ်ဝန်းကျင်တစ်ခုဖြစ်ပေါ်လာစေရန် စီစဉ်ဆောင်ရွက်ထားပြီး ဖွံ့ဖြိုးတိုးတက်ပြီးသောနိုင်ငံများမှ လူနေထိုင်မှုပတ်ဝန်းကျင်ပုံစံဖြစ်စေရန် ဖန်တီးထားပါသည်။

- ငွေပေးချေမှုနှင့် ပတ်သက်၍ လူလတ်တန်းစားအိမ်တစ်ခန်းပိုင်ဆိုင်စေရန်ဟူသော ရည်ရွယ်ချက်ဖြင့် စီစဉ်ဆောင်ရွက်ထားပါသည်။
- အကျယ်အဝန်း ၆၀၀ စတုရန်းပေ၊ အိပ်ခန်းတစ်ယူနစ်လျှင် အိပ်ခန်း (၂)ခန်းဖြင့် မိသားတစ်စု နေထိုင်နိုင်ရန် စီစဉ်ပေးထားပါသည်။
- ပြီးပြည့်စုံသော လူနေထိုင်မှုပတ်ဝန်းကျင်အတွက် **"ဧရာချမ်းသာအိမ်ရာ"**သို့ ကြွလှမ်းခဲ့ပါရန် ဖိတ်ခေါ်အပ်ပါသည်။

အခန်း Layout	အလွှာ Layout	ယခုပုံ	အဆောက်အအုံပြီးစီးချိန်
	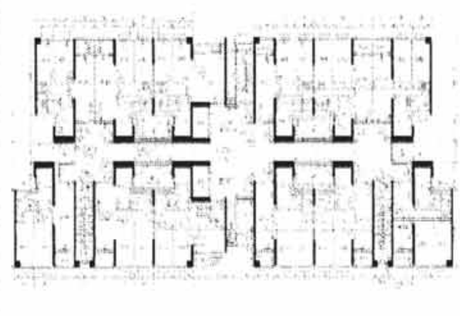		

ဆက်သွယ်ရန်

ချမ်းသာရွှေမြေကုမ္ပဏီလီမိတက်၊ စာဥမှတ်တိုင်အနီး၊ ဧရာဝဏ်လမ်းမကြီး၊ ဒဂုံဆိပ်ကမ်းမြို့နယ်။

ဖုန်း - (၀၉) ၉၆၀ ၁၈၂ ၃၀၀၊ ၉၆၀ ၁၈၂ ၄၀၀၊ ၉၆၀ ၁၈၂ ၅၀၀၊ ၉၆၀ ၁၈၂ ၆၀၀၊ ၉၆၀ ၁၈၂ ၇၀၀၊
၉၆၀ ၁၈၂ ၈၀၀၊ ၉၆၀ ၁၈၂ ၉၀၀၊

(၀၁) ၉၄၁၀၀၃၇၊ ၉၄၁၀၀၃၈၊ ၉၄၁၀၀၃၉

Email : chanthashwemyay@gmail.com, ctsm.headoffice@gmail.com

ရေစကြိုမြို့နယ်အသင်း(ရန်ကုန်)

(၂၃) ကြိမ်မြောက်နှစ်ပတ်လည်သင်းလုံးကျွတ်အစည်းအဝေးကျင်းပမည်

ကျင်းပမည့်နေ့ရက်/အချိန် - ၁၀. ၁. ၂၀၁၆ (တနင်္ဂနွေနေ့) ၊နံနက်(၉း၀၀)နာရီ

ကျင်းပမည့်နေရာ - တိပိဋကမဟာဂန္ထဝင်နိကာယ်ကျောင်းတိုက်၊ကျုန်စစ်သားလမ်း၊အရှေ့ဒဂုံ။

နှစ်ပတ်လည်သင်းလုံးကျွတ်အစည်းအဝေးတွင် ရေစကြိုနွယ်ဖွား စာအောင်သံဃာတော်များပူဇော်ပွဲ၊ အသက်(၇၅)နှစ်နှင့် အထက်သက်ကြီးပူဇော်ပွဲ၊ ဂုဏ်ထူးဆောင်ပုဂ္ဂိုလ်များအား ဂုဏ်ပြုဆုချီးမြှင့်ပွဲနှင့် ပညာရည်ချွန်ဆုပေးပွဲ အခမ်းအနားများကို ကျင်းပပြုလုပ်သွားမည်ဖြစ်ရာ စာအောင်သံဃာများ၊သက်ကြီးဘိုးဘွားများ၊ ဂုဏ်ထူးဆောင်ပုဂ္ဂိုလ်များနှင့် ၂၀၁၄-၁၅ ခုနှစ် တက္ကသိုလ်ဝင်တန်းဖြေဆိုအောင်မြင်သူများ၊ဂုဏ်ထူးရရှိသူများစာရင်းကို အောက်ပါအမှုဆောင်များထံ (၃၁. ၁၂. ၂၀၁၅)နေ့နောက်ဆုံးထား ဆက်သွယ်စာရင်းပေးနိုင်ပါရန် အသိပေးနှိုး ဆော်အပ်ပါသည်။

ဆက်သွယ်ရန် - ဦးအုန်းမြ (အတွင်းရေးမှူး) ၀၉-၂၅၄၁၂၃၉၅၃
ဦးအောင်မင်း (တွဲဘက်အတွင်းရေးမှူး) ၀၉-၂၅၀၀၇၅၆၁၂

အလုပ်အမှုဆောင်အဖွဲ့၊ရေစကြိုမြို့နယ်အသင်း(ရန်ကုန်)

ကိုးဘွဲ့ရရိပ်သာ၌ အမြတ်ဆုံး သိမ်၊ ဘုရား၊ ကျောင်းဒကာ ခံယူနိုင်ပါပြီ။

ကိုးဘွဲ့ရဆရာတော် တရားပွဲများ စ,တင်ဟောကြားမည်

နိုင်ငံကျော် ဓမ္မကထိက၊ ကိုးဘွဲ့ရဆရာတော် အရှင်အာစာရာလင်္ကာရအရှင်သူမြတ် သီတင်းကျွတ်လပြည့်နေ့မှ စတင်ကာ တရားတော်များ ဟောကြားချီးမြှင့်မည် ဖြစ်ပါသဖြင့် တရားပွဲ ပင့်လျှောက်လိုသူများသည် ဖုန်း ၀၉၂၁၀-၁၀၃၀၅၊ ၀၉၇၉၅၂၇၆၆၇၄၊ ၀၉၇၈၇၈၇၇၉၆၉၊ ၀၉၂၆၃၂၄၄၄၆၆ တို့သို့ ဆက်သွယ် ပင့်လျှောက်နိုင်ကြပါပြီ။

ကိုးဘွဲ့ရရိပ်သာ၌ (၁) မြေအလှူ၊ (၂)ကျောင်းအလှူ၊ (၃) သိမ်အလှူ၊ (၄) ဘုရားစေတီအလှူ၊ (၅)အုတ်တံတိုင်းအလှူ၊ (၆)ပစ္စည်းလေးပါး ပဒေသာပင်အလှူများကိုလည်း တစ်ခုလျှင် ငါးသောင်းကျပ်နှုန်းဖြင့် ကိုးဘွဲ့ရကျောင်း၊ (၄၂) ရပ်ကွက်၊ မြောက်ဒဂုံသို့ဖြစ်စေ၊ မြောက်ဥက္ကလာ ကမ္ဘာ့ဇေတ်အကောင့် ၀၇၀-၁၂-၁၀၀-၇၃-၇၃၃ သို့ဖြစ်စေ ဆက်သွယ်လှူဒါန်းနိုင်ကြပါပြီ။

အင်္ဂလိပ်ဘာသာစကားကို စနစ်တကျ လေ့လာလိုသောသူများအတွက်

GETC building a better future

November Intake အတွက် ကျောင်းအပ်လက်ခံနေပါပြီ

Communicative English | General English | IELTS

မြေနီကုန်း 537895, 09262963776 တာမွေ 549590, 09254148006

Myanmar THAMES International

ပြည်တွင်း ၊ ပြည်ပ စီးပွားရေးအဖွဲ့အစည်းကြီးများတွင် အလုပ်အကိုင် အခွင့်လမ်းကောင်းများ ရရှိစေမည့်သင်တန်း

AutoCAD (2D, 3D) *Enrol Now*

2nd Floor, Myaynigone Plaza. Ph: 525971, 501450, 706740, 0973147379

ထက်အောင်လင်း 09-73040151

H.A.L TRAVELS

ချောင်းသာ (သီးသန့်)

09-49215713, 09-258135556

မျိုး 380164 09 5017088 09250640699

ခရီးစဉ်အမျိုးမျိုးနှင့် လမ်းချုပ်အားမျိုးစုံ ငှားရန်ရှိသည်။ ယာဉ်ပိုင်ရှင်များ ဆက်သွယ်ပါ။

ကန့်ကွက်နိုင်ပါကြောင်း

ကော့သောင်းမြို့၊ ပိတောက်ရွှေဝါရပ်ကွက်၊ ရွှေမင်းဝံဗဟိုလမ်း၊ အကွက်အမှတ်(၂၉)၊ မြေကွက်အမှတ်(၁၀၀)၊ ဧရိယာ(၀. ၀၃၃)ဧကအား ဒေါ်အောင်မြတင်[၆/ကသန(နိုင်)၀၀၃၈၈၄]မှ မြေငှားဂရန်လျှောက်ထားမှုနှင့် ပတ်သက်၍ ကန့်ကွက်ရန်အကြောင်း ရှိပါက ဤကြော်ငြာစာ စတင်ထုတ်ဆင့်သည့်နေ့မှ (၁၅)ရက်အတွင်း ဤရုံးတွင် လာရောက် ကန့်ကွက်နိုင်ကြောင်း အသိပေး ကြော်ငြာပါသည်။

မြို့နယ်အထွေထွေအုပ်ချုပ်ရေးဦးစီးဌာန ကော့သောင်းမြို့

စိုးခံ (လင်း) ကုမ္ပဏီ

(open daily) (ဗဟန်းရုံး) မှ ရောင်း/ငှါးမည်

၁၊ရန်ကင်း၊အောင်ဇေယျလမ်းမပေါ်	(70x120)	မြေ	24500L
၂၊ဗဟန်း၊ကမ္ဘောဇလမ်းမပေါ်,∠ကွက်	(40x90)	မြေ	17200L
၃၊ဒဂုံ၊ပြည်လမ်းမအနီး	(60x60)	မြေ	16000L
၄၊(၇)မိုင်၊အနောက်မေခလမ်း	(50x110)	မြေ	13500L
၅၊သုဝဏ္ဏ - VIP, ပါမစ်, ∠ကွက်	(100x100)	2RC	11000L
၆၊မရမ်းကုန်း၊ကန်သာယာအိမ်ရာ	(90x100)	မြေ	8500L
၇၊သုဝဏ္ဏ-VIP,သံသုမာလမ်းမနီး,ပါမစ်	(115x70)	မြေ	8100L
၈၊ဗဟန်း၊ကန်တော်ကြီးပတ်လမ်းသွယ်	(45x65)	2RC	6000L
၉၊မ/ဒဂုံ၊ရွှေပင်လုံအိမ်ရာ	(93x100)	မြေ	5400L
၁၀၊စမ်းချောင်း၊ဗဟိုလမ်းမအနီး	(30x50)	မြေ	4000L
၁၁၊သုဝဏ္ဏ-VIP,သံသုမာကျောက်ကပ်,ပါမစ်	(30x70)	2RC	3700L
၁၂၊သဃ်န်းကျွန်း၊မလိခအိမ်ရာ	(28x67)	မြေ	3150L
၁၃၊ဗဟန်း၊ငါးထပ်ကြီးဘုရားလမ်း	(35x45)	2BN	2950L
၁၄၊သကတ၊ရတနာအိမ်ရာ,အုတ်ခတ်	(70x80)	မြေ	2900L
၁၅၊မ/ဥက္ကလာ၊သုဓမ္မာလမ်းမပေါ်	(20x75)	မြေ	2700L
၁၆၊ဒ/ဂုံဆိပ်ကမ်း၊ပဲခူးမြစ်လမ်းမပေါ်, ပါမစ်	(40x60)	မြေ	2500L
၁၇၊မရမ်းကုန်း၊ရွှေနှင်းဆီလမ်း,အုတ်ခတ်	(42x50)	မြေ	1750L
၁၈၊မ/ဒဂုံ၊ဗန္ဓုလလမ်းမပေါ်	(40x60)	မြေ	1150L
၁၉၊မ/ဒဂုံ၊(၃၇)ရပ်ကွက် - လမ်းသန့်	(40x60)	2BN	1050L
၂၀၊သာကေတ၊ရှုခင်းသာလမ်းမအနီး	(20x60)	မြေ	1000L
၂၁၊စမ်းချောင်း၊ဗားကရာ Condo,M1,B2,ပြင်ဆင်ပြီး	(1600Sqft)	Lift	1900L
၂၂၊Royal Zawtika Condo,M1,B2,ပြင်ဆင်ပြီး	(1370Sqft)	Lift	1700L
၂၃၊ရွှေအောင်တံခွန် Condo	(1050Sqft)	Lift	1200L
၂၄၊ဗဟန်း၊ရွှေတောင်ကြား, M1,B2	(35x60)	1RC	16L
၂၅၊ကမာရွတ်၊ရွှေမာလာရိပ်မွန်,FullyFurn	(1350Sqft)	3/F	8L

☎ - 552742, 09 5060940, 09 73100980
- 559320, 09 5060938, 09 73500535

လှိုင်မင်းလတ် စာရင်းကိုင်သင်တန်း June Series / 2016

ဒီဇင်ဘာ တန်းခွဲသစ်

LCCI, MYOB, IFR

Level I+II	သင်တန်းချိန်	Level III	
Sec(A) Sat+Sun	7-9 (am)	Sec(A) Sat-Sun	3- 8 pm
Sec(B) Sat+Sun	9-11 (am)	Sec(B) Wed-to-Sun	6-8 pm
Sec(C) Sun	11-3 (pm)	Sec(C) Tue-to-Fri	8-12 am
Sec(D) Mon+Tue	6-8 (pm)	ခုံနံပါတ်ယူ ကျောင်းအပ်နိုင်ပြီ	09 510 9922
Sec(E) Sat	11-3 (pm)		0979 510 9922
Sec(F) Fri	12-4 (pm)		0997 510 9922
Sec(G)Mon to Fri	12-3(pm)		

၃၄ ၊ ၄ လွှာ၊ အင်းစိန်လမ်းမ။ လှည်းတန်း ၊ကမာရွတ်(လှည်းတန်းမှတ်တိုင်အနီး) 09 7313 6677

Total Skin Repair ဆိုင်သစ်ဖွင့်လှစ်ခြင်း

ဝက်ခြံ၊ တင်းတိပ်၊ မဲ့ခြောက်၊ မျက်နှာအမာရွတ်၊ ချိုင့်ခွက်၊ အရေးအကြောင်းများ ပြုပြင်ရာဌာနမှ ရင်သားကြီးစေရန် ဖြည့်ပေးခြင်း၊ မျက်ရစ်ဖော်ပေးခြင်း (မခွဲစိတ်)၊ မျက်နှာတင်းရင်းစေရန် ကြိုးထိုးပေးခြင်း၊ အဆီချထိုးဆေးဖြင့် အဆီချပေးခြင်း၊ အသားဖြူဆေးသွင်းပေးခြင်းများကို ဝန်ဆောင်မှုပေးနေပါပြီ။

အခန်းအမှတ်(၉၀၄)၊ ၉ လွှာ၊ ဗန္ဓုလကွန်ဒို၊ (Ocean နှင့်ကပ်လျက်) မဟာဗန္ဓုလလမ်း၊ ပုဇွန်တောင်မြို့နယ်၊ ရန်ကုန်မြို့။ Ph:09-798734478, 09-258304048

Excellent အကျိုးဆောင်မှ ရောင်းမည်/ငှားမည်

၁။ အရှေ့ဒဂုံစက်မှုဇုန်(2.84)ဧက	အုတ်ခတ်	မြေဖို့၁ဧက	3900 L
၂။ သကတ၊ရတနာအိမ်ရာ	67'x 80'	1BN	4000 L
၃။ မ/ဒဂုံ(၄၃)၊ ဗထူးလမ်း	40'x 60'	2BN	4200 L
၄။ သဃက၊မလိခအိမ်ရာ	42'x 57	မြေပါမစ်	4800 L
၅။ ရွှေပင်လုံ Estate	80'x 80'	မြေပါမစ်	5800 L
၆။ ဒဂုံ၊ဆိပ်ကမ်း(၆ရ-B) Lကွက်	110'x100'	မြေ၊ဂရံ	6000 L
၇။ သကတ၊ရတနာလမ်း	60' x 80'	1RCဂရံ	7000 L
၈။ ကျိုက်ခေါက်ဘုရားလမ်း	120x120	မြေ	10000 L
၉။ မလိခအိမ်ရာ	60' x 105'	မြေ၊ပါမစ်	10000 L
၁၀။ အမှတ်(၃)လမ်းမ(ပုလဲ)	1.8 ဧက	မြေ 1 Sq.ft	1.5 L
၁၁။ အမှတ်(၃)လမ်းမ(ပုလဲ)	5 ဧက	မြေ 1 Sq.ft	1.5 L
၁၂။ ပြည်လမ်း	100x200	လုပ်ငန်းရ	300 L
၁၃။ အမှတ်(၃)လမ်းမ(ပုလဲ)	3 ဧက	မြေ အငှား	200 L
၁၄။ ကန်တော်ကြီးပတ်လမ်း	80x230	မြေ အငှား	200 L
၁၅။ အလုံလမ်းသန့်	90x225	မြေ၊အိမ်အငှား	160 L
၁၆။ အစ၊ဘူတာရုံလမ်း	120x200	လုပ်ငန်းရ	100 L
၁၇။ ဝါးတစ်ရာဇုန်	32 ဧက	မြေဖို့အုတ်ခတ်	ရောင်း
၁၈။ ရွှေ/ဒဂစက်မှုဇုန် 10 ဧက ရောင်း/ငှား		မြေဖို့အုတ်ခတ်	ညှိနှိုင်း
၁၉။ ကညန၊အမှတ်(၂)လမ်း	16 ဧက	မြေဖို့အုတ်ခတ်	ငှား
၂၀။ ဝါးတစ်ရာဇုန် 63 ဧက ရောင်း/ငှား		မြေဖို့အုတ်ခတ်	ဂိုဒေါင်

ကြော်ငြာတွင် မပါဝင်သော ကွန်ဒို၊ တိုက်ခန်း၊ လုံးချင်း၊ မြေကွက်များကို စုံစမ်းမေးမြန်း နိုင်ပါသည်။

Ph : 09 798205610, 09 250619727

ကန့်ကွက်နိုင်ပါသည်

ရန်ကုန်မြို့၊ ဗိုလ်တထောင်မြို့နယ်၊ (၁၀)ရပ်ကွက်၊ ဗိုလ်ချုပ်အောင်ဆန်းလမ်း၊ တိုက်(၂၀၆)၊ အခန်း(ခေါင်းရင်းခြမ်း)၊ ဒုတိယလွှာ၊အကျယ်အဝန်း(၁၂. ၅' X ၅၅')အကျယ်ရှိ တိုက်ခန်းနှင့် ယင်းတိုက်ခန်းရှိ အကျိုးခံစားခွင့် အရပ်ရပ်အားလုံးတို့ကို တရားဝင်လက်ဝယ်ထားပိုင်ဆိုင်ပြီး လွှဲပြောင်းရောင်းချပိုင်ခွင့်ရှိသူဖြစ်ကြောင်း ဝန်ခံကတိပြုသူ ဒေါ်တင်ရီရီ(၁၂/မဂတ(နိုင်)၀၃၅၅၉၂)ထံမှ ကျွန်တော်ဦးမောင်မောင်လွင်က အပြီးအပိုင် လွှဲပြောင်း ဝယ်ယူရန် စရန်ငွေတချို့ကို ပေးချေထားပြီးဖြစ်ပါ၍ ကန့်ကွက်လိုပါက ဤကြော်ငြာ ပါသည့်နေ့မှ (၇)ရက်အတွင်း ပိုင်ဆိုင်မှု အထောက်အထား(မူရင်း) များဖြင့် ကျွန်ုပ်တို့ထံ လာရောက်ကန့်ကွက်နိုင်ပါသည်။ ထိုရက်ထက် ကျော်လွန်ပါက အရောင်းအဝယ်ကိစ္စကို ပြီးဆုံးသည်အထိ ဥပဒေနှင့်အညီ ဆက်လက် ဆောင်ရွက်သွားမည် ဖြစ်ပါသည်။

ဆက်သွယ်ရန်
ဦးလွင်မောင်မောင် (၁၂/တမန(နိုင်)၀၀၀၀၈၄
ဖုန်း -၅၁၂၂၇၀၇

တစ်ဦးတည်းဖြစ်ကြောင်း

ထားဝယ်မြို့၊ ကြက်စားပြင်ရပ်၊ အမှတ်(၉၈၄)နေ ဦးသိန်းဟန်၏ သမီးဖြစ်သူ မသီသီနိုင်နှင့် မခင်တံခွန် [၆/ထဝန(နိုင်)၁၁၁၆၉၀]သည် တစ်ဦးတည်းဖြစ်ပါသည်။

ကန့်ကွက်နိုင်ကြောင်းကြော်ငြာ

ရွှေပြည်သာမြို့နယ်၊ မြေတိုင်းရပ်ကွက်အမှတ်(၂၅)၊ မြေကွက်အမှတ်(၄၉)၊ မြေကွက်တည်နေရာ(၄၉)၊ ငွေယမုံပန်းခြံလမ်း၊ ၅-ရပ်ကွက်၊ ရွှေပြည်သာ (ဦးမြင့်ထွန်း)အမည်ပေါက်ပါမစ်မြေအား အရပ်ကတိစာချုပ်ဖြင့် ဝယ်ယူခဲ့သူ ဦးလှိုင်ဘွား (၁၂/ဒဂတ(နိုင်)၀၂၈၇၆၇)မှ ပါမစ်ပျောက်ဆုံးကြောင်း ရပ်ကွက်အုပ်ချုပ်ရေးမှူးရုံးနှင့် ရဲစခန်းထောက်ခံချက်၊ မြို့နယ်စည်ပင်သာယာရေးကော်မတီထောက်ခံချက်၊ တရားရုံးကျမ်းကျိန်လွှာနှင့် ကိုယ်တိုင်ကတိဝန်ခံချက်တို့တင်ပြ၍ ပါမစ်ပျောက်ဖြင့်နှစ်(၆၀)မြေငှားစာချုပ်ဂရန်လျှောက်ထားလာရာ တရားဝင်နိုင်လုံသော အထောက်အထားများဖြင့်(၇)ရက်အတွင်းကန့်ကွက်နိုင်ပါကြောင်းနှင့် ကန့်ကွက်မှုမရှိပါက လုပ်ထုံးလုပ်နည်းအတိုင်း ဆက်လက်ဆောင်ရွက်ပေးမည် ဖြစ်ပါကြောင်း အသိပေးကြေညာအပ်ပါသည်။

မြို့ပြစီမံကိန်းနှင့်မြေစီမံခန့်ခွဲမှုဌာန
ရန်ကုန်မြို့တော်စည်ပင်သာယာရေးကော်မတီ

ကန့်ကွက်နိုင်ကြောင်းကြော်ငြာ

သဃ်န်းကျွန်းမြို့နယ်၊ မြေတိုင်းရပ်ကွက်အမှတ်ကြီးပွားရေး(မြောက်)၊ မြေကွက်အမှတ်-၅၄၃/ခ၊ မြေကွက်တည်နေရာအမှတ် (၅၄၃/ခ)၊ ဘုရင့်နောင်လမ်း၊ ကြီးပွားရေးရပ်ကွက်၊ သဃ်န်းကျွန်းမြို့နယ်၊ (ဦးခင်မောင်သန်း)(ISN-160027) အမည်ပေါက် နှစ်(၆၀)ဂရန်မြေအားအမည်ပေါက် ဦးခင်မောင်သန်း(ဖခင်)နှင့် ဒေါ်ဖူးကြည်(မိခင်)တို့ကွယ်လွန်သဖြင့် (၁)ဒေါ်ခင်ဝင်းကြည်[၁၂/သဃက(နိုင်)၀၅၉၆၀၁](၂) ဒေါ်စန်းစန်းဆွေ[၁၂/သဃက(နိုင်)၀၅၈၂၈၆]၊ (၃)ဒေါ်မြင့်သီတာ[၁၂/သဃက(နိုင်)၀၅၇၀၆၃]၊ (၄)ဒေါ်အေးအေးမော်[၁၂/သဃက(နိုင်)၀၅၇၅၀၁]၊ (၅)ဦးကိုကိုနိုင်[၁၂/သဃက(နိုင်)၀၅၉၃၃၄]၊ (၆) ဦးညီညီနိုင်[၁၂/သဃက(နိုင်)၀၅၇၀၉၆]တို့က သား/သမီးများ တော်စပ်ကြောင်း ကျမ်းကျိန်လွှာ၊ သေစာရင်း၊ ထောက်ခံချက် ကျမ်းကျိန်လွှာတို့တင်ပြ၍ ပိုင်ဆိုင်ကြောင်းစာချုပ်ချုပ်ဆိုရန် မြေပုံကူးလျှောက်ထားလာရာ တရားဝင်ပိုင်ဆိုင်သော အထောက်အထားများဖြင့် (၇)ရက်အတွင်း ကန့်ကွက်နိုင်ပါကြောင်းနှင့်ကန့်ကွက်မှုမရှိပါက လုပ်ထုံးလုပ်နည်းအတိုင်း ဆက်လက်ဆောင်ရွက်ပေးမည်ဖြစ်ပါကြောင်း အသိပေးကြေညာအပ်ပါသည်။

မြို့ပြစီမံကိန်းနှင့်မြေစီမံခန့်ခွဲမှုဌာန ရန်ကုန်မြို့တော်စည်ပင်သာယာရေးကော်မတီ

ကန့်ကွက်နိုင်ကြောင်းကြော်ငြာ

သဃ်န်းကျွန်းမြို့နယ်၊ မြေတိုင်းရပ်ကွက်အမှတ်(ငမိုးရိပ်)၊ မြေကွက်အမှတ်(၇၇၄) ၊မြေကွက်တည်နေရာအမှတ်-၇၇၄၊ ငမိုးရိပ်(၂)လမ်း၊ ငမိုးရိပ်ရပ်ကွက်၊ သဃ်န်းကျွန်းမြို့နယ် ဦးအောင်ခင် (အေအက်ဖ်-၀၄၄၁၃၇) ဒေါ်ငွေငွေ[၁၂/သဃက(နိုင်)၁၃၈၃၇၃] အမည်ပေါက် နှစ် (၆၀) ဂရန်မြေအား အမည်ပေါက်တစ်ဦးဖြစ်သူ (ဖခင်) ဦးအောင်ခင်နှင့် (မိခင်) ဒေါ်သန်းသန်းတို့ ကွယ်လွန်သဖြင့် ဒေါ်ခင်စိုးနွယ်က တစ်ဦးတည်းသော သမီးတော်စပ်ကြောင်း ကျမ်းကျိန်လွှာ၊ သေစာရင်းတင်ပြ၍ ဦးအောင်ခင်၏ ပိုင်ဆိုင်မှုအစုကို ကျန်အမည်ပေါက် ဒေါ်ငွေငွေ[၁၂/သဃက(နိုင်)၁၃၈၃၇၃]နှင့်ပူးတွဲ၍ ပိုင်ဆိုင်ကြောင်း မြေပုံကူးလျှောက်ထားလာရာ တရားဝင်ခိုင်လုံသော အထောက်အထားများဖြင့် (၇) ရက်အတွင်း ကန့်ကွက်နိုင်ပါကြောင်းနှင့် ကန့်ကွက်မှုမရှိပါက လုပ်ထုံးလုပ်နည်းအတိုင်း ဆက်လက်ဆောင်ရွက်ပေးမည်ဖြစ်ပါကြောင်း အသိပေးကြေညာအပ်ပါသည်။

မြို့ပြစီမံကိန်းနှင့်မြေစီမံခန့်ခွဲမှုဌာန၊ ရန်ကုန်မြို့တော်စည်ပင်သာယာရေးကော်မတီ

အများသိစေရန်ကြေညာချက်

ရန်ကုန်မြို့တော်စည်ပင်သာယာရေးကော်မတီ၊ အင်ဂျင်နီယာဌာန(အဆောက်အအုံ)မှ ယာယီမြေရှင်အဖြစ်ဆောင်ရွက်၍ ဆောက်လုပ်ခဲ့သောတိုက်ရှိ ကန်ထရိုက်တာအကျိုးအမြတ်ရရှိသော တိုက်ခန်းအား ကန်ထရိုက်တာထံမှ ဝယ်ယူပြီး အဆောက်အအုံနေထိုင်ခွင့်စာချုပ်တွင် အမည်ပြောင်းလဲ၍ စာချုပ်ချုပ်ဆိုခွင့်ပြုပါရန် လျှောက်ထားလာခြင်းအား ခွင့်ပြုရန်မသင့်ကြောင်း ကန့်ကွက်လိုပါက စာရွက်စာတမ်းအထောက်အထားများနှင့်အတူ ကြော်ငြာသည့်နေ့မှ (၁၄)ရက်အတွင်း လာရောက်ကန့်ကွက်နိုင်ကြောင်း အကြောင်းကြားလိုက်သည်-

စဉ်	တိုက်ခန်းအမည်ပေါက် အမည်၊ မှတ်ပုံတင်အမှတ်	အမည်ပြောင်းလျှောက်ထားသူ အမည်၊ မှတ်ပုံတင်အမှတ်	လျှောက်ထားသည့် တိုက်နှင့်အခန်းအမှတ်
၁။	ကန်ထရိုက်တာဦးဆွေဦး (ရာပြည့်ဆောက်လုပ်ရေး) [၁၂/ကတတ(နိုင်)၀၁၃၈၁၈](မှ)	ဒေါ်ချောချောအိ [၈/တတက(နိုင်)၀၀၂၁၁၂]	တိုက်အမှတ်(၂၀၁/၂၀၃)၊ အခန်းအမှတ်(B-7) လမ်း(၄၀)၊ ကျောက်တံတားမြို့နယ်

ဌာနမှူး၊ အင်ဂျင်နီယာဌာန(အဆောက်အအုံ)

၂၀၁၄-၂၀၁၅ ပညာသင်နှစ် သဃ်န်းကျွန်းမြို့နယ်တွင် အောင်ချက်အကောင်းဆုံးကျောင်း

ပညာမြင့်မိုရ်၏ စည်းကမ်းပညာအစဉ်အလာကို စုံစမ်းပြီးမှ အပ်နှံပါ။ ပညာရေးဝန်ကြီးဌာန၏ ခွင့်ပြုချက်အမှတ်-တကဘ၃/၀၉/၀၂၈

ပညာမြင့်မိုရ်

- စည်းကမ်းစနစ်ကျနမှု၊ သင်ကြားရေးကောင်းမွန်မှု။
- တက္ကသိုလ်ဝင်တန်းမှလွဲ၍ ကျောင်းစာအပြင် Computer, Language, Speaking, Music ဘာသာရပ်များကို အမှန်တကယ် တတ်မြောက်အောင်သင်ကြားပေးမှု။
- English Language ဘာသာရပ်ကို British Council စာမေးပွဲများကို ဝင်ရောက်ဖြေဆိုနိုင်ရန်သင်ကြားပေးမှု။
- နှစ်စဉ်ဂုဏ်ထူးရှင်ပေါင်းများစွာ မွေးထုတ်ပေးပြီး မြို့နယ်၏အောင်ချက်အကောင်းဆုံးကျောင်း ဖြစ်ခြင်းတို့ကြောင့် အဘက်ဘက်မှပြည့်စုံသောကျောင်းတစ်ကျောင်းဖြစ်ပါသည်။

ကျောင်းကြို/ပို့ယာဉ် (ferry) ရှိသည်၊

ကိုယ်ပိုင်အထက်တန်းကျောင်း နှင့် အဆင့်မြင့်ဘော်ဒါ

၂၀၁၆-၂၀၁၇ ပညာသင်နှစ်အတွက် ကြိုတင်အပ်နှံနိုင်ပါပြီ။

- ကျူရှင်ထပ်တက်ရန်မလိုသော တစ်နေရာတည်းတွင်ပြီးပြည့်စုံသည့်ကျောင်း
- ကိုယ်ပိုင်အထက်တန်းကျောင်း နှင့် အဆင့်မြင့်ဘော်ဒါ
- ကြိုက်နှစ်သက်ရာ ရွေးချယ်အပ်နှံနိုင်ပါသည်၊
- ကိုယ်ပိုင်အထက်တန်းကျောင်းအား လစဉ်ကြေးဖြင့် လက်ခံပေးပါသည်၊
- လူဦးရေကန့်သတ်ထားပါသဖြင့် ကြိုတင်အပ်နှံမှ စိတ်ချရပါလိမ့်မည်၊

၅-တန်းမှ ၁၀-တန်းအထိ

၃၈/၄၀၊ သီရိဂုဏ်အိမ်ရာ၊ ဝေဇယန္တာလမ်း၊ သဃ်န်းကျွန်း၊ ရန်ကုန်မြို့။ ဖုန်း- 09 259258407, 09 31233275, 01-562830, 09 73004720, ၉၊ ၁၀ ကျွမ်းကျင် Guide အလိုရှိသည်၊

ကမ္ဘာ့ အဆင့်မီ ကွန်ပျူတာပညာရှင်များ Super Rich ကွန်ပျူတာလုပ်ငန်းရှင်များဖြစ်နိုင်ရန် MCC Institute များသို့ တက်ရောက်နိုင်ပါပြီ

- တက္ကသိုလ်ဝင်တန်း စာမေးပွဲအောင်မြင်ပြီးသူများ (၃)နှစ်တက်ရုံဖြင့် အင်္ဂလန်နိုင်ငံ University of Greenwich မှ ချီးမြှင့်မည့် B.Sc (Hons) Business IT ကွန်ပျူတာ သိပ္ပံဘွဲ့ကို ရရှိနိုင်ပါသည်။
- အလုပ်အကိုင်ကောင်းများရရှိနိုင်ရန် ချမ်းသာကြွယ်ဝစေမည့် ကွန်ပျူတာပညာရှင်များဖြစ်စေရန် Microsoft Certification များဖြင့် ခေတ်မီနည်းပညာများကျွမ်းကျင်မှုများရရှိနိုင်ရန် စီစဉ်ပေးထားပါသည်။ ပုံစံပြောင်းထားသော ကမ္ဘာ့ပညာသင်ကြားမှုစနစ်ဖြစ်သည့် (Work & Learn)ပုံစံဖြင့် လက်တွေ့အတွေ့အကြုံများရရှိစေရန် MCC မှ ပြုလုပ်လျက်ရှိကာ IT Project ကြီးများတွင် OJT (On- the- Job-Training) ပြုလုပ်ပေးပါသည်။
- သင်တန်းကာလ (၃)နှစ် အပြီးတွင် အင်္ဂလိပ်စာကျွမ်းကျင်မှု၊ IELTS 5.5 အနည်းဆုံးရရှိရန်အတွက်သာ တာဝန်ယူပါသည်။
- နည်းပညာ စီမံခန့်ခွဲမှုနားလည်ပြီး အဆင့်မြင့်ရာထူးများရရှိစေရန် MBA သင်တန်းကို ဆက်လက်တက်ရောက်နိုင်ရန်ကိုလည်းစီစဉ်ထားပါသည်။
- အလုပ်အကိုင်ရရှိမှု့ အာမခံသည့်အနေဖြင့် တတိယနှစ်မှစပြီး အချိန်ပိုင်းအလုပ်ခန့်ပေးပြီး ဘွဲ့ရသည်နှင့် MCC ၏ International Software Development Center တွင် Junior Software Engineer များအဖြစ်အလုပ်ခန့်ထားပေးသည်။
- Super Rich ဖြစ်လိုသော လူငယ်လူရွယ်များအတွက် ကွန်ပျူတာ စနစ်များတီထွင်ထုတ်လုပ်နိုင်ရန် MCC Capital မှ Venture Capital အရင်းအနှီးများ ထုတ်ပေးမည်ဖြစ်ပါသည်။

သင့်ဘဝအောင်မြင်စေရန် End-to-End စီစဉ်ပေးသော MCC

MCC.i

Yangon Campus	Ph - 01-245762, 249152, 395512, 01-246634
Mandalay Campus	Ph - 09-402671562, 011-202113, 02-77930, 09-91034062
Naypyitaw Campus	Ph - 09-31354842, 09-254148940
Yatanarpon Campus	Ph - 02-5178112, 02-5178113, 02-5178132, 09-43104966

(အနယ်နယ်အရပ်ရပ်မှကျောင်းသား/ကျောင်းသူများအတွက် Hostel များထားရှိပါသည်)

HND HIGHER NATIONAL DIPLOMA

umg college

edexcel Approved Centre No.93851

တက္ကသိုလ်ဝင်တန်း၊ IGCSE O-Level အောင်မြင်ပြီးသူများ နှင့် တက္ကသိုလ် ပထမ နှစ်ကျောင်းသားများသည် Foundation Course မှ စတင်တက်ရောက်နိုင်ပြီး AGTI, B.Tech နှင့် အခြားဘွဲ့ရများသည် ပထမနှစ်မှ စတင်တက်ရောက်နိုင်ပါသည်။

ပါမောက္ခချုပ် (ငြိမ်း)၊ ပါမောက္ခ (ငြိမ်း) နှင့် ဝါရင့်ဆရာကြီးများသင်ကြားသော

UMG COLLEGE မှ ဖွင့်လှစ်မည့် HND (UK) သင်တန်းများ

နိုင်ငံခြား ဘွဲ့ရဆရာကြီးများ ကိုယ်တိုင် သင်ကြားပြီး HND ပြီးဆုံးလျှင် လုပ်ငန်းခွင် လက်တွေ့ internship training ပြုလုပ်ပေးပါသည်။

Volvo, Hitachi, Furukawa နှင့် Kawasaki စသည့် International ကုမ္ပဏီကြီးများ၏ Authorized Dealer ဖြစ်ပြီး UK နိုင်ငံရှိ edexcel ပညာရေးအဖွဲ့ကြီးနှင့် ပူးပေါင်း ဖွင့်လှစ်သည်၊

- Business Management
- Information Technology
- Mechanical Engineering
- Electrical and Electronic Engineering
- Civil Engineering

UK, Australia, Singapore အစရှိသော နိုင်ငံတကာ တက္ကသိုလ်များတွင် Top-up Course များကို ဆက်လက်တက်ရောက်နိုင်ပြီး B.A (Hons) (သို့) B.Sc (Hons) ဘွဲ့ကို ရယူနိုင်မည်၊

www.facebook.com/umgcollege

website : www.umgcollege.com

UMG College

ယခင်သီရိမင်္ဂလာဈေး၊ ပထမထပ်(ယာ)၊ ကမ်းနားလမ်း၊ ကြည့်မြင်တိုင်မြို့နယ်၊ ရန်ကုန်တိုင်းဒေသကြီး။

Ph : 09 254 739 566, 09 421 085 929, 09 8631823, 01 215678~9, 01-2301580~1 (Ext 216, 219)

ကန့်ကွက်နိုင်ပါသည်

မော်တော်ဆိုင်ကယ်အမှတ်-ညယ/၄၁၉၃၇၊ အမျိုးအမည်-Suzuki Smash BE4DR ယာဉ်လက်ဝယ်ရှိသူ ဒေါ်ဖြူဖြူနိုင်က မော်တော်ဆိုင်ကယ်မှတ်ပုံတင်စာအုပ်(ကမ-၃) ပျောက်ဆုံးသဖြင့် မိတ္တူထုတ်ပေးရန်လျှောက်ထားလာခြင်းအပေါ် ကန့်ကွက်လိုပါလျှင် ခိုင်လုံသည့်အထောက်အထားများဖြင့် ကြော်ငြာသည့်ရက်မှ (၁၅)ရက်အတွင်း အောက်ဖော်ပြပါရုံးသို့ လူကိုယ်တိုင်လာရောက် ကန့်ကွက်နိုင်ပါသည်။

ကညန၊ ခရိုင်ရုံး(ကော့သောင်း)

EXCELLENT VIDEO & PHOTO TRAINING CENTRE

ဓါတ်ပုံသင်တန်းဗွီဒီယိုသင်တန်း ရုပ်သံတည်းဖြတ်သင်တန်း

097 888 455 07 ,095121467 ,0931452059

၆၀/အင်းစိန်လမ်းမ၊လှည်းတန်းစံရိပ်ငြိမ်၊ကမာရွတ်ရန်ကုန်

PIONEER

မိုဘိုင်းဖုန်းသင်တန်းကျောင်း

097 888 455 07 ,095121467 ,0931452059

၆၀/အင်းစိန်လမ်းမ၊လှည်းတန်းစံရိပ်ငြိမ်၊ကမာရွတ်ရန်ကုန်

(၃၀-၁၀-၂၀၁၅) ရက်နေ့ထုတ် ကြေးမုံသတင်းစာ စာမျက်နှာ (၃) ပါ " (၂၅-၁၀-၂၀၁၅)ရက်နေ့ထုတ် ကြေးမုံသတင်းစာ စာမျက်နှာ (၁၅) ပါ မြေရှင်ဦးစိုးညွန့်၏ အများသိစေရန် ကြေညာချက်သည် မှန်ကန်ခြင်း မရှိပါကြောင်း ဦးနေမျိုးပင်လုံကျော်နှင့် ဒေါ်ပပဖြူတို့မှ ပြန်လည်ရှင်းလင်း ကြေညာခြင်း " အား ထပ်မံရှင်းလင်းကြေညာခြင်း "

မြေရှင်ဦးစိုးညွန့်မှ (၂၂-၁၀-၂၀၁၅) ရက်ထုတ်မြန်မာ့အလင်းသတင်းစာ စာမျက်နှာ (၃၀)၊ (၂၅-၁၀-၂၀၁၅) ရက်ထုတ်ကြေးမုံသတင်းစာစာမျက်နှာ- (၁၅)တို့ပါ " ကန်ထရိုက်တာဟု ဖော်ပြချပ်ဆိုသူ ဦးနေမျိုးပင်လုံကျော် (PYU-၁၆၇၄၈၀) ဒေါ်ပပဖြူ (၁၂/သဃက(နိုင်)၀၃၆၄၁၅) နှင့် အများသိစေရန် ကြေညာခြင်း " ခေါင်းစီးပါကြော်ငြာများနှင့်ပတ်သက်၍ ထပ်မံအတည်ပြုမှန်ကန်ပါကြောင်း ဦးနေမျိုးပင်လုံကျော်နှင့် ဒေါ်ပပဖြူတို့မှ ဌာနသို့ (၅)ထပ်အဆောက်အအုံတင်သွင်းခဲ့ရာမှ (၆)ထပ်အဆောက်အအုံဟု လိမ်လည်၍ ချုပ်ဆိုထားသည့်ကိစ္စကိုလာရောက်ရှင်းလင်းရန်ကြေညာထားသော်လည်း ယနေ့ထက်တိုင်နှစ်ဦးနှစ်ဖက်ပြေလည်ရေးအတွက် ထိထိရောက်ရောက်လာရောက်ရှင်းလင်းခြင်းမရှိသေးပါကြောင်းနှင့် အမှတ်(၈၅)၊ ဇေယျာဒီပလမ်း၊ (၃၁)ရပ်ကွက်၊ ဒဂုံမြို့သစ်(မြောက်ပိုင်း)မြို့နယ်၊ မြေအကျယ်(၄၂×၆၀)ရှိ ဦးကျော်စိန်အမည်ပေါက်နှစ်(၆၀) မြေငှားဂရန်မူရင်းမှာ မြေရှင်နှင့် ကန်ထရိုက်တာတို့စတင်စာချုပ်ချုပ်ဆိုစဉ်က ဦးစိုးညွန့်မှ ဦးနေမျိုးပင်လုံကျော်နှင့် ဒေါ်ပပဖြူတို့အား ပေးအပ်ခဲ့ရသည့်အပြင်၊ ဦးစိုးညွန့်မှ နေမျိုးပင်လုံကျော်၊ ဒေါ်ပပဖြူတို့နှစ်ဦးအား ရန်ကုန်မြို့စာချုပ်စာတမ်းမှတ်ပုံတင်ရုံးတွင် အထွေထွေကိုယ်စားလှယ်လွှဲစာကို လွှဲပြောင်းပေးအပ်ခဲ့ရပါသည်။ ဂရန်မူရင်း၊ အဆိုပါလွှဲအပ်ထားသောအထွေထွေကိုယ်စားလှယ်လွှဲစာမူရင်းတို့နှင့်ပတ်သက်၍ ဦးစိုးညွန့်မသိရှိဘဲ တစ်ဆင့်ပေါင်နှံခြင်း၊ အာမခံပစ္စည်းအဖြစ်တင်သွင်းထားခြင်း၊ အခြားတစ်နည်းနည်းဖြင့်လွှဲပြောင်းခြင်း မပြုလုပ်ရန်နှင့် လွှဲပြောင်းခဲ့ပြီးဖြစ်ပါကလည်း လက်ခံလွှဲပြောင်းရယူသူသည်သာ တာဝန်ရှိမည်ဖြစ်ပြီး ဦးစိုးညွန့်မှ တာဝန်ယူဖြေရှင်းပေးမည်မဟုတ်ကြောင်း ထပ်မံရှင်းလင်းကြေညာအပ်ပါသည်။

ဦးစိုးညွန့်၏ညွှန်ကြားချက်အရ -
ဒေါ်ဥမ္မာခင်
အထက်တန်းရှေ့နေ (စဉ်-၂၃၀၇၆)
ဖုန်း- ၀၉ ၂၅၄၀၀၅၅၆၉

ကန့်ကွက်နိုင်ကြောင်းကြော်ငြာ

သဃ်န်းကျွန်းမြို့နယ်၊ မြေတိုင်းရပ်ကွက်အမှတ်-၂၇/ခ၊ မြေကွက်အမှတ်ယခင်-၂၀၊ ယခု ၂၂/ ခ၁၁ မြေကွက်တည်နေရာအမှတ်-၃၃၊ ကျိုက္ကဆံဘုရားလမ်း၊ ဆ/ကရပ်ကွက်၊ သဃ်န်းကျွန်းမြို့နယ်(ဒေါ်စောမြ) အမည်ပေါက် နှစ်(၃၀)ဂရန်(ဂရန်သက်ကုန်)မြေအား အမည်ပေါက် ဒေါ်စောမြ အပိုကြီးဘဝဖြင့် ကွယ်လွန်သဖြင့် ဒေါ်ကြည်ကြည်[၁၂/သဃက(နိုင်)၀၇၃၃၇၉]က မွေးစားစာချုပ်-၂၉၉/၁၉၅၅(၂၇-၅-၁၉၅၅) နှင့် မွေးစားသမီးတော်စပ်ကြောင်းကျမ်းကျိန်လွှာ၊ သေစာရင်းတင်ပြ၍ ဒေါ်ကြည်ကြည်၏ ကိုယ်စားလှယ်လွှဲစာ(GP)၉၈၂၅/၁၅ (၁၄-၉-၂၀၁၅)ရသူ ဒေါ်သန်းသန်းနွဲ့[၁၂/သဃက(နိုင်)၀၁၄၂၁၈]မှ ပါဝါရှုံးသိမ်းခြင်းမရှိကြောင်း ကျမ်းကျိန်လွှာတင်ပြ၍ ပိုင်ဆိုင်ကြောင်းမြေပုံကူးလျှောက်ထားလာရာ တရားဝင်ခိုင်လုံသော အထောက်အထားများဖြင့် (၇)ရက်အတွင်း ကန့်ကွက်နိုင်ပါကြောင်းနှင့် ကန့်ကွက်မှုမရှိပါက လုပ်ထုံးလုပ်နည်းအတိုင်း ဆက်လက်ဆောင်ရွက်ပေးမည်ဖြစ်ပါကြောင်း အသိပေးကြေညာအပ်ပါသည်။

မြို့ပြစီမံကိန်းနှင့်မြေစီမံခန့်ခွဲမှုဌာန၊ ရန်ကုန်မြို့တော်စည်ပင်သာယာရေးကော်မတီ

ဦးခင်စိုးဦးနှင့် အများသိစေရန် ပြန်လည်အသိပေးကြေညာခြင်း

ONE SEVEN ONE CO.,Ltd ပိုင်ရှင် ဦးခင်စိုးဦး၏ ညွှန်ကြားချက်အရ ရှေ့နေ ဒေါ်ရီနွယ်ထွန်း၏ ၁၉-၁၁-၂၀၁၅ရက်စွဲ ကြေးမုံသတင်းစာပါ ကြော်ငြာနှင့် ပတ်သက်ပြီး၊ အဆိုပါကြေညာရှိ မြေကွက်(၂)ကွက်နှင့် ပတ်သက်၍ ဒေါ်အေးအေးချို [၁၂/မဂတ(နိုင်)၀၂၅၁၆၃]နှင့် ဒေါ်ချိုချိုမာ[၁၂/မဂတ(နိုင်)၀၂၃၃၂၃]တို့၏ရှေ့နေမှ ၁၉-၁၀-၂၀၁၅ရက်စွဲပါ ကြေးမုံသတင်းစာတွင် ထည့်သွင်းကြေညာထားခဲ့ပြီးဖြစ်သည့်အပြင် ရှေ့နေ ဒေါ်ရီနွယ်ထွန်းထံသို့ တိုက်ရိုက်လိပ်မူ၍ ၁၉-၁၀-၂၀၁၅ရက်စွဲဖြင့် အချင်းဖြစ်မြေကွက်(၂)ကွက်ကို မည်သူတစ်ဦးတစ်ယောက်ကိုမှ လွှဲပြောင်း၊ ရောင်းချ၊ ပေးကမ်း၊ ပေါင်နှံထားခြင်းမရှိ ကြောင်းနှင့် အချင်းဖြစ်မြေကွက်(၂)ကွက်နှင့် အကျိုးခံစားခွင့်အရပ်ရပ်ကို မအေးအေးချို၊ မချိုချိုမာတို့၏ စာဖြင့်ရေးသား သဘောတူညီမှုမရှိဘဲ လွှဲပြောင်းရောင်းချခွင့်မရှိကြောင်း အကြောင်းကြားစာ ပေးပို့ထားပြီးဖြစ်ပါသည်။

၎င်းအပြင် အဆိုပါ မြေကွက်နှင့်ပတ်သက်၍ မချိုချိုမာက တရားလိုပြုလုပ်ပြီး မင်္ဂလာတောင်ညွန့်မြို့နယ်တရားရုံးတွင် တရားမကြီးမှုအမှတ်-၁၉/၁၅၊ ပိုင်ဆိုင်ကြောင်းမြွက်ဟကြေညာပေးစေလိုမှုနှင့် အရောင်းအဝယ်စာချုပ် မှတ်ပုံတင်ပေးစေလိုမှု စွဲဆိုထားပြီးဖြစ်သည့်အတွက် အချင်းဖြစ်မြေကွက်(၂)ကွက်နှင့် ပတ်သက်ပြီး အရောင်းအဝယ်ကိစ္စကို ဆက်လက်ဆောင်ရွက်ခြင်း မပြုရန် ဦးခင်စိုးဦးနှင့် အများသိစေရန် ကန့်ကွက်ကြေညာအပ်ပါသည်။

လွှဲအပ်ညွှန်ကြားသူများ	**လွှဲအပ်ညွှန်ကြားချက်အရ**
အေးအေးချို	**ဒေါ်ရတနာလှိုင်**
[၁၂/မဂတ(နိုင်)၀၂၅၁၆၃]	**အထက်တန်းရှေ့နေ(စဉ်-၃၈၀၉၈)**
ချိုချိုမာ	**အမှတ်(၄၄)၊ ၁၂၂-လမ်း၊ မင်္ဂလာတောင်ညွန့်မြို့နယ်၊**
[၁၂/မဂတ(နိုင်)၀၂၃၃၂၃]	**ရန်ကုန်မြို့။ ဖုန်း-၀၉-၇၃၀၄၃၉၅၅**

ငြင်းချက်ထုတ်ရန်သမ္မန်စာ
(တရားမကျင့်ထုံးကိုဥပဒေအမိန့်-၅၊ နည်းဥပဒေ-၂၀)
ရန်ကုန်မြောက်ပိုင်းခရိုင်တရားရုံး
၂၀၁၅ခုနှစ်၊ တရားမကြီးမှုအမှတ်-၁၅၉

ဒေါ်အေးအေးဝင်း (၎င်း၏အခွင့်ရကိုယ်စားလှယ် ဦးစောကျော်ကျော်မင်း)	နှင့်	၁။ ဦးပွ ၂။ ဒေါ်သင်းသင်းဦး (အတူနေလင်မယား)
တရားလို		**တရားပြိုင်များ**

အမှတ်-ခ/၄၇၉၊ အင်ကြင်းလမ်းသွယ်၊ မြို့သစ်(ဂ)ရပ်ကွက်၊ အင်းစိန်မြို့နယ်၊ ရန်ကုန်တိုင်းဒေသကြီးနေ ဦးပွနှင့် ဒေါ်သင်းသင်းဦး(ယခုနေရပ်လိပ်စာမသိ) သိစေရမည်။

သင်တို့အပေါ်၌ တရားလိုက "ပဋိညာဉ်အတိုင်းအရောင်းအဝယ်စာချုပ်အား အတည်ပြု၍ အိမ်နှင့်မြေလက်ရောက်ပေးအပ်စေလိုမှု(သို့မဟုတ်) အိမ်နှင့်ခြံအရောင်းအဝယ်တန်ဖိုးငွေ ကျပ်သိန်း(၁၀၀)တိတိနှင့် နစ်နာကြေးငွေကျပ်သိန်း(၁၀၀)တိတိ စုစုပေါင်းငွေကျပ်သိန်း(၂၀၀)ရလိုမှု" စွဲဆိုထားသည်ဖြစ်၍ သင်တို့ကိုယ်တိုင်ဖြစ်စေ သို့တည်းမဟုတ် ၎င်းအမှုနှင့် စပ်လျဉ်း၍ အရေးကြီးသည့် စကားအရပ်ရပ်တို့ကို ချေပပြောဆိုနိုင်သူ သင့်ကိုယ်စားလှယ် ရုံးအခွင့်အမိန့်ရ ရှေ့နေဖြစ်စေ သို့တည်းမဟုတ် ၎င်းအမှုနှင့် စပ်ဆိုင်သည့်အချက်များကို ချေပပြောဆိုနိုင်သူ တစ်ဦးတစ်ယောက် ၎င်းရှေ့နေနှင့်ပါစေ၍ဖြစ်စေ၊ ၂၀၁၅ ခုနှစ်၊ ဒီဇင်ဘာလ (၇)ရက် (၁၃၇၇ခုနှစ်၊ တန်ဆောင်မုန်းလပြည့်ကျော် ၁၁ရက်) မွန်းမတည့်မီ ၁၀နာရီတွင် အထက်က အမည်ရေးသားပါရှိသူ တရားလို စွဲဆိုချက်ကို ထုချေရှင်းလင်းရန် ရုံးသို့ လာရောက်ရမည်။ ၎င်းပြင် သင်တို့သိစေရမည်မှာ အထက်က ဆိုခဲ့သည့်နေ့ရက်တွင် သင်တို့မလာမရောက်ပျက်ကွက်ခဲ့လျှင်သင်တို့ကွယ်ရာတွင် ငြင်းချက်များကို ထုတ်ပေးလိမ့်မည်။ ၎င်းပြင် တရားလိုက ကြည့်ရှုလိုသည့်စာရွက်စာတမ်းများနှင့်သင်တို့က ထုချေတင်ပြအမှီပြုလိုသည့် စာချုပ်စာတမ်း အစရှိသည်တို့ကို သင်တို့နှင့်အတူ ယူဆောင်လာရမည်။ သို့တည်းမဟုတ် သင်တို့ကိုယ်စားလှယ်ရှေ့နေလက်တွင် ထည့်အပ်ပို့လိုက်ရမည်။ သင်တို့က ထုချေတင်သွင်းလိုလျှင် အမှုမဆိုင်မီလေးရက်က တင်သွင်းရမည်။

၂၀၁၅ခုနှစ်၊ နိုဝင်ဘာလ ၁၉ရက်တွင် ဤရုံးတံဆိပ် ရိုက်နှိပ်၍ ကျွန်ုပ်လက်မှတ်ရေးထိုး ထုတ်ပေးလိုက်သည်။

(တင်မောင်မြင့်)
ဒုတိယခရိုင်တရားသူကြီး(၅)၊ ရန်ကုန်မြောက်ပိုင်းခရိုင်တရားရုံး