ကြေးမုံ
The Mirror
၁၉၅၇ ဧပြီ ၁၆ တွင် စတင်တည်ထောင်သည်။
Established in 1957
၁၃၇၇ ခုနှစ်၊ ပထမဝါဆိုလပြည့်၊ ဗုဒ္ဓဟူးနေ့၊ (1-7-2015) (၈၂၄၈)

နိုင်ငံတော်သမ္မတ ဦးသိန်းစိန် ကနေဒါနိုင်ငံ အမျိုးသားနေ့သဝဏ်လွှာများပေးပို့

နေပြည်တော် ဇူလိုင် ၁

၂၀၁၅ ခုနှစ် ဇူလိုင် ၁ ရက်တွင် ကျရောက်သော ကနေဒါနိုင်ငံ၏ အမျိုးသားနေ့နှစ်ပတ်လည် အခါသမယတွင် ပြည်ထောင်စုသမ္မတမြန်မာနိုင်ငံတော် နိုင်ငံတော်သမ္မတ ဦးသိန်းစိန်ထံမှ ကနေဒါနိုင်ငံ ဘုရင်ခံချုပ် မစ္စတာ ဒေးဗစ် ဂျွန်စတန်ထံသို့ ဝမ်းမြောက်ကြောင်း သဝဏ်လွှာပေးပို့သည်။

အလားတူ ၂၀၁၅ ခုနှစ် ဇူလိုင် ၁ ရက်တွင် ကျရောက်သော ကနေဒါနိုင်ငံ၏ အမျိုးသားနေ့နှစ်ပတ်လည် အခါသမယတွင် ပြည်ထောင်စုသမ္မတမြန်မာနိုင်ငံတော် နိုင်ငံတော်သမ္မတ ဦးသိန်းစိန်ထံမှ ကနေဒါနိုင်ငံ ဝန်ကြီးချုပ် မစ္စတာ စတီဗင် ဂျိုးဇက်ဟာပါထံသို့ ဝမ်းမြောက်ကြောင်း သဝဏ်လွှာပေးပို့သည်။ **(သတင်းစဉ်)**

နိုင်ငံတော်သမ္မတ ဦးသိန်းစိန်နှင့်အဖွဲ့ နေပြည်တော်သို့ ပြန်လည်ရောက်ရှိ

နေပြည်တော် ဇွန် ၃၀

ပြည်ထောင်စုသမ္မတမြန်မာနိုင်ငံတော် နိုင်ငံတော်သမ္မတ ဦးသိန်းစိန်သည် အဖွဲ့ဝင်များနှင့်အတူ ယနေ့ ဒေသစံတော်ချိန် နံနက် ၉ နာရီတွင် မွန်ဂိုလီးယားနိုင်ငံ အူလန်ဘာတာမြို့မှ အပြည်ပြည်ဆိုင်ရာ မြန်မာလေကြောင်း အထူးလေယာဉ်ဖြင့်ထွက်ခွာရာ မွန်ဂိုလီးယားနိုင်ငံ နိုင်ငံခြားရေးဝန်ကြီး H.E. Mr.L. Purevsuren ၊ မြန်မာနိုင်ငံဆိုင်ရာ မွန်ဂိုလီးယား သံအမတ်ကြီး H.E. Mr. Ch. Battumur ၊ မွန်ဂိုလီးယားနိုင်ငံဆိုင်ရာ မြန်မာသံအမတ်ကြီး ဦးသစ်လင်းအုန်း၊ အာရှ-အရှေ့အလယ်ပိုင်းနှင့် အာဖရိက ဌာန ညွှန်ကြားရေးမှူး Mr. N. Naranbat၊ သံတမန်ရေးရာ ဌာန ညွှန်ကြားရေးမှူးနှင့် တာဝန်ရှိသူများက Chinggis Khan အပြည်ပြည်ဆိုင်ရာ လေဆိပ်၌ ပို့ဆောင်နှုတ်ဆက်ကြသည်။

နိုင်ငံတော်သမ္မတနှင့်အဖွဲ့သည် နေပြည်တော်သို့ နံနက် ၁၁နာရီခွဲတွင် ပြန်လည်ရောက်ရှိကြသည်။

နိုင်ငံတော်သမ္မတနှင့်အဖွဲ့အား ဒုတိယသမ္မတ ဒေါက်တာစိုင်းမောက်ခမ်းနှင့် ဦးညဏ်ထွန်း၊ တပ်မတော်ကာကွယ်ရေးဦးစီးချုပ် ဗိုလ်ချုပ်မှူးကြီး မင်းအောင်လှိုင်၊ ပြည်ထောင်စုဝန်ကြီးများ၊ ဒုတိယဝန်ကြီးများနှင့် တာဝန်ရှိသူများက နေပြည်တော်လေဆိပ်၌ ကြိုဆိုနှုတ်ဆက်ကြသည်။

နိုင်ငံတော်သမ္မတနှင့်အတူ ပြည်ထောင်စုဝန်ကြီး ဦးဝဏ္ဏမောင်လွင်၊ ဦးရဲထွဋ်၊ ဒေါက်တာမြင့်အောင်၊ ဒေါက်တာကံဇော်၊ ဦးဌေးအောင်၊ စစ်ကိုင်းတိုင်းဒေသကြီး ဝန်ကြီးချုပ် ဦးသာအေး၊ ကာကွယ်ရေးဦးစီးချုပ်ရုံး(ကြည်း)မှ ဒုတိယဗိုလ်ချုပ်ကြီးအောင်သန်းထွဋ်၊ ကာကွယ်ရေးဝန်ကြီးဌာနမှ ဗိုလ်မှူးချုပ် ကိုကိုနိုင်နှင့် နေပြည်တော်ကောင်စီဝင် ဦးကံချွန်တို့ ပြန်လည်လိုက်ပါလာကြသည်။

စာမျက်နှာ ၃ ကော်လံ ၁ သို့ ☆

နိုင်ငံတော်သမ္မတ ဦးသိန်းစိန်အား မွန်ဂိုလီးယားနိုင်ငံ နိုင်ငံခြားရေးဝန်ကြီးနှင့်တာဝန်ရှိသူများက မွန်ဂိုလီးယားနိုင်ငံ အူလန်ဘာတာမြို့ Chinggis Khan အပြည်ပြည်ဆိုင်ရာ လေဆိပ်၌ ပို့ဆောင်နှုတ်ဆက်ကြစဉ်။ (သတင်းစဉ်)

မြန်မာဈေးကွက်အတွင်း မလေးရှားအသေးစားနှင့်အလတ်စားလုပ်ငန်းများ ပိုမိုဝင်ရောက်လာတော့မည်

သုတ

မလေးရှား ပြည်ပကုန်သွယ်ရေးဖွံ့ဖြိုးမှုကော်ပိုရေးရှင်း (MATRAD) က ထွန်းသစ်စမြန်မာဈေးကွက်အတွင်း အထူးသဖြင့် ရေနံနှင့်သဘာဝဓာတ်ငွေ့နှင့် ဝန်ဆောင်မှုကဏ္ဍများတွင် မလေးရှားအသေးစားနှင့်အလတ်စားလုပ်ငန်းများ(SMEs) ပိုမိုဝင်ရောက်လုပ်ကိုင်စေလိုသည်ဟု ပြောကြားကြောင်း မလေးရှား သတင်းဌာန Bernama မှလာသော သတင်းတစ်ရပ်အရ သိရသည်။

MATRAD အမှုဆောင်အရာရှိချုပ် ဒါတွတ်ဇူလ်ကီဖလီမာမွတ်က မလေးရှား (SMEs) မှာ စင်ကာပူနှင့်ထိုင်းကဲ့သို့သော အိမ်နီးချင်းနိုင်ငံများ၌ ပြုလုပ်ခဲ့သလို မြန်မာဈေးကွက်အတွင်း ထိုးဖောက်ဝင်ရောက်မည့် အခွင့်အလမ်းကို အမိအရ ဆုပ်ကိုင်သင့်ကြောင်း ပြောကြားသည်။

"ကျွန်တော်တို့ရရှိခဲ့တဲ့ တုံ့ပြန်ချက်တွေအရ မလေးရှားကုမ္ပဏီအများအပြားက မြန်မာနိုင်ငံမှာ ရင်းနှီးမြှုပ်နှံမှုပြုလုပ်ဖို့ စိတ်ဝင်စားမှုကို ပြသခဲ့ကြပါတယ်" ဟု ဇွန် ၂၅ ရက်က ကျင်းပခဲ့သည့် Viva Global Education Sdn Bhd နှင့် Malaysia-Myanmar Institute of Vocational Training ကြား နားလည်မှုစာချွန်လွှာတစ်ရပ် လက်မှတ်ရေးထိုးပြီးနောက် ၎င်းက သတင်းထောက်များကို ပြောကြားသည်။

မြန်မာနိုင်ငံမှာ လူသားနှင့် သဘာဝအရင်းအမြစ် ပေါကြွယ်ဝကြောင်း၊ မြန်မာအစိုးရက နိုင်ငံခြားရင်းနှီးမြှုပ်နှံသူများအတွက် စီးပွားရေးလုပ်ငန်းများ ဆောင်ရွက်ရာတွင် ပိုမိုအဆင်ပြေစေရန် ဆောင်ရွက်ပေးလျက်ရှိကြောင်း ၎င်းက ဆက်လက်ပြောကြားသည်။

"ကျွန်တော်တို့ မြန်မာဈေးကွက်ကို နောက်ကျပြီးမှ ဝင်ရောက်တဲ့သူ မဖြစ်ချင်ပါဘူး။ ကျွန်တော်တို့ မြန်မာနိုင်ငံမှာ ရင်းနှီးမြှုပ်နှံချင်ပါတယ်။ ကျွန်တော်တို့ မလေးရှားထုတ်ကုန်တွေနဲ့ အမှတ်တံဆိပ်တွေကို မြန်မာနိုင်ငံမှာ မြင်တွေ့ချင်ပါတယ်" ဟု ၎င်းကဆိုသည်။ မြန်မာနိုင်ငံမှာ မလေးရှားနိုင်ငံ၏ သတ္တမမြောက် အကြီးမားဆုံး ကုန်သွယ်ဖက်နိုင်ငံဖြစ်ပြီး အာဆီယံအဖွဲ့ဝင်နိုင်ငံများအနက် မလေးရှား ပို့ကုန်များ တင်ပို့ရာနိုင်ငံတစ်ခုဖြစ်သည်။

ပြီးခဲ့သည့်နှစ်က မလေးရှားနှင့် မြန်မာနိုင်ငံကြား စုစုပေါင်းကုန်သွယ်မှုမှာ အမေရိကန်ဒေါ်လာ ၉၇၂ ဒသမ ၁ သန်းထိ

စာမျက်နှာ ၃ ကော်လံ ၁ သို့ ❒

မဏ္ဍိုင်ကြီးများ ဟန်ချက်ညီ၍ ကြံ့ခိုင်စေချင်သည်

ဆောင်းပါး စာမျက်နှာ ›› ၆

ရေကြီးနစ်မြုပ်မှုဖြစ်ပွားသည့် ဒေသများတွင် တိုင်းဒေသကြီးနှင့်ပြည်နယ်အစိုးရအဖွဲ့ အစီအစဉ်ဖြင့် ကယ်ဆယ်ရေးလုပ်ငန်းများ ဆောင်ရွက်နေ

သတင်း စာမျက်နှာ ›› ၇

ကြေးမုံစာတည်းရှုထောင့် — ၁-၇-၂၀၁၅၊ ဗုဒ္ဓဟူးနေ့

အနည်းဆုံးအခကြေးငွေ

အလုပ်သမားများအတွက် လုပ်ခလစာသတ်မှတ်ချက်သည် ထိုအလုပ်သမားများ၏ ဘဝအတွက် အထူးအရေးကြီးသည့် အချက်ဖြစ်ပါသည်။ အလုပ်သမား၏ လုပ်မှုဘဝရပ်တည်မှုနှင့် ရရှိသည့်လုပ်ခလစာ သင့်တင့်မျှတဆီလျော်မှုရှိမှသာ အလုပ်သမားများဘဝ အေးချမ်းသာယာနေမည်ဖြစ်သည်။

လက်ရှိကာလတွင် မြန်မာနိုင်ငံ၌ အလုပ်သမားများ၏ လုပ်ခလစာနည်းပါးမှုကို အကြောင်းပြု၍ အချို့နေရာများတွင် တောင်းဆိုမှုများရှိနေသည်ကိုလည်း တွေ့ရသည်။ အလုပ်သမားများ၏ လုပ်ခလစာမှာ အာဆီယံနိုင်ငံများတွင် အနည်းဆုံးစာရင်းတွင် ပါဝင်နေသည်မှာလည်း အမှန်တကယ်ပင်ဖြစ်သည်။ အလုပ်ရှင်များဘက်က အတတ်နိုင်ဆုံးဖြည့်ဆည်းပေးသော်လည်း အလုပ်သမားများ၏ ဘဝရပ်တည်မှုအတွက် လောက်ငဖူလုံမှုမှာ အမှန်လိုအပ်နေဆဲဖြစ်သည်။

အလုပ်ရှင်နှင့် အလုပ်သမားများအကြား လုပ်ခလစာပြဿနာမှာ အချိန်ကာလရှည်လျားစွာဖြင့် ဖြေရှင်းရခက်ခဲသော အခြေအနေများ ရှိနေသောကြောင့် မြန်မာနိုင်ငံရှိ အလုပ်သမားများအတွက် အနည်းဆုံးအခကြေးငွေ သတ်မှတ်နိုင်ရန် ၂၀၁၃ ခုနှစ် မတ်လ ၂၂ ရက်နေ့က အနည်းဆုံးအခကြေးငွေဥပဒေကို ပြဋ္ဌာန်းပေးခဲ့ပြီးနောက် ထိုနှစ် ဇူလိုင်လ ၂၂ ရက်နေ့တွင် နည်းဥပဒေကို ဆက်လက်ထုတ်ပြန်ကြေညာပေးခဲ့သည်။

မြန်မာနိုင်ငံတွင် ကာလရှည်ကြာ အဖြေရှာမရနိုင်သေးသော အလုပ်သမားများ၏ အနည်းဆုံးအခကြေးငွေအရေးကိစ္စများကို ဖြေရှင်းပေးနိုင်ရန်အတွက် ပြဋ္ဌာန်းထုတ်ပြန်ခဲ့ပြီးဖြစ်သော အနည်းဆုံးအခကြေးငွေဥပဒေနှင့် နည်းဥပဒေများအရ အနည်းဆုံးအခကြေးငွေ သတ်မှတ်ပေးနိုင်ရန် အနည်းဆုံးအခကြေးငွေသတ်မှတ်ရေးဆိုင်ရာ ကော်မတီများဖွဲ့စည်းခြင်း၊ ဒေသအလိုက်ဆွေးနွေးပွဲများကျင်းပခြင်း၊ စာရင်းကောက်ယူခြင်း၊ သုတေသနပြုခြင်း၊ အကြံပြုချက်နှင့် သဘောထားများတောင်းခံခြင်း စသည့် ပွင့်လင်းမြင်သာသောဆောင်ရွက်မှုများကို ကဏ္ဍအလိုက် ပြုလုပ်ခဲ့ကြသည်ကို တွေ့ရပါသည်။

ထို့နောက် အဆိုပြုအနည်းဆုံးအခကြေးငွေ ထုတ်ပြန်ကြေညာချက်ကို ဇွန်လ ၂၉ ရက်နေ့က ထုတ်ပြန်ကာ ထိုအဆိုပြုချက်ကို အများကလက်ခံမည်ဆိုပါက အတည်ပြုအနည်းဆုံးအခကြေးငွေကို ထုတ်ပြန်ကြေညာပေးနိုင်မည်ဖြစ်သည်။ အဆိုပါလုပ်ငန်းစဉ်များကို အဆင့်ဆင့်စနစ်တကျဆောင်ရွက်ခဲ့ခြင်းဖြစ်ပြီး အလုပ်သမားများအတွက် သင့်လျော်သော ထိုက်သင့်သည့် အနည်းဆုံးအခကြေးငွေရရှိအောင် အမျိုးသားအဆင့်ကော်မတီက အများအကျိုးအတွက် ရှေးရှုဆောင်ရွက်ခဲ့ခြင်းဖြစ်သည်။

ထိုအဆိုပြုချက်အရ မြန်မာနိုင်ငံရှိအလုပ်သမားများအတွက် နေရာဒေသနှင့် လုပ်ငန်းအမျိုးအစားမခွဲခြားဘဲ တစ်နိုင်ငံလုံး တစ်ပြေးညီ သတ်မှတ်ပေးသင့်သည့် အနည်းဆုံးအခကြေးငွေဖြစ်သည့် တစ်နာရီလျှင် ကျပ် ၄၅၀ နှုန်းဖြင့် အလုပ်ချိန် ရှစ်နာရီ (တစ်ရက်)အတွက် ကျပ် ၃၆၀၀ ရရှိနိုင်စေရန် ညှိနှိုင်းအဖြေရှာဆောင်ရွက်ခဲ့ခြင်းဖြစ်သည်ဟု သုံးသပ်တွေ့ရှိရပါသည်။

သတ်မှတ်ထားသည့် အခကြေးငွေမှာ အလုပ်သမားအားလုံးကို ခြုံငုံဆောင်ရွက်ထားခြင်းမဟုတ်ဘဲ အလုပ်သမားများ၏ လုပ်ငန်းဆောင်ရွက်မှုအလိုက် အသေးစိတ်စီစဉ်ထားသည်ကို တွေ့ရပါသည်။ ကျား၊ မ တန်းတူမခွဲခြားဘဲ ခံစားပိုင်ခွင့်ရှိသည့်အပြင် အချိန်ပိုင်း၊ နာရီပိုင်းအလုပ်လုပ်ရသော အလုပ်သမားများအတွက်လည်း ခံစားခွင့်များရှိနေသည်ကို တွေ့ရပါသည်။

ထိုဥပဒေသည် အလုပ်သမားများအား တစ်ပြေးညီဖြစ်အောင် သတ်မှတ်လိုက်ခြင်းမဟုတ်ဘဲ လက်ရှိတွင် ထိုငွေထက်လျော့နည်းနေပါက ဥပဒေအရအတိုင်းခံစားခွင့်ရှိပြီး ပိုနေပါကလည်း ပိုမိုရရှိသော ငွေကြေးအတိုင်း ခံစားခွင့်ရှိနေပါသည်။ ထို့အပြင် ထိုအခကြေးငွေထက် အလုပ်ရှင်က ပို၍ပေးမည်ဆိုပါကလည်း ရရှိခံစားနိုင်သည့် အခွင့်အရေးများလည်း ရှိနေပါသည်။

ထို့ကြောင့် ထုတ်ပြန်ကြေညာခဲ့သော အဆိုပြုအနည်းဆုံးအခကြေးငွေသည် အလုပ်ရှင်နှင့် အလုပ်သမားများအတွက် အတတ်နိုင်ဆုံး သင့်တင့်မျှတဆီလျော်ကိုက်ညီမှုရှိသော အခကြေးငွေဖြစ်သောကြောင့် အလုပ်ရှင်နှင့် အလုပ်သမားများ နားလည်ကျေနပ်မှုရှိလိမ့်မည်ဟု မျှော်လင့်ပါသည်။ ။

မြန်မာအမျိုးသမီးများနေ့ ကြိုဆိုဂုဏ်ပြု မိုးရာသီသစ်ပင်စိုက်ပျိုး

နေပြည်တော် ဇွန် ၃၀

၂၀၁၅ ခုနှစ် ဇူလိုင် ၃ ရက်တွင် ကျရောက်မည့် မြန်မာအမျိုးသမီးများနေ့ကို ကြိုဆိုဂုဏ်ပြုသည့် မြန်မာနိုင်ငံအမျိုးသမီးရေးရာအဖွဲ့ချုပ်၏ မိုးရာသီသစ်ပင်စိုက်ပျိုးပွဲတော်ကို ယနေ့နံနက် ၈ နာရီတွင် နေပြည်တော် သံဝေဇနိယလေးဌာနရှိ လုမ္ဗိနီဥယျာဉ်တော်အတွင်း၌ ကျင်းပရာ ဒုတိယသမ္မတ ဒေါက်တာစိုင်းမောက်ခမ်း၏ ဇနီး မြန်မာနိုင်ငံအမျိုးသမီးရေးရာအဖွဲ့ချုပ် ဂုဏ်ထူးဆောင်နာယက ဒေါ်နန်းရွှေမှုန် တက်ရောက်၍ အထိမ်းအမှတ်ကံ့ကော်ပင်ကို စိုက်ပျိုးပေးသည်။**(ဓာတ်ပုံ)**

ယင်းနောက် မြန်မာနိုင်ငံအမျိုးသမီးရေးရာအဖွဲ့ချုပ် နာယကများဖြစ်ကြသည့် ဒေါ်နီနီဝင်း၊ ဒေါ်ကြင်ခိုင်၊ ဒေါ်မြသီဂီ၊ ဒေါ်ခင်မိမိ၊ အဖွဲ့ချုပ်ဥက္ကဋ္ဌ ဒေါက်တာခင်မာထွန်း၊ ဗဟိုအလုပ်အမှုဆောင်အဖွဲ့ဝင်များဖြစ်ကြသည့် ပြည်ထောင်စုအဆင့် အဖွဲ့အစည်းဝင်များ၏ဇနီးများနှင့် ဌာနဆိုင်ရာတာဝန်ရှိသူများက ပျိုးပင်များအား သတ်မှတ်နေရာများတွင် စိုက်ပျိုးပေးကြသည်။

ယနေ့ကျင်းပသည့် သစ်ပင်စိုက်ပျိုးပွဲတွင် ကံ့ကော်၊ ကျွန်း၊ မဟော်ဂနီ၊ ခရေ၊ စိန်ပန်းကြီး၊ အင်ကြင်း၊ ပိတောက်၊ ပျဉ်းကတိုး၊ ရေသင်းဝင်၊ ယင်းမာနှင့် ကုက္ကိုပင် စုစုပေါင်း အပင် ၃၈၀ ကို စိုက်ပျိုးခဲ့ကြသည်။

(သတင်းစဉ်)

ရွှေဈေး၊ စက်သုံးဆီဈေးနှင့် နိုင်ငံခြားငွေလဲလှယ်နှုန်း

ရန်ကုန် ဇွန် ၃၀

ရန်ကုန်	ရွှေဈေး	၇၃၉၈၀၀	-	၇၄၁၃၀၀
မန္တလေး	ရွှေဈေး	၇၃၉၅၀၀	-	၇၄၁၀၀၀

စက်သုံးဆီဈေးနှုန်း

(က)	ဒီဇယ်	တစ်လီတာ	၇၀၀ ကျပ်
(ခ)	အောက်တိန်း 95	တစ်လီတာ	၈၀၀ ကျပ်
(ဂ)	အောက်တိန်း 92	တစ်လီတာ	၇၃၀ ကျပ်
(ဃ)	ဓာတ်ဆီ	တစ်လီတာ	၇၁၀ ကျပ်

နိုင်ငံခြားငွေလဲလှယ်နှုန်း

(က)	အမေရိကန်	တစ်ဒေါ်လာ	= ၁၁၁၀. ၀
(ခ)	ဥရောပ	တစ်ယူရို	= ၁၂၄၃. ၇
(ဂ)	တရုတ်	တစ်ယွမ်	= ၁၇၈. ၇၈
(ဃ)	ထိုင်း	တစ်ဘတ်	= ၃၂. ၈၆၉
(င)	မလေးရှား	တစ်ရင်းဂစ်	= ၂၉၄. ၀၈
(စ)	အိန္ဒိယ	တစ်ရူပီး	= ၁၇. ၄၁၈
(ဆ)	ဂျပန်	တစ်ရာယန်း	= ၉၀၆. ၃၄
(ဇ)	တောင်ကိုရီးယား	တစ်ရာဝမ်	= ၉၉. ၀၈၅
(ဈ)	ဩစတြေးလျ	တစ်ဒေါ်လာ	= ၈၅၁. ၀၆
(ည)	စင်ကာပူ	တစ်ဒေါ်လာ	= ၈၂၄. ၁၁

ပြည်ထောင်စုသမ္မတမြန်မာနိုင်ငံတော်ဗဟိုဘဏ် သတ်မှတ်ရည်ညွှန်းနှုန်း

မြန်မာ့ပင်လယ်ပြင်အခြေအနေ

မြန်မာ့ကမ်းရိုးတန်းတစ်လျှောက်နှင့် ကမ်းလွန်ပင်လယ်ပြင်တို့တွင် တစ်ခါတစ်ရံ မိုးသက်လေပြင်းများကျရောက်ပြီး လှိုင်းအသင့်အတင့်မှ လှိုင်းကြီးနိုင်သည်။ မိုးသက်လေပြင်းကျစဉ် ရေပြင်မြေပြင်လေသည် တစ်နာရီလျှင် ၃၅ မိုင်အထိ တိုက်ခတ်နိုင်သည်။

ဦးရဲမင်းပိုင် (သချာ)
ဂုဏ်တန်း(တိုင်းစစ်)သင်္ချာ၊အင်္ဂလိပ်စာ
စနေ၊တနင်္ဂနွေ(၁၂း၀၀၊၃း၀၀)
တည့်သူများအတွက်နှစ်ဆတိုးသင်ပေးနေသည်
၁၀တန်းဘာသာစုံ(တသင်၊တကျက်) ၅.၇.၂၀၁၅မှစ၍
ပိုင်း(၁)၂း၀၀မှ၅း၀၀ ပိုင်း(၂)၁၀း၀၀မှ၂း၀၀ တန်းခွဲသစ်များ
ညနေတန်းခွဲ ၅း၀၀-၇း၀၀ သင်တန်းကြေး-၃၅၀၀၀ကျပ်
၉၊၁၀တန်း အင်္ဂလိပ်စာ၊သင်္ချာ သီးသန့်တန်းခွဲရှိသည်။
၁၆၅(ပထပ်)ဆိပ်ကမ်းသာလမ်း(လယ်)ကျောက်တံတားမြို့နယ် ၀၉၇၃၁၆၁၁၄၀
(၁၀)ဦးသီးသန့် နေ့တက်ဘော်ဒါ နေ့စဉ်တက်ရမည် နေ့လယ်၁၂း၀၀ ညနေ၆း၀၀ ကြိုအပ်ပါ။

ရွှေလမ်းခရီး ...ကျိုက်ထီးရိုး/ချောင်းသာ
*ပုဂံ (စွယ်တော်လေးဆူ)၊ (ပြည့်ငါးပြည့်)၊ ညောင်ဦး၊ ပုပ္ပါး၊ ပခုက္ကူ
*တောင်ကြီး(ထမ်စမ်းလိုဏ်ဂူ)၊ (မွေတော်ကက္ကူ)၊ အင်းလေး၊ ပင်းတယ၊ ကလော
*မန္တလေး၊ စစ်ကိုင်း၊ မုံရွာ၊ ပြင်ဦးလွင် လက်မှတ်ရောင်း / ဝင်းလုံးငှား
*မော်လမြိုင်၊ ကျိုက်မရော၊ ဘားလဘိုတောင်၊ ကျိုက္ကမီ၊ စက်စံကမ်းခြေ
*ဘားအံ(ရွှေယဉ်မှော်)သမိုင်းဝင်ဂူဘုရားများ - နေ့ချင်းပြန်ခရီးစဉ်
(ထမင်းကျွေး၊ ကားခ၊ တစ်ဆင့်သွားကားခ/စက်လှေခ၊ တည်းခိုခန်းခ ဝရိတ်ငြိမ်း)
*ပြည်၊ အကောက်တောင်၊ နဂါးရစ်တောင်ဆရာတော်ဖူး*ဇလွန်ပြည်တော်ပြန်
အမှတ်(၃၁၇)၊ပန်းဆိုးတန်းလမ်း(ဂုံးကျော်တံတားဘေး) 371317,095124678,09401589907

ရွှေအိုးစည် 50% DISCOUNT ခရီးစဉ်
■ပုဂံ၊ ညောင်ဦး၊ ပုပ္ပါး (စွယ်တော်လေးဆူ၊ ပြည့်ငါးပြည့်) 60000/-
■တောင်ကြီး၊ အင်းလေး၊ ပင်းတယ၊ ထမ်စမ်းဂူ၊ ကက္ကူ July 5,10
၂၂၅၊ပန်းဆိုးတန်းလမ်း၊အထက်လမ်း၊ရန်ကုန်မြို့။ 373275, 708342, 0949219404

ကျော် ဒုရဲအုပ်ဝင်ခွင့် (အမျိုးသား/သမီး)
အနီးကပ်သင်တန်းလဆန်းစပြီ(နယ်သီးသန့်)
လေယာဉ်မောင် / မယ်
P.S.C ရာထူးဝင်ခွင့်
Ph:09421042332,09420005131

ဝေချွမ်
WEI CHUAN
ဟင်းရွက်ဟင်းချိုမှုန့်
သဘာဝအသီးအရွက်များမှ စီမံထုတ်လုပ်ထားပါသည်။
ထိုင်ဝမ် ဝေချွမ် စားသောက်ကုန်လုပ်ငန်းကုမ္ပဏီမှ ထုတ်လုပ်သည်။
ဆက်သွယ်ရန် 01-210271, 09-5139916
ညောင်ပင်လေးဈေး (B-250) ☎ : 01-707 721, 01-211 233 (Ext : 513)
• City Mart • Ocean • Capital • Sein Gay Har • Super One • Ga Mone Pwint
• Star Mart • Orange • Myanmar Big Shop • Asia Light • Mi Tha Su Mart
United Living Mall • Victoria • abc Convenience Store • g&g Convenience Store
နယ်မှတစ်ဆင့် ရောင်းချလိုသူများ ဆက်သွယ်နိုင်ပါသည်။

☆ ရှေ့ဖုံးမှ

မြန်မာ -မွန်ဂိုလီးယား သံတမန်ဆက်သွယ်မှုကို ၁၉၅၆ ခုနှစ်တွင် စတင်ခဲ့ပြီးနောက် သာမန်ဆက်ဆံမှုသာရှိခဲ့သော်လည်း ပြည်ထောင်စုသမ္မတမြန်မာနိုင်ငံတော်အစိုးရသစ်တာဝန်ယူပြီးနောက်ပိုင်းတွင် ပိုမိုရင်းနှီးနွေးထွေးသည့်ဆက်ဆံမှုများရှိလာခဲ့ရာ မွန်ဂိုလီးယားနိုင်ငံ သမ္မတ မစ္စတာ အယ်လ်ဘက်ခ်ဒေါ့ဂ်ျ ဇတ်ခ်ဟီးလ်ယာဒ်သည် ပြည်ထောင်စုသမ္မတမြန်မာနိုင်ငံသို့ ၂၀၁၃ ခုနှစ် နိုဝင်ဘာ ၁၈ ရက်မှ ၂၁ ရက်အထိ ချစ်ကြည်ရေးခရီးလာရောက်ခဲ့ခြင်းဖြင့် မြန်မာနိုင်ငံသို့ မွန်ဂိုလီးယားနိုင်ငံ အကြီးအကဲတစ်ဦး၏ ပထမဆုံးခရီးစဉ်ဖြစ်ခဲ့သည်။

ထို့အတူ နိုင်ငံတော်သမ္မတ ဦးသိန်းစိန်ကလည်း ပြည်ထောင်စုသမ္မတမြန်မာနိုင်ငံအကြီးအကဲတစ်ဦး၏ ပထမဆုံးအကြိမ်အဖြစ် ၂၀၁၅ ခုနှစ် ဇွန် ၂၈ ရက်မှ ၃၀ ရက်အထိ မွန်ဂိုလီးယားနိုင်ငံသို့ ချစ်ကြည်ရေးခရီး အပြန်အလှန်သွားရောက်ခဲ့သည်။

အဆိုပါ ခရီးစဉ်အတွင်း မွန်ဂိုလီးယားနိုင်ငံအနေဖြင့် မြန်မာနိုင်ငံ၏ ဒီမိုကရေစီဖော်ဆောင်ရေးနှင့် လူမှုစီးပွား ပြုပြင်ပြောင်းလဲရေးကြိုးပမ်းအားထုတ်မှုများတွင် ဆက်လက်အားပေးထောက်ပံ့သွားရန် အသင့်ရှိကြောင်း၊ ဒီမိုကရေစီပြုပြင်ပြောင်းလဲရေးနှင့် ဈေးကွက်စီးပွားရေးစနစ် ပြောင်းလဲမှုကာလများအတွင်း တွေ့ကြုံခဲ့ရသည့် အတွေ့အကြုံများနှင့် သင်ခန်းစာများ မျှဝေရာတွင် ဆက်လက်ပူးပေါင်းဆောင်ရွက်သွားမည်ဖြစ်ကြောင်း ဆွေးနွေးခဲ့ကြသည်။

ထို့ပြင် မွန်ဂိုလီးယားနိုင်ငံအနေဖြင့် ဒီမိုကရေစီရွေးကောက်ပွဲ ကျင်းပခြင်းဆိုင်ရာ အတွေ့အကြုံများကို ဖလှယ်သွားရန်နှင့် မွန်ဂိုလီးယားနိုင်ငံမှ ရွေးကောက်ပွဲလေ့လာရေးအဖွဲ့များ မြန်မာနိုင်ငံသို့စေလွှတ်ရန် နှစ်ဖက်သက်ဆိုင်ရာ တာဝန်ရှိသူများအကြား ပူးပေါင်းဆောင်ရွက်ရေး၊ ရင်းနှီးမြှုပ်နှံမှုများ၊ သတင်းအချက်အလက်နှင့် ကျွမ်းကျင်သူများဖလှယ်ရေး၊ ကုန်သွယ်ရေး၊ သတ္တုကဏ္ဍ၊ ကမ္ဘာလှည့်ခရီးသွားလာရေးကဏ္ဍ၊ ယဉ်ကျေးမှုနှင့် စီးပွားရေးကဏ္ဍများတွင် ပူးပေါင်းဆောင်ရွက်ရေး၊ သဘာဝသယံဇာတများကို သင့်လျော်စွာအသုံးချရေး၊ ဥပဒေရေးရာ ဖွံ့ဖြိုးတိုးတက်လာစေရေး၊ ဘူမိဗေဒဆိုင်ရာ တူးဖော်မှုတွင် ကျွမ်းကျင်မှုဖလှယ်ရေးနှင့် အရင်းအမြစ် တူးဖော်မှုလုပ်ငန်းများ ပွင့်လင်းမြင်သာမှုရှိရေးလုပ်ငန်းစဉ်(EITI) မူဘောင်အတွင်း ပူးပေါင်းဆောင်ရွက်သွားရေးစသည့် ပူးပေါင်းဆောင်ရွက်မှု အခွင့်အလမ်းများကို သဘောတူညီခဲ့ကြပြီး အောက်ပါစာချုပ်စာတမ်းများ လက်မှတ်ရေးထိုးခဲ့ကြသည်-

(က) ပြည်ထောင်စုသမ္မတမြန်မာနိုင်ငံတော်နှင့် မွန်ဂိုလီးယားနိုင်ငံတို့အကြား ခရီးသွားလာရေးကဏ္ဍ ပူးပေါင်းဆောင်ရွက်ရေးဆိုင်ရာ သဘောတူညီချက်၊

(ခ) ပြည်ထောင်စုသမ္မတမြန်မာနိုင်ငံတော် နေပြည်တော်ကောင်စီနှင့် မွန်ဂိုလီးယားနိုင်ငံ အူလန်ဘာတာမြို့တော် ကောင်စီတို့အကြား ပူးပေါင်းဆောင်ရွက်ရေးဆိုင်ရာ နားလည်မှုစာချွန်လွှာ၊

(ဂ) ပြည်ထောင်စုသမ္မတမြန်မာနိုင်ငံတော် ကုန်သည်ကြီးများနှင့် စက်မှုလက်မှုလုပ်ငန်းရှင်များအသင်းချုပ်နှင့် မွန်ဂိုလီးယားနိုင်ငံ အမျိုးသားကုန်သည်ကြီးများနှင့် စက်မှုလက်မှုလုပ်ငန်းရှင်များအသင်းတို့အကြား နားလည်မှုစာချွန်လွှာ။

ပြည်ထောင်စုသမ္မတမြန်မာနိုင်ငံတော်နှင့် မွန်ဂိုလီးယားနိုင်ငံတို့၏ နှစ်နိုင်ငံ သံတမန်ဆက်ဆံရေးသည် လာမည့် ၂၀၁၆ ခုနှစ်တွင် နှစ်(၆၀) ပြည့်မြောက်မည်ဖြစ်သည်။ **(သတင်းစဉ်)**

၂၀၁၃ ခုနှစ် နိုဝင်ဘာလက မွန်ဂိုလီးယားသမ္မတ၏ မြန်မာနိုင်ငံချစ်ကြည်ရေးခရီးစဉ်တွင် နိုင်ငံတော်သမ္မတ ဦးသိန်းစိန်နှင့် မွန်ဂိုလီးယားနိုင်ငံသမ္မတ မစ္စတာ အယ်လ်ဘက်ခ်ဒေါ့ဂ်ျ ဇတ်ခ်ဟီးလ်ယာဒ်တို့ ဤသို့ ရင်းရင်းနှီးနှီးတွေ့ဆုံဆွေးနွေးခဲ့ကြသည်။ (သတင်းစဉ်)

နိုင်ငံတော်သမ္မတ ဦးသိန်းစိန်အား ဒုတိယသမ္မတ ဒေါက်တာစိုင်းမောက်ခမ်းနှင့် ဦးညဏ်ထွန်း၊ တပ်မတော်ကာကွယ်ရေးဦးစီးချုပ် ဗိုလ်ချုပ်မှူးကြီး မင်းအောင်လှိုင်နှင့် တာဝန်ရှိသူများက နေပြည်တော် လေဆိပ်၌ ကြိုဆိုနှုတ်ဆက်ကြစဉ်။ (သတင်းစဉ်)

❒ မြန်မာဈေးကွက်မှ

ရောက်ရှိခဲ့ပြီး ၂၀၁၃ ခုနှစ်က နှစ်နိုင်ငံကုန်သွယ်မှုတန်ဖိုး အမေရိကန်ဒေါ်လာ ၉၁၁ ဒသမ ၆ သန်းထက် ၆ ဒသမ ၆ ရာခိုင်နှုန်း မြင့်တက်လာခဲ့သည်။ ယခုနှစ် ပထမသုံးလပတ်တွင် မလေးရှားနှင့်မြန်မာနိုင်ငံကြား စုစုပေါင်းကုန်သွယ်မှုမှာ ၁၅ ဒသမ ၆ ရာခိုင်နှုန်းကျဆင်းခဲ့ပြီး ပြီးခဲ့သည့်နှစ် ပထမသုံးလပတ် နှစ်နိုင်ငံကြား စုစုပေါင်း ကုန်သွယ်မှုတန်ဖိုးမှာ အမေရိကန်ဒေါ်လာ ၃၆၈ သန်းရှိပြီး ယခုနှစ်ပထမသုံးလပတ်တွင်အမေရိကန်ဒေါ်လာ ၃၁၀ ဒသမ ၄ သန်း သာရှိသည်။

"လက်ရှိ ကမ္ဘာ့စီးပွားရေးအခြေအနေက ကျွန်တော်တို့ မိတ်ဖက်နိုင်ငံတွေနဲ့ ကုန်သွယ်မှုပြုလုပ်ရာမှာ တစ်စိတ်တစ်ဒေသ အကျိုးသက်ရောက်ခဲ့ပြီး ဒီသက်ရောက်မှုကလည်း တစ်ခဏတာဖြစ်မယ်လို့ ကျွန်တော်တို့ မျှော်လင့်ပါတယ်။ ဒီနှစ်တတိယ ဒါမှမဟုတ် စတုတ္ထသုံးလပတ်မှာ နှစ်နိုင်ငံကုန်သွယ်မှုပမာဏ တိုးတက်လာမယ်လို့ မျှော်လင့်ပါတယ်" ဟု ၎င်းက ဖြည့်စွက်ပြောကြားသည်။

ပြည်ထောင်စုဝန်ကြီး ဦးဝဏ္ဏမောင်လွင် ကနေဒါနိုင်ငံ အမျိုးသားနေ့ သဝဏ်လွှာပေးပို့

နေပြည်တော် ဇူလိုင် ၁

၂၀၁၅ ခုနှစ် ဇူလိုင် ၁ ရက်တွင် ကျရောက်သော ကနေဒါနိုင်ငံ၏ အမျိုးသားနေ့နှစ်ပတ်လည်အခါသမယတွင် ပြည်ထောင်စုသမ္မတမြန်မာနိုင်ငံတော် နိုင်ငံခြားရေးဝန်ကြီးဌာန ပြည်ထောင်စုဝန်ကြီး ဦးဝဏ္ဏမောင်လွင်ထံမှ ကနေဒါနိုင်ငံ နိုင်ငံခြားရေးဝန်ကြီးဌာန ဝန်ကြီး မစ္စတာ ရောဘတ်ဒီနီကိုလ်ဆန် ထံသို့ ဝမ်းမြောက်ကြောင်း သဝဏ်လွှာပေးပို့သည်။ **(သတင်းစဉ်)**

ညွှန်ကြားရေးမှူးချုပ် ဒေါ်မော်မော်အား နော်ဝေနိုင်ငံဆိုင်ရာ သံအမတ်ကြီးအဖြစ် ခန့်အပ်

နေပြည်တော် ဇူလိုင် ၁

ပြည်ထောင်စုသမ္မတမြန်မာနိုင်ငံတော် နိုင်ငံတော်သမ္မတသည် နိုင်ငံခြားရေးဝန်ကြီးဌာန မဟာဗျူဟာ လေ့လာရေးနှင့် လေ့ကျင့်ရေးဦးစီးဌာန ညွှန်ကြားရေးမှူးချုပ် ဒေါ်မော်မော်အား နော်ဝေနိုင်ငံဆိုင်ရာ အထူးအာဏာကုန်လွှဲအပ်ခြင်းခံရသော ပြည်ထောင်စုသမ္မတမြန်မာနိုင်ငံတော် သံအမတ်ကြီးအဖြစ် ခန့်အပ်လိုက်ပြီးဖြစ်သည်။ **(သတင်းစဉ်)**

(၅၂) ကြိမ်မြောက် မြန်မာ့ကျောက်မျက်ရတနာပြပွဲ သတ္တမမြောက်နေ့ ဆက်လက်ကျင်းပ

နေပြည်တော် ဇွန် ၃၀

(၅၂) ကြိမ်မြောက် မြန်မာ့ကျောက်မျက်ရတနာပြပွဲ သတ္တမမြောက်နေ့အဖြစ် ယနေ့နံနက် ၉ နာရီမှ စတင်၍ နေပြည်တော်ရှိမဏိရတနာကျောက်စိမ်းခန်းမ၌ ဆက်လက်ကျင်းပရာ ပြည်တွင်းပြည်ပ ရတနာကုန်သည်များက အိတ်ဖွင့်တင်ဒါစနစ်ဖြင့်ရောင်းချမည့် ကျောက်စိမ်းတွဲများကို ကြည့်ရှုပြီး တင်ဒါတင်သွင်းကြသည်။

မွန်းလွဲပိုင်းတွင် မြန်မာ့ကျောက်မျက်ရတနာပြပွဲ ကျင်းပရေးဗဟိုကော်မတီနာယက သတ္တုတွင်းဝန်ကြီးဌာန ပြည်ထောင်စုဝန်ကြီး ဒေါက်တာမြင့်အောင်နှင့်ကော်မတီဝင်များက ပြပွဲအတွင်း ကျောက်စိမ်းအတွဲများကို အိတ်ဖွင့်တင်ဒါစနစ်ဖြင့် ရောင်းချနေမှုကို ကြည့်ရှုအားပေးသည်။

ယနေ့တွင် ကျောက်မျက်ပြပွဲတွင် ကျောက်စိမ်းအတွဲပေါင်း ၁၄၅၀ ကို အိတ်ဖွင့်တင်ဒါစနစ်ဖြင့် ရောင်းချပြီး ဇူလိုင် ၁ ရက်တွင် ကျောက်စိမ်းအတွဲပေါင်း ၁၄၅၀ ကို အိတ်ဖွင့်တင်ဒါစနစ်ဖြင့် ဆက်လက်ရောင်းချပေးသွားမည်ဖြစ်ကြောင်း သိရသည်။

(သတင်းစဉ်)

အင်ဒိုနီးရှားတွင် စစ်ဘက်လေယာဉ်ပျက်ကျ၊ လူ ၇၀ ကျော်သေဆုံး

ဂျကာတာ ဇွန် ၃၀

အင်ဒိုနီးရှားတပ်မတော်မှ စစ်ဘက်သုံး လေယာဉ်တစ်စင်းသည် အင်္ဂါနေ့က မြောက်ပိုင်းဆူမတြားပြည်နယ် လူနေရပ်ကွက်တစ်ခုပေါ်သို့ ပျက်ကျခဲ့ရာ အနည်းဆုံး လူ ၇၀ ကျော် သေဆုံးခဲ့သည်။

အင်ဒိုနီးရှားလေတပ်မှ စီ-၁၃၀ သယ်ယူပို့ဆောင်ရေးလေယာဉ်သည် မီဒန်မြို့ပေါ်သို့ မွန်းတည့်ချိန်ခန့်တွင် ပျက်ကျခဲ့ခြင်းဖြစ်သည်။ လေယာဉ်ပေါ်သို့စစ်ဘက်ဆိုင်ရာတာဝန်ရှိသူများနှင့် ၎င်းတို့၏ မိသားစုဝင် ၁၀၁ ဦးနှင့် လေယာဉ်အမှုထမ်း ၁၂ဦး စုစုပေါင်း လူ ၁၁၃ ဦးစီးနင်းလိုက်ပါသွားခဲ့ကြောင်း အင်ဒိုနီးရှားစစ်ဘက်က ပြောကြားသည်။ ဒေသခံသတင်းမီဒီယာများ၏ ဖော်ပြချက်အရ လေယာဉ်ပျက်ကျသည့်နေရာတွင် အဆောက်အအုံ နှစ်လုံးနှင့် ကားတစ်စီးပျက်စီးသွားသည်ဟု သိရသည်။ သေဆုံးသူများတွင် မြေပြင်ရှိအဆောက်အအုံတွင်းမှ လူများ ပါ၊မပါ အသေအချာ မသိရသေးပေ။

လေယာဉ်သည် မီဒန်မြို့ရှိ လေတပ်အခြေစိုက်စခန်းမှ ပျံတက်ပြီးမကြာမီ ၅ ကီလိုမီတာခန့်အရောက်တွင် ပျက်ကျသွားခဲ့ခြင်းဖြစ်ကြောင်းနှင့် ပျံတက်ပြီးနောက် ချက်ချင်းဆိုသလို အခြေစိုက်စခန်းသို့ပြန်လှည့်လာရန် လေယာဉ်မှ အကြောင်းကြားခဲ့ကြောင်း စစ်ဘက်ဆိုင်ရာတာဝန်ရှိသူများက ပြောကြားသည်။

အင်ဒိုနီးရှား စစ်ဘက်ဆိုင်ရာတာဝန်ရှိသူများသည် လေယာဉ်ပျက်ကျမှုနှင့် ပတ်သက်၍ စုံစမ်းစစ်ဆေးမှုများပြုလုပ်လျက်ရှိသည်။

အင်န်အိတ်ချ်ကေ။

ရေကြောင်းပိုင်နက်ကာကွယ်စောင့်ရှောက်ရေး ကင်းထောက်လုပ်ငန်း ဂျပန်မြှင့်တင်မည်

တိုကျို ဇွန် ၃၀

ဂျပန်နိုင်ငံသည် ယင်း၏ ဝေးလံခေါင်သီသောကျွန်းများနှင့် ပိုင်နက်နယ်မြေ အငြင်းပွားနေသော ကျွန်းများအား ကာကွယ်စောင့်ရှောက်နိုင်ရေးအတွက် ကင်းလှည့်စောင့်ကြပ်မည့် စနစ်တစ်ရပ်ကို အကောင်အထည်ဖော်ရန် အစိုးရအဖွဲ့က လမ်းညွှန်မူဝါဒသစ်ကို အတည်ပြုပေးလိုက်ကြောင်း ဒေသဆိုင်ရာ သတင်းဌာနများက ဇွန် ၃၀ရက်တွင် သတင်းထုတ်ပြန်သည်။

ပင်လယ်ရေကြောင်းဆိုင်ရာ ပိုင်နက်နယ်မြေ အငြင်းပွားမှုများနှင့် ပတ်သက်၍ ဝန်ကြီးချုပ်ရှင်ဇိုအာဘေးက တင်းမာသည့် မူဝါဒများကို ကိုင်စွဲထားသည်။

တရုတ်နိုင်ငံနှင့် ရေကြောင်းပိုက်နက်ချင်းထိစပ်နေသော နယ်မြေဒေသ၌ ကင်းထောက်လုပ်ငန်းကို တိုးမြှင့်ဆောင်ရွက်သွားရန် ဂျပန်အစိုးရအဖွဲ့က လမ်းညွှန်မူဝါဒသစ်ကို ချမှတ်ထားသည်။

ပိုင်နက်နယ်မြေ အငြင်းပွားမှုရှိနေသော ကျွန်းများတည်ရာ နယ်မြေအတွင်း ဂျပန်နိုင်ငံက စစ်သင်္ဘောများအသုံးပြု၍ ကင်းလှည့်ခြင်းနှင့် ထောက်လှမ်းခြင်းတို့ပြုလုပ်မည်ဖြစ်သည်။ ဂျပန်နိုင်ငံသည် ကင်းထောက်လုပ်ငန်းကို တိုးမြှင့်ဆောင်ရွက်ခြင်းဖြင့် တရုတ်နိုင်ငံနှင့် တင်းမာမှုများထပ်မံ ဖြစ်ပေါ်လာနိုင်သည့် အန္တရာယ်လည်းရှိနေသည်။

ဆင်ဟွာ။

ကူဝိတ်၊ တူနီးရှားနှင့်ပြင်သစ်တို့တွင် အကြမ်းဖက်တိုက်ခိုက်မှုများ အင်ဒိုနီးရှားအစိုးရ ရှုတ်ချ

ဂျကာတာ ဇွန် ၃၀

လွန်ခဲ့သည့် ရက်သတ္တပတ်က ကူဝိတ်၊ တူနီးရှားနှင့် ပြင်သစ်နိုင်ငံတို့၌ ဖြစ်ပွားခဲ့သော အကြမ်းဖက်တိုက်ခိုက်မှုများနှင့် ပတ်သက်၍ အင်ဒိုနီးရှားအစိုးရအဖွဲ့က ပြစ်တင်ရှုတ်ချလိုက်ကြောင်း ဒေသဆိုင်ရာ သတင်းဌာနများမှ ဇွန် ၃၀ရက်တွင် သတင်းထုတ်ပြန်သည်။

ကူဝိတ်၊ တူနီးရှားနှင့် ပြင်သစ်နိုင်ငံတို့၌ အကြမ်းဖက်တိုက်ခိုက်မှုများကြောင့် အရပ်သူ အရပ်သားများ သေဆုံးခဲ့ရခြင်းနှင့် ပတ်သက်၍ ယင်းနိုင်ငံများ၏ အစိုးရအဖွဲ့များနည်းတူ ဝမ်းနည်းကြေကွဲမိကြောင်း၊ သေဆုံးသူများ၏ မိသားစုများအား စာနာထောက်ထားပါကြောင်း အင်ဒိုနီးရှား နိုင်ငံခြားရေးဝန်ကြီးဌာနမှ ထုတ်ပြန်သော ကြေညာချက်တွင် ဖော်ပြသည်။

အဆိုပါသုံးနိုင်ငံ၌ ဖြစ်ပွားခဲ့သော အကြမ်းဖက်တိုက်ခိုက်မှုများကြောင့် လူ ၆၀ကျော် သေဆုံးခဲ့ရသည်ဟု သတင်းများတွင် ဖော်ပြသည်။

ထိုစဉ်အတွင်း အကြမ်းဖက်သမားများ၏ ပစ်မှတ်များဖြစ်နိုင်ခြေရှိသော နေရာဒေသများသို့ ခရီးသွားရောက်ခြင်း မပြုကြရန် အင်ဒိုနီးရှားအစိုးရက ၎င်း၏နိုင်ငံသားများအား ခရီးသွားလာခြင်းဆိုင်ရာ သတိပေးချက် ထုတ်ပြန်ထားသည်။

ဆင်ဟွာ။

အကျင့်ပျက်ခြစားမှုကြောင့် ပြည်နယ် ဒုတိယ အုပ်ချုပ်ရေးမှူးဟောင်းကို ရုံးတင်စစ်ဆေး

ရှောင်ကျိုး ဇွန် ၃၀

တရုတ်နိုင်ငံအလယ်ပိုင်း ဟူဘေးပြည်နယ် ပြည်နယ် ဒုတိယအုပ်ချုပ်ရေးမှူးဟောင်း ကော်ယူမင်းသည် အကျင့်ပျက်ခြစားမှု စွပ်စွဲချက်များနှင့်ပတ်သက်၍ ဇွန် ၃၀ ရက်နေ့က အိမ်နီးချင်း ဟီနန်ပြည်နယ်ရှိ အစိုးရတရားရုံး၌ အမှုရင်ဆိုင်ခဲ့ရသည်။

ဟီနန်ပြည်နယ် ရီချန်းမြို့တော် အစိုးရတရားရုံး၏ တရားစွဲဆိုမှုအရ အသက် (၅၈) နှစ်ရှိ ယူမင်းသည် ၂၀၀၁ နှင့် ၂၀၁၃ ခုနှစ်ကြားက ဒေသခံကုမ္ပဏီများနှင့် စီးပွားရေးလုပ်ငန်းရှင်များထံမှ ယွမ် ၂၃ ဒသမ ၈ သန်း (အမေရိကန်ဒေါ်လာ ၃ ဒသမ ၈၉ သန်းနီးပါး) တန်ကြေးရှိသော တံစိုးလာဘ်လာဘများ လက်ခံရရှိခဲ့ကြောင်း စွပ်စွဲခံထားရသည်။ အဆိုပါလာဘ်လာဘများကို ၎င်းကိုယ်တိုင်၊ ၎င်း၏ဆွေမျိုးများဖြစ်စေ၊ အခြားလူများမှဖြစ်စေ လက်ခံရယူခဲ့ခြင်းဖြစ်သည်။ အပြန်အလှန်အားဖြင့် ၎င်းက ကုမ္ပဏီများနှင့် စီးပွားရေးလုပ်ငန်းရှင်များ စီးပွားရေး အမြတ်အစွန်းရရှိရန် ကူညီပေးခဲ့သည်။

၂၀၁၃ ခုနှစ် ဇန်နဝါရီလတွင် ဟူဘေးပြည်နယ် ပြည်နယ်ဒုတိယအုပ်ချုပ်ရေးမှူးအဖြစ် ရွေးချယ်မခံရမီ ယူမင်းသည် ရီချန်းမြို့တော်ဝန်နှင့် ရီချန်းမြို့တော် ကွန်မြူနစ်ပါတီ အကြီးအကဲအဖြစ် တာဝန်ထမ်းဆောင်ခဲ့သည်။

ဆင်ဟွာ။

နိုင်ငံခြားသားများ နေအိမ်ပိုင်ဆိုင်ခွင့် ဗီယက်နမ် ခွင့်ပြုပေးပြီ

ဟနွိုင် ဇွန် ၃၀

ဗီယက်နမ်နိုင်ငံ၌ ဇူလိုင် ၁ရက်မှစ၍ နိုင်ငံခြားသားများ နေအိမ်ပိုင်ဆိုင်ခွင့်ရရှိတော့မည်ဖြစ်ကြောင်း ဒေသဆိုင်ရာ သတင်းဌာနများက ဇွန် ၃၀ ရက်တွင် သတင်းထုတ်ပြန်သည်။

ဗီယက်နမ်နိုင်ငံ၏ အိုးအိမ်ဥပဒေပြင်ဆင်ချက်အရ နိုင်ငံခြားသားများသည် အိုးပိုင်အိမ်ပိုင်ဖြင့် နေထိုင်နိုင်ရန် အခွင့်အရေးရရှိလာမည်ဖြစ်သည်။ ၂၀၁၄ ခုနှစ် နိုဝင်ဘာလတွင် အမျိုးသားလွှတ်တော်ကပြင်ဆင်ချက် ဥပဒေကြမ်းကို အတည်ပြုပေးခဲ့ပြီးနောက် ယခုနှစ်ဇူလိုင်လမှစ၍ ယင်းဥပဒေအာဏာ သက်ဝင်လာပြီဖြစ်သည်။

နိုင်ငံခြားအဖွဲ့အစည်းများ၊ တစ်သီးပုဂ္ဂလများ၊ နိုင်ငံခြားရင်းနှီးမြှုပ်နှံမှုကုမ္ပဏီများ၊ နိုင်ငံခြားကုမ္ပဏီရုံးခွဲများ၊ ကိုယ်စားလှယ်ရုံးများ၊ နိုင်ငံခြားရင်းနှီးမြှုပ်နှံမှု ရန်ပုံငွေအဖွဲ့အစည်းများ၊ နိုင်ငံခြားဘဏ်များ၏ ဘဏ်ခွဲများသည် အိုးအိမ်များကို ဝယ်ယူခြင်း၊ ငှားရမ်းခြင်း၊ လှူဒါန်းမှုမှတစ်ဆင့် လက်ခံရရှိခြင်း၊ အမွေဆက်ခံခြင်းတို့ပြုလုပ်နိုင်မည့်အပြင် ဗီယက်နမ်နိုင်ငံရှိ တိုက်ခန်းတွဲနေအိမ်အဆောက်အအုံများ၏ တိုက်ခန်းအရေအတွက် ၃၀ ရာခိုင်နှုန်းအောက်ကို ပိုင်ဆိုင်ခွင့်ရရှိမည်ဖြစ်သည်။

ဗီယက်နမ်နိုင်ငံ၌ နိုင်ငံခြားသားများ အိုးအိမ်ပိုင်ဆိုင်မှုသက်တမ်းကာလကို နှစ်၅၀သတ်မှတ်ပေးထားကြောင်း၊ နိုင်ငံခြားသားတစ်ဦးသည် ဗီယက်နမ်နိုင်ငံသားတစ်ဦးနှင့် ထိမ်းမြားလက်ထပ်ပါက အိုးအိမ်ကိုကာလရှည်ပိုင်ဆိုင်ခွင့်ရှိမည်ဖြစ်ကြောင်း ဗီယက်နမ်စီးပွားရေးအွန်လိုင်းသတင်းစာက ရေးသားဖော်ပြခဲ့သည်။

ဆင်ဟွာ။

အစ္စရေးက ဂျော်ဒန်နှင့် နယ်စပ်တွင် ခြံစည်းရိုးခတ်မည်

ဂျေရုဆလင် ဇွန် ၃၀

အစ္စရေးအစိုးရအဖွဲ့က နိုင်ငံ၏ အရှေ့ပိုင်း ဂျော်ဒန်နိုင်ငံနယ်စပ်တစ်လျှောက်တွင် ခြံစည်းရိုးခတ်မည့် အစီအစဉ်ကို အတည်ပြုလိုက်ပြီဖြစ်ကြောင်း ဇွန် ၂၉ ရက်က ကြေညာချက်တစ်ရပ်တွင် ဖော်ပြထားသည်။

အဆိုပါ ခြံစည်းရိုးသည် နိုင်ငံတောင်ဘက်အစွန်ဆုံးရှိ အီလတ်မြို့မှ သတ်မှတ်ထားသော လေဆိပ်အသစ်နေရာထိ ကီလိုမီတာ ၃၀ ကျော်ရှည်လျားမည်ဖြစ်သည်။

အဆိုပါခြံစည်းရိုးခတ်မည့် အစီအစဉ်ကို ဂျော်ဒန်နိုင်ငံနှင့် ညှိနှိုင်းပြီးဖြစ်ကြောင်း ဝန်ကြီးချုပ် ဘန်ဂျမင်နေတန်ယာဟု၏ရုံးမှ ကြေညာချက်ထုတ်ပြန်သည်။

နေတန်ယာဟုက ခြံစည်းရိုးသည် အစ္စရေးနယ်နိမိတ်အတွင်းဘက်သာ ရှိမည်ဖြစ်ပြီး ဂျော်ဒန်၏ အချုပ်အခြာအာဏာနှင့် အကျိုးစီးပွားကို ထိခိုက်မည်မဟုတ်ကြောင်း ပြောကြားသည်။ အစ္စရေးနှင့် ဂျော်ဒန်တို့သည် ၁၉၉၄ ခုနှစ်တွင် ငြိမ်းချမ်းရေးသဘောတူစာချုပ်ချုပ်ဆိုခဲ့ကြပြီးကတည်းက နှစ်နိုင်ငံ ချစ်ကြည်ရင်းနှီးသော ဆက်ဆံရေးကို ထိန်းသိမ်းခဲ့သည်။ ပြီးခဲ့သော သုံးနှစ်ကျော်ကာလ

အစ္စရေးနှင့် အီဂျစ်နယ်စပ်ရှိ ခြံစည်းရိုးတစ်ခုကို တွေ့ရစဉ်။

အတွင်း ဆီးရီးယားနှင့် အီရတ်နိုင်ငံတို့မှ ဒုက္ခသည်ရာပေါင်းများစွာ ဂျော်ဒန်နိုင်ငံသို့ထွက်ပြေးလာခဲ့သည့်အတွက် အစ္စရေးလုံခြုံရေးတာဝန်ရှိသူများက အိုင်အက်စ်စစ်သွေးကြွများ ဂျော်ဒန်မှတစ်ဆင့် နိုင်ငံအတွင်းသို့ စိမ့်ဝင်လာမည်ကို စိုးရိမ်ပူပန်လျက်ရှိသည်။

အစ္စရေးသည် ဆီးရီးယားမှ ပဋိပက္ခများ ကူးစက်လာမည်ကို စိုးရိမ်သည့်အတွက် နိုင်ငံ၏မြောက်ဘက် ဂိုလန်ကုန်းမြင့်ဒေသ နယ်စပ်တစ်လျှောက်တွင် ခိုင်မာတောင့်တင်းသည့် ခြံစည်းရိုးများခတ်ခဲ့သည်။ အစ္စရေးသည် ၂၀၁၃ခုနှစ်ကလည်း အာဖရိက ခိုလှုံခွင့်တောင်းခံသူများ နိုင်ငံအတွင်းသို့ ဝင်ရောက်လာမည်ကို တားဆီးရန်အတွက် အီဂျစ်နယ်စပ်တစ်လျှောက်တွင် ကီလိုမီတာ ၂၄၀ ရှည်လျားသော အဆင့်မြင့် ခြံစည်းရိုးများ ခတ်ခဲ့သည်။

ဆင်ဟွာ။

အထွေထွေရွေးကောက်ပွဲကို ၂၀၁၅ ခုနှစ် အောက်တိုဘာလကုန်/နိုဝင်ဘာလဆန်းတွင် ကျင်းပမည်

သင့်မဲဖြင့် အနာဂတ်အား ပုံဖော်ဖို့ မဲစာရင်းကို ကြည့်ကြစို့။

ငွေစုဘဏ်လုပ်ငန်းဥပဒေကို ပြင်ဆင်သည့်ဥပဒေကြမ်း

(ပြည်သူများ သိရှိလေ့လာအကြံပြုနိုင်ရန် ဖော်ပြခြင်းဖြစ်ပါသည်)

ပြည်ထောင်စုသမ္မတမြန်မာနိုင်ငံတော်
ပြည်ထောင်စုလွှတ်တော်
ငွေစုဘဏ်လုပ်ငန်းဥပဒေကို ပြင်ဆင်သည့်ဥပဒေကြမ်း
(၂၀၁၄ ခုနှစ်၊ ပြည်ထောင်စုလွှတ်တော်ဥပဒေအမှတ် ။)
၁၃၇၆ ခုနှစ်၊ လ ရက်
(၂၀၁၄ ခုနှစ်၊ လ ရက်)

ပြည်ထောင်စုလွှတ်တော်သည် ဤဥပဒေကို ပြဋ္ဌာန်းလိုက်သည်။

၁။ ဤဥပဒေကို "ငွေစုဘဏ်လုပ်ငန်းဥပဒေကို ပြင်ဆင်သည့်ဥပဒေ"ဟု ခေါ်တွင်စေရမည် ။

၂။ ငွေစုဘဏ်လုပ်ငန်းဥပဒေတွင် ပုဒ်မ-၂၊ ပုဒ်မခွဲ(စ)၌ပါရှိသော စကားရပ်များကို အောက်ပါစကားရပ်များဖြင့် အစားထိုးရမည်-

"(စ) **ဝန်ကြီးဌာန**ဆိုသည်မှာ ပြည်ထောင်စုအစိုးရဘဏ္ဍာရေး ဝန်ကြီးဌာနကိုဆိုသည်။"

၃။ ငွေစုဘဏ်လုပ်ငန်းဥပဒေပုဒ်မ-၇၊ ပုဒ်မခွဲ(ဃ)တွင်ပါရှိသော"သမဝါယမ အသင်းများ"ဆိုသည့် စကားရပ်၏ရှေ့တွင် "ငွေစုငွေချေး"ဆိုသည့် စကားရပ်ကိုဖြည့်စွက်ရမည်။

၄။ ငွေစုဘဏ်လုပ်ငန်းဥပဒေပုဒ်မ-၇၊ ပုဒ်မခွဲ(င)တွင်ပါရှိသော "အသင်း အဖွဲ့များ"ဆိုသည့် စကားရပ်၏ နောက်၌ "လူမှုရေးအဖွဲ့အစည်းများ"ဆိုသည့် စကားရပ်ကိုဖြည့်စွက်ရမည်။

၅။ ငွေစုဘဏ်လုပ်ငန်းဥပဒေတွင် ပုဒ်မ-၁၁ ကို အောက်ပါအတိုင်း အစားထိုးရမည်-

"၁၁။ ငွေစုသူသည် ငွေစုဘဏ်စာရင်းဖွင့်လှစ်သည့်အခါ သို့မဟုတ် ငွေစုလက်မှတ်ဝယ်ယူသည့်အခါ မိမိ၏ စုငွေ နှင့်အတိုးခံစားခွင့်များကို မိမိလွှဲပြောင်းလိုသည့် ပုဂ္ဂိုလ်တစ်ဦးဦး သို့မဟုတ် တစ်ဦးထက်ပိုသည့် ပုဂ္ဂိုလ်များအား အကျိုးခံစားခွင့် လွှဲအပ်ထားနိုင်သည်။"

၆။ ငွေစုဘဏ်လုပ်ငန်းဥပဒေတွင် ပုဒ်မ-၁၂ ကို အောက်ပါအတိုင်း အစားထိုးရမည်-

"၁၂။ ငွေစုသူသည် မိမိအကျိုးခံစားခွင့်လွှဲအပ်ထားခြင်းခံရသူများ၏ အမည်စာရင်းကို ပြင်ဆင်ဖြည့်စွက်လိုပါက သတ်မှတ်ချက်များနှင့်အညီ သက်ဆိုင်ရာငွေစုဘဏ်သို့ တင်ပြလျှောက်ထားနိုင်သည်။"

၇။ ငွေစုဘဏ်လုပ်ငန်းဥပဒေတွင် ပုဒ်မ-၁၃၊ ပုဒ်မခွဲ(က)ကို အောက်ပါအတိုင်း အစားထိုးရမည်-

"(က) ငွေစုမှတ်တမ်းနှင့် ငွေစုလက်မှတ်တို့ကို လုံခြုံစွာထိန်းသိမ်းရန် တာဝန်ရှိသည်၊ ပျောက်ဆုံးပါကဘဏ်သို့ အမြန်ဆုံး အကြောင်းကြားရမည်။"

၈။ ငွေစုဘဏ်လုပ်ငန်းဥပဒေတွင် ပုဒ်မ-၁၈၊ ပုဒ်မခွဲ(ဂ)ကို အောက်ပါအတိုင်း အစားထိုးရမည်။

"(ဂ) အကျိုးခံစားခွင့်ပြုလုပ်ထားခြင်းမရှိသော ငွေစုသူသေဆုံးပါက စုငွေလက်ကျန်ကို အမွေထိန်းစာ သို့မဟုတ် အမွေဆက်ခံခွင့် လက်မှတ် တင်ပြရန်မလိုဘဲ ငွေစုဘဏ်မှ သတ်မှတ်ထားသည့် လိုအပ်သည့်စာရွက်စာတမ်းများတင်ပြနိုင်သူ ဇနီး၊ ခင်ပွန်း၊ သားသမီး၊ တရားဝင်မွေးစားထားသော သားသမီး သို့မဟုတ် ယင်းတို့မရှိလျှင် မြေး သို့မဟုတ် ယင်းတို့မရှိလျှင် မိဘ၊ ညီအစ်ကို၊ မောင်နှမအား ထုတ်ပေးရမည်။"

"(ဂ-၁) သေဆုံးသွားသည့်ငွေစုသူတွင် ဇနီး၊ ခင်ပွန်း၊ သားသမီး၊ တရားဝင်မွေးစားထားသော သားသမီး၊ မြေး၊ မိဘ၊ ညီအစ်ကို၊ မောင်နှမမရှိလျှင် အခြားသူများမှတောင်းခံပါက အမွေထိန်းစာ သို့မဟုတ် အမွေဆက်ခံခွင့်လက်မှတ် တင်ပြနိုင်သူကိုသာငွေထုတ်ပေးရမည်။"

(ဂ-၂) သေဆုံးသွားသည့် ငွေစုသူရဟန်း သို့မဟုတ် သီလရှင်၏ စုငွေလက်ကျန်သည် ကျောင်းတိုက်နှင့် သက်ဆိုင်သည့် ငွေကြေးဖြစ်ပါက သက်ဆိုင်ရာ သံဃနာယကအဖွဲ့၏ ထောက်ခံချက်ဖြင့် စုငွေလက်ကျန်ထုတ်ယူရန် လျှောက်ထားသည့် ရဟန်း သို့မဟုတ် သီလရှင်အား စိစစ်ထုတ်ပေးရမည်။ သေဆုံးသွားသည့် ငွေစုသူရဟန်း သို့မဟုတ် သီလရှင်၏ စုငွေလက်ကျန်သည် ပုဂ္ဂလိက ပိုင်ငွေဖြစ်ကြောင်း သက်ဆိုင်ရာသံဃနာယကအဖွဲ့မှ ထောက်ခံပါက လူပုဂ္ဂိုလ်များ သေဆုံးသည့်အခါ စုငွေလက်ကျန်ထုတ်ပေးရန် သတ်မှတ်ချက်များနှင့်အညီ စိစစ်ထုတ်ပေးရမည်။"

၉။ ငွေစုဘဏ်လုပ်ငန်းဥပဒေပုဒ်မ-၃၂ ကို ပယ်ဖျက်ရမည်။

ခေတ်သစ်ပြည်ထောင်စုပါတီအား နိုင်ငံရေးပါတီအဖြစ် မှတ်ပုံတင်ခွင့်ပြု

ပြည်ထောင်စုသမ္မတမြန်မာနိုင်ငံတော်
ပြည်ထောင်စုရွေးကောက်ပွဲကော်မရှင်
နေပြည်တော်
ကြေညာချက်အမှတ် (၂၁/၂၀၁၅)

၁၃၇၇ ခုနှစ်၊ ပထမဝါဆိုလဆန်း ၁၄ ရက်
(၂၀၁၅ခုနှစ်၊ ဇွန်လ ၃၀ ရက်)

ခေတ်သစ်ပြည်ထောင်စုပါတီအား နိုင်ငံရေးပါတီအဖြစ် မှတ်ပုံတင်ခွင့်ပြုခြင်း

ရန်ကုန်တိုင်းဒေသကြီး၊ ပန်းဘဲတန်းမြို့နယ်၊ (၃) ရပ်ကွက်၊ ကုန်သည်လမ်း အမှတ် (၆၄၇) တွင်ပါတီရုံးချုပ် ဖွင့်လှစ်ထားရှိသော **ခေတ်သစ်ပြည်ထောင်စုပါတီ**အား ၂၀၁၅ ခုနှစ် ဇွန်လ ၃၀ ရက်နေ့မှစ၍ နိုင်ငံရေးပါတီများ မှတ်ပုံတင်ခြင်းဥပဒေပုဒ်မ ၉ နှင့်အညီ မှတ်ပုံတင်ခွင့်ပြုလိုက်ကြောင်း ကြေညာအပ်ပါသည်။

ခေတ်သစ်ပြည်ထောင်စုပါတီ၏ မှတ်ပုံတင်အမှတ်မှာ (၉၀) ဖြစ်ပါသည်။

အမိန့်အရ

(တင်ထွန်း)
အတွင်းရေးမှူး
ပြည်ထောင်စုရွေးကောက်ပွဲကော်မရှင်

ကွန်ပျူတာသုံး မြန်မာယူနီကုတ်စနစ် သတ်မှတ်အကောင်အထည်ဖော်ရေး အစည်းအဝေးကျင်းပ

ရန်ကုန် ဇွန် ၃၀

ပညာရေးဝန်ကြီးဌာန မြန်မာစာနှင့် ဘာသာစကားပညာရေးဦးစီးဌာနနှင့် မြန်မာနိုင်ငံ ကွန်ပျူတာအသင်းချုပ်တို့ ပူးပေါင်းကျင်းပသော နိုင်ငံတကာ အသိအမှတ်ပြုစံများကို အခြေခံသည့် ကွန်ပျူတာသုံး မြန်မာယူနီကုတ်စနစ် တစ်ပြေးညီသတ်မှတ် အကောင်အထည်ဖော်ရေးဆိုင်ရာ အစည်းအဝေးကို ယနေ့ နံနက် ၁၀ နာရီက ရန်ကုန်မြို့ ပြည်လမ်းရှိ တက္ကသိုလ် စိန်ရတုခန်းမ၌ ကျင်းပသည်။

အဆိုပါအစည်းအဝေးတွင် မြန်မာစာရေးထုံးဆိုင်ရာ စံသတ်မှတ်ချက်များကို မြန်မာစာအဖွဲ့ အဖွဲ့ဝင်ပညာရှင်ကြီးများက ဆွေးနွေးလမ်းညွှန်ပြီး မြန်မာနိုင်ငံ ကွန်ပျူတာအသင်းချုပ်နှင့် မြန်မာနိုင်ငံ ကွန်ပျူတာအသင်းတို့က နည်းပညာပိုင်းဆိုင်ရာ ပံ့ပိုးနိုင်မှု အခြေအနေတို့ကို ညှိနှိုင်းဆွေးနွေးခဲ့ကြသည်။

ထို့ပြင် stakeholders များ ကျယ်ကျယ်ပြန့်ပြန့် ပါဝင်သော ကွန်ပျူတာသုံး မြန်မာယူနီကုတ်စနစ် ပြဋ္ဌာန်း အတည်ပြုရေးဆိုင်ရာ ညီလာခံကို မကြာမီ ကျင်းပရန် ညှိနှိုင်းဆုံးဖြတ်ခဲ့ကြသည်။

(ပညာရေး)

စာရေးဝန်ထမ်းသင်တန်းဆင်း

မုံရွာ ဇွန် ၃၀

စစ်ကိုင်းတိုင်းဒေသကြီး တရားလွှတ်တော်က ကြီးမှူး ဖွင့်လှစ်သော စာရေးဝန်ထမ်းအမှတ်စဉ်(၁/၂၀၁၅) သင်တန်းဆင်းပွဲကို ဇွန် ၂၆ ရက်က တရားလွှတ်တော် အစည်းအဝေးခန်းမ၌ ကျင်းပရာ တိုင်းဒေသကြီး တရားလွှတ်တော်တရားသူကြီးချုပ် ဦးဝင်းမြင့်နှင့် တိုင်းဒေသကြီး တရားလွှတ်တော်တရားသူကြီးများ၊ တိုင်းဒေသကြီးတရားရေး ဦးစီးမှူးနှင့် တရားရေးအရာရှိများ တက်ရောက်ကြသည်။

အခမ်းအနားတွင် တိုင်းဒေသကြီးတရားလွှတ်တော် တရားသူကြီးချုပ်က အမှာစကားပြောကြားသည်။ သင်တန်းသို့ သင်တန်းသား သင်တန်းသူ ၁၄ ဦး တက်ရောက်ကြပြီး သင်တန်းကာလ ရက်သတ္တနှစ်ပတ်ကြာ မြင့်သည်။ သင်တန်းတွင်ဆုရရှိသူများကို တရားလွှတ်တော် တရားသူကြီးချုပ်က ဂုဏ်ပြုဆုများပေးအပ်ခဲ့သည်။

အေးချမ်း(မုံရွာ)

ကျေးလက်လူငယ် စွမ်းဆောင်ရည်မြှင့်တင်ရေး (ဆင့်ပွား)သင်တန်းဖွင့်

ခရမ်း ဇွန် ၃၀

ခရမ်းမြို့နယ် ကျေးလက်ဒေသ ဖွံ့ဖြိုးတိုးတက်ရေး ဦးစီးဌာနမှ ကျေးလက်လူငယ် စွမ်းဆောင်ရည် မြှင့်တင်ရေး (ဆင့်ပွား)သင်တန်းကို ပိန်းကန်ကျေးရွာ အုပ်ချုပ်ရေးမှူးရုံး၌ ဖွင့်လှစ်ခဲ့ရာ ပိန်းကန်၊ အလယ်ရွာ၊ ကြူတော၊ မကျီးကန်၊ တမံကြီး၊ အေးရွာ၊ စွယ်ကတော့၊ ကမာချိုက် စုစုပေါင်း ကျေးရွာအုပ်စု ရှစ်အုပ်စုမှ ကျေးရွာပေါင်း ၃၂ ရွာတွင်ရှိသော ကျေးလက်လူငယ်စုစုပေါင်း ၄၀ တက်ရောက်ခဲ့ကြောင်းသိရသည်။

(ကျေးလက်ဦးစီး)

❐

ဥတုရာသီ တောက်ပို

သစ်ပင်စိုက်ပါ တို့ကမ္ဘာ သာယာလှပ စိမ်းမြမြ

ပြည်ထောင်စုသမ္မတမြန်မာနိုင်ငံတော် ဖွဲ့စည်းပုံအခြေခံဥပဒေကို ပြင်ဆင်သည့် ဥပဒေကြမ်းနှင့် ပတ်သက်ပြီး ရှုထောင့်အမျိုးမျိုးမှ သုံးသပ်ရေးသားသည့် ဆောင်းပါးများအနက် သတင်းနှင့်စာနယ်ဇင်းလုပ်ငန်း၏ အများပြည်သူဝန်ဆောင်မှု မီဒီယာဆိုင်ရာ စံနှုန်းများနှင့်ကိုက်ညီသော ဆောင်းပါးများကို ရွေးချယ်ဖော်ပြပေးသွားမည် ဖြစ်ပါသည်။ ဆောင်းပါးတွင်ဖော်ပြထားသည့် သုံးသပ်ချက်များသည် ဆောင်းပါးရှင်၏ ကိုယ်ပိုင်ရှုမြင်သုံးသပ်ချက်များသာဖြစ်ပြီး သတင်းနှင့်စာနယ်ဇင်းလုပ်ငန်း၏ အယူအဆမဟုတ်ပါ။ ပြည်ထောင်စုသမ္မတမြန်မာနိုင်ငံတော် ဖွဲ့စည်းပုံအခြေခံဥပဒေကို ပြင်ဆင်သည့် ဥပဒေကြမ်းကို စိတ်ဝင်စားသူများအနေဖြင့်လည်း ဆောင်းပါးများ ရေးသားပေးပို့နိုင်ပြီး သတင်းနှင့်စာနယ်ဇင်းလုပ်ငန်း၏ မူဝါဒနှင့်ကိုက်ညီပါက ဖော်ပြပေးသွားမည်ဖြစ်ပါသည်။

မဏ္ဍိုင်ကြီးများ ဟန်ချက်ညီ၍ ကြံ့ခိုင်စေချင်သည်

ပြည်ချစ်သား

၂၀၀၈ ခုနှစ်၊ ဖွဲ့စည်းပုံအခြေခံဥပဒေသည် သမ္မတစနစ်ကို ပုံဖော်ခြင်းဖြစ်ပြီး နိုင်ငံတော်အချုပ်အခြာအာဏာ၏ ခက်မသုံးဖြာဖြစ်သော ဥပဒေပြုရေးမဏ္ဍိုင်၊ အုပ်ချုပ်ရေးမဏ္ဍိုင်နှင့် တရားစီရင်ရေးမဏ္ဍိုင်တို့သည် သီးခြားစီရပ်တည်ကာ အချင်းချင်းအပြန်အလှန် ထိန်းကျောင်းမှုပြုသည်ဟု အခြေခံမူအခန်း ပုဒ်မ ၁၁(က)တွင် ကျွန်တော် တွေ့ရှိမိသည်။ ဆောင်းပါးရှင် မောင်မင်းခေါင်ရေးသားသော "သမ္မတက လွှတ်တော်အမတ်ဖြစ်ရမယ်တဲ့လား" ဆောင်းပါးပါ သမ္မတနှင့် သမ္မတအုပ်ချုပ်သော နိုင်ငံအမျိုးမျိုး အကြောင်းကို ဖတ်ရှုသိရှိခွင့်ရသည့်အတွက်လည်း အထူးကျေးဇူးတင်ရပါသည်။

အချုပ်အခြာအာဏာ၏ အဓိကမဏ္ဍိုင်ကြီး ၃ ရပ်တို့အပြင် စတုတ္ထမဏ္ဍိုင်ဖြစ်သော မီဒီယာကဏ္ဍနှင့် ပတ်သက်၍ ဦးစွာတင်ပြလိုသည်။ ယနေ့ခေတ် မီဒီယာသည်ကား လျင်မြန်လှသည်။ ပြည်သူ့ထံသို့ စက္ကန့်ပိုင်းအတွင်း သတင်းအမှန်လည်းဖြစ်စေ၊ သတင်းအမှားလည်းဖြစ်စေ ပျံ့နှံ့အောင် ဆောင်ရွက်နိုင်စွမ်းရှိသည်။ ဒေါက်တာမောင်မောင် ရေးသားသော "တို့ပြည်ထောင်စု မြန်မာနိုင်ငံတော် ဖွဲ့စည်းအုပ်ချုပ်ပုံ" စာအုပ်သည် ၁၉၄၇ ခုနှစ်၊ ဖွဲ့စည်းအုပ်ချုပ်ပုံအခြေခံဥပဒေကို ပြည်သူအများ လွယ်ကူစွာ လေ့လာနိုင်အောင် ရှင်းလင်းတင်ပြထားသည်။ စတုတ္ထမဏ္ဍိုင်နှင့် စပ်လျဉ်း၍ **"စတုတ္ထမဏ္ဍိုင်ဟုခေါ်သော ပြည်သူတို့၏နား၊ မျက်စိနှင့်တူသည့် သတင်းစာ၊ မဂ္ဂဇင်း၊ စာအုပ်စာတမ်း၊ ပညာပေး စာစောင်များလည်း ရှိသေးသည်။ ဒီမိုကရေစီနိုင်ငံတွင် အရင်းခံမဏ္ဍိုင်ကြီးက ပြည်သူတို့ပင် ဖြစ်သည်။ ပါလီမန်အမတ်တို့ကို ပြည်သူတို့က ရွေးချယ်တင်မြှောက်ရသည်။ ထို့ကြောင့် ရွေးကောက်ပွဲများတွင် လူတော်လူကောင်းတို့ကိုသာ ရွေးချယ်နိုင်ဖို့ ပြည်သူတို့က လူကောင်းနှင့် လူဆိုး၊ တိုင်းပြည်အပေါ်တွင် သစ္စာရှိသူနှင့် သစ္စာမဲ့သူ၊ ပြည်သူ့ဝန်ထမ်းစိတ်ရှိသော နိုင်ငံရေးသမားနှင့် ကိုယ်ကျိုးရှာသက်သက် နိုင်ငံရေးသမားတို့ကို ခွဲခြားတတ်ဖို့လိုသည်။ နိုင်ငံရေးဝါဒတို့ကို ချင့်ချိန်၍ တန်ဖိုးဖြတ်တတ်ဖို့ လိုသည်။ လိမ္မာ၍ အသိဉာဏ်တရားရှိသော တာဝန်သိသော ပြည်သူတို့သည် ဒီမိုကရေစီနိုင်ငံ၏ အဓိကမဏ္ဍိုင်ကြီးဖြစ်သည်။ ပြည်သူကို လိမ္မာ၍ အသိဉာဏ်တရားရှိအောင် တာဝန်သိအောင် ပညာအလင်းရောင်ပေးနိုင်သော သတင်းစာ၊ မဂ္ဂဇင်း၊ စာစောင်များသည်လည်း အရေးကြီးသော မဏ္ဍိုင်ကြီးတစ်ရပ် ဖြစ်ပေသည်။"** ဟု လှပကျစ်လျစ်သော စကားလုံးများဖြင့် ဖွဲ့စည်းရေးသားထားသည်။

ထို့ပြင် ဒေါက်တာမောင်မောင်က ဆက်လက်၍ **"မြန်မာနိုင်ငံ၏ အဓိကမဏ္ဍိုင်ကြီးများ ကြံ့ခိုင်ဖို့လိုသည်။ ယိမ်းယိုင်လဲပြိုခြင်းမရှိရအောင် အမြဲတစေ ကာကွယ်ဖို့လိုသည်။ ဥပဒေပြုမဏ္ဍိုင် ကြံ့ခိုင်ပါစေ၊ အုပ်ချုပ်မှုမဏ္ဍိုင် ကြံ့ခိုင်ပါစေ၊ တရားရေးမဏ္ဍိုင် ကြံ့ခိုင်ပါစေ၊ စတုတ္ထမဏ္ဍိုင် ကြံ့ခိုင်ပါစေ၊ ပြည်သူ့မဏ္ဍိုင်ကြံ့ခိုင်ပါစေ။"** ဟု စေတနာကို ဖော်ပြရေးသားထားသည်။

၂၀၀၈ ခုနှစ်၊ ဖွဲ့စည်းပုံအခြေခံဥပဒေ၏ မဏ္ဍိုင်ကြီး (၃)ရပ်တို့ ကြံ့ခိုင်စေရေးအတွက် အပြန်အလှန်ထိန်းကျောင်းမှုပြုသည့်ပုံစံကို ဤသို့ ကျွန်တော် နားလည်မိသည်-

(၁) **ဥပဒေပြုမဏ္ဍိုင်။ နိုင်ငံတော်ဖွဲ့စည်းပုံအခြေခံဥပဒေဆိုင်ရာခုံရုံး**မှ ဥပဒေပြုရေးကိစ္စများကို ဖွဲ့စည်းပုံအခြေခံဥပဒေနှင့်ညီရန် ထိန်းပေးရသည်။ သမ္မတသည် လွှတ်တော်က အတည်ပြုပြီး လက်မှတ်ရေးထိုးရန် ပေးပို့သော ဥပဒေကြမ်းကို ဖွဲ့စည်းပုံအခြေခံဥပဒေနှင့်ညီရန် ပြုပြင်ပေးရေး သဘောထားမှတ်ချက်ပေးနိုင်သည်။ ဥပဒေပြုသူ လွှတ်တော်ကိုယ်စားလှယ်များသည် ရည်မှန်းချက်တာဝန်ထမ်းဆောင်ရာတွင် ဥပဒေပြဋ္ဌာန်းချက်နှင့်အညီ ဆောင်ရွက်မှုမရှိလျှင်သော်လည်းကောင်း၊ မိမိမဲဆန္ဒရှင်၏ ဥပဒေနှင့်ညီသော အခွင့်အရေးကို မျက်ကွယ်ပြုလျှင်သော်လည်းကောင်း ဥပဒေနှင့်အညီ ကိုယ်စားလှယ်အဖြစ်မှ ပြန်လည်ရုပ်သိမ်းခွင့်ရှိသည်။ အမှားအယွင်းရှိသည်ဟု သံသယရှိလျှင် စတုတ္ထမဏ္ဍိုင်မီဒီယာများက ထောက်ပြဝေဖန် တည့်မတ်ပေးနိုင်သည်။

(၂) **အုပ်ချုပ်ရေးမဏ္ဍိုင်။** လွှတ်တော်များတွင် အဆိုများတင်သွင်း၍ မေးမြန်းဝေဖန် တည့်မတ်နိုင်သည်။ အုပ်ချုပ်ရေးအာဏာပိုင်တို့၏ ဆောင်ရွက်ချက်များသည် ဖွဲ့စည်းပုံအခြေခံဥပဒေနှင့် ညီ၊ မညီ၊ **နိုင်ငံတော်ဖွဲ့စည်းပုံအခြေခံဥပဒေဆိုင်ရာခုံရုံး**က စိစစ်နိုင်သည်။ အဂတိလိုက်စားမှုတိုက်ဖျက်ရေးဥပဒေဖြင့် ထိန်းသိမ်းနိုင်သည်။ နိုင်ငံ့ဝန်ထမ်းဥပဒေဖြင့် ထိန်းသိမ်းနိုင်သည်။ အမှားအယွင်း ရှိသည်ဟု သံသယရှိလျှင် စတုတ္ထမဏ္ဍိုင် မီဒီယာများက ထောက်ပြဝေဖန် တည့်မတ်ပေးနိုင်သည်။

(၃) **တရားရေးမဏ္ဍိုင်။** လွှတ်တော်များတွင် အဆိုများတင်သွင်း၍ မေးမြန်းဝေဖန်တည့်မတ်နိုင်သည်။ အဂတိလိုက်စားမှု တိုက်ဖျက်ရေးဥပဒေဖြင့် ထိန်းသိမ်းနိုင်သည်။ နိုင်ငံ့ဝန်ထမ်းဥပဒေဖြင့် ထိန်းသိမ်းနိုင်သည်။ အမှားအယွင်းရှိသည်ဟု သံသယရှိလျှင် စတုတ္ထမဏ္ဍိုင် မီဒီယာများက ထောက်ပြဝေဖန် တည့်မတ်ပေးနိုင်သည်။

မဏ္ဍိုင်ကြီးများ ညီညွတ်မှ တည်ငြိမ်အေးချမ်းသော၊ ဖွံ့ဖြိုးတိုးတက်သောနိုင်ငံဖြစ်လာမည်။ မဲဆန္ဒရှင်များ မျှော်လင့်သည့် ဆင်းရဲသောနိုင်ငံဘဝမှ လွတ်မြောက်နိုင်မည်။ ဤသို့ သုံးသပ်မိပြီးနောက် နိုင်ငံတည်ငြိမ်အေးချမ်းရေး အဓိကဒေါက်တိုင်ကြီး (၃)ခုတို့ ညီညွတ်မှုရှိစေရန် အထူးလိုလားမိသည်။ ယခုဖြစ်ပေါ်နေသော အခြေအနေအရပ်ရပ်အရ ဖွဲ့စည်းပုံအခြေခံဥပဒေ ပြင်ဆင်ရေးသည် တိုင်းရင်းသားများ၊ နိုင်ငံသားများ၏ လိုလားချက်များကို အဓိကထားခြင်း ဟုတ်၊ မဟုတ်က အစပြုသည်။ ၂၀၀၈ ခုနှစ်၊ ဖွဲ့စည်းပုံအခြေခံဥပဒေက ပြဋ္ဌာန်းထားသော သမ္မတအုပ်ချုပ်ရေးစနစ်ကို ပုံစံမကျစွာဖြင့် တစ်ပိုင်းတစ်စပြင်ဆင်၍ ပါလီမန်အုပ်ချုပ်ရေးစနစ်သို့ ပြောင်းရန် ဆောင်ရွက်နေသည်ဟု ထင်မြင်မိသည်။ ဤမှ အစပြု၍ ဒေါက်တိုင်ကြီး (၃)ခုတို့၏ ညီညွတ်မှုကို ထိခိုက်လာမည်ဖြစ်ကြောင်း ကြိုတင်မြော်တွေးမိသည်။ နိုင်ငံတော်ကို ပြည်သူ့ဆန္ဒနှင့် ပုံဖော်ရမည့်အစား လူနည်းစုသဘောထားဖြင့် လမ်းလွဲရောက်မည့် ရည်မှန်းချက်ထား ပုံဖော်လိုသည်ကို ဝိုင်းဝန်းထိန်းကျောင်း တည့်မတ်ပေးကြရန် မလွဲမသွေလိုအပ်ပေသည်။ အာဏာသည် ပြည်သူ့ထံမှ ဆင်းသက်လာသည်ကို ဤအခြေခံဥပဒေ၌ ရှင်းလင်းစွာ ဖွင့်ဆိုပြီးဖြစ်သည်။

ဥပဒေပြုအဖွဲ့အစည်းနှင့် အုပ်ချုပ်ရေးအဖွဲ့အစိုးရတို့၏ ဆောင်ရွက်မှုများကို တည့်မတ်စေရန် အရေးပါသောထိန်းကျောင်းမှုပြုရန် တာဝန်ရှိသည့် နိုင်ငံတော်ဖွဲ့စည်းပုံအခြေခံဥပဒေဆိုင်ရာခုံရုံး၏ ပကတိအခြေအနေ၊ ယင်းတို့ ကိုင်တွယ်ကျင့်သုံးသည့် လက်စွဲဥပဒေပြုပြင်မှုဆိုင်ရာ ဆောင်ရွက်ခဲ့မှုများနှင့်စပ်လျဉ်းသည့် ဖြစ်စဉ်များသည်လည်း အရေးပါလှသဖြင့် ပြည်သူများ သိသင့်သည်။

အစဉ်အလာရှိသည့် ဥပဒေပညာရှင်များဖြင့် ဖွဲ့စည်းထားသော အဖွဲ့ဝင်ကိုးဦး ပါဝင်သည့် ပထမဦးဆုံးခုံရုံးသည် ဘက်လိုက်မှုကင်းရှင်းပြီး ပညာဉာဏ်ကို အခြေခံကာ ဆုံးဖြတ်ခဲ့သော်လည်း ၂၄-၈-၂၀၁၂ ရက်တွင် စွပ်စွဲပြစ်တင်မှုကို ခံရသည်။ ပြည်သူများ အံ့သြစိုးရိမ်မှုအတိဖြင့် သိခဲ့ကြပြီးဖြစ်သည်။ သို့ရာတွင် ပညာရှိတို့ထုံးကို နှလုံးမူ၍ ရန်အေးရန်အတွက် သမ္မတထံ ကိုယ်တိုင်တင်ပြစာများ အသီးသီးတင်သွင်း၍ နုတ်ထွက်သွားသည်ဟု ထိုစဉ်က စိတ်မကောင်းစွာဖြင့် သိခဲ့ရသည်။

> **နိုင်ငံတော်ကို ပြည်သူ့ဆန္ဒနှင့် ပုံဖော်ရမည့်အစား လူနည်းစုသဘောထားဖြင့် လမ်းလွဲရောက်မည့် ရည်မှန်းချက်ထား ပုံဖော်လိုသည်ကို ဝိုင်းဝန်းထိန်းကျောင်း တည့်မတ်ပေးကြရန် မလွဲမသွေလိုအပ်။ အာဏာသည် ပြည်သူ့ထံမှ ဆင်းသက်လာသည်ကို ဤအခြေခံဥပဒေ၌ ရှင်းလင်းစွာ ဖွင့်ဆိုပြီးဖြစ်။**

ခုံရုံးအသစ်မဖွဲ့မီကာလအတွင်း ပြည်ထောင်စုလွှတ်တော်က အတည်ပြုသော နိုင်ငံတော်ဖွဲ့စည်းပုံအခြေခံဥပဒေဆိုင်ရာခုံရုံးဥပဒေကို ပြင်ဆင်သည့် ဥပဒေကြမ်းအား ၁၈-၁၁-၂၀၁၂ ရက်၌ သမ္မတလက်မှတ်ရေးထိုးရန် ပေးပို့ခဲ့ကြောင်း မှတ်တမ်းများအရ သိရသည်။ ယင်းဥပဒေကြမ်းသည် ခုံရုံးအသစ်ဖွဲ့စည်းရန်အတွက် ကြိုတင်မြော်တွေးကာ ပြင်ဆင်စီမံထားခြင်း ဖြစ်ပုံရသည်။ အဆိုပါ ဥပဒေကြမ်းသည် ဖွဲ့စည်းပုံအခြေခံဥပဒေ ပုဒ်မ ၃၂၁ နှင့် ညီညွတ်ခြင်းမရှိသဖြင့် ပြင်ဆင်ပေးစေလိုသည့်အချက်များကို သမ္မတက ဥပဒေနှင့်အညီ လွှတ်တော်သို့ အကြောင်းကြားခဲ့သည်ဟု သိရသည်။ လွှတ်တော်သည် ဖွဲ့စည်းပုံအခြေခံဥပဒေနှင့်မညီဟု ဆိုသည်ကို လက်မခံဘဲ မူလအတိုင်းပင် ပြဋ္ဌာန်းလိုသည်ဟု ပြန်ကြားခဲ့ရာ သမ္မတအနေဖြင့် မဏ္ဍိုင် ၂ ရပ်ကြား ညီညွတ်မှု ပျက်ပြားမည်ကို မလိုလား၍ လက်မှတ်ရေးထိုးပေးခဲ့သည်ဟု ဆိုသည်။ သို့ရာတွင် ဖွဲ့စည်းပုံအခြေခံဥပဒေ ပုဒ်မ ၃၂၁ နှင့် မညီကြောင်းကိုလည်း တစ်ပါတည်း အကြောင်းကြားခဲ့သည်ဟု ဆိုသည်။ ထို့ပြင် ဖွဲ့စည်းပုံအခြေခံဥပဒေပုဒ်မ ၁၉၈(က) တွင် "လွှတ်တော်တစ်ရပ်ရပ်က ပြဋ္ဌာန်းလိုက်သော ဥပဒေပါ ပြဋ္ဌာန်းချက်တစ်ရပ်ရပ်သည် လည်းကောင်း၊ တည်ဆဲဥပဒေတစ်ရပ်ရပ်သည် လည်းကောင်း၊ ဖွဲ့စည်းပုံအခြေခံဥပဒေပါ ပြဋ္ဌာန်းချက်တစ်ရပ်ရပ်နှင့် ဆန့်ကျင်နေလျှင် ဖွဲ့စည်းပုံအခြေခံဥပဒေပါအတိုင်း လိုက်နာကျင့်သုံးရမည်" ဟု ရှင်းလင်းတိကျသော ပြဋ္ဌာန်းချက်ကိုလည်း တွေ့မိသည်။ ဤရှင်းလင်းသော ပြဋ္ဌာန်းချက်များသည် အငြင်းပွားမှုမရှိစေရန် ကြိုတင်မြော်တွေး၍ ဥပဒေပြုသူတို့က ထည့်သွင်းရေးဆွဲခဲ့သည်ဟု ယူဆမိသည်။ **ပထမအကြိမ် ခုံရုံးဥပဒေကို ပြင်ဆင်သော ထိုပြဋ္ဌာန်းချက်သည် ဖွဲ့စည်းပုံအခြေခံဥပဒေနှင့် မညီညွတ်သောပြဋ္ဌာန်းချက်ဖြစ်ကြောင်း <u>ယခုဖွဲ့စည်းပုံအခြေခံဥပဒေ ပြင်ဆင်ရေးမူကြမ်း ပေါ်ပေါက်လာသောအခါ</u> ပေါ်လွင်ထင်ရှားလာသည်ကို ရှင်းပြချင်ပါသည်။**

(၁) **ဖွဲ့စည်းပုံအခြေခံဥပဒေ ပုဒ်မ ၃၂၁ (လက်ရှိပြဋ္ဌာန်းချက်)**

"နိုင်ငံတော်သမ္မတသည် မိမိရွေးချယ်ထားသည့် အဖွဲ့ဝင်သုံးဦး၊ ပြည်သူ့လွှတ်တော်ဥက္ကဋ္ဌက ရွေးချယ်ထားသည့် အဖွဲ့ဝင်သုံးဦးနှင့် အမျိုးသားလွှတ်တော်ဥက္ကဋ္ဌက ရွေးချယ်ထားသည့် အဖွဲ့ဝင်သုံးဦး စုစုပေါင်းကိုးဦး၏ အမည်စာရင်းကိုလည်းကောင်း၊ ယင်းတို့အနက် နိုင်ငံတော်ဖွဲ့စည်းပုံအခြေခံဥပဒေဆိုင်ရာခုံရုံးဥက္ကဋ္ဌအဖြစ် တာဝန်ပေးအပ်ရန် အဖွဲ့ဝင်တစ်ဦး၏ အမည်ကိုလည်းကောင်း ပြည်ထောင်စုလွှတ်တော်သို့တင်သွင်းလျက် သဘောတူညီချက်ရယူရမည်။" ဟု ပြဋ္ဌာန်းထားသည်။

(၂) **၂၁-၁-၂၀၁၃ ရက်တွင် ပထမအကြိမ် ပြင်ဆင်လိုက်သည့် နိုင်ငံတော်ဖွဲ့စည်းပုံအခြေခံဥပဒေဆိုင်ရာခုံရုံးဥပဒေ ပုဒ်မ ၂ (ခုံရုံး အသစ်မဖွဲ့မီကာလ)**

"နိုင်ငံတော်ဖွဲ့စည်းပုံအခြေခံဥပဒေဆိုင်ရာခုံရုံးဥပဒေတွင်-

(က) ပုဒ်မ ၆ ကို အောက်ပါအတိုင်း အစားထိုးရမည်- ၆။ နိုင်ငံတော်သမ္မတသည် မိမိရွေးချယ်ထားသည့် အဖွဲ့ဝင်သုံးဦး၊ ပြည်သူ့လွှတ်တော်ဥက္ကဋ္ဌက ရွေးချယ်ထားသည့် အဖွဲ့ဝင် သုံးဦးနှင့် အမျိုးသားလွှတ်တော်ဥက္ကဋ္ဌက ရွေးချယ်ထားသည့် အဖွဲ့ဝင် သုံးဦး၊ စုစုပေါင်း ရွေးချယ်ထားသည့်အဖွဲ့ဝင် ကိုးဦး၏ အမည်စာရင်းကို လည်းကောင်း၊ ယင်းတို့အနက် ဥက္ကဋ္ဌအဖြစ် တာဝန်ပေးအပ်ရန် ပြည်သူ့လွှတ်တော်ဥက္ကဋ္ဌ၊ အမျိုးသားလွှတ်တော်ဥက္ကဋ္ဌတို့နှင့် ညှိနှိုင်း၍ ရွေးချယ်သည့် အဖွဲ့ဝင်တစ်ဦး၏ အမည်ကိုလည်းကောင်း ပြည်ထောင်စုလွှတ်တော်သို့ တင်သွင်းပြီး သဘောတူညီချက် ရယူရမည်။

(ခ) ပုဒ်မ ၁၂၊ ပုဒ်မခွဲ (ဇ) ၏နောက်တွင် ပုဒ်မခွဲ (ဈ) ကို အောက်ပါအတိုင်း ဖြည့်စွက်ရမည်- (ဈ)။ မိမိတို့၏ လုပ်ငန်းတာဝန်များ ဆောင်ရွက်ချက်နှင့် စပ်လျဉ်း၍ မိမိတို့အားရွေးချယ်သည့် သက်ဆိုင်ရာ နိုင်ငံတော်သမ္မတ၊ ပြည်သူ့လွှတ်တော်ဥက္ကဋ္ဌ သို့မဟုတ် အမျိုးသားလွှတ်တော်ဥက္ကဋ္ဌထံသို့ အသီးသီးအစီရင်ခံခြင်း။"

(၃) အထက်စာပိုဒ်ခွဲ ၂(က) နှင့် (ခ)ပါ လွှတ်တော်၏ ပြင်ဆင်ပြဋ္ဌာန်းချက်များသည် ဖွဲ့စည်းပုံအခြေခံဥပဒေကို ကျော်လွန်ပြဋ္ဌာန်းချက် သို့မဟုတ် ဖွဲ့စည်းပုံအခြေခံဥပဒေနှင့် မညီညွတ်သော ပြဋ္ဌာန်းချက်များဖြစ်သည်ဟု ထိုစဉ်မှ ယခုထိတိုင် အငြင်းပွားဆဲဖြစ်သည်။

(၄) လတ်တလော လူအများ စိတ်အဝင်စားဆုံးဖြစ်သည့် ဖွဲ့စည်းပုံအခြေခံဥပဒေပြင်ဆင်ချက်ဆိုင်ရာ ဒုတိယဥပဒေမူကြမ်း စာပိုဒ် ၂၂ တွင် အောက်ပါအတိုင်း ပြင်ဆင်ရန် ဖော်ပြထားသည်ကို တွေ့ရသည်-

"နိုင်ငံတော်သမ္မတသည် မိမိရွေးချယ်ထားသည့် အဖွဲ့ဝင် သုံးဦး၊ ပြည်သူ့လွှတ်တော်ဥက္ကဋ္ဌက ရွေးချယ်ထားသည့် အဖွဲ့ဝင်သုံးဦးနှင့် အမျိုးသားလွှတ်တော်ဥက္ကဋ္ဌက ရွေးချယ်ထားသည့် အဖွဲ့ဝင်သုံးဦး၊ စုစုပေါင်း ရွေးချယ်ထားသည့် အဖွဲ့ဝင်ကိုးဦး၏ အမည်စာရင်းကိုလည်းကောင်း၊ ယင်းတို့အနက် နိုင်ငံတော်ဖွဲ့စည်းပုံအခြေခံဥပဒေဆိုင်ရာခုံရုံးဥက္ကဋ္ဌအဖြစ် တာဝန်ပေးအပ်ရန် နိုင်ငံတော်သမ္မတ၊ ပြည်သူ့လွှတ်တော်ဥက္ကဋ္ဌနှင့် အမျိုးသားလွှတ်တော်ဥက္ကဋ္ဌတို့ ညှိနှိုင်းရွေးချယ်ထားသည့် အဖွဲ့ဝင်တစ်ဦး၏ အမည်ကိုလည်းကောင်း ပြည်ထောင်စုလွှတ်တော်သို့ တင်သွင်းပြီး သဘောတူညီချက်ရယူရမည်။"

(၅) ဖွဲ့စည်းပုံအခြေခံဥပဒေ ၃၂၁ ကို ဆန့်ကျင်သော ပြဋ္ဌာန်းချက်ကို ပထမအကြိမ် ခုံရုံးဥပဒေပြင်ဆင်ရာတွင် အထက်စာပိုဒ်ခွဲ ၂ ပါအတိုင်း ပြင်ဆင်ပြဋ္ဌာန်းခဲ့ပြီးမှ ယခုဖွဲ့စည်းပုံအခြေခံဥပဒေ ပြင်ဆင်ရာတွင် ၎င်းအတိုင်း ပြန်လည်ပြင်ဆင်ရန် ထည့်သွင်းလာခြင်းဖြစ်သည်။ ထို့ကြောင့် ထိုစဉ်က **ဖွဲ့စည်းပုံအခြေခံဥပဒေကို ကျော်လွန် သို့မဟုတ် ဆန့်ကျင်နေသော ပြဋ္ဌာန်းချက်ဖြစ်ကြောင်း သမ္မတ၏ ဥပဒေနှင့်အညီ ဝေဖန်ထောက်ပြမှုကို လွှတ်တော်က လက်မခံဘဲ ဥပဒေပြဋ္ဌာန်းခဲ့သော်လည်း သမ္မတ ထောက်ပြသောအမှန်တရားကို ယခုအထင်အရှားဝန်ခံရာ ရောက်တော့သည်။**

စာမျက်နှာ ၇ သို့

ရေကြီးနစ်မြုပ်မှုဖြစ်ပွားသည့်ဒေသများတွင် တိုင်းဒေသကြီးနှင့် ပြည်နယ်အစိုးရအဖွဲ့ အစီအစဉ်ဖြင့် ကယ်ဆယ်ရေးလုပ်ငန်းများ ဆောင်ရွက်နေ

နေပြည်တော် ဇွန် ၃၀

ပထမအကြိမ် ပြည်ထောင်စုလွှတ်တော် (၁၂) ကြိမ်မြောက် ပုံမှန်အစည်းအဝေး (၆၅) ရက်မြောက်နေ့ကို ယနေ့နံနက် ၁၀ နာရီတွင် ကျင်းပသည်။

အစည်းအဝေးတွင် နိုင်ငံတော်သမ္မတထံမှပေးပို့သည့် ၂၀၁၅ ခုနှစ် ပြည်ထောင်စု၏ဘဏ္ဍာငွေအရအသုံးဆိုင်ရာ ဥပဒေပါ သီးသန့်ရန်ပုံငွေမှ ခွဲဝေသုံးစွဲခဲ့သည့် ကိစ္စရပ်များကို လွှတ်တော်က မှတ်တမ်းတင်ခြင်း၊ စီးပွားရေး၊ လူမှုရေးနှင့် ယဉ်ကျေးမှု အခွင့်အရေးများဆိုင်ရာ အပြည်ပြည်ဆိုင်ရာသဘောတူစာချုပ် ၁၉၆၆ တွင် မြန်မာနိုင်ငံမှ ပါဝင်လက်မှတ်ရေးထိုးရန် လွှတ်တော်က အတည်ပြုခြင်း၊ နိုင်ငံတော်သမ္မတထံမှ သဘောထားမှတ်ချက်ဖြင့် ပြန်လည်ပေးပို့လာသည့် ပြည်ထောင်စုဘဏ္ဍာငွေအရအသုံးရေးဆွဲတင်ပြခြင်းဆိုင်ရာ ဥပဒေကြမ်းနှင့် လွှတ်တော်နှစ်ရပ်သဘောကွဲလွဲသည့် မြန်မာဗုဒ္ဓဘာသာဝင်မိန်းမများ အထူးထိမ်းမြားခြင်းဆိုင်ရာ ဥပဒေကြမ်းတို့နှင့်စပ်လျဉ်း၍ ဥပဒေကြမ်းပူးပေါင်းကော်မတီ၏ လေ့လာတွေ့ရှိချက် အစီရင်ခံစာကို ဖတ်ကြားပြီး အမည်စာရင်းတင်သွင်းနိုင်ကြောင်း ကြေညာသည်။

ထို့နောက် ပြည်ထောင်စုလွှတ်တော်ကိုယ်စားလှယ် ဦးသိန်းဆွေ၏ ၂၀၁၅ ခုနှစ် ဇွန်လ နောက်ဆုံးပတ်အတွင်း မြန်မာနိုင်ငံတစ်ဝန်းလုံးတွင် မိုးသည်းထန်စွာရွာသွန်းခဲ့ပြီး ရခိုင်ပြည်နယ်၊ ကရင်ပြည်နယ်နှင့် ပဲခူးတိုင်းဒေသကြီးရှိ မြို့နယ်အချို့တွင် ကျေးရွာအချို့ ရေကြီးနစ်မြုပ်မှုများ ဖြစ်ပေါ်ခဲ့ပြီး ဒေသခံပြည်သူများ မူလအခြေအနေသို့ အမြန်ဆုံးပြန်လည်ရောက်ရှိရေးအတွက် ပြည်ထောင်စုအစိုးရမှ အထူးအစီအစဉ်တစ်ရပ်အနေဖြင့် ထိရောက်သည့် ပံ့ပိုးမှု၊ ကာကွယ်မှု၊ ကူညီဆောင်ရွက်မှုများနှင့် ပြုပြင်တည်ဆောက်မှုများ အမြန်ဆုံးစီစဉ်ဆောင်ရွက်ပေးနိုင်ရေး တိုက်တွန်းကြောင်း အရေးကြီးအဆိုနှင့် စပ်လျဉ်း၍ လူမှုဝန်ထမ်း၊ ကယ်ဆယ်ရေးနှင့် ပြန်လည်နေရာချထားရေးဝန်ကြီးဌာန ဒုတိယဝန်ကြီး ဦးဘုန်းဆွေက

ပြည်ထောင်စုလွှတ်တော် ကိုယ်စားလှယ် ဦးသိန်းဆွေ။

နိုင်ငံတော်အနေဖြင့် သဘာဝဘေးအန္တရာယ်ကြိုတင်ကာကွယ်ရေး အစီအစဉ်များ ဆောင်ရွက်ထားရှိမှုနှင့် လက်ရှိရေကြီးနစ်မြုပ်မှုဖြစ်ပွားသည့် ဒေသများတွင် တိုင်းဒေသကြီးနှင့် ပြည်နယ်အစိုးရအဖွဲ့ အစီအစဉ်ဖြင့် ကယ်ဆယ်ရေးလုပ်ငန်းများ ဆောင်ရွက်နေမှုများကို ပြန်လည်ရှင်းလင်းတင်ပြရာ လွှတ်တော်က မှတ်တမ်းတင်ကြောင်း ကြေညာသည်။

ယင်းနောက် နိုင်ငံတော်သမ္မတထံမှ ပေးပို့သည့် လျှပ်စစ်စွမ်းအားဝန်ကြီးဌာနအောက်တွင် ရန်ကုန်လျှပ်စစ်ဓာတ်အားပေးရေး ကော်ပိုရေးရှင်းနှင့် မန္တလေးလျှပ်စစ်ဓာတ်အားပေးရေး ကော်ပိုရေးရှင်းတို့အား ပြည်ထောင်စုဘဏ္ဍာရန်ပုံငွေ စာရင်းပြင်ပမှ ဆောင်ရွက်သော နိုင်ငံတော်ပိုင် စီးပွားရေးအဖွဲ့အစည်းများအဖြစ် ရငွေ၊ သုံးငွေစာရင်းများ ပြောင်းလဲပြင်ဆင်ရန်ကိစ္စနှင့် စပ်လျဉ်း၍

လူမှုဝန်ထမ်း၊ ကယ်ဆယ်ရေးနှင့် ပြန်လည်နေရာချထားရေးဝန်ကြီးဌာန ဒုတိယဝန်ကြီး ဦးဘုန်းဆွေ။

လျှပ်စစ်စွမ်းအား ဝန်ကြီးဌာန ပြည်ထောင်စုဝန်ကြီး ဦးခင်မောင်စိုးက ရှင်းလင်းတင်ပြရာ လွှတ်တော်က ဆွေးနွေးလိုသည့် လွှတ်တော်ကိုယ်စားလှယ်များ အမည်စာရင်းတင်သွင်းနိုင်ကြောင်း ကြေညာသည်။

အလားတူ တောင်သူလယ်သမား အခွင့်အရေးကာကွယ်ရေးနှင့် အကျိုးစီးပွားမြှင့်တင်ရေးအတွက် ဥပဒေ၊ နည်းဥပဒေများနှင့်အညီ ဆက်လက်ဆောင်ရွက်ရန် လိုအပ်သည့် အမိန့်၊ ညွှန်ကြားချက်၊ လုပ်ထုံးလုပ်နည်းများ ထုတ်ပြန်ပြီးစီးမှုနှင့် အကောင်အထည်ဖော်နိုင်မှု အခြေအနေများကို လယ်ယာစိုက်ပျိုးရေးနှင့် ဆည်မြောင်းဝန်ကြီးဌာနမှ ဒုတိယဝန်ကြီး ဦးအုန်းသန်း၊ ပြည်ထဲရေးဝန်ကြီးဌာနမှ ဒုတိယဝန်ကြီး ဗိုလ်မှူးချုပ်ကျော်ဇံမြင့်၊ မွေးမြူရေး၊ ရေလုပ်ငန်းနှင့် ကျေးလက်ဒေသဖွံ့ဖြိုးရေးဝန်ကြီးဌာနမှ ဒုတိယဝန်ကြီး ဦးခင်မောင်အေးနှင့် စီးပွားရေးနှင့် ကူးသန်းရောင်းဝယ်ရေး ဝန်ကြီးဌာနမှ ပြည်ထောင်စုဝန်ကြီး ဦးဝင်းမြင့်တို့က တင်ပြကြရာ လွှတ်တော်ကိုယ်စားလှယ်များက ပြန်လည်ဆွေးနွေးကြပြီး လွှတ်တော်က မှတ်တမ်းတင်ခဲ့သည်။

ဆက်လက်၍ ပြည်ထောင်စုသမ္မတမြန်မာနိုင်ငံတော် ဖွဲ့စည်းပုံအခြေခံဥပဒေကို ပြင်ဆင်သည့် ဥပဒေမူကြမ်း ပုဒ်မ ၄၃၆ ပုဒ်မခွဲ(ခ)နှင့်စပ်လျဉ်း၍ လွှတ်တော်ကိုယ်စားလှယ်များက ဆွေးနွေးကြသည်။

ဝက်လက်မဲဆန္ဒနယ်မှ သူရဦးအေးမြင့်က ဖွဲ့စည်းပုံအခြေခံဥပဒေ ပုဒ်မ(၆၂)၊ (၆၃) နှင့်(၆၄)တို့သည် ဖွဲ့စည်းပုံအခြေခံဥပဒေပုဒ်မ ၂၀၃၌ နိုင်ငံတော်သမ္မတသည် ပြည်ထောင်စုလွှတ်တော်သို့ တာဝန်ခံရမည်၊ ဒုတိယသမ္မတများသည် နိုင်ငံတော်သမ္မတအားလည်းကောင်း၊ နိုင်ငံတော်သမ္မတမှတစ်ဆင့် ပြည်ထောင်စုလွှတ်တော်အားလည်းကောင်း တာဝန်ခံရမည်ဟု ပြဋ္ဌာန်းထားသဖြင့် မလိုအပ်တော့သည့်အတွက် ပယ်ဖျက်လိုခြင်းဖြစ်ပါကြောင်း၊ ထို့အတူ ဖွဲ့စည်းပုံအခြေခံဥပဒေပုဒ်မ ၂၃၂(ဂ)၏ မူလပြဋ္ဌာန်းချက်ကို နိုင်ငံတော်သမ္မတသည် မိမိရွေးချယ်ထားသည့် လွှတ်တော်ကိုယ်စားလှယ်များ၏ အမည်စာရင်းနှင့် တပ်မတော်ကာကွယ်ရေးဦးစီးချုပ်ထံမှရရှိသည့် တပ်မတော်သား လွှတ်တော်ကိုယ်စားလှယ်များ၏ အမည်စာရင်းတို့ကို စုစည်း၍ ပြည်ထောင်စုလွှတ်တော်သို့ တင်သွင်း၍ သဘောတူညီချက်ရယူရမည်ဟု ပြင်ဆင်ပြဋ္ဌာန်းလိုပါကြောင်း ဆွေးနွေးသည်။

ကွန်ဟိန်းမဲဆန္ဒနယ်မှ ဒေါ်နန်းဝါနုက ဖွဲ့စည်းပုံအခြေခံဥပဒေ ပုဒ်မ-၁၁ (က)ပါ ပြဋ္ဌာန်းချက်ဖြစ်သည့် ဥပဒေပြုရေးအာဏာ၊ အုပ်ချုပ်ရေးအာဏာနှင့် တရားစီရင်ရေးအာဏာတို့ကို တတ်နိုင်သမျှ ပိုင်းခြားသုံးစွဲခြင်းနှင့် အချင်းချင်း အပြန်အလှန်ထိန်းကျောင်းခြင်းတို့သည် ဖွဲ့စည်းပုံအခြေခံဥပဒေ၏ အသက်ဝိညာဉ်ဖြစ်ပါကြောင်း၊ ပုဒ်မ-၃၀၃ ၌ ပြည်ထောင်စုတရားသူကြီးများ၏ ရာထူးသက်တမ်း ၅ နှစ်၊ ပုဒ်မ-၃၁၂ ၌ တိုင်းဒေသကြီးနှင့် ပြည်နယ်တရားလွှတ်တော် တရားသူကြီးချုပ်များ၏ ရာထူးသက်တမ်း ၅ နှစ်ကို ပြန်လည် စဉ်းစားသုံးသပ်သင့်ပါကြောင်း၊ မူလဥပဒေ ပုဒ်မ-၃၀၁(က)တွင် ပြည်ထောင်စုတရားသူကြီးများ၏ ရာထူးသက်တမ်းသည် နှစ်ပေါင်း ၂၀ ဖြစ်ပါကြောင်း၊ နိုင်ငံတော်သမ္မတ အဆက်ဆက်ပြောင်းလဲသွားသော်လည်း ၎င်းတို့ကို လွယ်လွယ်ကူကူဖြင့် မပြောင်းလဲစေခြင်းမှာ တရားစီရင်ရေးကဏ္ဍ မှန်ကန်ဖြောင့်မတ်စေရန်နှင့် ဒီမိုကရေစီစနစ် ခိုင်မာရှင်သန်ရန် အာဏာ(၃)ရပ်ကို တတ်နိုင်သမျှ ပိုင်းခြားသုံးစွဲခြင်းနှင့် အချင်းချင်း အပြန်အလှန်ထိန်းကျောင်းခြင်းတို့တွင် အခြားသောမဏ္ဍိုင်များက တရားစီရင်ရေးမဏ္ဍိုင်ကို ဝင်ရောက်မစွက်ဖက်နိုင်ရန် ပြုလုပ်ထားခြင်းဖြစ်ပါကြောင်း ဆွေးနွေးသည်။

ပဲခူးတိုင်းဒေသကြီး မဲဆန္ဒနယ်အမှတ်(၁၀)မှ ဦးမြင့်ထွန်းက ဖွဲ့စည်းပုံအခြေခံဥပဒေတွင် သမ္မတ၊ ဒုတိယသမ္မတများကို လွှတ်တော်ကိုယ်စားလှယ် မဖြစ်စေရဆိုပါက လွှတ်တော်နှင့် ကင်းကွာသွားမည့်အပြင် လွှတ်တော်လာရန် မလိုသည့်သဘောလည်း ဖြစ်နေပါကြောင်း၊ ထို့ကြောင့် ပုဒ်မ(၆၄)ကို ပြင်ဆင်ရာတွင် ပြည်သူ့အရေးထက် ပါတီကိစ္စကို တစိုက်မတ်မတ် အာရုံစိုက်ခြင်းမျိုး မဖြစ်ရန် ထိန်းပေးမည့် တားမြစ်ချက်တစ်ခုကို ဥပဒေတွင် ထည့်ပေးရန် လိုအပ်ပါကြောင်း ဆွေးနွေးသည်။

အဆိုပါ ဥပဒေကြမ်းနှင့်စပ်လျဉ်း၍ ဥတ္တရသီရိမဲဆန္ဒနယ်မှ ဦးမင်းသူ၊ မြောက်ဥက္ကလာပ မဲဆန္ဒနယ်မှ ဒေါက်တာသန်းဝင်း၊ နွားထိုးကြီး မဲဆန္ဒနယ်မှဦးပေါခင်၊ တောင်တွင်းကြီး မဲဆန္ဒနယ်မှ ဦးသန်းဝင်း၊ ချင်းပြည်နယ် မဲဆန္ဒနယ်အမှတ်(၁)မှ ဦးကျွန်ခဲန်း၊ တပ်မတော်သားလွှတ်တော်ကိုယ်စားလှယ်များဖြစ်ကြသည့် ဗိုလ်မှူးကြီးခင်မောင်ထွန်းနှင့် ဗိုလ်မှူးကြီးမြင့်ဟန်တို့က ဆွေးနွေးကြသည်။

(သတင်းစဉ်)

❏ **စာမျက်နှာ ၆ မှ**

လွှတ်တော်သည် ရည်ရွယ်ချက် တစ်စုံတစ်ရာရှိသဖြင့် ဆန္ဒပြင်းပြစွာ လုပ်ဆောင်ခဲ့ပုံရသည်။ ထိုမမှန်မကန် ဆောင်ရွက်ခဲ့သော အရင်းအမြစ်ကြောင့် အရှုပ်အထွေးများ စတင်ပေါ်ပေါက်လာတော့သည်။ ထို့ပြင် ဒုတိယပေါ်ပေါက်လာမည့် ခုံရုံး၏ လွတ်လပ်စွာ တရားစီရင်ခွင့်ကိုသာမက စွမ်းဆောင်ရည်ကိုပါ ထိခိုက်စေတော့သည်။

ခုံရုံးနှင့်သက်ဆိုင်သော ဖွဲ့စည်းပုံအခြေခံဥပဒေပါ ပြဋ္ဌာန်းချက်များအား ကျော်လွန်၍ ပထမအကြိမ်ပြင်ဆင်သည့် ခုံရုံးဥပဒေတွင် ပြဋ္ဌာန်းခဲ့သည်ဆိုသည့်အချက်ကို အခြေခံဥပဒေပြင်ဆင်သည့် မူကြမ်းတွင်မှ ပေါ်လွင်လာကြောင်း ရှင်းပြပြီးပါပြီ။ မှန်ကန်စွာ ဆောင်ရွက်နိုင်သည့် လမ်းညွှန်ပြဋ္ဌာန်းချက်များ အခြေခံဥပဒေတွင်ပါရှိပြီးဖြစ်ပါလျက် ညီညွတ်အောင် မဆောင်ရွက်ခဲ့သည်ကို တမင်ရည်ရွယ် သွေဖည်ရက်လေသည်ဟု စိတ်မကောင်းဖြစ်မိသည်။ စာဖတ်သူများသိစေရန်အတွက် ရှင်းပြလိုပါသေးသည်။

(၁) **ဖွဲ့စည်းပုံအခြေခံဥပဒေပုဒ်မ ၄၄၃။** “ဤဖွဲ့စည်းပုံအခြေခံဥပဒေ အာဏာတည်သည့်နေ့မတိုင်မီ နိုင်ငံတော်အေးချမ်းသာယာရေးနှင့်ဖွံ့ဖြိုးရေးကောင်စီက ဖွဲ့စည်းပုံအခြေခံဥပဒေ အကောင်အထည်ဖော်ရေးအတွက် ကြိုတင်ဆောင်ရွက်သည့် လုပ်ငန်းရပ်များသည် **ဤဖွဲ့စည်းပုံအခြေခံဥပဒေအရ ဆောင်ရွက်သည်ဟု မှတ်ယူရမည်။**”

*[**ရှင်းလင်းချက်။** ဤပြဋ္ဌာန်းချက်သည် ၁၈-၆-၂၀၁၅ ရက်တွင် သမ္မတ၊ ဒုသမ္မတများ၊ ပြည်ထောင်စုဝန်ကြီးများ၊ ပြည်ထောင်စုရှေ့နေချုပ်နှင့် နေပြည်တော်ကောင်စီဥက္ကဋ္ဌတို့သည် ဒုတိယသက်တမ်း ရွေးကောက်တင်မြှောက်ခံရန်အတွက် ပြည်ထောင်စုရွေးကောက်ပွဲကော်မရှင်က စတင်ဆောင်ရွက်ခွင့်ပြုသည့်အချိန်တွင် မဲဆွယ်စည်းရုံးခွင့်နှင့် ပါတီလုပ်ငန်းဆောင်ရွက်ခွင့်ရှိကြောင်း ပြည်ထောင်စုအစိုးရအဖွဲ့ဥပဒေပုဒ်မ ၇(ခ) ပြဋ္ဌာန်းချက်အား ပြင်ဆင်ရန် တစ်နည်းအားဖြင့် ဆောင်ရွက်ခွင့်မရှိကြောင်း ကန့်သတ်ရန်ရည်ရွယ်၍ ပြည်သူ့လွှတ်တော်က ခုံရုံးသို့ မေးမြန်းခဲ့သည့်ကိစ္စနှင့်ဆိုင်သည်ဟု နားလည်မိသည်။ ယင်းကိစ္စအတွက် လွှတ်တော်၏ မေးမြန်းမှုအပေါ် ခုံရုံးက ပြန်လည်ဖြေကြားခြင်းသည် ဤပြဋ္ဌာန်းချက်နှင့် သက်ဆိုင်ပါသည်။ **ပြည်ထောင်စုအစိုးရအဖွဲ့ဥပဒေအပါအဝင် နယကက ပြဋ္ဌာန်းခဲ့သော ဥပဒေ ၂၂ ခုသည် ဤပြဋ္ဌာန်းချက်နှင့် အကျုံးဝင်သည်ကို ငြင်း၍မရပါ။ အခြေခံဥပဒေရေးဆွဲရေးဆိုင်ရာ အခြေခံမူများချမှတ်သည့် အမျိုးသားညီလာခံမှတ်တမ်းများတွင် ပါရှိသည်။ ထို့ကြောင့် ခုံရုံးသည် အမှန်တရားဖြစ်ကြောင်း အခိုင်အမာသိသည်ကို လမ်းလွှဲပေးလိုက်သည်မှာ အကျည်းတန်နေသည်ဟုသာ ပေါ်ပါးစွာ ထောက်ပြချင်ပါသည်။**]*

(၂) **ဖွဲ့စည်းပုံအခြေခံဥပဒေ ပုဒ်မ ၄၄၆။** “တည်ဆဲဥပဒေများသည် ပြည်ထောင်စုလွှတ်တော်က ပယ်ဖျက်ခြင်း၊ ပြင်ဆင်ခြင်းမပြုသေးမီ **ဤဖွဲ့စည်းပုံအခြေခံဥပဒေနှင့် မဆန့်ကျင်သမျှ အတည်ဖြစ်သည်။**”

(၃) **ဖွဲ့စည်းပုံအခြေခံဥပဒေ ပုဒ်မ ၁၉၈(က) ။** “ပြည်ထောင်စုလွှတ်တော်၊ တိုင်းဒေသကြီးလွှတ်တော်၊ ပြည်နယ်လွှတ်တော်၊ ကိုယ်ပိုင်အုပ်ချုပ်ခွင့်ရ တိုင်းဦးစီးအဖွဲ့ သို့မဟုတ် ကိုယ်ပိုင်အုပ်ချုပ်ခွင့်ရဒေသဦးစီးအဖွဲ့က ပြဋ္ဌာန်းလိုက်သည့် ဥပဒေပါပြဋ္ဌာန်းချက် တစ်ရပ်ရပ်သည်လည်းကောင်း၊ တည်ဆဲဥပဒေတစ်ရပ်ရပ်သည်လည်းကောင်း ဖွဲ့စည်းပုံအခြေခံဥပဒေပါ ပြဋ္ဌာန်းချက်တစ်ရပ်ရပ်နှင့် ဆန့်ကျင်နေလျှင် ဖွဲ့စည်းပုံ အခြေခံဥပဒေပါအတိုင်း လိုက်နာကျင့်သုံးရမည်။”

ဤပြဋ္ဌာန်းချက်များအရ အောက်ပါအဓိပ္ပာယ်များ ပေါ်ထွက်လာသည်-

(၁) နိုင်ငံတော်ဖွဲ့စည်းပုံအခြေခံဥပဒေဆိုင်ရာ ခုံရုံးဥပဒေကို ပြင်ဆင်သည့် ဥပဒေ (၂၀၁၃ ခုနှစ်၊ ပြည်ထောင်စုလွှတ်တော် ဥပဒေအမှတ် ၄) သည် ဖွဲ့စည်းပုံအခြေခံဥပဒေနှင့် ဆန့်ကျင်သည်ဟု ပြဋ္ဌာန်းရေး ဆောင်ရွက်စဉ်ကတည်းက ငြင်းခုံခဲ့ကြသည်။

(၂) ဖွဲ့စည်းပုံအခြေခံဥပဒေပြင်ဆင်ချက် ဒုတိယမူကြမ်း စာပိုဒ် ၂၂ တွင် လွှတ်တော်က ပြန်လည်ပြင်ဆင်ချက်အဖြစ် ယင်းပြဋ္ဌာန်းချက်ကို ထည့်သွင်းသည်။ ထို့ကြောင့် အခြေခံဥပဒေနှင့် ဆန့်ကျင်နေသည့် အချက်များအား ညီညွတ်စေရန် ဆောင်ရွက်ကြောင်း ပေါ်လွင်သည်။

(၃) ဤသို့ဆိုလျှင် ဖွဲ့စည်းပုံအခြေခံဥပဒေပုဒ်မ ၄၄၆ ပြဋ္ဌာန်းချက်အရ ယင်း ပြင်ဆင်ချက်ဥပဒေပါ ဖွဲ့စည်းပုံအခြေခံဥပဒေနှင့် ဆန့်ကျင်သည့် ပြဋ္ဌာန်းချက်များသည် မူလကတည်းက အတည်မဖြစ်၊ တစ်နည်းအားဖြင့် ပျက်ပြယ်ပြီးဖြစ်သည်။

(၄) ဖွဲ့စည်းပုံအခြေခံဥပဒေ ပုဒ်မ ၁၉၈ (က) ပြဋ္ဌာန်းချက်အရလည်း ထိုသို့ ဖွဲ့စည်းပုံအခြေခံဥပဒေကို ဆန့်ကျင်သော ပြဋ္ဌာန်းချက်များအပေါ် လိုက်နာရန်မလိုအပ်ပေ။

(ဆက်လက်ဖော်ပြပါမည်)

ပြင်ဆင်ဖတ်ရှုပါရန်

ဇွန် ၂၉ ရက်နေ့ထုတ် ကြေးမုံသတင်းစာ စာမျက်နှာ(၆)တွင် ပါရှိသော “ပြင်ဆင်သင့်သည်ကိုပြင်၍ မပြင်သင့်သည်ကို မပြင်ပါနှင့်” ဆောင်းပါး ပထမကော်လံ၊ တတိယစာပိုဒ် ပထမစာကြောင်းရှိ **“ပုဒ်မပေါင်း ၄၇၅”** ခု အစား **“ပုဒ်မပေါင်း ၄၅၇”** ဟု ပြင်ဆင်ဖတ်ရှုပါရန်။

(စာတည်း)

ပြည်ထောင်စုသမ္မတမြန်မာနိုင်ငံတော်အစိုးရ
ဘဏ္ဍာရေးဝန်ကြီးဌာန
ရသုံးမှန်းခြေငွေစာရင်းဦးစီးဌာန
ရုံးအမှတ်(၂၆)၊ နေပြည်တော်
စိစစ်ရေးမှူး-၂ရာထူးစာမေးပွဲဖြေဆိုရန် အကြောင်းကြားခြင်း

၁။ ဘဏ္ဍာရေးဝန်ကြီးဌာန၊ ရသုံးမှန်းခြေငွေစာရင်းဦးစီးဌာန(နေပြည်တော်)တွင် လစ်လပ်လျက်ရှိသော စိစစ်ရေးမှူး-၂(လစာနှုန်းကျပ် ၁၈၀၀၀၀-၂၀၀၀-၁၉၀၀၀၀)ရာထူးနေရာ(၁၃)အတွက် လျှောက်လွှာခေါ်ယူပြီးဖြစ်ရာ ရေးဖြေစာမေးပွဲကို အောက်ပါအစီအစဉ်အတိုင်း ကျင်းပပြုလုပ်မည်ဖြစ်ပါ၍ လာရောက်ဖြေဆိုနိုင်ရန် အကြောင်းကြားပါသည်။

ကျင်းပမည့်နေ့	အချိန်	ဘာသာရပ်	ကျင်းပမည့်နေရာ
၁၈-၇-၂၀၁၅ (စနေနေ့)	နံနက် ၁၀း၀၀နာရီမှ မွန်းတည့်၁၂း၀၀နာရီအထိ	မေးခွန်းလွှာ(၁) မြန်မာစာနှင့်အင်္ဂလိပ်စာ	အထက(၅)၊ နေပြည်တော်
	မွန်းလွဲ ၁း၀၀နာရီမှ ညနေ ၃း၀၀နာရီအထိ	မေးခွန်းလွှာ(၂) အထွေထွေဗဟုသုတ	အထက(၅)၊ နေပြည်တော်

၂။ ယူဆောင်လာရမည့်စာရွက်စာတမ်းများ
(က) နိုင်ငံသားစိစစ်ရေးကတ်ပြား
(ခ) လျှောက်လွှာနှင့်အတူ ပူးတွဲတင်ပြထားသော စာရွက်စာတမ်း(မူရင်း)များ

၃။ နိုင်ငံသားစိစစ်ရေးကတ်ပြားနှင့် အထက်ဖော်ပြပါ အထောက်အထားစာရွက်စာတမ်း (မူရင်း)များကို ယူဆောင်လာရန်ပျက်ကွက်ပါက စာမေးပွဲဝင်ရောက်ဖြေဆိုခွင့်ပြုမည်မဟုတ်ပါ။

၄။ စာမေးပွဲဖြေဆိုသူများသည် စာဖြေဌာန(အထက-၅)သို့ ၁၈-၇-၂၀၁၅ရက်(စနေနေ့) နံနက် ၉း၀၀နာရီထက် နောက်မကျစေဘဲ သတင်းပို့ရမည်ဖြစ်ပါသည်။

၅။ စာမေးပွဲဖြေဆိုခွင့်ရရှိသူများ၏ ခုံနံပါတ်အား ရသုံးမှန်းခြေ ငွေစာရင်းဦးစီးဌာန ရုံးအမှတ်(၂၆)၊ ကြော်ငြာသင်ပုန်းတွင် ၁၀-၇-၂၀၁၅ရက်၌ ထုတ်ပြန်ကြော်ငြာထားမည်ဖြစ်၍ လူကိုယ်တိုင်သော်လည်းကောင်း၊ တယ်လီဖုန်းအမှတ် ၀၆၇-၄၁၀၅၃၀၊ ၀၆၇-၄၁၀၅၂၉သို့ စုံစမ်းမေးမြန်းနိုင်ပါသည်။

စင်ကာပူ-မြန်မာ နည်းပညာပူးပေါင်းဆောင်ရွက်ရေးဆိုင်ရာ နားလည်မှုစာချွန်လွှာ လက်မှတ်ရေးထိုး

နေပြည်တော် ဇွန် ၃၀

ပြည်ထောင်စုသမ္မတမြန်မာနိုင်ငံတော် ဒုတိယသမ္မတ ဒေါက်တာစိုင်းမောက်ခမ်းသည် ယနေ့ည ၇ နာရီတွင် နေပြည်တော်ရှိ LAKE GARDEN ဟိုတယ် The Living Room ခန်းမ၌ ကျင်းပသည့် စင်ကာပူ-မြန်မာ နည်းပညာပူးပေါင်းဆောင်ရွက်ရေးဆိုင်ရာ နားလည်မှုစာချွန်လွှာ လက်မှတ်ရေးထိုးပွဲအခမ်းအနားသို့ တက်ရောက်သည်။

အဆိုပါ အခမ်းအနားသို့ ဒုတိယသမ္မတနှင့်အတူ ပြည်ထောင်စုဝန်ကြီး ဒုတိယဗိုလ်ချုပ်ကြီးကိုကို၊ ဦးတင့်ဆန်း၊ ဒုတိယဝန်ကြီး ဦးအောင်သိမ်း၊ ဗိုလ်ချုပ်ကျော်ညွန့်၊ ဦးတင်ဦးလွင်၊ ဒေါ်လဲ့လဲ့သိန်း၊ ဦးမျိုးအောင်၊ မြန်မာနိုင်ငံတော်ဗဟိုဘဏ် ဒုတိယဥက္ကဋ္ဌ ဦးဆက်အောင်နှင့် တာဝန်ရှိသူများ တက်ရောက်ကြပြီး ဧည့်သည်တော် ဒုတိယဝန်ကြီးချုပ် မစ္စတာ တိုချီဟန်း ဦးဆောင်သည့် ကိုယ်စားလှယ်အဖွဲ့နှင့်အတူ မြန်မာနိုင်ငံဆိုင်ရာ စင်ကာပူနိုင်ငံသံအမတ်ကြီး မစ္စတာ ရောဘတ်ချွာလည်း တက်ရောက်သည်။

အခမ်းအနားတွင် ပြည်ထောင်စုသမ္မတမြန်မာနိုင်ငံကိုယ်စား နိုင်ငံခြားရေးဝန်ကြီးဌာန အမြဲတမ်းအတွင်းဝန် ဦးအောင်လင်းနှင့် စင်ကာပူသမ္မတနိုင်ငံကိုယ်စား မြန်မာနိုင်ငံဆိုင်ရာ စင်ကာပူသံအမတ်ကြီး ရောဘတ်ချွာတို့က နားလည်မှုစာချွန်လွှာကို လက်မှတ်ရေးထိုးကြသည်။**(ယာပုံ)**

ညပိုင်းတွင် ဒုတိယသမ္မတနှင့် ဇနီးတို့က ဧည့်သည်တော် စင်ကာပူသမ္မတနိုင်ငံ ဒုတိယဝန်ကြီးချုပ်နှင့် ဇနီး ဦးဆောင်သည့် ကိုယ်စားလှယ်အဖွဲ့အား အဆိုပါဟိုတယ်၌ ဂုဏ်ပြုညစာစားပွဲဖြင့် တည်ခင်းဧည့်ခံသည်။

(သတင်းစဉ်)

လူမှုစီးပွားဘဝမြင့်မားရေး လုပ်ငန်းများဆောင်ရွက်

နေပြည်တော် ဇွန် ၃၀

လူမှုဝန်ထမ်း၊ ကယ်ဆယ်ရေးနှင့် ပြန်လည်နေရာချထားရေးဝန်ကြီးဌာန ပြည်ထောင်စုဝန်ကြီး ဒေါက်တာဒေါ်မြတ်မြတ်အုန်းခင်သည် ဇွန် ၂၆ ရက်တွင် ရန်ကုန်မြို့ အမျိုးသားဇာတ်ရုံ၌ ရန်ကုန်တိုင်းဒေသကြီး အမျိုးသမီးရေးရာအဖွဲ့မှ ကျင်းပသော မြန်မာနိုင်ငံအမျိုးသမီးများနေ့အကြို ဝတ်စားဆင်ယင်ထုံးဖွဲ့မှုပြပွဲကို ကြည့်ရှုအားပေးသည်။

ပြည်ထောင်စုဝန်ကြီးသည် ဇွန် ၂၇ ရက်တွင် ဧရာဝတီတိုင်းဒေသကြီး ဖျာပုံမြို့နယ် ဂျီဝါကြံခင်းကျေးရွာ၌ ကျင်းပသည့် ကျေးရွာချင်းဆက်ကွန်ကရစ်တံတားဖွင့်ပွဲအခမ်းအနားသို့ တက်ရောက်ပြီး ကြံခင်းစု၊ အလန်းအုပ်၊ ကွန်ဒိုင်း၊ တူးမြောင်း၊တမံနှင့် ထလွန်ကျေးရွာများအတွက် အဝတ်အထည်များနှင့် အိမ်သုံးပစ္စည်းများ ထောက်ပံ့ပေးအပ်ကာ တူးမြောင်းကျေးရွာ ကိုယ့်အားကိုယ်ကိုးမူကြိုကျောင်းအတွက် သင်ထောက်ကူပစ္စည်းများနှင့် နည်းပညာအရင်းအမြစ်စာအုပ်များကို ထောက်ပံ့ပေးအပ်သည်။

ဆက်လက်၍ ချောင်းတွင်းကျေးရွာ ဘုန်းတော်ကြီးကျောင်း၌ ကျင်းပသော အသက်(၇၀)နှင့်အထက် အဘိုး အဘွားများ၊ ကိုယ်ဝန်ဆောင်မိခင်များနှင့် ကလေးငယ်များအတွက် ထောက်ပံ့ငွေပေးအပ်ပွဲသို့ တက်ရောက်၍ ဒေးဒရဲမြို့နယ် အုန်းပင်ကျေးရွာ၌ သောက်ရေကန်ပြန်လည်တူးဖော်ရန်ထောက်ပံ့ငွေများ ပေးအပ်သည်။

ပြည်ထောင်စုဝန်ကြီးသည် ဇွန် ၂၈ ရက်တွင် ဖျာပုံမြို့ သီရိအဏ္ဏဝါခန်းမ၌ ကျင်းပသည့် ဖျာပုံမြို့နယ်မှ၂၀၁၄-၂၀၁၅ တက္ကသိုလ်ဝင် စာမေးပွဲတွင် ထူးချွန်စွာအောင်မြင်ခဲ့သော ကျောင်းသားကျောင်းသူများ၊ အောင်ချက်အကောင်းဆုံး ကျောင်းများနှင့် ဆရာ ဆရာမများအား ဂုဏ်ပြုချီးမြှင့်ပွဲ အခမ်းအနားသို့ တက်ရောက်အမှာစကားပြောကြားပြီး ပြည်ထောင်စုဝန်ကြီးမိသားစုက ဂုဏ်ထူးရှင်များအတွက် အထူးဆုများနှင့် ဆရာ ဆရာမများအတွက် ချီးမြှင့်ငွေနှင့် ဂုဏ်ပြုလက်ဆောင်များ ချီးမြှင့်သည်။

ထို့နောက် ဧရာဝတီတိုင်းဒေသကြီးအတွင်းရှိ ကိုယ့်အားကိုယ်ကိုး မူကြိုကျောင်း ၉၆ ကျောင်းအတွက် နည်းပညာအရင်းအမြစ်စာအုပ်များ ထောက်ပံ့ပေးအပ်သည်။

ယင်းနောက် ဒေးဒရဲမြို့ အထွေထွေအုပ်ချုပ်ရေးဦးစီးဌာနခန်းမ၌ ကျင်းပသော ဒေးဒရဲမြို့နယ်မှ ၂၀၁၄-၂၀၁၅ တက္ကသိုလ်ဝင်စာမေးပွဲတွင် ထူးချွန်စွာ အောင်မြင်ခဲ့သည့် ကျောင်းသားကျောင်းသူများ၊ အောင်ချက်အကောင်းဆုံး ကျောင်းများနှင့် ဆရာ ဆရာမများအား ဂုဏ်ပြုချီးမြှင့်ပွဲအခမ်းအနားသို့ တက်ရောက်အမှာစကားပြောကြားပြီး ပြည်ထောင်စုဝန်ကြီး မိသားစုက ဂုဏ်ထူးရှင်များအတွက် အထူးဆုများ၊ ဆရာဆရာမများအတွက် ချီးမြှင့်ငွေနှင့် ဂုဏ်ပြုလက်ဆောင်များ ချီးမြှင့်သည်။

ပြည်ထောင်စုဝန်ကြီးသည် ဇွန် ၂၉ ရက်တွင် ဖျာပုံမြို့၌ ကျင်းပသော ဖျာပုံခရိုင် ကျေးလက်ဒေသဖွံ့ဖြိုးရေးနှင့် လူမှုစီးပွားဘဝ မြင့်တင်ရေးအခမ်းအနားတွင် အမှာစကားပြောကြားခဲ့ကြောင်း သိရသည်။

(ကြေးမုံ)

■အာဆီယံမှ

စစ်တကောင်းမြို့နှင့် အိန္ဒိယနိုင်ငံ ကိုလ်ကတ္တားမြို့တို့ရှိ ကုန်ပစ္စည်းများအား ချိတ်ဆက်သယ်ယူပို့ဆောင်ပေးလျက်ရှိသည်။

ထိုင်းနိုင်ငံ လန်ချဘမ်းမြို့နှင့် ဗီယက်နမ်နိုင်ငံ ဟိုချီမင်းမြို့ ဆိပ်ကမ်းတို့မှ သယ်ဆောင်လာသော အီလက်ထရွန်နစ်၊ ဆောက်လုပ်ရေးနှင့်စားသောက်ကုန်ပစ္စည်းများအား မြန်မာနိုင်ငံအတွင်းသို့ သယ်ယူပို့ဆောင်ပေးလျက်ရှိပြီး နိုင်ငံတကာမှ စင်ကာပူနိုင်ငံရှိ စင်ကာပူဆိပ်ကမ်းသို့ ဝင်ရောက်လာသော ဆိုက်ရောက်ကုန်ပစ္စည်းများအား စင်ကာပူဆိပ်ကမ်းမှ တစ်ဆင့် မြန်မာနိုင်ငံ ရန်ကုန်မြို့၊ ဘင်္ဂလားဒေ့ရှ်နိုင်ငံ စစ်တကောင်းမြို့နှင့် အိန္ဒိယနိုင်ငံ ကိုလ်ကတ္တားမြို့ရှိ ဆိပ်ကမ်းများသို့ ဆိုက်ရောက်ကာ သယ်ယူပို့ဆောင်ခြင်းလုပ်ငန်းများ ဝန်ဆောင်မှုပေးလျက်ရှိသည်။

RKကွန်တင်နာလိုင်းမှ မန်နေဂျင်းဒါရိုက်တာ ကပ္ပတိန် ဦးဟင်နရီခင်မောင်က "အဓိကတော့ တရုတ်နိုင်ငံမှာရှိတဲ့ သင်္ဘောကုန်စည်လုပ်ငန်းမှာ နာမည်ကျော်ကြားတဲ့ MINSHENG SHANHAI ကုမ္ပဏီလီမိတက်နဲ့ ပူးပေါင်းဆောင်ရွက်တဲ့လုပ်ငန်းတစ်ခု ဖြစ်ပါတယ်။ ကုန်စည်စီးဆင်းမှုကို အဓိက စတင်လုပ်ဆောင်နေတာပါ။ အာရှနိုင်ငံတွေအတွက် လွန်စွာအကျိုးရှိပါတယ်။ အရင်ကဆို ကြားနိုင်ငံတွေကို တစ်ထောက်ရပ်နားရတော့ ကုန်သည်တွေအတွက် ကုန်တင်၊ ကုန်ချကုန်ကျစရိတ်တွေ ရှိနေပါတယ်။ခုတော့ တိုက်ရိုက်လုပ်ပေးထားတဲ့ ဝန်ဆောင်မှုစနစ် ဖြစ်တဲ့အတွက် ကွန်တင်နာတစ်လုံးကို အနည်းဆုံး ဒေါ်လာ ၁၀၀ အထူးဈေးနှုန်း သက်သာသွားပါတယ်။ အဲဒီတော့ မြန်မာနိုင်ငံအပါအဝင် နိုင်ငံအသီးသီးက ကုန်သည်တွေအတွက်လည်း လွန်စွာအကျိုးရှိပါတယ်"ဟု ဆိုသည်။

အဆိုပါ သယ်ယူပို့ဆောင်ရေးလုပ်ငန်းဝန်ဆောင်မှု၏ထူးခြားချက်အရ ယခင်မြန်မာနိုင်ငံမှ ဘင်္ဂလားဒေ့ရှ်နိုင်ငံ စစ်တကောင်းမြို့နှင့် အိန္ဒိယနိုင်ငံ ကိုလ်ကတ္တားမြို့ရှိဆိပ်ကမ်းများသို့ ကုန်ပစ္စည်းများ တင်ပို့လျှင် မလေးရှားနိုင်ငံရှိ ပို့ကလန်ဆိပ်ကမ်းသို့ဝင်ရောက်ပြီးမှ တစ်ဆင့်ခံသယ်ယူပို့ဆောင်ရသည့်အတွက် ကြာမြင့်ကြောင်းသိရပြီး ယခုလက်ရှိအနေအထားသယ်ယူပို့ဆောင်ရေးစနစ်အရ မြန်မာ့စက်မှုဆိပ်ကမ်းမှ ဇူလိုင် ၁ ရက် နံနက်အစောပိုင်း ခရီးထွက်ခွာပြီးနောက် နှစ်ရက်နှင့် ၄ နာရီ ကြာမြင့်ပြီးမှသာ စစ်တကောင်းမြို့ ဆိပ်ကမ်းသို့ ရောက်ရှိမည်ဖြစ်သည်။ ထိုမှတစ်ဆင့် ယခင် ကုန်ပစ္စည်းသယ်ယူပို့ဆောင်ရာ၌ ၁၀ ရက် ကြာမြင့်သည့် ကိုလ်ကတ္တားမြို့ဆိပ်ကမ်းသို့ ၁၈ နာရီကြာတွင် ကုန်ပစ္စည်းများ ဝင်ရောက်မည်ဖြစ်သည်။

ထို့နောက် ကိုလ်ကတ္တားမြို့ဆိပ်ကမ်းမှတစ်ဆင့် မြန်မာနိုင်ငံအပါအဝင် အာရှနိုင်ငံများအတွက် ကုန်ပစ္စည်းများသယ်ယူလာပြီးနောက် မလေးရှားနိုင်ငံရှိ ပို့ကလန်ဆိပ်ကမ်းသို့ ဆိုက်ကပ်ကာ ထိုင်းနိုင်ငံ လန်ချဘမ်းမြို့၌ သယ်ယူပို့ဆောင်ခြင်းလုပ်ငန်းများ ဝန်ဆောင်မှုခရီးစဉ် ပြီးဆုံးမည် ဖြစ်သည်။

ပြီးခဲ့သည့် မေလလယ်ပိုင်းက စတင်ခဲ့သော အာဆီယံနိုင်ငံများနှင့် ဘင်္ဂလားပင်လယ်အော်ရှိ နိုင်ငံနှစ်နိုင်ငံအားဆက်သွယ်ပေးသော ကုန်သေတ္တာသယ်ယူပို့ဆောင်ရေးလုပ်ငန်းစနစ်မှာ ယခုအခါ INDIA Bay of Bengal Service ဖြစ်သည့်အတွက် မြန်မာနိုင်ငံတွင် ပထမဦးဆုံး ဝန်ဆောင်မှုဖြစ်လာကြောင်းသိရသည်။

သတင်းနှင့်ဓာတ်ပုံ
စိုးဝင်း(MLA)

●ကျောဖုံးမှ

"ကျွန်တော်တို့ ကုမ္ပဏီအနေနဲ့ တိုင်းဒေသကြီးခွင့်ပြုချက်နဲ့ တက္ကစီတွေ စတင် တင်သွင်းလာကတည်းကိုက ဒီလိုအွန်ကောစနစ် ဆောင်ရွက်ပေးနိုင်ဖို့တွေကိုပါ ရည်မှန်းထားပါတယ်။ ပုံစံတူ၊ အရောင်အသွေးတူ တက္ကစီတွေနဲ့ နိုင်ငံခြားမှာလိုပဲ ဖုန်းနံပါတ်တွေ၊ ကားနံပါတ်တွေနဲ့ လိုအပ်တဲ့နေရာကို ဝန်ဆောင်မှုပေးနိုင်ဖို့အတွက် အွန်ကောစနစ်ကို ထူထောင်ခြင်းဖြစ်ပါတယ်။ တိုင်းဒေသကြီးအစိုးရအဖွဲ့ကလည်း တက္ကစီတွေ သွင်းခွင့်ပေးကတည်းကိုက ဒါမျိုးတွေလုပ်ဖို့၊ လုပ်စေချင်လို့ချပေးတာပါ။ ကျွန်တော်တို့အနေနဲ့ တက္ကစီအသုံးပြုချင်သူတွေက ဖုန်းနဲ့ဆက်သွယ်ဖို့အတွက် ကုမ္ပဏီမှာ Call Center အထိုင်ချပြီးပါပြီ။ တက္ကစီတွေမှာ GPS တပ်ပြီးဖြစ်သလို အားလုံးအဆင်သင့်ဖြစ်နေပါပြီ။ ယာဉ်မောင်းတွေကို ဖိတ်ခေါ်ထားပြီး သတ်မှတ်ချက်နဲ့ ပြည့်စုံတဲ့သူတွေကို ရွေးချယ်သွားမှာပါ"ဟု ရောင်နီဦးဆားဗစ် ကုမ္ပဏီလီမိတက်မှ မန်နေဂျာ ဦးစိုးလှိုင်က ပြောသည်။

ယင်းသို့ တက္ကစီအွန်ကောစနစ် ဆောင်ရွက်သွားရန်အတွက် အဆိုပါ ကုမ္ပဏီမှကားများအား မောင်းနှင်ရန် ယာဉ်မောင်းများကိုလည်း ဖိတ်ခေါ်ထားပြီး စပေါ်ငွေကျပ် သုံးသိန်းဖြင့် မောင်းနှင်နိုင်မည်ဟု သိရသည်။ မနက်ယူ ညကားပြန်အပ်စနစ်ဖြင့် မောင်းနှင်ရမည်ဖြစ်ပြီး နေ့စဉ် အုံနာကြေးအနေဖြင့် ကျပ် ၁၂၀၀၀ ပေးသွင်းရမည်ဖြစ်သည်။ ကားပြင်ဆင်စရိတ်များကို သတ်မှတ်ချက်များနှင့်အညီ ကုမ္ပဏီမှ ကျခံပေးမည်ဖြစ်ပြီး စည်းမျဉ်းစည်းကမ်း သတ်မှတ်ချက်များရှိကြောင်း သိရသည်။

"ကျွန်တော်တို့အနေနဲ့ ကားတွေကို ပြင်ဆင်ပေးတဲ့နေရာမှာ သတ်မှတ်ချက်တော့ ရှိပါတယ်။ ကီလိုဘယ်လောက်အတွင်းမှာဆိုရင် တာယာလဲတာတို့၊ ပြင်တာတို့ကို ကုမ္ပဏီက တာဝန်ယူမှာပါ။ တက္ကစီ စီးမယ့်သူက ကျွန်တော်တို့ Call Center ကို ဆက်သွယ်လာရင် ကျွန်တော်တို့က ဘယ်ကားက အနီးဆုံးမှာ ရှိနေလဲ ကြည့်ပြီးစေလွှတ်ပေးမှာပါ။ ကားတွေကတော့ အဆင်သင့်ပါပဲ။ လောင်စာဆီအသုံးပြု ကားတွေပါပဲ။ သတ်မှတ်လိုင်စင်ရှိတဲ့ ယာဉ်မောင်းတွေနဲ့ ပူးပေါင်းဆောင်ရွက်မယ့် အစီအစဉ်ပါ"ဟု မန်နေဂျာ ဦးစိုးလှိုင်က ပြောသည်။

ရန်ကုန်မြို့တွင် ယာဉ်ကြောပိတ်ဆို့မှုနှင့် တက္ကစီအစီးရေ များပြားလာမှုတို့ကြောင့်လည်း တက္ကစီပြေးဆွဲမှုတွင် ဝင်ငွေကျဆင်းမှုများရှိနေပြီး အချို့ကားများမှာ အုံနာကြေးအနေဖြင့် ကျပ် ၈၀၀၀ ဝန်းကျင်ခန့်သာ ရှိတော့ကြောင်း သိရသည်။

သို့ရာတွင် ယာဉ်ကြောပိတ်ဆို့မှုများကြောင့် ဝင်ငွေကျဆင်းမှုရှိသည့် တက္ကစီယာဉ်မောင်းများအတွက် အသင်းအဖွဲ့များ၊ ကုမ္ပဏီများ၊ တစ်ဦးတစ်ယောက်ချင်းပိုင် ယာဉ်ပိုင်ရှင်များ စုပေါင်းကာ တက္ကစီအွန်ကောစနစ် ဆောင်ရွက်နိုင်ရန် ကြိုးပမ်းမှုများရှိနေပြီး ယင်းစနစ် အောင်မြင်မှု ရှိ၊ မရှိကိုမူ လေ့လာစောင့်ကြည့်မှုများ ပြုလုပ်သွားမည်ဖြစ်ကြောင်း စီးတီးတက္ကစီ ယာဉ်မောင်းများနှင့် ယာဉ်ပိုင်ရှင်များက ဆိုသည်။

ယခင်က ဆောင်ရွက်ခဲ့သည့် တက္ကစီမီတာ စနစ်ကဲ့သို့ ငွေကြေးကုန်ကျမှု ရှိခဲ့သော်လည်း အကျိုးမရှိသော ဖြစ်ရပ်မျိုးမကြုံစေရန် စနစ်တကျ အောင်မြင်အောင် အကောင်အထည်ဖော်သင့်ကြောင်း၊ နိုင်ငံတကာဧည့်သည်များ များပြားလာသည်နှင့်အမျှ နိုင်ငံတကာမြို့ပြများရှိ တက္ကစီဝန်ဆောင်မှုများကဲ့သို့ ဝန်ဆောင်မှုပေးနိုင်ရန် လိုအပ်နေပြီဖြစ်ကြောင်း ခရီးသည်များက ဝေဖန်ကြသည်။

သတင်း-ဆုနှင်းလဲ့၊ ဓာတ်ပုံ-ဖိုးခွား

နှစ်နိုင်ငံချစ်ကြည်ရေးနှင့် ပူးပေါင်းဆောင်ရွက်လျက်ရှိသည့် လုပ်ငန်းဆိုင်ရာများ အမြင်ချင်းဖလှယ်ဆွေးနွေး

နေပြည်တော် ဇွန် ၃၀

ပြည်ထောင်စုသမ္မတမြန်မာနိုင်ငံတော် ဒုတိယသမ္မတ ဒေါက်တာစိုင်းမောက်ခမ်းသည် စင်ကာပူသမ္မတနိုင်ငံ ဒုတိယဝန်ကြီးချုပ် မစ္စတာတိုချီဟန်း ဦးဆောင်သည့် ကိုယ်စားလှယ်အဖွဲ့အား ယနေ့ညနေ ၅ နာရီခွဲတွင် နေပြည်တော်ရှိ LAKE GARDEN ဟိုတယ် ချင်းတွင်းခန်းမ၌ လက်ခံတွေ့ဆုံသည်။ **(ယာပုံ)**

ယင်းသို့တွေ့ဆုံရာတွင် ဒုတိယသမ္မတနှင့်အတူ ပြည်ထောင်စုဝန်ကြီး ဒုတိယဗိုလ်ချုပ်ကြီး ကိုကို၊ ဦးတင့်ဆန်း၊ ဒုတိယဝန်ကြီး ဦးအောင်သိမ်း၊ ဗိုလ်ချုပ်ကျော်ညွန့်၊ ဦးတင်ဦးလွင်၊ ဒေါ်လှဲ့လှဲ့သိန်း၊ ဦးမျိုးအောင်၊ မြန်မာနိုင်ငံတော်ဗဟိုဘဏ် ဒုတိယဥက္ကဋ္ဌ ဦးဆက်အောင်နှင့် တာဝန်ရှိသူများ တက်ရောက်ကြပြီး ဧည့်သည်တော်အဖွဲ့နှင့်အတူ မြန်မာနိုင်ငံဆိုင်ရာ စင်ကာပူနိုင်ငံ သံအမတ်ကြီး မစ္စတာရောဘတ်ချွာလည်း တက်ရောက်သည်။

ဆွေးနွေး

ထိုသို့တွေ့ဆုံစဉ် နှစ်နိုင်ငံချစ်ကြည်ရေးနှင့် ပူးပေါင်းဆောင်ရွက်လျက်ရှိသည့် လုပ်ငန်းဆိုင်ရာများ၊ နှစ်နိုင်ငံအကြား စီးပွားရေး၊ လူမှုရေးကဏ္ဍများ ဖွံ့ဖြိုးတိုးတက်ရေးအတွက် ပူးပေါင်းဆောင်ရွက်ရာတွင် တွေ့ကြုံရသည့် အတွေ့အကြုံဆိုင်ရာများကို အမြင်ချင်းဖလှယ်ဆွေးနွေးခဲ့ကြသည်။

(သတင်းစဉ်)

ပြည်ထောင်စုလွှတ်တော်အစည်းအဝေးကျင်းပပုံ လာရောက်လေ့လာ

နေပြည်တော် ဇွန် ၃၀

ပထမအကြိမ် ပြည်ထောင်စုလွှတ်တော် (၁၂)ကြိမ်မြောက် ပုံမှန်အစည်းအဝေး (၆၅) ရက်မြောက်နေ့သို့ တိုင်းဒေသကြီးနှင့် ပြည်နယ်လွှတ်တော်အသီးသီးမှ ဥက္ကဋ္ဌ ၁၂ ဦးနှင့် ဒုတိယဥက္ကဋ္ဌ နှစ်ဦး၊ ပြည်သူ့လွှတ်တော် ကိုယ်စားလှယ်မှတစ်ဆင့် ဖိတ်ကြားသည့် ပြည်သူ လေးဦး၊ ပြည်ထောင်စုကြံ့ခိုင်ရေးနှင့်ဖွံ့ဖြိုးရေးပါတီ တိုင်းဒေသကြီးနှင့်ပြည်နယ်အသီးသီး၏အတွင်းရေးမှူး ၁၀ ဦးတို့သည် လွှတ်တော်အစည်းအဝေးကျင်းပခြင်းအား တက်ရောက်လေ့လာကြပြီး ရန်ကုန်မြို့ Metropolitan College မှ Dr. Alexander Pulte ဦးဆောင်သည့် MBA ကျောင်းသားကျောင်းသူ ၁၇ ဦးတို့သည် အစည်းအဝေးကျင်းပနေပုံနှင့် လွှတ်တော်အဆောက်အအုံများကို လာရောက်လေ့လာကြည့်ရှု၍ ပြန်လည်ထွက်ခွာသွားကြောင်း သိရသည်။

ပြည်ထောင်စုလွှတ်တော် ကျင်းပနေပုံနှင့် လွှတ်တော်အဆောက်အအုံများကိုလေ့လာရန် ပြည်သူများ၊ ကျောင်းသား ကျောင်းသူများ၊ နိုင်ငံရေးပါတီဝင်များ၊ အရပ်ဘက်အဖွဲ့အစည်းဝင်များ၊ နိုင်ငံတကာအဖွဲ့အစည်းဝင်များ နေ့စဉ်လာရောက်လျက်ရှိရာ ၂၀-၁-၂၀၁၅ ရက်မှ ၃၀-၆-၂၀၁၅ ရက်ထိ စုစုပေါင်း ၁၄၇၀၇ ဦးရှိကြောင်း သိရသည်။

(သတင်းစဉ်)

မြန်မာနိုင်ငံလွှတ်တော်ဆိုင်ရာအဖွဲ့ အစည်းအဝေးကျင်းပ

နေပြည်တော် ဇွန် ၃၀

မြန်မာနိုင်ငံလွှတ်တော်ဆိုင်ရာအဖွဲ့ (Myanmar Parliamentary Union) အစည်းအဝေးကို ယနေ့ နံနက် ၈ နာရီခွဲတွင် နေပြည်တော် လွှတ်တော်အဆောက်အအုံ ဇမ္ဗူသီရိဆောင် အစည်းအဝေးခန်းမ၌ ကျင်းပရာ မြန်မာနိုင်ငံလွှတ်တော်ဆိုင်ရာအဖွဲ့ဥက္ကဋ္ဌ ပြည်ထောင်စုလွှတ်တော်နာယက သူရဦးရွှေမန်း၊ ဒုတိယဥက္ကဋ္ဌ အမျိုးသားလွှတ်တော်ဥက္ကဋ္ဌဦးခင်အောင်မြင့်၊ အတွင်းရေးမှူး ပြည်ထောင်စုလွှတ်တော် ဒုတိယနာယက ဦးနန္ဒကျော်စွာနှင့် အဖွဲ့ဝင်များဖြစ်ကြသည့် အမျိုးသားလွှတ်တော် ဒုတိယဥက္ကဋ္ဌဦးမြညိမ်း၊ တိုင်းဒေသကြီးနှင့် ပြည်နယ်လွှတ်တော်ဥက္ကဋ္ဌ ၁၂ ဦးနှင့် ဒုတိယဥက္ကဋ္ဌ နှစ်ဦးတို့တက်ရောက်ကြသည်။

အစည်းအဝေးတွင် မြန်မာနိုင်ငံလွှတ်တော်ဆိုင်ရာအဖွဲ့ဥက္ကဋ္ဌက မိမိတို့ MPU အနေဖြင့် ကျန်ရှိသည့် လွှတ်တော်သက်တမ်းကာလအတွင်း အားနည်းချက်၊ အားသာချက်များကို ဖော်ထုတ်၍ လက်ဆင့်ကမ်းနိုင်မည်ဆိုပါက နောက်လွှတ်တော်များအတွက် အထောက်အကူများစွာရရှိမည်ဖြစ်၍ ယခုကဲ့သို့ အစည်းအဝေး၌ ဆွေးနွေးညှိနှိုင်းပြီး ပူးပေါင်းဆောင်ရွက်ကြရန်ဖြစ်ကြောင်း မှာကြားသည်။

မြန်မာနိုင်ငံလွှတ်တော်ဆိုင်ရာအဖွဲ့ ဒုတိယဥက္ကဋ္ဌ ဦးခင်အောင်မြင့်က ယခုပထမအကြိမ် လွှတ်တော်သက်တမ်းကာလသည် နိုင်ငံတော်အတွက် ပထမခြေလှမ်းဖြစ်ပြီး ဒုတိယအကြိမ် သက်တမ်းအတွက် အခြေခံအုတ်မြစ်ဖြစ်ကြောင်း၊ ဒုတိယအကြိမ်သက်တမ်းမှ တတိယအကြိမ် သက်တမ်းစသည်ဖြင့် တစ်ဆင့်ထက်တစ်ဆင့် ပိုမိုတိုးတက်ခိုင်မာစေရန် ကြိုးစားရမည်ဖြစ်ကြောင်း မှာကြားသည်။

ဆက်လက်၍ အတွင်းရေးမှူး ပြည်ထောင်စုလွှတ်တော် ဒုတိယနာယက ဦးနန္ဒကျော်စွာက အစည်းအဝေး အမှတ်စဉ်(၁/၂၀၁၅) ဆုံးဖြတ်ချက်များနှင့် လုပ်ငန်းဆောင်ရွက်မှု အခြေအနေများကို ရှင်းလင်းတင်ပြသည်။

ဆက်လက်၍ တိုင်းဒေသကြီး/ပြည်နယ်လွှတ်တော်ဥက္ကဋ္ဌများနှင့် ဒုတိယဥက္ကဋ္ဌများက တိုင်းဒေသကြီး/ပြည်နယ်အလိုက် ဥပဒေ၊ နည်းဥပဒေများ ထုတ်ပြန်ဆောင်ရွက်နိုင်မှု အခြေအနေ၊ လွှတ်တော်ရုံးများအလိုက် လက်စွဲစာအုပ်ထုတ်ဝေရန် ဆောင်ရွက်ပြီးစီးမှုအခြေအနေနှင့် လွှတ်တော်ဆိုင်ရာ အခြားလုပ်ငန်း ဆောင်ရွက်ပြီးစီးမှု အခြေအနေများကို တင်ပြဆွေးနွေးခြင်း၊ ပေါင်းစပ်ညှိနှိုင်းခြင်းများ ဆောင်ရွက်ကြသည်။

(သတင်းစဉ်)

ဒီမိုကရေစီနိုင်ငံထူထောင်ရေးအတွက် ပြည်သူများဝိုင်းဝန်းပူးပေါင်းဆောင်ရွက်ရမည်

မော်လမြိုင် ဇွန် ၃၀

မွန်ပြည်နယ် လူမှုစီးပွားဖွံ့ဖြိုးတိုးတက်မှုအား အရှိန်အဟုန်မြှင့်တင်နိုင်ရေးအတွက် မြို့နယ်ဖွံ့ဖြိုးတိုးတက်မှု အထောက်အကူပြုကော်မတီ၊ မြို့နယ်စည်ပင်သာယာရေးကော်မတီ၊ မြို့နယ်စီမံခန့်ခွဲမှုကော်မတီနှင့် ဌာနဆိုင်ရာများ တွေ့ဆုံညှိနှိုင်း ဆွေးနွေးပွဲကို မွန်ပြည်နယ်အစိုးရအဖွဲ့ အစည်းအဝေးခန်းမ၌ ဇွန် ၂၉ ရက် မွန်းလွဲ ၁ နာရီက ကျင်းပရာ သမ္မတရုံးဝန်ကြီးဌာန ပြည်ထောင်စုဝန်ကြီး ဦးစိုးသိန်းနှင့် ဦးတင်နိုင်သိန်း၊ ပြည်နယ်ဝန်ကြီးချုပ်ဦးအုန်းမြင့်တို့ တက်ရောက်ဆွေးနွေးခဲ့ကြသည်။

ရှေးဦးစွာ ပြည်ထောင်စုဝန်ကြီး ဦးစိုးသိန်းက လူမှုစီးပွားတိုးတက်ဖွံ့ဖြိုးမှုအပေါ် တင်းတိမ်ရောင့်ရဲမနေဘဲ အရှိန်အဟုန်မြှင့်တင် ဆောင်ရွက်သွားရမည်ဖြစ်ကြောင်း၊ ဖွံ့ဖြိုးတိုးတက်မှုကို ဆောင်ရွက်ရာတွင် စီးပွားရေးနှင့် လူမှုရေး ပြုပြင်ပြောင်းလဲမှုအတွက် အခြေခံမူဘောင် (Framework for Economic and Social Reforms) နှင့်အညီ ဆောင်ရွက်လျက်ရှိပါကြောင်း၊ ပြည်သူတို့၏လူမှုစီးပွားဘဝ လိုအပ်ချက်ကို အခြေခံ၍ ဦးစားပေး အမြန်ဆောင်ရွက်ပေးရမည့် လျှပ်စစ်မီးရရှိရေး၊ သောက်သုံးရေရရှိရေး၊ အလုပ်အကိုင်ရရှိရေး၊ စိုက်ပျိုးရေး၊ မွေးမြူရေး၊ ခရီးသွားလုပ်ငန်း ဖွံ့ဖြိုးတိုးတက်ရေး၊ ငွေကြေးကဏ္ဍဖွံ့ဖြိုးတိုးတက်ရေး၊ ကုန်သွယ်ရေး၊ ရင်းနှီးမြှုပ်နှံမှုတိုးတက်ရေးစသည့် အချက် (၇)ချက်ကို ချမှတ်အကောင်အထည်ဖော် ဆောင်ရွက်လျက်ရှိပါကြောင်း၊ လူမှုစီးပွားရေးတိုးတက်မှုအား အဟန့်အတားဖြစ်စေမည့် အမျိုးသားရေးစိန်ခေါ်မှုဖြစ်သည့် မူးယစ်ဆေးဝါး၊ လောင်းကစား၊ အရက်သေစာများနှင့် တည်ငြိမ်အေးချမ်းမှု၊ လုံခြုံမှုအား အနှောင့်အယှက်ဖြစ်စေမည့် ဆူပူမှုနှင့် အမှုအခင်းများမဖြစ်စေရေးကိုလည်း အသိအမြင်ရှိစွာ သတိရှိရှိ ဆောင်ရွက်သွားရမည် ဖြစ်ကြောင်း ပြောကြားသည်။

ဆက်လက်၍ ပြည်ထောင်စုဝန်ကြီး ဦးတင်နိုင်သိန်းက ပြည်သူများ လိုလားချက်အပေါ် မူတည်၍ နိုင်ငံတော်မှ အေးချမ်းသာယာပြီး ခေတ်မီဖွံ့ဖြိုးတိုးတက်သော ဒီမိုကရေစီနိုင်ငံတော်သစ် ထူထောင်ရန် နိုင်ငံတော်၏ မျှော်မှန်းချက်ကို ချမှတ်အကောင်အထည်ဖော်လျက်ရှိပါကြောင်း၊ အေးချမ်းသာယာရေးအတွက် တည်ငြိမ်အေးချမ်းရေးနှင့် တရားဥပဒေစိုးမိုးရမည် ဖြစ်ပါကြောင်း၊ ဒီမိုကရေစီနိုင်ငံ ထူထောင်ရေးအတွက် ပြည်သူများ ဝိုင်းဝန်းပူးပေါင်းဆောင်ရွက်ရမည် ဖြစ်ပါကြောင်း၊ လူမှုစီးပွားဖွံ့ဖြိုးတိုးတက်ရေးအတွက် လူ့စွမ်းအားအရင်းအမြစ်သည် လွန်စွာအရေးကြီးပါကြောင်း၊ အခြေခံကျသော ပညာရေး၊ ကျန်းမာရေးအပြင် ဒေသနှင့် လိုက်လျောညီထွေရှိမည့် သက်မွေးဝမ်းကျောင်းပညာရပ်များကိုလည်း အားပေးမြှင့်တင်ရန် လိုအပ်ပါကြောင်း၊ ဖွံ့ဖြိုးတိုးတက်မှုသည် အဖွဲ့အစည်းတစ်ခုတည်း၊ အသင်းအဖွဲ့တစ်ခုတည်း၊ တစ်ဦးတစ်ယောက်တည်း ဆောင်ရွက်၍ မအောင်မြင်နိုင်ပါကြောင်း၊ သို့ဖြစ်၍ သက်ဆိုင်ရာ တာဝန်ရှိသူအားလုံးက လက်ရှိတိုးတက်မှု အခြေအနေများအား ပကတိအခြေအနေအတိုင်း၊ သိမြင် သုံးသပ်ပြီး ဆက်လက်ဆောင်ရွက်သွားရန်လိုအပ်ပါကြောင်း ပြောကြားသည်။

ထို့နောက် တက်ရောက်လာကြသည့် ဌာနဆိုင်ရာများ၊ ကျိုက်ထို၊ ဘီးလင်း၊ သထုံ၊ ပေါင်၊ မော်လမြိုင်၊ ချောင်းဆုံ၊ ကျိုက်မရော၊ မုဒုံ၊ သံဖြူဇရပ်၊ ရေးမြို့နယ်များမှ သက်ဆိုင်ရာ ကော်မတီဥက္ကဋ္ဌများနှင့် တာဝန်ရှိသူများက လမ်း၊ တံတား၊ သောက်သုံးရေ၊ ဆက်သွယ်ရေး၊ အစရှိသည့် တိုးတက်မှုအခြေအနေများအား တင်ပြဆွေးနွေးပြီး ဆက်လက် လုပ်ဆောင်သွားလိုသည့် ကိစ္စရပ်များနှင့် တွေ့ကြုံနေရသည့် အခက်အခဲများအား ညှိနှိုင်းဆွေးနွေးတင်ပြကြရာ ပြည်နယ်ဝန်ကြီးချုပ်နှင့် ပြည်ထောင်စုဝန်ကြီးတို့က အကြံပြုဆွေးနွေးညှိနှိုင်း ဆောင်ရွက်ပေးခဲ့ကြသည်။ **(သတင်းစဉ်)**

မုတ်သုံလေ အားအသင့်အတင့်ရှိမည်

နေပြည်တော် ဇွန် ၃၀

ယနေ့နံနက် ၉ နာရီခွဲအချိန် မိုးလေဝသတိုင်းထွာချက်အကျဉ်းချုပ်

လွန်ခဲ့သော ၂၄ နာရီအတွင်းက စစ်ကိုင်းတိုင်းဒေသကြီးအောက်ပိုင်း၊ မကွေးတိုင်းဒေသကြီးနှင့် ကယားပြည်နယ်တို့တွင် နေရာကွက်ကျား၊ စစ်ကိုင်းတိုင်းဒေသကြီးအထက်ပိုင်း၊ မန္တလေးတိုင်းဒေသကြီး၊ ရှမ်းပြည်နယ်နှင့် ချင်းပြည်နယ်တို့တွင် နေရာကျဲကျဲ၊ ပဲခူးတိုင်းဒေသကြီး၊ တနင်္သာရီတိုင်းဒေသကြီး၊ ကချင်ပြည်နယ်နှင့် ရခိုင်ပြည်နယ်တို့တွင် နေရာစိပ်စိပ်နှင့် ကျန်တိုင်းဒေသကြီးနှင့် ပြည်နယ်တို့တွင် နေရာအနှံ့အပြား မိုးထစ်ချုန်းရွာခဲ့ပြီး ရခိုင်ပြည်နယ်နှင့် မွန်ပြည်နယ်တို့တွင် နေရာကွက်၍ မိုးကြီးခဲ့သည်။

မှတ်သားဖွယ်ရာမိုးရေချိန်များ

စစ်တွေမြို့တွင် ၅ ဒသမ ၇၉ လက်မ၊ ချောင်းဆုံမြို့တွင် ၃ ဒသမ ၀၃ လက်မ၊ ညောင်တုန်းမြို့တွင် ၂ ဒသမ ၈၀ လက်မ၊ ရွှေကျင်မြို့တွင် ၂ ဒသမ ၃၆ လက်မ၊ မအူပင်မြို့တွင် ၂ ဒသမ ၁၇ လက်မ၊ သိမ်ဇရပ်မြို့တွင် ၂ ဒသမ ၀၅ လက်မနှင့် ငါးသိုင်းချောင်းမြို့တွင် ၂ ဒသမ ၀၁ လက်မတို့ဖြစ်ကြသည်။

ဘင်္ဂလားပင်လယ်အော်အခြေအနေ

ကပ္ပလီပင်လယ်ပြင်နှင့် ဘင်္ဂလားပင်လယ်အော်တို့တွင် မုတ်သုံလေအားအသင့်အတင့်မှ အားကောင်းနေသည်။

နောက်နှစ်ရက်အတွက်ခန့်မှန်းချက်

မုတ်သုံလေအားအသင့်အတင့်ရှိမည်။

ကွက်ကျားမိုး

နေပြည်တော်နှင့် မန္တလေးမြို့တို့အနီးတစ်ဝိုက်တွင် ယနေ့ နေရာကွက်ကျားမိုးထစ်ချုန်းရွာမည်။ ရွာရန်ရာနှုန်းပြည့်ဖြစ်သည်။

မြန်မာ့ဘိုးဘွားရိပ်သာများ၏ မိခင် ဒေါ်ဦးဇွန်း

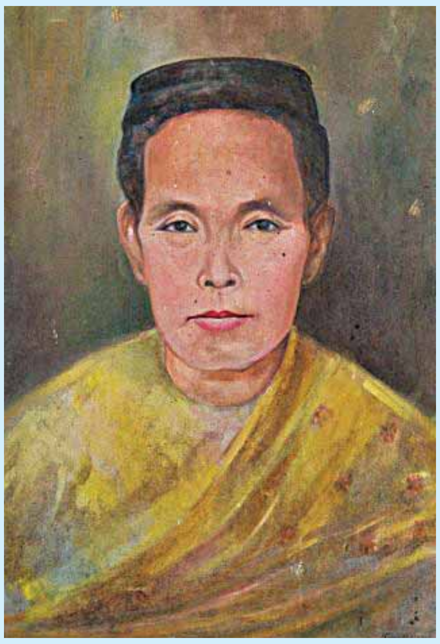

၂၀၁၅ ခုနှစ် ဇူလိုင် ၃ ရက်တွင် ကျရောက်မည့် မြန်မာအမျိုးသမီးများနေ့ကို ဂုဏ်ပြုသောအားဖြင့် ပထမဦးဆုံး ဗုဒ္ဓဘာသာလူအိုရုံများကို စတင်တည်ထောင်ခဲ့သော မြန်မာအမျိုးသမီး ဒေါ်ဦးဇွန်းအကြောင်းကို တင်ပြလိုပါသည်။

ဒေါ်ဦးဇွန်းသည် လေးစားဂုဏ်ပြုထိုက်သည့် အမျိုးသမီးစွမ်းဆောင်ရှင်တစ်ဦးဖြစ်ပါသည်။

ဒေါ်ဦးဇွန်းသည် ၁၉၁၅ ခုနှစ်တွင် မန္တလေးမြို့၌ ပထမဦးဆုံး လူအိုရုံတည်ဆောက်ရေးနှင့် ပတ်သက်၍ မန္တလေးမြို့ရှိ မြို့မျက်နှာဖုံးလူကြီးများနှင့် ဆွေးနွေးတိုင်ပင်ခဲ့သည်။ ထိုဆွေးနွေးပွဲတွင် "ကျွန်မတို့ဗုဒ္ဓဘာသာမြန်မာလူမျိုးတွေဟာ အဆင်မသင့်လို့ စင်မြင့်ကနေဆင်းပြီး သူတစ်ပါးလက်အောက်ခံနိုင်ငံဖြစ်နေရတာ။ ကျွန်မတို့ ကိုယ့်ခြေထောက်ပေါ်ကိုယ်ရပ်ပြီး ကျွန်မတို့ကိုယ်တိုင်ဦးစီးတဲ့ ဗုဒ္ဓဘာသာလူအိုရုံကို ဘာကြောင့် တည်ထောင်လို့မရမှာလဲ၊ ရအောင် တည်ထောင်မယ်" ဆိုပြီး ဒေါ်ဦးဇွန်းက ပြောဆိုခဲ့သည်။

မြန်မာ့ပထမဦးဆုံး ဘိုးဘွားရိပ်သာကို စစ်ကြိုခေတ်က သက်ကြီးရွယ်အိုများ စုဝေးနေထိုင်ရာဌာနဖြစ်၍ လူအိုရုံဟု ခေါ်ခဲ့ကြသည်။ လွတ်လပ်ရေးရပြီး နောက်ပိုင်းမှ လူအိုရုံအစား ဘိုးဘွားရိပ်သာဟု ခေါ်ခဲ့ကြသည်။

ဒေါ်ဦးဇွန်းသည် ၁၉၁၆ ခုနှစ်တွင် မင်းကွန်းရွာရှိ မင်းကွန်းခေါင်းလောင်းကြီးအနီး အေးချမ်းသာယာလှပသော မြေနေရာ၌ ကမ္ဗဋ္ဌာန်းကျောင်း သုံးကျောင်းဆောက်ပြီး ပထမဦးဆုံး လူအိုရုံကို တည်ထောင်ခဲ့သည်။ ထိုလူအိုရုံသို့ စတင်လာရောက်ကြသူများမှာ အသက် (၉၅) နှစ်ရှိ အဘိုး ဦးဖိုးဆင့်၊ အသက် (၉၂)နှစ်ရှိ အဘွား ဖွားဆိုး၊ အသက်(၈၁) နှစ်အရွယ်ရှိ အဘွား ဖွားမယ်ဆိုသူတို့ဖြစ်ပြီး အိမ်ဖော်မိန်းကလေးတစ်ဦးအကူအညီဖြင့် ဒေါ်ဦးဇွန်းက ကိုယ်တိုင်ထမင်းချက်ကျွေးမွေးပြုစုခဲ့သည်။ အဘိုးအဘွားတို့၏ ဝတ်ကြီးဝတ်ငယ်တို့ကို ကိုယ်တိုင်ဆောင်ရွက်ခဲ့သည်။ ၁၉၁၆ ခုနှစ်မှ စတင်လုပ်ဆောင်ရာ ၁၉၁၈ ခုနှစ်တွင် ဘိုးဘွား ၂၀ ထိ တိုးချဲ့လက်ခံနိုင်ခဲ့သည်။ ထို နှစ်နှစ်အတွင်း ကုန်ကျစရိတ် အဝဝကို ဒေါ်ဦးဇွန်း တစ်ဦးတည်းကပင် ကျခံသုံးစွဲခဲ့သည်။ လွန်စွာမှ လေးစားဂုဏ်ပြုထိုက်သော အမျိုးသမီးကြီး ဖြစ်သည်။

ထို့နောက် ၁၉၁၈ ခုနှစ်တွင် မင်းကွန်းလူအိုရုံအသင်းကို စတင်ဖွဲ့စည်းခဲ့သည်။ အသင်းတည်ထောင်စဉ်က အားပေးကူညီသူနည်းပါးပြီး ရှစ်နှစ်တွင် ရန်ပုံငွေရှစ်ထောင်ကျပ်သာရရှိခဲ့သဖြင့် ကိုယ်တိုင် ရုန်းကန်ဆောင်ရွက်ခဲ့ရသည်။ သို့သော် မကြာမီရန်ပုံငွေ လေးသိန်းကျော်အထိ တိုးရရှိခဲ့ပြီး ဘိုးဘွား ၂၅၀ ထိ လက်ခံနိုင်ခဲ့သည်။ ဒေါ်ဦးဇွန်းသည် ဆက်လက်၍ သူ့ငွေနှင့်ပင် မတည်ကာ ၁၂၈၉ ခုနှစ်တွင် သထုံမြို့ မြသပိတ်တောင်ခြေ၌လည်းကောင်း၊ ၁၂၉၀ ပြည့်နှစ်တွင် ပေါင်းတည်၌လည်းကောင်း၊ ၁၂၉၅ ခုနှစ်တွင် ရန်ကုန်မြို့ နှင်းဆီကုန်းဘိုးဘွားရိပ်သာကိုလည်း ကောင်း၊ ၁၂၉၉ ခုနှစ်တွင် ပခုက္ကူမြို့၌လည်းကောင်း လူအိုရုံများတည်ထောင်ခဲ့သည်။ သူ့၌ ရှိရှိသမျှပစ္စည်းအားလုံး ကိုလည်း လူအိုရုံများသို့ လှူဒါန်းခဲ့သည်။ ၁၉၃၆ ခုနှစ် ဇွန်လ ၁၉ ရက်နေ့တွင်မြန်မာပြည် ဘုရင်ခံဝန်ကြီးများ ဖြစ်သော ပညာရေးဝန်ကြီး ဒေါက်တာဘမော်၊ သစ်တောရေးရာဝန်ကြီး ဦးဘဖေ၊ နိုင်ငံတော်ဝန်ကြီးချုပ်သခင်နုတို့ မင်းကွန်းလူအိုရုံကို လာရောက်လေ့လာခဲ့သည်။ မင်းကွန်းလူအိုရုံအသင်းနှင့်ပတ်သက်၍ ဒေါ်ဦးဇွန်း၏ ဆောင်ရွက် ချက်များကို ချီးကျူးဂုဏ်ပြုမှတ်တမ်းရေးသားခဲ့သည်။

မြန်မာ့ဘိုးဘွားရိပ်သာများမိခင် ဒေါ်ဦးဇွန်းကို ၁၂၃၀ ပြည့်နှစ်(၁၈၆၈ ခုနှစ်) သောကြာနေ့တွင် ပိုးကုန်သည် ဦးအိနှင့် ဒေါ်မျှင်တို့က မန္တလေးမြို့၌ ဖွားမြင်ခဲ့သည်။ ဒေါ်ဦးဇွန်းသည် တစ်ဦးတည်းသော သမီးဖြစ်သည်။ မိဘများသည် ပထမဦးဆုံးမွေးဖွားသော သမီးဦးကို မဦးဇွန်းဟု မှည့်ခေါ်ခဲ့ကြကြောင်း၊ ထို့ပြင် သမီးလေးကို ဦးခေါင်းဆံပင်အား ဦးစွန်းဖုတ်ကလေးထားပေးပြီး ချစ်စနိုးဖြင့် မဦးစွန်းဟုလည်း မှည့်ခေါ်တတ်ကြောင်းစာရေးဆရာမကြီး လူထုဒေါ်အမာက ပြောဆိုဖူးကြောင်း သိရသည်။ ဒေါ်ဦးဇွန်းသည် အသက်(၆၀)အရွယ်ရောက်ရှိလာသောအခါ ပေါင်းတည်မြို့ လူအိုရုံ၌ သီလရှင်ဘဝသို့ ကူးပြောင်းလိုက်သည်။ ဘွဲ့အမည်မှာ ဘွားသုမာလာဖြစ်သည်။ "လူအိုများအကျိုးကို ဟန်ဆောင်ကူညီကြသည့် လောဘအတ္တသမားများ တွေ့ရှိပါလျှင် နိမ်နင်းဖယ်ရှားနိုင်ပါစေ"ဟု မိန့်ကြားခဲ့သော ဘွားဦးဇွန်းသည် အသက်(၇၆)နှစ်အရွယ် ၁၉၄၄ ခုနှစ် မေ ၁၁ ရက်တွင် သူမြတ်နိုးခင်တွယ်လှသည့် မင်းကွန်းဗုဒ္ဓဘာသာ လူအိုရုံ၌ပင် ကွယ်လွန်ခဲ့သည်။

ဘွားဒေါ်ဦးဇွန်းသည် လွတ်လပ်ရေးမရမီ လူမျိုးခြားတို့၏ လက်အောက်ခံဘဝကပင် ဗုဒ္ဓဘာသာလူအိုရုံများကို တည်ထောင်နိုင်ခဲ့သောမြန်မာအမျိုးသမီးစွမ်းဆောင်ရှင်တစ်ဦးဖြစ်သည်။ ယခုဆိုလျှင် လူအိုရုံ စတင်တည်ထောင်ခဲ့သည်မှာ နှစ်ပေါင်း ၁၀၀ ဝန်းကျင်သို့ ရောက်ရှိနေပြီဖြစ်သည်။ ထိုခေတ် ထိုအချိန်က ပင်ပန်းကြီးစွာ ဗုဒ္ဓဘာသာလူအိုရုံတည်ထောင်ခဲ့သော ဒေါ်ဦးဇွန်းအား ၂၀၁၅ ခုနှစ် ဇူလိုင် ၃ ရက်တွင် ကျရောက်သော မြန်မာအမျိုးသမီးများနေ့တွင် ဂုဏ်ပြုအပ်ပါသည်။

ထွန်းလှိုင်(မြိုင်)

ဇွန် ၂၇ ရက်က မကွေးတိုင်းဒေသကြီး မင်းဘူးခရိုင် စလင်းမြို့နယ် စလင်းမြို့အခြေခံပညာအထက်တန်းကျောင်းတွင် ဂျပန်နိုင်ငံ အသေးစားစီမံကိန်းများထောက်ပံ့ရေးအစီအစဉ် (G.G.A Project) အရ ဂျပန်နိုင်ငံနှင့် ဂျပန်ပြည်သူများ ဆောက်လုပ်လှူဒါန်းသည့် R.C နှစ်ထပ်(ပညာ့ရတနာ)ကျောင်းဆောင်သစ်ကို တွေ့ရစဉ်။

သန်းနိုင်ဦး(ငဖဲ)

ဇူလိုင် ၃ ရက်တွင်ကျရောက်မည့် "မြန်မာအမျိုးသမီးများနေ့" ကို ကြိုဆိုဂုဏ်ပြုသောအားဖြင့် ဝတ်စားဆင်ယင်မှုပြိုင်ပွဲကို ပဲခူးတိုင်းဒေသကြီး တောင်ငူခရိုင် တောင်ငူမြို့နယ် ခပေါင်းခန်းမ၌ ဇွန် ၂၉ ရက်က ကျင်းပစဉ်။

တောင်ငူ(ပြန်/ဆက်)

ဇွန် ၃၀ ရက် အင်္ဂါနေ့ ဈေးပိတ်ချိန် လယ်ယာထွက်ကုန်နှင့် သစ်သီးဝလံဈေးနှုန်းများ

စဉ်	အမျိုးအစား	ထွက်ရှိရာဒေသ	ယူနစ်	ဈေးကွက်	ဈေးနှုန်းကျပ်ပျမ်းမျှ အနိမ့်ဆုံးမှအမြင့်ဆုံး
၁	ပေါ်ဆန်း(ဆန်)	နယ်စုံ(ဖျာပုံ၊ ဒေးဒရဲ၊ မြောင်းမြ၊ ပုသိမ်၊ ရွှေဘို)	တစ်တင်းခွဲ	ဝါးတန်းလမ်းကုန်စည်ဒိုင်	၃၃၀၀၀ မှ ၄၅၀၀၀
၂	ဧယာ/ဧည့်မထ(ဆန်)		တစ်တင်းခွဲ	ဝါးတန်းလမ်းကုန်စည်ဒိုင်	၁၇၀၀၀ မှ ၂၁၀၀၀
၃	ငစိန်(ဆန်)		တစ်တင်းခွဲ	ဝါးတန်းလမ်းကုန်စည်ဒိုင်	၁၇၃၀၀ မှ ၁၈၅၀၀
၄	မြိုးဒုံး(ဆန်)		တစ်တင်းခွဲ	ဝါးတန်းလမ်းကုန်စည်ဒိုင်	၂၆၅၀၀ မှ ၂၈၀၀၀
၅	ဆင်းသွယ်လတ်(ဆန်)		တစ်တင်းခွဲ	ဝါးတန်းလမ်းကုန်စည်ဒိုင်	၂၂၀၀၀ မှ ၂၂၅၀၀
၆	ကောက်ညှင်း(ဆန်)	ဘိုကလေး	တစ်တင်းခွဲ	ဝါးတန်းလမ်းကုန်စည်ဒိုင်	၁၈၅၀၀ မှ ၂၃၀၀၀
၇	မတ်ပဲ (FAQ)(ပဲ)		တစ်တန်	ဘုရင့်နောင်ကုန်စည်ဒိုင်	၁၂၉၈၀၀၀
၈	ပဲတီစိမ်း(ပဲ)	နယ်စုံ(ပခုက္ကူ၊ရွှေဝါ၊ ဝါးခယ်မ)	တစ်အိတ်	ဘုရင့်နောင်ကုန်စည်ဒိုင်	၁၁၅၀၀၀ မှ ၁၃၃၀၀၀
၉	စွန်တာ (ပဲ)		တစ်အိတ်	ဘုရင့်နောင်ကုန်စည်ဒိုင်	၄၉၀၀၀ မှ ၅၂၀၀၀
၁၀	ထောပတ်(ပဲ)		တစ်အိတ်	ဘုရင့်နောင်ကုန်စည်ဒိုင်	၄၅၀၀၀ မှ ၅၅၀၀၀
၁၁	ပဲကြီး(ပဲ)	ကုန်း၊ ရွှေကျွန်း	တစ်အိတ်	ဘုရင့်နောင်ကုန်စည်ဒိုင်	၇၂၀၀၀ မှ ၈၂၀၀၀
၁၂	ပြောင်းဆန်		တစ်အိတ်	ဘုရင့်နောင်ကုန်စည်ဒိုင်	၂၇၀၀၀ မှ ၂၇၅၀၀
၁၃	ပဲလွမ်းဖြူ (ပဲ)	ပဲခူး၊ မင်းလှ၊ မြစ်ဝကျွန်းပေါ်	တစ်အိတ်	ဘုရင့်နောင်ကုန်စည်ဒိုင်	၇၂၀၀၀ မှ ၈၀၀၀၀
၁၄	ဗိုလ်ကိတ်(ပဲ)		တစ်အိတ်	ဘုရင့်နောင်ကုန်စည်ဒိုင်	၄၉၀၀၀ မှ ၅၅၀၀၀
၁၅	နှမ်းနက် စမုံ(နှမ်း)		တစ်အိတ်	မန္တလေးကုန်စည်ဒိုင်	၁၈၅၀၀၀ မှ ၁၉၀၀၀၀
၁၆	နှမ်းညို(နှမ်း)		တစ်အိတ်	မန္တလေးကုန်စည်ဒိုင်	၇၆၀၀၀ မှ ၈၀၀၀၀
၁၇	ပန်းနှမ်း(နှမ်း)		တစ်အိတ်	မန္တလေးကုန်စည်ဒိုင်	၈၈၀၀၀ မှ ၉၀၀၀၀
၁၈	နှမ်းဖြူ(နှမ်း)		တစ်အိတ်	မန္တလေးကုန်စည်ဒိုင်	၉၃၀၀၀ မှ ၁၀၄၀၀၀
၁၉	နှမ်းနက်(နှမ်း)		တစ်အိတ်	မန္တလေးကုန်စည်ဒိုင်	၁၂၀၀၀၀ မှ ၁၃၅၀၀၀
၂၀	ကြက်သွန်နီ	ဆိပ်ဖြူ၊ မြင်းခြံ၊မိတ္ထီလာ	တစ်ပိဿာ	ဘုရင့်နောင်ကုန်စည်ဒိုင်	၄၂၅ မှ ၆၅၀
၂၁	ကြက်သွန်ဖြူ	ကြူကုတ်	တစ်ပိဿာ	ဘုရင့်နောင်ကုန်စည်ဒိုင်	၁၉၇၅ မှ ၂၀၂၅
၂၂	ကြက်သွန်ဖြူ	အောင်ပန်း	တစ်ပိဿာ	ဘုရင့်နောင်ကုန်စည်ဒိုင်	၂၀၀၀ မှ ၂၆၀၀
၂၃	ပဲပုပ်(ရှမ်း)		တစ်အိတ်	မန္တလေးကုန်စည်ဒိုင်	၄၂၀၀၀ မှ ၅၀၀၀၀
၂၄	ပဲပုပ်(ဗမာ)		တစ်အိတ်	မန္တလေးကုန်စည်ဒိုင်	၄၈၅၀၀ မှ ၄၉၀၀၀
၂၅	အာလူး	ဟဲဟိုး	တစ်ပိဿာ	ဘုရင့်နောင်ကုန်စည်ဒိုင်	၅၉၀ မှ ၈၇၀
	လယ်ယာစိုက်ပျိုးရေးနှင့် ဈေးကွက်သတင်းအချက်အလက်အဖွဲ့ (AMIT)မှ ပေးပို့သည်။				

ရာဇဂြိုဟ်ရေလှောင်တမံ၌ ဓာတ်အားပေးရုံတည်ဆောက်မှု ရာခိုင်နှုန်း ထက်ဝက်ကျော်ပြီးစီး

ကလေး ဇွန် ၃၀

စစ်ကိုင်းတိုင်းဒေသကြီး ကလေးမြို့ကို လျှပ်စစ်မီးဖြန့်ဝေပေးနိုင်ရန်အတွက် တည်ဆောက်လျက်ရှိသည့် ဘက်စုံသုံးရာဇဂြိုဟ်ဆည်တည်ဆောက်ရေးတွင် ဓာတ်အားပေးရုံတည်ဆောက်ရေးလုပ်ငန်းများကို စတင်ဆောင်ရွက်နေပြီဖြစ်ရာ တပ်ဆင်ခြင်းလုပ်ငန်း၏ ရာခိုင်နှုန်းထက်ဝက်ကျော်ပြီးစီးနေပြီဖြစ်ကြောင်း သိရသည်။

"ရာဇဂြိုဟ်ဆည်ကနေ လျှပ်စစ်ဓာတ်အားထုတ်ဖို့ ဓာတ်အားပေးရုံတည်ဆောက်ရေးလုပ်ငန်းကို ဖေဖော်ဝါရီ ၁ ရက်ကစပြီးဆောင်ရွက်ခဲ့ရာမှာ ရာခိုင်နှုန်းထက်ဝက်ကျော်နေပါပြီ။ ကျန်နေတာက စလစ်လောင်းတဲ့အပိုင်းတွေရယ်၊ တိုင်ထောင်ပြီး အမိုးမိုးတဲ့အပိုင်းတွေပဲကျန်တော့တာပါ။ စက်တင်ဘာလကုန်ဆိုရင်တော့ ဓာတ်အားပေးရုံတည်ဆောက်ရေးလုပ်ငန်းတွေပြီးစီးပါပြီ။ စက်ကိုတော့ နိုဝင်ဘာ၊ ဒီဇင်ဘာလတွေမှာ စမ်းသပ်လည်ပတ်ကြည့်မှာပါ" ဟု ဆည်တည်ဆောက်ရေးလုပ်ငန်းမှ အင်ဂျင်နီယာ ဦးဗညားစိုးက ပြောသည်။

ရာဇဂြိုဟ်ရေလှောင်တမံစီမံကိန်းသည် နေရဥ္စရာမြစ်ကိုတားဆီး၍တည်ဆောက်ထားသော မြေသားတမံအမျိုးအစားဖြစ်ပြီး အမြင့် ၁၆၅ပေ၊ အလျားပေ ၁၃၆၀၊ ပင်မတမံ ၄၇၄၅ပေ၊ ကုန်းကျောတမံ သုံးခု ၈၉၁၅ပေရှိကာ ရေဆင်းဧရိယာ စတုရန်းမိုင် ၁၃၀ ရှိပြီး နှစ်စဉ်ပျမ်းမျှစီးဝင်ရေ ဧကပေ ၂၄၄၇၈၀ ရှိ၍ ကန်ရေသောက်ရေလှောင်ပမာဏ ဧကပေ ၈၀၀၀ ရှိမည်ဖြစ်ကြောင်း သိရသည်။

ရာဇဂြိုဟ်ရေလှောင်တမံဘက်စုံစီမံကိန်းသည် နေရဥ္စရာမြစ်ဝှမ်းဒေသဖွံ့ဖြိုးတိုးတက်ရေးအတွက် လယ်ယာမြေဧက ၈၅၀၀ ကို ရေပေးဝေနိုင်ရန်နှင့် ရေအားလျှပ်စစ်ဓာတ်အား ၄ မဂ္ဂါဝပ်ထုတ်ယူနိုင်မည်ဖြစ်သောကြောင့် သီးနှံစိုက်ပျိုးထုတ်လုပ်မှု အောင်မြင်တိုးတက်လာစေခြင်း၊ လူနေမှုစနစ်တိုးတက်လာစေခြင်း၊ ၂၄ နာရီ လျှပ်စစ်ဓာတ်အားထုတ်လုပ်ပေးနိုင်မှုတို့ကြောင့် ဒေသဖွံ့ဖြိုးရေးအတွက် များစွာအကျိုးဖြစ်ထွန်းစေမည်ဖြစ်သည်။

(လင်းလက်ကြယ်စင်)

အပြည်ပြည်ဆိုင်ရာ သမဝါယမနေ့

၂၀၁၅ ခုနှစ်၊ ဇူလိုင်လ (၄) ရက်
(စနေနေ့)

"သာတူညီမျှ သမဝါယမ"

Choose co-operative, choose equality

သွေးလွန်တုပ်ကွေးရောဂါ ယမန်နှစ်ကထက် သုံးဆကျော်ဖြစ်ပွားလာ

ရန်ကုန် ဇွန် ၃၀

"သွေးလွန်တုပ်ကွေး ရောဂါ မနှစ်ကဆို တစ်သောင်းလောက်ဖြစ်ခဲ့တယ်။ ၆၀ လောက်သေတယ်။ အခု မေလအခြေအနေနဲ့ မနှစ်က မေလ အခြေအနေကြည့်လိုက်တော့ သုံးဆလောက် များလာပါတယ်။ ဒီနှစ်က မနှစ်ကထက်ပိုများမယ်လို့ ခန့်မှန်းရပါတယ်။ ကာကွယ်ရေးအနေနဲ့ ခြင်နဲ့ ပိုးလောက်လမ်း နှိမ်နင်းရေးလုပ်ပေးရမယ်။ ဆွေးနွေးအသိပေးလှုံ့ဆော်မှုတွေလုပ်ပြီး ပြည်သူလူထုကို ပညာပေးရမယ်"ဟု ပြည်သူ့ကျန်းမာရေး ဦးစီးဌာန ညွှန်ကြားရေးမှူး ဒေါက်တာသန္တာလွင်က ပြောသည်။

ယခုရက်များအတွင်း သွေးလွန်တုပ်ကွေးရောဂါဖြစ်၍ ဆေးရုံလာရသူဦးရေ ၂၀၀ မှ ၂၅၀ အထိ နေ့စဉ်ရှိနေကြောင်း ကျန်းမာရေးဝန်ကြီးဌာန သွေးလွန်တုပ်ကွေးရောဂါစီမံချက်ဌာနမှ တာဝန်ရှိသူတစ်ဦးက ပြောသည်။

ယမန်နှစ်နှင့် နှိုင်းယှဉ်လျှင် သုံးဆခန့်ပိုများနေခြင်းဖြစ်ပြီး သေဆုံးသူအရေအတွက်လည်း မြင့်တက်လာကြောင်း ဘီဘီစီက ဆိုသည်။

"နေ့ပိုင်းမှာ ခြင်ကျားအကိုက်ခံရရင် ဖျားတယ်။ အဖျားက နှစ်ရက်၊ သုံးရက်၊ လေးရက်ကြီးတယ်။ နောက်ရတ်တရက် အဖျားကျသွားတယ်။ ကလေးက သွေးလန့်တဲ့အနေအထား ရှိတယ်။ တစ်ကိုယ်လုံးအေးစက်သွားတယ်။ ဖျားတဲ့အချိန်မှာ ကလေးက ကိုယ်လက်နာတယ်။ အရေးကြီးတာက ဖျားတာနဲ့ကလေးကို မျက်ခြည်မပြတ်ကြည့်နေဖို့ လိုအပ်တယ်။ သုံးရက်လောက်မှာ အနီစက်တွေထွက်တယ်။ သွေးယိုစီးတဲ့လက္ခဏာတွေရှိတယ်။ အဖျားကျပေမယ့် ကိုယ်ခန္ဓာအေးစက်သွားတယ်ဆိုရင် ဆေးရုံကို အမြန်ဆုံးပို့သင့်တယ်။ ဒီရာသီမှာ မိဘတွေက ကလေးတွေကို မျက်ခြည်မပြတ်ကြည့်ရှုသင့်တယ်။ ဖျားရင် အရေးကြီးတယ်"ဟု သွေးလွန်တုပ်ကွေးရောဂါလက္ခဏာနှင့်စပ်လျဉ်း၍ ဒေါက်တာသန္တာလွင်က ပြောသည်။

ကလေးဆေးရုံကြီးမှ ဒုတိယဆေးရုံအုပ်ကြီး ဒေါက်တာအောင်ထွန်းဦးက "များသောအားဖြင့် တစ်နှစ်ပတ်လုံးမှာ ဖြစ်ပေမယ့် မိုးရာသီမှာတော့ ပိုပြီးအဖြစ်များတယ်။ ရောဂါကို ကုသတာထက် ကာကွယ်တာက ပိုပြီးထိရောက်ပါတယ်။ ဘယ်လိုကာကွယ်မလဲဆိုတာ သိသင့်တယ်။ ဒါကြောင့် မိုးရာသီမှာ ကလေးတွေဖျားရင် သွေးလွန်တုပ်ကွေးရောဂါဖြစ်နိုင်လို့ ဂရုပြုသတိထား စောင့်ကြည့်သင့်ပါတယ်" ဟု ပြောသည်။

သွေးလွန်တုပ်ကွေးရောဂါသည် ယခင်က မြို့ပြများတွင် အဖြစ်များခဲ့သော်လည်း ယခု ကျေးလက်ဒေသများတွင် ဖြစ်ပွားလာကြောင်း၊ ပြည်နယ်များတွင် ချင်းပြည်နယ်မှလွဲ၍ ကျန်ပြည်နယ်များတွင် ဖြစ်ပွားလျက်ရှိကြောင်း၊ အသက်အပိုင်းအခြားအရ (၅)နှစ်မှ (၉)နှစ်အတွင်း အဖြစ်များပြီး ယခုနောက်ပိုင်းတွင် လူကြီးများတွင်လည်း ဖြစ်ပွားလာကြောင်း ဇွန် ၅ ရက်က ရန်ကုန်မြို့တွင် ကျင်းပခဲ့သည့် သွေးလွန်တုပ်ကွေးရောဂါ ကာကွယ်နှိမ်နင်းရေး သိကောင်းစရာဖိုရမ်မှ သိရသည်။

သွေးလွန်တုပ်ကွေးရောဂါ ကာကွယ်နှိမ်နင်းရေးအတွက် မိသားစုများသည် မိမိတို့၏ အိမ်တွင်း၊ အိမ်ပြင်ရှိ ရေထည့်ထားသည့်တိုင်ကီများ၊ ရေစည်များ စသည်တို့ကို ခြင်မဝင်နိုင်အောင် ဖုံးအုပ်ရန်နှင့် သောက်ရေသုံးရေ အိုးခွက်များ၊ ပန်းအိုးများ၏ အတွင်းပိုင်းကို ပွတ်တိုက်ဆေးကြော၍ သွန်ပစ်ခြင်း၊ ရေစစ်၍ လဲလှယ်ပေးခြင်းတို့ကို အပတ်စဉ် ဗုဒ္ဓဟူးနေ့နှင့် စနေနေ့တိုင်းပြုလုပ်ရန်၊ အိမ်ပြင်ပ၌ အသုံးမပြုဘဲ စွန့်ပစ်ထားသည့် ရေတင်ကျန်နိုင်သော ဘူးခွံ၊ ခွက်ခွံ၊ တာယာဟောင်း၊ ဘက်ထရီအိုးဟောင်း၊ အုန်းမှုတ်ခွက်၊ ပလတ်စတစ်ခွက်၊ ပလတ်စတစ်အိတ် စသည်တို့ကို ရှင်းလင်းစွန့်ပစ်ခြင်း၊ မြေမြှုပ်ခြင်းတို့ပြုလုပ်ရန်၊ ဘယ်အချိန်အိပ်အိပ်၊ ဘယ်နေရာ အိပ်အိပ် ခြင်ထောင်ထောင်၍ အိပ်ရန်၊ ရေမသွန်နိုင်သည့် အုတ်ကန်၊ ရေစည်၊ ရေကန်များတွင် ပိုးလောက်လမ်းကို ကာကွယ်နိုင်သည့် ငါးထည့်ရန် (သို့မဟုတ်) အဘိတ်ဆေးခတ်ရန်အတွက် နီးစပ်ရာ ကျန်းမာရေးဌာနနှင့် တိုင်ပင်၍ ဆောင်ရွက်ရန် ပြည်သူလူထုက ဆောင်ရွက်ရမည့်လုပ်ငန်း လေးရပ် ချမှတ်ထားသည်။

ဥမ္မာသန့်

ယာဉ်လိုင်စင်နှင့်ယာဉ်မောင်းလိုင်စင်များ သက်တမ်းတိုးဆောင်ရွက်ပေးမည်

ရထားပို့ဆောင်ရေးဝန်ကြီးဌာန ကုန်းလမ်းပို့ဆောင်ရေးညွှန်ကြားမှု ဦးစီးဌာန၏ ၂၀၁၅ ခုနှစ် ဇူလိုင်လအတွင်း အောက်ဖော်ပြပါမြို့နယ်များသို့ နယ်လှည့်၍မော်တော်ယာဉ်၊ မော်တော်ဆိုင်ကယ်နှင့်ယာဉ်မောင်းလိုင်စင် သက်တမ်းတိုးခြင်းလုပ်ငန်းများ ဆောင်ရွက်ပေးမည်ဖြစ်ပါ၍ ကြိုတင်ပြင်ဆင်နိုင်ရန်အတွက် အသိပေးကြေညာအပ်ပါသည်-

စဉ်	တိုင်းဒေသကြီး/ပြည်နယ်	မြို့နယ်
၁။	ကချင်ပြည်နယ်	ဝိုင်းမော်၊ ရွှေကူ၊ မိုးကောင်း
၂။	စစ်ကိုင်းတိုင်းဒေသကြီး	ဘုတလင်၊ မြောင်၊ ခမ်းပတ်
၃။	တနင်္သာရီတိုင်းဒေသကြီး	တနင်္သာရီ
၄။	ပဲခူးတိုင်းဒေသကြီး	ပေါင်းတည်၊နတ်တလင်း
၅။	မကွေးတိုင်းဒေသကြီး	ရေနံချောင်း၊ နတ်မောက်၊ ပေါက်၊ စလင်း၊ အောင်လံ၊ မင်းလှ
၆။	မန္တလေးတိုင်းဒေသကြီး	မတ္တရာ
၇။	မွန်ပြည်နယ်	သံဖြူဇရပ်
၈။	ရခိုင်ပြည်နယ်	ကျောက်ဖြူ၊ ရမ်းဗြဲ
၉။	ရန်ကုန်တိုင်းဒေသကြီး	တိုက်ကြီး၊ သုံးခွ
၁၀။	ရှမ်းပြည်နယ်	ပင်လောင်း၊ တန့်ယန်း၊ ကွတ်ခိုင်၊ သီပေါ
၁၁။	ဧရာဝတီတိုင်းဒေသကြီး	အိမ်မဲ၊ ပန်းတနော်၊ ဖျာပုံ၊ ဇလွန်

JICA ၏ ကူညီပံ့ပိုးမှုဖြင့် ရထားလမ်းများအဆင့်မြှင့်တင်မည်

ရန်ကုန် ဇွန် ၃၀

ဂျပန်နိုင်ငံအရှေ့ပိုင်းရှိ ရထားကုမ္ပဏီကြီးများဖြစ်သော JR East နှင့် Sumitomo ကုမ္ပဏီတို့သည် မြန်မာနိုင်ငံ၌ မီးရထားပြုပြင်ထိန်းသိမ်းရေးဆိုင်ရာသင်တန်းများသင်ကြားပို့ချပေးမည်ဖြစ်ကြောင်း Nikkei Asian Review သတင်းများတွင် ဖော်ပြထားသည်။

ယင်းကုမ္ပဏီများ သင်ကြားပို့ချမည့် ပြုပြင်ထိန်းသိမ်းရေးသင်တန်းတွင် ပုံပန်းပျက်နေသော ရထားသံလမ်းများတပ်ဆင်နည်း၊ ယင်းရထားသံလမ်းများ ကြံ့ခိုင်အားကောင်းလာအောင် လုပ်ဆောင်နည်း၊ ထိုနည်းများမှတစ်ဆင့် ဝန်ဆောင်မှုမြှင့်တင်ခြင်း၊ မတော်တဆမှုများ ကြိုတင်ကာကွယ်ခြင်းနှင့် တံတားများပြုပြင်ထိန်းသိမ်းခြင်း စသည့် ပို့ချချက်များပါဝင်မည်ဖြစ်သည်။

လာမည့်နှစ်တွင် သင်တန်းသား ၂၀၀ ခန့်ကို သင်ကြားပို့ချမည်ဖြစ်ပြီး JICA ၏ ပံ့ပိုးမှုဖြင့် ဆောင်ရွက်သွားမည်ဖြစ်သည်။

JR East ၏ ကုမ္ပဏီခွဲတစ်ခုက ရထားပစ္စည်းကိရိယာပိုင်းဆိုင်ရာ အင်ဂျင်နီယာလုပ်ငန်းများကို သင်ကြားပေးမည်ဖြစ်ပြီး Sumitomo ကုမ္ပဏီခွဲတစ်ခုကမူ ဗိသုကာဆိုင်ရာအတတ်ပညာများကိုသင်ကြားပေးမည်ဖြစ်သည်။

ရထားသံလမ်းများအစားထိုးခြင်း၊ တွန့်လိမ်နေသော သံလမ်းများကို စစ်ဆေးဖော်ထုတ်ခြင်းနှင့် ရထားလမ်းပေါ် ကျောက်လောင်းချခြင်း အစရှိသော ပြုပြင်ထိန်းသိမ်းရေးလုပ်ငန်းများကို ရန်ကုန်မြို့ ဆင်ခြေဖုံးရပ်ကွက်များရှိ ရထားလမ်းများတွင် အဓိကထားလုပ်ဆောင်မည်ဖြစ်သည်။

စီးပွားရေးဖွံ့ဖြိုးတိုးတက်လာသော မြန်မာနိုင်ငံ၌ ရထားလိုင်းများတိုးချဲ့လာဖွယ်ရှိသဖြင့် ယင်းကဲ့သို့ ရထားလမ်းပြုပြင်ထိန်းသိမ်းရေးသင်တန်းများ သင်ကြားပို့ချပေးခြင်းအားဖြင့် အဆိုပါကုမ္ပဏီများအတွက် ရထားတွဲနှင့် ရထားပစ္စည်းကိရိယာများအတွက် အော်ဒါများရနိုင်မည်ဖြစ်ကြောင်း သတင်းများတွင် ရေးသားထားသည်။

(ကျော်သဲအိမ်)

အကောင်းဆုံးအမျိုးသမီး ပေါ့ပ်အဆိုရှင်ဆု ဘီယွန်စေး ရရှိ

အမေရိကန်ပြည်ထောင်စု ကယ်လီဖိုးနီးယားပြည်နယ် လော့စ်အိန်ဂျလိစ်မြို့တွင် ဇွန် ၂၈ ရက်က ကျင်းပခဲ့သော BET Awards ဆုပေးပွဲအခမ်းအနားတွင် အဆိုတော်ဘီယွန်စေးက အကောင်းဆုံး အမျိုးသမီး ပေါ့ပ်အဆိုရှင်ဆုကို ဆွတ်ခူးရရှိခဲ့ကြောင်းသိရသည်။

ဘီယွန်စေးသည် သူ၏ တေးစီးရီးအယ်လ်ဘမ်များဖြစ်သည့် 7/11 နှင့် Fawless တို့သည် ကမ္ဘာတစ်ဝန်းလူကြိုက်များခဲ့သော တေးသီချင်းအယ်လ်ဘမ်များဖြစ်သည်။

ယခုနှစ်သည် BET Awards ဆုပေးပွဲပြုလုပ်ခဲ့သည့် (၁၅) ကြိမ်မြောက်နှစ်ပတ်လည်ဖြစ်ပြီး ရုပ်မြင်သံကြားတွင် ထုတ်လွှင့်သည့် (၁၄)ကြိမ်မြောက် အခမ်းအနားပွဲလည်းဖြစ်သည်။

-ဆုမြတ်-

ကမ္ဘာ့ဒုက္ခသည်များနေ့ အထိမ်းအမှတ် တောင်ကိုရီးယားတွင် ရုပ်ရှင်ပွဲတော်ကျင်းပ

တောင်ကိုရီးယားနိုင်ငံရှိ ဒုက္ခသည်များအကြောင်း ရိုက်ကူးထားသည့် Korea Refugee Film Festival ကို ဆိုးလ်မြို့ရှိ Art House Momo ရုပ်ရှင်ရုံတွင် စနေနေ့က ပြုလုပ်ခဲ့ကြောင်း ကိုရီးယားသတင်းစာမျက်နှာများတွင် ဖော်ပြထားသည်။

ဒါရိုက်တာ ကင်ယွန်စေးရိုက်ကူးသည့် Please Answer Me ဟု အမည်ပေးထားသည့် တစ်နာရီကြာ ရုပ်ရှင်ဇာတ်လမ်းလေးကို ကြည့်ရှုရန် လူအများအပြား လာရောက်ခဲ့ကြသည်ဟု ရေးသားထားသည်။

ကင်ယွန်စေးသည် ယင်းဇာတ်လမ်းတွင် ဒုက္ခသည်မိသားစုသုံးစုအကြောင်းကို ရိုက်ကူးပုံဖော်ထားခြင်းဖြစ်သည်။ တောင်ကိုရီးယားနိုင်ငံတွင် ဒုက္ခသည်များအဖြစ် လာရောက်ခိုလှုံနေထိုင်သူများသည် အခြေအနေပေးလျှင် မိမိနေရပ်ဆီသို့သာပြန်လိုသည်ဟု ပြောဆိုကြသော်လည်း၊ ၎င်းတို့၏ သားသမီးများမှာ တောင်ကိုရီးယားနိုင်ငံတွင်ပင် မွေးဖွားကြီးပြင်းလာသဖြင့် မပြန်ချင်တော့ကြောင်းစသည့် ဒုက္ခသည်များကို မေးမြန်းထားသော အင်တာဗျူးပုံစံဖြင့် ရိုက်ကူးတင်ပြထားသည်။

အဆိုပါရုပ်ရှင်ပွဲတော်တွင် Please Answer Me ရုပ်ရှင်အပါအဝင် Life in a Foreign နှင့် Land Good Lie ဇာတ်လမ်းများကိုလည်း ပြသခဲ့ကြောင်း ရေးသားဖော်ပြထားသည်။

○

-ပန်းသော်တာ-

ဒေမီလက်ဗားတိုး၏ နယ်လှည့်ဖျော်ဖြေရေးဂိမ်း ထွက်ရှိ

"ဒေမီလက်ဗားတိုးပရိသတ်ကြီးအတွက်ပျော်ရွှင်ရင်ခုန်စရာအချိန်ပါ။ ဒေမီရဲ့နယ်လှည့်ဖျော်ဖြေပွဲကိုသင့်ရဲ့ဖုန်းမျက်နှာပြင်ပေါ်မှာတင် ကြည့်ရှုခံစားနိုင်ပါပြီ" ဟု MTV newsက ဇွန် ၂၅ရက် (ကြာသပတေးနေ့)တွင် ဒေမီလက်ဗားတိုး၏ ပရိသတ်အတွက်သတင်းကောင်းပါးလိုက်သည်။

ဟောလိဝုဒ် အကျော်အမော်များ၏ ရုပ်ပုံများကိုဖန်တီးကာ ဂိမ်းအဖြစ် တီထွင်မှုများရှိခဲ့ရာ နာမည်ကျော် မင်းသမီးကင်မ်ကားဒက်ရှန်း၊ အဆိုတော် ကစ်တီပယ်ရီနှင့် ဘရစ်တနေစပီးယားစ်စသည့်နာမည်ကျော်များ၏ ဂိမ်းများ ထုတ်လုပ်ခဲ့ပြီးနောက် ယခုတစ်ကြိမ် ထွက်ရှိလာသော ဂိမ်းမှာ အမေရိကန် ပေါ့ပ် အဆိုတော် ဒေမီလက်ဗားတိုး၏ ပုံရိပ်ဖြင့် ဖန်တီးထားသောဂိမ်းဖြစ်သည်။

အသက်(၂၂)နှစ် ရှိပြီဖြစ်သော ပေါ့ပ် အဆိုတော်ဒေမီအတွက် ဂိမ်းကို Pocket Gems ကုမ္ပဏီက ဖန်တီးထုတ်လုပ်ပေးခဲ့ခြင်းဖြစ်ပြီး အဆိုပါဂိမ်းတွင်ကစားသူများအနေဖြင့် ဒေမီ၏ နယ်လှည့်ဖျော်ဖြေပွဲများကို ကိုယ်တိုင်ပါဝင်ခံစားနိုင်မည်ဖြစ်ကာ ဒေမီ၏ သီချင်းများကိုလည်း ခံစားနိုင်မည်ဖြစ်သည်။

အဆိုပါ ဂိမ်းထုတ်လုပ်သည့်ကုမ္ပဏီက "ဒီဂိမ်းမှာ ပါဝင်ကစားမယ့်သူတွေဟာ ကိုယ့်ရဲ့အောင်မြင်ကျော်ကြားတဲ့ ဂီတသမားတစ်ဦးဖြစ်လိုတဲ့ စိတ်ကူးအိပ်မက်နောက်ကိုလိုက်ရင်းနဲ့ ကိုယ်ပိုင်စွန့်စားခန်းတွေကို ရွေးချယ်ကစားသွားရမှာပါ" ဟု ဘေလ်ဘုတ်ဒေ့ါကွန်းသို့ ပြောသည်။

ဒေမီ၏ အချစ်တော် ခွေးလေး ဘဒ်ဒီသည်လည်း အဆိုပါဂိမ်းတွင် ပါဝင်မည်ဖြစ်ကာ ထိုဂိမ်းကို ယခုနှစ်နွေရာသီတွင် စတင်ဖြန့်ချိသွားမည်ဖြစ်ကြောင်းနှင့် ဂိမ်း၏ အမည်ကိုမူ မရွေးချယ်ရသေးကြောင်း သိရသည်။

-အေးပြည့်-

ရုပ်မြင်သံကြားအစီအစဉ်များ

၁ - ၇ -၂၀၁၅ (ဗုဒ္ဓဟူးနေ့)

မြဝတီ

၆း၀၃	တရားတော်
၆း၂၅	ကိုယ်လက်လှုပ်ရှားအားကစား
၆း၃၀	မျိုးချစ်တပ်မတော်
၆း၄၅	မြန်မာသံစဉ် ချိုနားဝင်
၇း၁၀	အမျိုးသားရေး တေးကဗျာ
၇း၂၅	သင့်အတွက် တစ်နေ့တာ
၈း၁၅	မွေးမြူသုတ
၈း၃၅	ဇာတ်လမ်းတို
၈း၅၀	သူနှင့် သူ၏သီချင်းများ
၉း၀၀	စာပေအလင်း စာပေသတင်း
၄း၁၅	လှုပ်တစ်ပြက်
၄း၄၅	ရင်ခုန်စီးဆင်း အချစ်သီချင်း
၄း၅၅	ရှေးဟောင်းသုတ
၅း၁၀	သာယာသီကြေး ခေတ်ဆန်းတေး
၅း၂၅	ပန်းကလေးများပွင့်တော့မည်
၅း၃၅	ရသစုံလင် ရုပ်မြင်ဇာတ်လမ်း "အတိတ်ရဲ့ချစ်ခြင်း" (အပိုင်း-၅၁)
၇း၀၀	ရသစုံလင် ရုပ်မြင်ဇာတ်လမ်း "ပန်းခူးသူ ဆူးစူးပါစေ" (အပိုင်း-၅၇)
	- ရယ်စရာပျော်စရာ ဟာသကမ္ဘာ
	- ရသစုံလင် ရုပ်မြင်ဇာတ်လမ်း "ပြည်သူ့တရားရှင် ပေါင်ချိန်" (ဒုတိယတွဲ) အပိုင်း(၄)

MRTV - 4

၅း၀၀	MRTV-4 အဖွင့် Logo
၅း၂၀	MRTV-4 သတင်း
၅း၄၀	"စိတ်စင်ကြယ်ရင် ကံသုံးပါး စင်ကြယ်တယ်"(အပိုင်း-၅) တရားတော်(ဆားဘူးတောင်း ဆရာတော် ဒေါက်တာ အရှင်ကုသလ)
၆း၄၀	MRTV-4 ရုပ်သံဇာတ်လမ်းတွဲ "လေဟုန်စီးတဲ့ပန်းလိပ်ပြာ" (အပိုင်း-၅၇)
၇း၅၀	ရန်ကုန်မြင်ကွင်းကျယ်
၈း၀၀	Cartoon Series (Go Go Giggles)
၉း၀၅	MRTV-4 ရုပ်သံဇာတ်လမ်းတွဲ "နေရောင်အောက်မှာ ပွင့်သောပန်း" (အပိုင်း-၉)
၉း၄၅	အနုပညာမိုးကောင်းကင်
၁၀း၁၀	ခေတ်သစ်ပျိုမေ
၁၁း၀၅	ဟင်းချက်ရအောင်
၁၁း၃၀	MRTV-4 Stage
၁၂း၀၀	MRTV-4 ရုပ်သံဇာတ်လမ်းတွဲ "ရာဇဝင်ထဲက ရင်ခုန်သံ" (အပိုင်း-၄၀)
၁၂း၃၅	ဆယ့်နှစ်လရာသီ အလှပန်းချီ [ချစ်သောဝါဆို(အပိုင်း-၁)]
၂း၂၀	မြန်မာရုပ်သံဇာတ်လမ်းတွဲ "ဟာသကျေးရွာ" (ယဉ်ကျေးလိမ္မာ)
၃း၀၀	MRTV-4 ရုပ်သံဇာတ်လမ်းတွဲ "လေဟုန်စီးတဲ့ပန်းလိပ်ပြာ" (အပိုင်း-၅၇)
၄း၄၀	ပျော်ရွှင်လေ့လာ အင်္ဂလိပ်စာ
၅း၅၀	Miss Myanmar World 2015
၆း၁၀	Health Fix
၆း၁၅	MRTV-4 ရုပ်သံဇာတ်လမ်းတွဲ "လေဟုန်စီးတဲ့ ပန်းလိပ်ပြာ" (အပိုင်း-၅၈)
၇း၁၅	မြန်မာရုပ်သံဇာတ်လမ်းတွဲ "ဟာသကျေးရွာ" (နှလုံးသားထဲက ချိုးရုပ်)
၈း၂၀	ရသစုံညွှန်းတမ်းများ
၈း၄၀	MRTV-4 ရုပ်သံဇာတ်လမ်းတွဲ "နေရောင်အောက်မှာ ပွင့်သောပန်း" (အပိုင်း-၁၀)
၉း၂၅	MRTV-4 ရုပ်သံဇာတ်လမ်းတွဲ "ရာဇဝင်ထဲက ရင်ခုန်သံ" (အပိုင်း-၄၁)
၁၀း၀၀	အနုပညာမိုးကောင်းကင်
၁း၅၀	MRTV-4 ရုပ်သံဇာတ်လမ်းတွဲ "နေရောင်အောက်မှာ ပွင့်သောပန်း" (အပိုင်း-၁၀)
၂း၂၅	MRTV-4 ရုပ်သံဇာတ်လမ်းတွဲ "ရာဇဝင်ထဲက ရင်ခုန်သံ" (အပိုင်း-၄၁)
၄း၄၀	မန္တလေးမဟာမြတ်မုနိရုပ်ရှင်တော်မြတ်ကြီး

mitv

- 19 Hours
- Philatelic Pleasure
- Cruising To Precious Islands (Part-2)
- The Iron Rider
- Chef Life: Avi Bitton (Israeli Chef)
- Development Momentum Of Sittway
- Director: Kyi Phyu Shin
- A Way of Life: Karate-do
- Myanmar Masterclass: Artist Khin Maung Zaw
- My Travel In This Exceptional Place, Inle Lake
- Today Myanmar "Automobile Market"
- The Rising Glory Of Myanmar Arts
- Orphanage
- Insight Myanmar: Media & Election
- Htan Taw Drums (Part-II) "Dobat"
- Secret Beauty of Myanmar Sea Cruising To Precious Islands (Part-1)
- Life In Night ……..Art In Life (Ep-2) (Part-2)
- Art Students: Sculpture
- A Novitiation Ceremony in a Rural Township
- Culture Shows: Composer Ma Mya Lay

အားကစား

မန်ယူနောက်တန်းကစားသမား ဖီးလ်ဂျုံး စာချုပ်သစ်ချုပ်ဆို

မန်ယူနောက်တန်းကစားသမား ဖီးလ်ဂျုံးသည် ၂၀၁၉ ခုနှစ်အထိ အိုးထရက်ဖို့ဒ်၌ ဆက်ရှိနေမည့် စာချုပ်သစ်တစ်ရပ်အား ချုပ်ဆိုလိုက်ပြီဖြစ်သည်။

ဖီးလ်ဂျုံးသည် ၂၀၁၁ ခုနှစ်အတွင်းက ဘလက်ဘန်းအသင်းမှ မန်ယူအသင်းသို့ ပြောင်းရွှေ့ကြေးပေါင် ၁၇ သန်းဖြင့် ပြောင်းရွှေ့လာခဲ့သူဖြစ်ပြီး ၎င်း၏ ယခင်စာချုပ်သက်တမ်းသည်လည်း တစ်နှစ်ကျန်နေသေးကြောင်း သိရသည်။

အသက်(၂၃)နှစ်အရွယ်ရှိ အင်္ဂလန်ကြယ်ပွင့် ဖီးလ်ဂျုံးသည် မန်ယူအသင်းနှင့်အတူ ပွဲပေါင်း ၁၂၈ ပွဲ ပါဝင်ကစားပေးထားပြီး မန်ယူအသင်းတွင် ဖြတ်သန်းခဲ့သည့် လေးနှစ်တာကာလအတွင်း ဒဏ်ရာပြဿနာများကြောင့် ပုံမှန်ပွဲထွက်ကစားခွင့် ဆုံးရှုံးခဲ့ရသူဖြစ်သည်။

ဖီးလ်ဂျုံးသည် ၂၀၁၄-၂၀၁၅ ဘောလုံးရာသီအတွင်း မန်ယူအသင်းနှင့်အတူ ၂၂ ပွဲပါဝင်ကစားပေးခဲ့ပြီး မန်ယူအသင်းအား ပရီမီယာလိဂ်အမှတ်ပေးဇယား၏ အဆင့်(၄)နေရာသို့ တက်လှမ်းနိုင်ရေး စွမ်းဆောင်ပေးခဲ့သည့် ကစားသမားများအနက် တစ်ဦးအပါအဝင်လည်းဖြစ်သည်။

ဖီးလ်ဂျုံးသည် ၎င်း၏ ကစားသမားဘဝကို ဘလက်ဘန်းအသင်း၌ စတင်ခဲ့ပြီး ၂၀၁၀ ခုနှစ် မတ်လက အသင်းကြီးတွင် စတင်ပွဲထွက်ကစားခွင့်ရရှိခဲ့သည်။ အင်္ဂလန်လက်ရွေးစင်အသင်းတွင်မူ ၂၀၁၁ ခုနှစ်က စတင်ကစားခွင့်ရရှိခဲ့သည်။ **(ငွေကြယ်)**

ရီးယဲလ်အား အသာရရန် ကစားသမားသစ်များထပ်မံအားဖြည့်ဦးမည်ဟု ဘာမူတိုအတည်ပြု

ပြီးခဲ့သည့်နှစ်ဘောလုံးရာသီက ဘာစီလိုနာအနေဖြင့် သမိုင်းဝင်ဖလားသုံးလုံးဆွတ်ခူးရရှိခဲ့သော်လည်း ဘာစီလိုနာဥက္ကဋ္ဌ ဘာမူတိုက ဘာစီလိုနာအနေဖြင့် ရီးယဲလ်အား အသာရရန် ကစားသမားသစ်များထပ်မံခေါ်ယူအားဖြည့်ရဦးမည်ဟု အတည်ပြုပြောကြားခဲ့သည်။ ယခုနှစ် နွေရာသီအပြောင်းအရွှေ့ကာလတွင် ဆီဗီလာကစားသမားဗီဒယ်လ်အား ဘာစီလိုနာမှခေါ်ယူထားခဲ့ပြီးဖြစ်သော်လည်း ဖီဖာ၏ အပြောင်းအရွှေ့ပိတ်ပင်ခံရမှုကြောင့် ၂၀၁၆ ခုနှစ် ဇန်နဝါရီလမှသာ တရားဝင်လာရောက်ကစားခွင့်ရမည်ဖြစ်သည်။

ဘာမူတိုလက်ထက်တွင် အကြီးမားဆုံးကစားသမားခေါ်ယူမှုအဖြစ် ၂၀၁၃ ခုနှစ်၌ နေမာ၊ ၂၀၁၄ ခုနှစ်တွင် ဆွာရက်ဇ်တို့အား ခေါ်ယူပေးပြီးဖြစ်သည်။

ဘာမူတိုက“ ကျွန်တော်တို့ရှိတဲ့ ကစားသမားအင်အားနဲ့ပဲ နောင်နှစ်ဘောလုံးရာသီကို ဆက်လက်ဖြတ်သန်းရင် မဟာပြိုင်ဘက် ရီးယဲလ်ကို အခွင့်အရေးပေးမိသလိုဖြစ်သွားမှာပါ။ ရီးယဲလ်ဟာ ဈေးကွက်ဖွင့်ချိန်ဆိုရင် တက်တက်ကြွကြွနဲ့ ကစားသမားကောင်းတွေကို ရအောင်ခေါ်ယူလေ့ရှိတဲ့အသင်းမျိုးလေ။ဒါကြောင့်ဘာကာအနေနဲ့ လက်နှေးနေလို့မဖြစ်ပါဘူး။ကလပ်အသင်းက လိုချင်နေတဲ့ကစားသမားတွေကို အကြိုသဘောတူညီချက်ယူလို့ရတဲ့ အဆင့်ရအောင်တော့ ဒီနွေဈေးကွက်မှာကတည်းက လှုပ်ရှားထားရမှာပါ” ဟုဆိုခဲ့သည်။

လာမည့်ဇူလိုင် ၁၈ ရက်တွင် ဘာစီလိုနာဥက္ကဋ္ဌရွေးကောက်ပွဲကို ကျင်းပမည်ဖြစ်ရာ ယခင်ဥက္ကဋ္ဌဟောင်း ဂျိုဟန်လာပေါ်တာနှင့် ဘာမူတိုတို့ ယှဉ်ပြိုင်ကြမည်ဖြစ်သည်။ လာပေါ်တာက ၎င်းသာ ဘာစီလိုနာဥက္ကဋ္ဌအဖြစ် ပြန်လည်အရွေးခံရလျှင် ဂျူဗင်တပ်ကွင်းလယ်ကြယ်ပွင့်ပေါ့ဘာအား နျူးကမ့်ကွင်းသို့ အရောက်ခေါ်ယူပေးမည်ဟု ကတိပြုပြောကြားထားခဲ့သည်။ **(မေလှဲ့သင်း)**

ကိုပါအမေရိကဖလားချန်ပီယံဆုအတွက် ယခုထက်ခြေစွမ်းပြရန်လိုအပ်နေသည့် ဆန်းချက်ဇ်

ဇွန် ၂၉ ရက်ညက ယှဉ်ပြိုင်ကစားခဲ့တဲ့ ကိုပါအမေရိကဖလားအကြိုဗိုလ်လုပွဲ ပွဲစဉ်မှာ အိမ်ရှင်ချီလီအသင်းက ပီရူးအသင်းကို နှစ်ဂိုး-တစ်ဂိုးနဲ့အနိုင်ယူပြီး ဗိုလ်လုပွဲသို့ တက်ရောက်သွားနိုင်ခဲ့ပြီဖြစ်ပါတယ်။ ချီလီဘောလုံးအသင်းရဲ့ ၉၉ နှစ်ကြာ ဖလားလက်မဲ့အနေအထားကို ကုစားဖို့အတွက်ဆိုရင် အသင်းခေါင်းဆောင်ဗီဒယ်လ်အပြင် အသင်းရဲ့ အားထားရတဲ့ တောင်ပံတိုက်စစ်မှူး ဆန်းချက်ဇ်အနေနဲ့လည်း ယခုထက်ပိုပြီး ခြေစွမ်းပြဖို့လိုအပ်နေပါတယ်။

ချီလီအသင်းက ဗိုလ်လုပွဲမှာ အာဂျင်တီးနား (သို့မဟုတ်)ပါရာဂွေးအသင်းနှစ်သင်းထဲက အနိုင်ရတဲ့အသင်းနဲ့တွေ့ဆုံယှဉ်ပြိုင်ရမှာဖြစ်ပါတယ်။ ဒါပေမယ့် ဆန်းချက်ဇ်ဟာအုပ်စုပွဲစဉ်တွေမှာပဲ အကောင်းဆုံးခြေစွမ်းပြသနိုင်ခဲ့ပြီး ဥရုဂွေးနဲ့ ရင်ဆိုင်ခဲ့ရတဲ့ကွာတားဖိုင်နယ်ပွဲစဉ်မှာရော အခုအကြိုဗိုလ်လုပွဲမှာပါ အကောင်းဆုံးပုံစံတစ်ရပ်ကို ပြသနိုင်ခဲ့ခြင်းမရှိဘဲ ဒိုင်များရဲ့ညွှဲ့သည့်အသင်းတွေအပေါ်အငြင်းပွားဖွယ် အနီကတ်ပြစ်ဒဏ်တွေကြောင့်သာ အိမ်ရှင်အသင်းကို အသာရစေခဲ့တာဖြစ်ပါတယ်။

ချီလီအသင်းအနေနဲ့ ပြိုင်ဘက်တွေကို ကျော်ဖြတ်ပြီး ဗိုလ်လုပွဲအထိရောက်ရှိခဲ့တာဟာ ခြေစွမ်းထက်ကံကောင်းမှု သက်သက်ကြောင့်သာဖြစ်ပြီး အာဂျင်တီးနားလို အရည်အသွေးမြင့်ကစားသမားတွေ မြောက်မြားစွာရှိနေတဲ့အသင်းမျိုးနဲ့ ဗိုလ်လုပွဲမှာတွေ့ရင် ချီလီရဲ့ ချန်ပီယံအိပ်မက်ပျက်ပြယ်သွားနိုင်တယ်လို့ အားကစားသုံးသပ်သူများက ဝေဖန်ခဲ့ပါတယ်။

ဒါကြောင့် အသင်းရဲ့အဓိကကစားသမားတွေဖြစ်တဲ့ ဗီဒယ်လ်၊ဆန်းချက်ဇ်၊ မီဒယ်လ်နဲ့ ဗားဂတ်စ်တို့ ယခုထက်ပိုမိုခြေစွမ်းပြဖို့လိုအပ်နေပါတယ်။ ဆန်းချက်ဇ်ဟာ ယခုအကြိုဗိုလ်လုပွဲမှာ ရရှိခဲ့တဲ့အဖွင့်ဂိုးကို ဖန်တီးပေးနိုင်ခဲ့ပေမယ့် သေချာပေါက်အခွင့်အရေးတချို့ကို ဂိုးအဖြစ်မပြောင်းလဲနိုင်ခဲ့ဘဲ အကောင်းဆုံးပုံစံတွေပျောက်ဆုံးနေခဲ့တာ နှစ်ပွဲဆက်တိုက်ရှိနေခဲ့ပြီဖြစ်ပါတယ်။ ဗိုလ်လုပွဲမှာ ချီလီအသင်းချန်ပီယံဖြစ်ချင်ရင်တော့ ဆန်းချက်ဇ်အနေနဲ့ ဒီလိုအမှားတွေ ထပ်မံကျူးလွန်လို့မရဘဲ အကောင်းဆုံးပုံစံပြန်ရရှိဖို့ ကြိုးပမ်းရတော့မှာဖြစ်ပါတယ်။ **(မေလှဲ့သင်း)**

နောက်ခံလူ ရာမို့စ်အား ပေါင် ၂၈ ဒသမ ၆ သန်းဖြင့် မန်ယူခေါ်ယူမည်

မန်ယူအသင်းသည် ရီးယဲလ်မက်ဒရစ်နောက်ခံလူ ရာမို့စ်အား ခေါ်ယူရန် ပြောင်းရွှေ့ကြေးပေါင် ၂၈ ဒသမ ၈ သန်းဖြင့် ကမ်းလှမ်းထားကြောင်း သိရသည်။

အသက်(၂၉)နှစ်အရွယ်ရှိ နောက်ခံလူ ရာမို့စ်သည် ၎င်း၏ ရီးယဲလ်မက်ဒရစ်အသင်းနှင့် လက်ရှိစာချုပ်အား သက်တမ်းထပ်တိုးချုပ်ဆိုရန် ပျက်ကွက်ခဲ့ပြီးနောက် ရီးယဲလ်မက်ဒရစ်အသင်းမှ ထွက်ခွာရန် ဆန္ဒရှိနေခဲ့ခြင်း ပေါ်လွင်ခဲ့ရာ မန်ယူအသင်းက ခေါ်ယူရန်ပစ်မှတ်ထားလာခဲ့ခြင်းဖြစ်သည်။ ရာမို့စ်၏ စာချုပ်သက်တမ်းသည် ၂၀၁၇ ခုနှစ်တွင် ကုန်ဆုံးမည်ဖြစ်သည်။

စပိန်ကြယ်ပွင့် ရာမို့စ်သည် ရီးယဲလ်မက်ဒရစ်အသင်းနှင့်အတူ ပွဲပေါင်း ၄၄၅ ပွဲအထိ ပါဝင်ကစားပေးထားခဲ့သူဖြစ်သည်။ မန်ယူအသင်းနည်းပြ ဗန်ဟားလ်အနေဖြင့် ပြီးခဲ့သည့်ဘောလုံးရာသီက ပရီမီယာလိဂ်အမှတ်ပေးဇယား၏ အဆင့်(၄)နေရာတွင် ရပ်တည်ခဲ့ခြင်းကြောင့် ယခု လာမည့်ဘောလုံးရာသီရလဒ်အား ပြီးခဲ့သည့် ဘောလုံးရာသီထက် ရလဒ်ကောင်းစေရေးအတွက် နောက်ခံလူရာမို့စ်အားခေါ်ယူရန် စီစဉ်ခဲ့ခြင်းဖြစ်သည်။

ရာမို့စ်သည် ၂၀၀၅ ခုနှစ်အတွင်းက စပိန်လာလီဂါကလပ် ဆီဗီလာအသင်းမှ ရီးယဲလ်မက်ဒရစ်အသင်းသို့ ပြောင်းရွှေ့လာခဲ့သူဖြစ်ပြီး ၂၀၁၄ ခုနှစ် မက်ဒရစ်မြို့ခံနှစ်သင်းဖြစ်သည့် ရီးယဲလ်မက်ဒရစ်အသင်းနှင့် အက်သလက်တီကိုမက်ဒရစ်အသင်းတို့ ထိပ်တိုက်ဆုံတွေ့ခဲ့သည့် ချန်ပီယံလိဂ်နောက်ဆုံးဗိုလ်လုပွဲတွင် ရာမို့စ်အနေဖြင့် အနိုင်ဂိုးသွင်းယူပေးခဲ့ခြင်းကြောင့် ရီးယဲလ်မက်ဒရစ်အသင်း ချန်ပီယံလိဂ်ဖလားဆွတ်ခူးနိုင်ခဲ့ သည်။

စပိန်နောက်ခံလူ ရာမို့စ်သည် စပိန်လက်ရွေးစင်အသင်းနှင့်အတူ ပွဲပေါင်း ၁၂၈ ပွဲပါဝင်ကစားပေးထားပြီး ယူရို ၂၀၀၈၊ ယူရို ၂၀၁၂ ပြိုင်ပွဲများနှင့် ၂၀၁၀ ကမ္ဘာ့ဖလားပြိုင်ပွဲတို့တွင် စပိန်အသင်း၌ ပွဲချိန်ပြည့်ပါဝင်ကစားပေးခဲ့သူဖြစ်သည်။

မန်ယူအသင်းသည် နောက်တန်းခံစစ်ပိုင်းအတွက် ရီးယဲလ်မက်ဒရစ်နောက်တန်းကစားသမား ရာမို့စ်ကို ခေါ်ယူရန်စီစဉ်နေသည့်အပြင် ကွင်းလယ်ပိုင်းအတွက်လည်း ဆောက်သမ်တန်ကွင်းလယ်ကစားသမား ရှနိုက်ဒါလင်ကို ခေါ်ယူရန်ပစ်မှတ်ထားလျက်ရှိသည်။ **(နိုင်လင်းကြည်)**

၄၅ နှစ်ကာလအတွင်း ကမ္ဘာ့အကောင်းဆုံးတင်းနစ်ကစားသမားမှာ ဖက်ဒရာပင်ဖြစ်

အားကစားလောက သုတေသနပြုချက်များအရ ၄၅ နှစ်ကာလအတွင်း ဆွစ်ဇာလန်တင်းနစ်အကျော်အမော်ဖက်ဒရာသာ ကမ္ဘာ့နံပါတ်(၁)တင်းနစ်ကစားသမားဟု ဖော်ပြထားသည်။ ဖက်ဒရာသည် ၂၀၀၆၊ ၂၀၀၇ နှင့် ၂၀၀၉ ခုနှစ်များတွင် ဂရင်းစလင်းပြိုင်ပွဲလေးရပ်စလုံး၌ ဗိုလ်လုပွဲအထိတက်ရောက်နိုင်ခဲ့သော ကမ္ဘာ့ပထမဆုံးကစားသမားလည်းဖြစ်သည်။

ဖက်ဒရာသည် ပီထ်ဆန်းပရက်စ်နှင့်ကာနော့စ်တို့၏ ဂရင်းစလင်းစံချိန်ကို ချိုးဖျက်နိုင်ခဲ့သော စံချိန်သစ် ဂရင်းစလင်းဆုရှင်ဖြစ်ကာ ပရော်ဖက်ရှင်နယ်ဘဝစတင်ခဲ့သည့် အချိန်မှစ၍ ယခုထိဖလားလက်မဲ့နှစ် တစ်နှစ်မျှ ဖြတ်သန်းခဲ့ရခြင်းမရှိသေးပေ။ တစ်နှစ်အတွင်း ပွဲပေါင်း ၄၀ ကျော် ရှုံးပွဲမရှိအောင်ကစားနိုင်ခြင်း၊ ဂရင်းစလင်းပြိုင်ပွဲ အကြိုဗိုလ်လုပွဲသို့(၂၃)ကြိမ်အထိ တက်လှမ်းနိုင်ခဲ့ခြင်း၊ စပေးရိုက်ချက်များပေးရာတွင် အမှားအယွင်းအနည်းဆုံးကစားနိုင်သည့် ကစားသမားအဖြစ် မှတ်တမ်းရရှိထားခြင်းတို့က ဖက်ဒရာ၏အောင်မြင်မှုကို မီးမောင်းထိုးပေးနိုင်သည့်အချက်များဖြစ်သည်ဟုလည်း အဆိုပါစစ်တမ်းတွင် ဆက်လက်ဖော်ပြထားသည်။

အဆိုပါဆွစ်ကစားသမားမှာ ပြိုင်ပွဲအရပ်ရပ်တွင် နိုင်ပွဲ ၁၀၀၀ ကျော်အထိ ရရှိထားပြီး ၂၀၀၃ ခုနှစ်မှ ယခုထိကမ္ဘာ့အဆင့်(၅)အတွင်း နှစ်စဉ်နှစ်တိုင်း ဝင်ရောက်နိုင်ခဲ့သည့် ကစားသမားလည်းဖြစ်သည်။ ဖက်ဒရာသည် လက်ရှိကမ္ဘာ့အဆင့်(၂)နေရာတွင် ရပ်တည်နေပြီး ကမ္ဘာ့အဆင့်(၁)နေရာကို အချိန်အကြာဆုံးထိန်းသိမ်းနိုင်ခဲ့သည့် ကစားသမားလည်းဖြစ်သည်။

(မေလှဲ့သင်း)

ပိုလ်တထောင်မြို့နယ် သိမ်ဖြူလမ်းရှိ နီလာရိုးမဓာတ်ဆီဆိုင်အနီး အငှားယာဉ်တစ်စီး မီးလောင်

ရန်ကုန် ဇွန် ၃၀

ရန်ကုန်မြို့ ဗိုလ်တထောင်မြို့နယ် သိမ်ဖြူလမ်းရှိ YMCAနှင့် နီလာရိုးမဓာတ်ဆီဆိုင်အနီးတွင် AA/--- Toyota Van အမျိုးအစား အငှားယာဉ်တစ်စီး ဇွန် ၂၉ ရက် ညနေ ၅ နာရီခွဲကမီးလောင်မှု ဖြစ်ပွားခဲ့သည်။

အဆိုပါ အငှားယာဉ်မီးလောင်မှုမှာ တစ်စီးလုံးနီးပါး မီးလောင်ကျွမ်းခဲ့ပြီး မီးသတ်ယာဉ်များ မရောက်မီ အနီးဝန်းကျင်အိမ်များမှ ပြည်သူများက မီးသတ်ဆေးဘူးများဖြင့် ကနဦး ငြိမ်းသတ်ခဲ့သည်။ မကြာမီ မီးသတ်ယာဉ်တစ်စီး ရောက်ရှိလာပြီး မီးသတ်တပ်ဖွဲ့ဝင်များ၏ ဝိုင်းဝန်းငြိမ်းသတ်မှုကြောင့် ညနေ ၆ နာရီခန့်တွင် မီးလုံးဝငြိမ်းသွားခဲ့သည်။

"ဒီအငှားယာဉ်က ဓာတ်ဆီဆိုင်မှာ ဆီဝင်ထည့်ပြီး ကားစက်နှိုးလိုက်မှ ဝါယာရှော့ခ်ကြောင့် မီးထတောက်လို့ အနီးအနားက လူတွေက ကားကို ဆီဆိုင်အတွင်းက ဝိုင်းတွန်းထုတ်နိုင်လို့ ကံကောင်းသွားတယ်။ ကားက ဂက်စ်ကားမဟုတ်ဘဲ ဆီကားဖြစ်လို့ အနီးကလူတွေ သက်သာသွားရတာ" ဟု အဆိုပါရပ်ကွက်မှ ပြည်သူတစ်ဦးက ဆိုသည်။

ဇန်နဝါရီလမှ ဇွန် ၂၀ ရက်အထိ တိုင်းဒေသကြီးနှင့် ပြည်နယ်များတွင် မီးလောင်သည့် အကြိမ်ပေါင်း ၁၁၁၀ ဖြစ်ပွားခဲ့ပြီး စုစုပေါင်း ခန့်မှန်းဆုံးရှုံးမှုတန်ဖိုးငွေကျပ် ၁၄၇၄၈ သိန်းကျော် ရှိကြောင်း၊ နေအိမ်အဆောက်အအုံ ၂၃၃၈ လုံး၊ စက်ရုံ၊အလုပ်ရုံ ၂၂ ရုံ၊ ဂိုဒေါင် ၁၆ လုံး မီးလောင်ကျွမ်းခံရပြီး သေဆုံးသူ ၃၅ ဦး၊ ဒဏ်ရာရသူ ၈၇ ဦးနှင့် တိရစ္ဆာန် ၁၇၀၃ ကောင် သေဆုံးခဲ့ပြီး ပြည်သူ ၈၃၁၂ ဦး မီးဘေးဒုက္ခကြုံခဲ့ရကြောင်း သိရသည်။

ခင်မောင်ထွေး

မီးပွိုင့်အောက် ကားမှတ်တိုင် ပြောင်းရွှေ့ပေးသင့်

ရန်ကုန် ဇွန် ၃၀

ရန်ကုန်တိုင်းဒေသကြီး သာကေတမြို့ (၁)ဈေးကွေ့ မီးပွိုင့်အောက်တွင် (၁)ဈေးကွေ့ကားမှတ်တိုင်ဟု သတ်မှတ်ကာ လိုင်းကားများ ခရီးသည် အတင်/အချ ပြုလုပ်နေမှုကြောင့် မီးပွိုင့်မှ မီးစိမ်းအချက်ပြသော်လည်း မီးပွိုင့်တွင်ယာဉ်ကြော ပိတ်ဆို့မှုများဖြစ်ပေါ်နေကာ အခြားယာဉ်များထွက်ခွာနိုင်ခြင်းမရှိဘဲ အများပြည်သူသွားလာမှုအဆင်မပြေဖြစ်နေကြောင်း သိရသည်။

သိန်းကျော်စွာ(လှည်းကူး)

(၁၂)ဘီးကုန်တင်ယာဉ် လမ်းဘေးထိုးကျတိမ်းမှောက်

ကျောက်တံခါး ဇွန် ၃၀

ရန်ကုန်-မန္တလေးလမ်းဟောင်း (ပြည်ထောင်စုလမ်းမကြီး) မိုင်တိုင်အမှတ်(၁၁၆/၆) အနီး တိုလိုတံတားကွေ့ အလယ်ကျွန်းရွာအနီးတွင် (၁၂) ဘီးကုန်တင်ယာဉ်တစ်စီး ဇွန် ၂၉ ရက် နံနက် ၇ နာရီခွဲက လမ်းဘေး ထိုးကျတိမ်းမှောက်မှု ဖြစ်ပွားခဲ့ကြောင်း သိရသည်။

ဖြစ်စဉ်မှာ ရန်ကုန်မှ မန္တလေးဘက်သို့ မျိုးသူရလွင် (၂၂)နှစ် ပြင်စီရွာ နွားထိုးကြီးမြို့နယ်နေသူ မောင်းနှင်ပြီး ယာဉ်နောက်လိုက် ဦးမှတ်ကြီး(၃၁)နှစ်တို့ လိုက်ပါလာသည့် 3F/--- နီဆန်းဒီဇယ် (၁၂) ဘီးယာဉ်သည် စားသောက်ကုန်များ တင်ဆောင်၍ မောင်းနှင်လာစဉ်အရှိန်မထိန်းနိုင်ဘဲ လမ်း၏ယာဘက်သို့ ထိုးကျတိမ်းမှောက်ခဲ့ရာ ယာဉ်မောင်းနှင့်ယာဉ်နောက်လိုက်တို့တွင် ဒဏ်ရာရရှိခြင်းမရှိဘဲ ယာဉ်၏ ရှေ့လေကာမှန်နှင့် ရှေ့မီးများကွဲခဲ့သည်။

ဖြစ်စဉ်နှင့်ပတ်သက်ပြီး ကျောက်တံခါးမြို့မရဲစခန်းက ယာဉ်မဆင်မခြင်မောင်းနှင်သူ မျိုးသူရလွင်အား အမှုဖွင့်အရေးယူထားကြောင်း သိရသည်။

ခင်ကို(ကျောက်တံခါး)

ငွေကျပ်သိန်း ၂၅၀၀ ကျော် လိမ်လည် ထွက်ပြေးလာသူနှစ်ဦးအား ဖားကန့်၌ ဖမ်းမိ

ဖားကန့် ဇွန် ၃၀

မန္တလေးတိုင်းဒေသကြီး ချမ်းမြသာစည်မြို့နယ် မြို့မရဲတပ်ဖွဲ့စခန်းမှ ပုဒ်မ ၄၂၀ ဖြင့် အမှုပေါင်း ၁၁ မှုဖြင့် ထွက်ပြေးတိမ်းရှောင်သူနှစ်ဦးအား ဖားကန့်မြို့တွင် ဖမ်းဆီးရမိခဲ့ကြောင်း သိရသည်။

ဇွန် ၂၈ ရက် ၁၂ နာရီခွဲက ဖားကန့်မြို့ဆိပ်မူကျေးရွာအုပ်စု ရွာဟောင်းမြေစာပုံတွင် မသင်္ကာဖွယ် အမျိုးသမီးနှစ်ဦး ရောက်ရှိနေကြောင်း သတင်းအရ မြို့မရဲတပ်ဖွဲ့စခန်းမှ နယ်ထိန်းခေါင်းဆောင် ဒုရဲအုပ် သက်ဇော်ဦးနှင့်အဖွဲ့ သွားရောက်စစ်ဆေးရာ ဒေါ်မြသောင်း (၆၄)နှစ်နှင့် သမီးဖြစ်သူ မအိအိမိုး (၄၀)နှစ်တို့အား တွေ့ရှိစစ်မေးရာမှ ချမ်းမြသာစည်မြို့နယ်အတွင်း စုကြေးဒိုင်လုပ်ငန်းကို အစုငွေအမျိုးမျိုးထည့်ဝင်၍ စုကြေးဒိုင် ရှစ်ခုမှ စုကြေးဒိုင်လိုက်ပါသူ ၁၃၀ ၏ အစုငွေကျပ် ၂၅၇၀၀၅၀၀၀ အား စုကြေးအဖွဲ့ဝင်များထံ ထပ်ဆင့်ပြန်လည်ထုတ်ပေးခြင်းမပြုဘဲ ထွက်ပြေးတိမ်းရှောင်နေသူနှစ်ဦးဖြစ်ပြီး ချမ်းမြသာစည် မြို့မရဲတပ်ဖွဲ့စခန်း၌ လိမ်လည်မှု ၁၁ မှုဖြင့် အမှုဖွင့်ခံထားရသူနှစ်ဦး ဖြစ်ကြောင်း သိရှိရသည်။

၎င်းတို့နှစ်ဦးအား ဖားကန့်မြို့မရဲစခန်းတွင် ခေတ္တထိန်းသိမ်းထားရှိပြီး ချမ်းမြသာစည်မြို့မ ရဲတပ်ဖွဲ့စခန်းသို့ ဆက်လက်လွှဲပြောင်းပေးအပ်သွားမည် ဖြစ်ကြောင်း သိရသည်။

မိုယ်းကျ(မြစ်ကြီးနား)

ဖားကန့်မြို့နယ်တွင် ဘိန်းစိမ်းများသိမ်းဆည်းရမိ

နေပြည်တော် ဇွန် ၃၀

မူးယစ်တပ်ဖွဲ့စု(၂)မြစ်ကြီးနားမှ တပ်ဖွဲ့ဝင်များပါဝင်သော ပူးပေါင်းအဖွဲ့သည် ဇွန် ၂၇ ရက်က ဖားကန့်မြို့နယ် ဆိပ်မူကျေးရွာအုပ်စု ဆပ်ပြာချောင်ကျေးရွာအဝင် လမ်းမပေါ်တွင် မိုးညှင်းမှ ဖားကန့်သို့ လင်းစိုးထက် မောင်းနှင်လာသည့် ဆိုင်ကယ်ကို ရှာဖွေရာ ဘိန်းစိမ်း သုံးကီလို သိမ်းဆည်းရမိသဖြင့် ၎င်းအား မူးယစ်ဆေးဝါးနှင့် စိတ်ကိုပြောင်းလဲစေသော ဆေးဝါးများဆိုင်ရာ ဥပဒေအရ အရေးယူထားကြောင်း သိရသည်။

လင်းစိုးထက်အား သိမ်းဆည်းရမိ ဘိန်းစိမ်းများနှင့်အတူ တွေ့ရစဉ်။

အလားတူ ဇွန် ၂၇ ရက်က မူးယစ်တပ်ဖွဲ့စု(၂)မြစ်ကြီးနားမှ တပ်ဖွဲ့ဝင်များပါဝင်သော ပူးပေါင်းအဖွဲ့သည် ဖားကန့်မြို့နယ် ဆိပ်မူကျေးရွာအုပ်စု ဆပ်ပြာချောင်ကျေးရွာအဝင် လမ်းမပေါ်တွင် မိုးညှင်းမှ ဖားကန့်သို့ ဝင်းနိုင်မောင်းနှင်လာသည့် ဆိုင်ကယ်ကို ရှာဖွေရာ ဘိန်းစိမ်း နှစ်ကီလို သိမ်းဆည်းရမိသဖြင့် ၎င်းအား မူးယစ်ဆေးဝါးနှင့် စိတ်ကို ပြောင်းလဲစေသော ဆေးဝါးများဆိုင်ရာဥပဒေအရ အရေးယူထားကြောင်း သိရသည်။

(ကြေးမုံ)

ခရီးသည်ယာဉ်နှင့် ဆိုင်ကယ်တိုက်မိ၍ ဒဏ်ရာများရရှိ

ရန်ကုန် ဇွန် ၃၀

ရန်ကုန်မြောက်ပိုင်းခရိုင် လှိုင်သာယာမြို့နယ် ရန်ကုန်-ညောင်တုန်း လမ်းမကြီး(၄)ထိပ် မှတ်တိုင်အနီးတွင် ဇွန် ၂၉ရက် မွန်းလွဲ ၁နာရီခန့်က ခရီးသည်တင်မှန်လုံယာဉ်နှင့် ဆိုင်ကယ်တို့တိုက်မိရာ ဆိုင်ကယ်စီးနင်းလာသူ အမျိုးသားနှစ်ဦးတွင် ဒဏ်ရာများရရှိခဲ့ကြောင်း သိရသည်။

ဖြစ်စဉ်မှာ အနောက်မှအရှေ့သို့ မောင်းနှင်လာသော အနောက်ပိုင်းခရိုင်အထူးယာဉ်လိုင်းမှ 9B/ ---ယာဉ်သည် တစ်ဖက်ယာဉ်ကြောမှ ကျော်တက်မောင်းနှင်စဉ် ဆိုင်ကယ်အား ဝင်ရောက်တိုက်မိခဲ့ရာ ဆိုင်ကယ်ပေါ်လိုက်ပါလာသူသုံးဦးအနက် တစ်ဦးမှာ ဝဲဘက်ချိုစောင်း ပေါက်ပြဲသွေးထွက်ဒဏ်ရာများ ပြင်းထန်စွာရရှိခဲ့ပြီး ကျန်တစ်ဦးမှာ နောက်စိပေါက်ပြဲ ဒဏ်ရာများရရှိကာ သတိလစ်နေသဖြင့် မြို့နယ်ကျန်းမာရေးဌာနမှ တာဝန်ရှိသူများနှင့် ပြည်သူများက ဒဏ်ရာရလူနာနှစ်ဦးအား လှိုင်သာယာမြို့နယ် ပြည်သူ့ဆေးရုံသို့ ဆေးကုသမှု ခံယူနိုင်စေရန် ပို့ဆောင်ပေးခဲ့သည်။

အဆိုပါယာဉ်မှ ယာဉ်မောင်းနှင့် ယာဉ်နောက်လိုက်တို့သည် အခင်းဖြစ်နေရာတွင် ယာဉ်ကိုထား၍ ထွက်ပြေးတိမ်းရှောင်သွားခဲ့သဖြင့် ယာဉ်ထိန်းတပ်ဖွဲ့စုမှ ရဲတပ်ဖွဲ့ဝင်များက အရေးယူဆောင်ရွက်နိုင်ရန် စုံစမ်းစစ်ဆေးလျက်ရှိကြောင်း သိရသည်။

မင်းထက်ပိုင် (လှိုင်သာယာ)

ပြန်လည်အသိပေးရှင်းလင်းခြင်း

၂၄-၆-၂၀၁၅ ရက်ထုတ် ကြေးမုံသတင်းစာ စာမျက်နှာ(၁၅)ပါ အယ်ဒီတာထံပေးစာကဏ္ဍာ တင်တင်အောင်(လယ်/ပြ၊ ငြိမ်း)၏ ပေးစာမှာ အလွဲသုံးစားလုပ်ထားသည်ဟု အထင်မှားကာ ရေးသားခဲ့ပါသည်။

မြန်မာ့စီးပွားရေးဘဏ် ဘဏ်ခွဲ(၃)မှ အဖြစ်မှန်မှာ တိုးမြှင့်လစာငွေ အမှားကိုသာ အမှန်ပြင်ခဲ့ပြီး ထုတ်ပေးရမည့် ငွေပမာဏကိုမူ ပြင်ဆင်ရန်မေ့လျော့ခဲ့ကြောင်း ပုံစံပါ အချက်အလက်အရ သိသာပါသဖြင့် မသမာမှုမဟုတ်သော သတိလွတ်ကင်းချို့ယွင်းချက်သာဖြစ်သောကြောင့် ခွင့်လွှတ်ပြီးဖြစ်ပါသည်။

သို့ပါ၍ မိမိအထင်မှားပြီး ရေးသားမိခဲ့သော စာတစ်စောင်ကြောင့် မည်သူ့ကိုမျှ ထိခိုက်နစ်နာမှု မရှိစေလိုပါကြောင်း အသိပေးတင်ပြအပ်ပါသည်။

တင်တင်အောင်
(လယ်/ပြ-ငြိမ်း)

မင်းဘူးမြို့နယ် အားကစားနှင့်ကာယပညာကော်မတီ ဥက္ကဋ္ဌဖလားအားကစားပြိုင်ပွဲများကျင်းပမည်

မင်းဘူး ဇွန် ၃၀

မကွေးတိုင်းဒေသကြီး အားကစားနှင့်ကာယပညာဦးစီးဌာန၏ စီစဉ်ကြီးကြပ်မှုဖြင့် ခရိုင်အားကစားကွင်း ပြုပြင်ခြင်း၊ ပွဲကြည့်စင်နှင့် မိုးလုံလေလုံအားကစားခန်းမဆောက်လုပ်ခြင်း၊ သံပန်းတံခါးများဆေးသုတ်ခြင်းလုပ်ငန်းများကို ဆောင်ရွက်ထားရှိပြီး လာမည့်ဇူလိုင် ၅ ရက်တွင် အားကစားပြိုင်ပွဲများကျင်းပရန် အဆင်သင့်ဖြစ်နေပြီဖြစ်ကြောင်း ခရိုင်အဆင့်တာဝန်ရှိသူတစ်ဦးက ပြောသည်။

အောင်မြင်မှုအရှိန်အဟုန်မြင့်တက်လာသော မြန်မာ့အားကစားလောက ပိုမိုဖွံ့ဖြိုးလာရေးအတွက် နိုင်ငံတစ်ဝှမ်းလုံးတွင် မြို့နယ်အဆင့်အားကစားပြိုင်ပွဲများကျင်းပနိုင်ရေး စီစဉ်ဆောင်ရွက်လျက်ရှိပြီး မင်းဘူးမြို့နယ်အတွင်း၌ အားကစားနှင့်ကာယပညာကော်မတီဥက္ကဋ္ဌဖလား ဘောလုံး၊ ပိုက်ကျော်ခြင်း၊ ဘော်လီဘော၊ မီနီမာရသွန်ပြိုင်ပွဲများကို ဇူလိုင် ၅ ရက်တွင် စတင်ကျင်းပသွားမည်ဖြစ်သည်။

"၂၀၁၄ ဒီဇင်ဘာလကစပြီး အားကစားကဏ္ဍဖွံ့ဖြိုးရေးအတွက် တည်ဆောက်ပြင်ဆင်မှုတွေကို တိုင်းဒေသကြီးအစိုးရအဖွဲ့နဲ့ တိုင်းအားကာရဲ့ လမ်းညွှန်ကြီးကြပ်မှုအောက်မှာ ကုမ္ပဏီတစ်ခုဖြစ်တဲ့ Legacy Group က တာဝန်ယူပြီး လုပ်ဆောင်ခဲ့ရာမှာ အခုနှစ်ဧပြီ ၃၀ ရက်မှာ ပြီးစီးခဲ့ပါတယ်။သာယာလှပရေးအတွက် သံပန်းတံခါးဆေးသုတ်တာကိုတော့ မြို့နယ်အစီအစဉ်နဲ့ ဆောင်ရွက်ခဲ့ပါတယ်။ အခြေခံအဆင့်တွေကနေ နိုင်ငံအတွက် ဂုဏ်ယူအားကိုးရမယ့် အားကစားသမားတွေ မွေးထုတ်ပေးနိုင်ဖို့နဲ့ ကျွန်တော်တို့နိုင်ငံသားတွေရဲ့ အားကစားလှုပ်ရှားမှုတွေကို ပိုပြီးတန်ဖိုးထား မြှင့်တင်ပေးနိုင်ဖို့ရည်ရွယ်ပါတယ်။ ဒါကြောင့်လည်း အားကစားအခြေခံအဆောက်အအုံတွေကို ဖြည့်တင်းဆောင်ရွက်နေခြင်းဖြစ်ပါတယ်" ဟု မင်းဘူးခရိုင် အားကစားနှင့်ကာယပညာဦးစီးဌာန လက်ထောက်ညွှန်ကြားရေးမှူး ဦးဝင်းမောင်က ပြောသည်။

မင်းဘူးမြို့နယ် အားကစားနှင့်ကာယပညာ ကော်မတီဥက္ကဋ္ဌဖလားပြိုင်ပွဲ၌ ခရိုင်အားကစားကွင်းတွင်ပြုလုပ်မည့် ဘောလုံးပြိုင်ပွဲတွင် ဘောလုံးအသင်းရှစ်သင်း၊ မီနီမာရသွန်တွင် ပြိုင်ပွဲဝင်ဦးရေ ၂၀၀ ခန့်နှင့် အသစ်တည်ဆောက်ထားသော မိုးလုံလေလုံအားကစားကွင်းတွင် ပိုက်ကျော်ခြင်းအသင်း ၂၀၊ ဘောလီဘောအသင်းခြောက်သင်း ယှဉ်ပြိုင်သွားမည်ဖြစ်ကြောင်း၊ နိုင်ငံလက်ရွေးစင်အားကစားသမားများ ပေါ်ထွက်တတ်သောအစဉ်အလာရှိသည့် မကွေးတိုင်းဒေသကြီးအတွက် ရလဒ်ကောင်းများပိုင်ဆိုင်နိုင်မည်ဟု ယုံကြည်မျှော်လင့်ကြောင်း အဆိုပါဦးစီးဌာနမှ တာဝန်ရှိသူတစ်ဦးက ပြောသည်။ **ဧယျာတု(မကွေး)**

ပုသိမ်ခရိုင်၌ ရေကြီး၊ မြေပြို၍ ကားလမ်း ပိတ်ဆို့မှုများဖြစ်

ပုသိမ် ဇွန် ၃၀

ဧရာဝတီတိုင်းဒေသကြီး ပုသိမ်ခရိုင် ငရုတ်ကောင်းဒေသရှိ ငရုတ်ကောင်းတောင်ကျေးရွာအုပ်စုတွင် ဇွန် ၂၈ ရက် နံနက် ၅ နာရီက မိုးသည်းထန်စွာရွာသွန်း၍ မြစ်ရေလျှံတက်ပြီး တောင်ကျရေစီးဆင်းမှုကြောင့် ငရုတ်ကောင်းတောင်ကျေးရွာ၌ လူနေအိမ် ၃၉ လုံး၊ ဝက်ကော်ကျေးရွာ၌ လူနေအိမ် ၈၉ လုံး နစ်မြုပ်ခဲ့ကြောင်း သိရသည်။

ယင်းဒေသ ဝက်ကော်ကျေးရွာရှိ ဘုန်းတော်ကြီးကျောင်းမှာ အလျားပေ ၁၀၀ ပျက်စီးခဲ့ပြီး ဘုရားတည်ဆောက်ရန်ထားရှိသော ဘိလပ်မြေ ၃၂ အိတ်နှင့် စားသုံးရန်သိုလှောင်ထားသော စပါးကျီ ၁၆ လုံး ပျက်စီးဆုံးရှုံးခဲ့သည်။

အဆိုပါရေသည် ဇွန် ၂၈ ရက် မွန်းလွဲ ၁ နာရီတွင် ပြန်လည်ကျဆင်းခဲ့ကာ ရေဘေးသင့် ကျေးရွာသူ၊ ကျေးရွာသားများအတွက် တာဝန်ရှိသူများနှင့် တင်းချောင်းကျေးရွာအုပ်စု သရက်ကုန်း၊ မရမ်းကုန်း၊ တင်းချောင်းကျေးရွာများမှ စားသောက်ဖွယ်ရာများနှင့် သောက်ရေသန့်များ စီမံဆောင်ရွက်ပေးခဲ့ကြောင်း သိရသည်။

ယင်းအပြင် ငရုတ်ကောင်း - ပုသိမ်ကားလမ်းပေါ်ရှိ မိုင်တိုင်အမှတ် (၃/၀) (၄/၀) (၈/၄) (၉/၀) (၁၀/၀) နေရာများတွင် ဇွန် ၂၈ ရက် နံနက်၌ မိုးသည်းထန်စွာရွာသွန်းပြီး လေပြင်းတိုက်ခက်မှုကြောင့် တောင်ကမ်းပါးများပြိုကျခြင်း၊ အပင်များလဲနေခြင်းတို့ကြောင့် ကားလမ်းများပေါ်သို့ ပိတ်ဆို့မှုဖြစ်ပွားကာ ပုသိမ်မြို့နှင့် ငရုတ်ကောင်းမြို့သို့ ပြေးဆွဲလျက်ရှိသော ကားလိုင်းများ ရပ်တန့်လျက်ရှိခဲ့သည်။

အဆိုပါ မြေပြိုခြင်း၊ အပင်များလဲနေခြင်းများကြောင့် လမ်းများပိတ်ဆို့မှုအား ပြည်သူ့ဆောက်လုပ်ရေးလုပ်ငန်းမှ မြေတူးစက်ဖြင့် ဇွန် ၂၈ ရက် ညနေ ၄ နာရီခန့်မှစ၍ ဖယ်ရှားရှင်းလင်း ဆောင်ရွက်လျက်ရှိကြောင်း သိရသည်။

အလားတူ ငရုတ်ကောင်းမြို့ မိုးတိမ်ပြင်ကျေးရွာအုပ်စု ဆင်မှုံကျေးရွာ၌ ဒေသခံပြည်သူများ ဆောက်လုပ်ထားသော အရှည်ပေ ၁၇၀၊ အကျယ်ရှစ်ပေရှိ ဆင်မှုံတံတားမှာ မိုးသည်းထန်စွာရွာသွန်းမှု၊ တောင်ကျရေစီးဆင်းမှုကြောင့် မျောပါပျက်စီးခဲ့ပြီး မိုးတိမ်ပြင်ကျေးရွာအတွင်းသို့လည်း ရေတစ်ပေခန့် ဝင်ရောက်လျက်ရှိရာ ချောင်းဘေးရှိ ခနိကာတဲအိမ်တစ်လုံး ပြိုကျပျက်စီးခဲ့သည်။

အဆိုပါဖြစ်ပွားမှုများအား မြို့နယ်အုပ်ချုပ်ရေးမှူးမှ အနီးကပ်ကြီးကြပ်ကာ ကျေးရွာအုပ်ချုပ်ရေး၊ ဖွံ့ဖြိုးရေးနှင့် အထောက်အကူအဖွဲ့၊ ရပ်မိရပ်ဖများ ပူးပေါင်းဖြင့် အမြန်ဆုံးပြန်လည်ပြုပြင်နိုင်ရေးအတွက် ကူညီပံ့ပိုးမှုများ ဆောင်ရွက်ပေးလျက်ရှိကြောင်း သိရသည်။ **ပြုံးမောင်မောင်(ပြန်/ဆက်)**

မန္တလေးတောင်တက်လမ်း မြောက်ဘက်စောင်းတန်းရှိ လှေကားထစ်များပြုပြင်

မိတ္ထီလာ ဇွန် ၃၀

မန္တလေးတောင်တက်လမ်း မြောက်ဘက်စောင်းတန်းရှိ ကျောက်ရိုးစီလှေကားထစ်များကို အများပြည်သူလှူဒါန်းမှုဖြင့် ပြန်လည်ပြုပြင်လျက်ရှိကြောင်း ဦးဆောင်ပြုပြင်နေသည့် တောင်တစ်ဝက်ကျောင်းမှ သံဃာတော်တစ်ပါးထံက သိရသည်။

"ဦးဇင်းတို့တတ်နိုင်သလောက်အစွမ်းနဲ့ မြောက်ဘက်စောင်းတန်းက ကျောက်ရိုးစီလှေကားထစ်တွေကို အများပြည်သူလှူဒါန်းမှုနဲ့ ပြုပြင်နေတာ လှေကားထစ်ပေါင်း ၁၅၀၀ နီးပါး ပြုပြင်ပြီးဖြစ်ပါတယ်။ မန္တလေးတောင်တက်လမ်း မြောက်ဘက်စောင်းတန်းမှာရှိတဲ့ စုစုပေါင်းလှေကားထစ် ၃၀၀၀ ကျော်ခန့်ကို မြွေကြီးနှစ်ကောင်ရင်ပြင်တော်အနီးထိ ပြုပြင်သွားမှာဖြစ်ပါတယ်။

"ဝါဆိုတဲ့အချိန်ရောက်ရင်တော့ လှေကားထစ်ပြုပြင်တဲ့လုပ်ငန်း ခဏရပ်နားပြီးတော့ ဝါကျွတ်တဲ့အခါ ဆက်လက်ပြုပြင်သွားမှာဖြစ်ပါတယ်။ အခု ဒီလှေကားထစ်ပြုပြင်ရေးကို တောင်တော်အနီးဝန်းကျင်က သံဃာတော်တချို့နဲ့ ဒေသခံလူငယ်တချို့က စေတနာလုပ်အားဒါနနဲ့လည်း လာရောက်ဝိုင်းဝန်းဆောင်ရွက်နေကြပါတယ်"ဟု အဆိုပါ သံဃာတော်က မိန့်ကြားခဲ့သည်။

မန္တလေးတောင်တော်ပေါ်တက်ရောက်ရာ တောင်ဘက်၊ မြောက်ဘက်၊ အရှေ့ဘက်၊ အနောက်ဘက် စောင်းတန်းများကိုလည်း သက်ဆိုင်ရာတာဝန်ရှိသူများက ပြန်လည်ပြုပြင်ဆောင်ရွက်လျက်ရှိပြီး အနောက်ဘက်စောင်းတန်းရှိ ပျက်စီးနေသော လှေကားထစ်များကိုလည်း တောင်တက်လမ်းလျှောက်အဖွဲ့များ၏ လှူဒါန်းမှုဖြင့် ပြုပြင်ပြီးဖြစ်သည်။

လက်ရှိပြုပြင်ဆောင်ရွက်လျက်ရှိသည့် မြောက်ဘက်စောင်းတန်းရှိ လှေကားထစ်များ ပြန်လည်ပြုပြင်ရာတွင် ပါဝင်လှူဒါန်းလိုပါက တောင်တစ်ဝက်ကျောင်းတိုက်မှ ဆရာတော် ဘဒ္ဒန္တသြဘာသ ၀၉-၃၃၇၂၅၅၅၁ ထံ ဆက်သွယ်လှူဒါန်းနိုင်ကြောင်း သိရသည်။ **ချမ်းသာ(မိတ္ထီလာ)**

ပဲခူးမြို့ မြို့တော်ခန်းမ၌ ဒူးအောက်ခြေတုများနှင့် ဒူးအထက်ခြေတုများ ပေးအပ်လှူဒါန်း

ပဲခူး ဇွန် ၃၀

ပဲခူးမြို့ မြို့တော်ခန်းမ၌ ဇွန် ၂၉ ရက် နံနက် ၉ နာရီက လူမှုဝန်ထမ်း ကယ်ဆယ်ရေးနှင့် ပြန်လည်နေရာချထားရေးဝန်ကြီးဌာန လူမှုဝန်ထမ်းဦးစီးဌာန Latter-Day Saint Charities (Myanmar) လူမှုဖွံ့ဖြိုးတိုးတက်ရေးအသင်း (CDA) နှင့် မြန်မာနိုင်ငံ ကိုယ်အင်္ဂါမသန်စွမ်းသူများအသင်း (MPHA) တို့ ပူးပေါင်း၍ ဒူးအောက်ခြေတု ၇၄ ချောင်း၊ ဒူးအထက်ခြေတု ကိုးချောင်း ပေးအပ်လှူဒါန်းပွဲအခမ်းအနားကျင်းပခဲ့ကြောင်း သိရသည်။

ပဲခူးတိုင်းဒေသကြီးအစိုးရအဖွဲ့ လူမှုရေးဝန်ကြီး ဒေါက်တာကျော်ဦးက အဖွင့်အမှာစကားပြောကြားရာတွင် မသန်စွမ်းမှုကို ကြိုတင်ကာကွယ်ရန်အတွက် မြေမြှုပ်မိုင်းများရှင်းလင်းရေး၊ ပိုလီယိုကဲ့သို့ ကာကွယ်ဆေးများထိုးနှံစေရေး၊ကောင်းမွန်သော ကျန်းမာရေးစောင့်ရှောက်မှုပေးခြင်း၊အာဟာရပြည့်စုံစေခြင်း စသည်တို့ကိုဖွံ့ဖြိုးဆဲနိုင်ငံများတွင် အဓိကလုပ်ငန်းများအဖြစ်ဆောင်ရွက်နေကြောင်း၊ မြန်မာနိုင်ငံတွင်လည်းမသန်စွမ်းသူများသည် အတားအဆီးကင်းစွာဖြင့် လှုပ်ရှားသွားလာမှု ရရှိခံစားခွင့်နှင့် လူ့အသိုက်အဝန်းအတွင်းတန်းတူပါဝင်ခွင့်တို့ကို ရရှိစေရန်ဆောင်ရွက်နေကြောင်း စသည်ဖြင့်ပြောကြားခဲ့သည်။

ယင်းနောက် Latter- Day Charities (Myanmar)၏ Country Director Mr.SIPPEL LARRY FREDRICK က ခြေတုများပြုလုပ်တပ်ဆင်လှူဒါန်းရခြင်းကိုလည်းကောင်း၊ လူမှုဖွံ့ဖြိုးတိုးတက်ရေးအသင်းဥက္ကဋ္ဌ ဒေါက်တာခင်မောင်ဝင်းက ခြေတုတပ်ဆင်ခြင်းစီမံချက်အားလည်းကောင်း၊ မြန်မာနိုင်ငံ ကိုယ်အင်္ဂါမသန်စွမ်းသူများအသင်းဥက္ကဋ္ဌ ဦးမြတ်ဦးက အသင်း၏ လက်ရှိဆောင်ရွက်နေမှုများအားလည်းကောင်း အသီးသီးရှင်းလင်းပြောကြားသည်။ **တင်စိုး(ပဲခူး)**

စေတနာရှင်လူမှုကူညီရေးအသင်းရုံးသစ် ဖွင့်လှစ်

သာစည် ဇွန် ၃၀

စေတနာရှင် လူမှုကူညီရေးအသင်းရုံးသစ်ဖွင့်ပွဲကို ဇွန် ၂၈ ရက် နံနက် ၅ နာရီက သာစည်မြို့ အမှတ်(၄) ထိန်ကန်ရပ်ကွက်အတွင်းရှိ စေတနာရှင်လူမှုကူညီရေးအသင်းရုံးသစ်၌ ကျင်းပခဲ့သည်။

ပရဟိတလုပ်ငန်းများ ကျယ်ပြန့်စွာ လုပ်ကိုင်ဆောင်ရွက်နိုင်ရေးအတွက် ရပ်ဝေးရပ်နီးတို့မှ အလှူရှင်များ၏ ထည့်ဝင်လှူဒါန်းငွေများဖြင့် တည်ဆောက်ခဲ့သော စေတနာရှင်လူမှုကူညီရေးအသင်းကြီးနှင့်အတူ ပစ္စည်းများထားရာအဆောက်အအုံ၊ ကျန်းမာရေးဆေးပေးခန်းအဆောက်အအုံ၊ ယာဉ်များထားရာအဆောက်အအုံ၊ မြွေဆိပ်ဖြေဆေးဖြန့်ဖြူးရာအဆောက်အအုံ၊ အာဟာရကျွေးမွေးသည့်အဆောက်အအုံနှင့် အောက်စီဂျင်ဘူးများထားသိုရာ အဆောက်အအုံများကို ဖွင့်လှစ်ပေးခဲ့ကြသည်။

ယင်းအသင်းကြီးသည် သာစည်မြို့နယ်တွင် တစ်ခုတည်းသောလူမျိုးဘာသာမရွေး လူမှုရေးကိစ္စများနှင့် သာရေးနာရေးတို့တွင် အခကြေးငွေမယူဘဲ ကူညီဆောင်ရွက်ပေးနေသည့် အသင်းကြီးဖြစ်သည်။ **မောင်ကို(သာစည်)**

ခွင့်ပြုရန်ပုံငွေ ကျပ်သန်း ၁၈၀ ဖြင့် တွာလ်ခိန်း–ဘွလ်တာလ်–ပန်မွာလ် ကားလမ်းသစ်ဖွင့်လှစ်

တွန်းဇံ ဇွန် ၃၀

ချင်းပြည်နယ် တွန်းဇံမြို့နယ် နယ်စပ်ဒေသနှင့် တိုင်းရင်းသားလူမျိုးများဖွံ့ဖြိုးတိုးတက်ရေးဦးစီးဌာန၏ ၂၀၁၄-၂၀၁၅ ဘဏ္ဍာရေးနှစ် ခွင့်ပြုရန်ပုံငွေကျပ် သန်း ၁၈၀ ဖြင့် ဆောင်ရွက်သော ဟိုင်ကျင်းကျေးရွာအုပ်စု တွာလ်ခိန်း-ဘွလ်တာလ်-ပန်မွာလ်ကျေးရွာချင်းဆက်အရှည် ၁၅ မိုင် ကားလမ်းသစ်လုပ်ငန်းအား Rhema Foundation Co. Ltd. မှ တာဝန်ယူဆောင်ရွက်ခဲ့ရာ ဇွန် ၂၄ ရက် နံနက် ၁၀ နာရီက အဆိုပါတွာလ်ခိန်းကျေးရွာရှိ မုခ်ဦး၌ ဟိုင်ကျင်းကျေးရွာအုပ်စုအုပ်ချုပ်ရေးမှူးနှင့် တွာလ်ခိန်းကျေးရွာတာဝန်ခံတို့က ဖဲကြိုးဖြတ်ဖွင့်လှစ်ပေးခဲ့သည်။

"အခုဖွင့်လှစ်တဲ့လမ်းဟာ မြန်မာ-အိန္ဒိယနိုင်ငံ နယ်စပ်ကုန်သွယ်ရေးလမ်းကြောင်းတစ်ခုအတွက် အဓိကကျပြီး အထူးအရေးပါအရာရောက်မယ့် လမ်းဖြစ်ပါတယ်။

'အရင်ကဆိုရင် မိုင် ၃၀ ကျော်လောက်ကွာဝေးတဲ့ အိန္ဒိယနိုင်ငံကို ဝင်ရောက်ဖြတ်သန်းခဲ့ရပြီး အခက်အခဲမျိုးစုံရှိခဲ့ပေမယ့် အခုအခါမှာတော့ နိုင်ငံတော်ရဲ့စေတနာတွေကြောင့် လမ်းသစ်ဖောက်လုပ်ပေးတဲ့အတွက် လမ်းတစ်ဝက် ၁၅ မိုင်လောက်ပဲအလှမ်းဝေးတော့ပါတယ်။

'အခုလို သွားလမ်းသာလို့ လာလမ်းဖြောင့်ပြီး အလွယ်တကူဖြတ်သန်းသွားလာနိုင်တဲ့ အတွက် ကျေးလက်နေပြည်သူတွေ အလွန်ဝမ်းမြောက်ဝမ်းသာဖြစ်ကြပါတယ်"ဟု ကျေးရွာအုပ်စုအုပ်ချုပ်ရေးမှူး ဦးထန်ခန့်မန်ကပြောသည်။

ယင်းသို့ ကျေးရွာချင်းဆက်ကားလမ်းသစ်ဖောက်လုပ်ခြင်းအားဖြင့် အများပြည်သူများသွားလာမှုအဆင်ပြေချောမွေ့ခြင်း၊ ကုန်စည်စီးဆင်းမှုမြန်ဆန်လာခြင်းနှင့် ကျေးလက်နေပြည်သူများ၏ ကျန်းမာရေး၊ ပညာရေး၊ လူမှုစီးပွားဘဝပိုမိုဖွံ့ဖြိုးတိုးတက်လာခြင်း စသည့်အကျိုးကျေးဇူးများ ခံစားရမည်ဖြစ်ကြောင်း သိရသည်။

ဓိုဟေဆာ

သနပ်ပင်မြို့နယ်တွင် ငါးသားပေါက်များ စိုက်ထည့်

သနပ်ပင် ဇွန် ၃၀

ပဲခူးတိုင်းဒေသကြီး သနပ်ပင်မြို့နယ် အောက်စုကျေးရွာအုပ်စု အောက်စုရပ်ကွက်နှင့် ဈေးပိုင်းရပ်ကွက်များအတွင်းရှိ တစ်ပိုင်တစ်နိုင် လယ်ကြားငါးမွေးကန်များသို့ ငါးခုံးမငါးသားပေါက် ကောင်ရေငါးသောင်းအား ဇွန် ၂၉ ရက် နံနက် ၁၀ နာရီတွင် စိုက်ထည့်ဆောင်ရွက်ပေးခဲ့သည်။

အဆိုပါဆောင်ရွက်မှုမှာ ငါးသယံဇာတထိန်းသိမ်းရေး၊ ငါးမျိုးမပြုန်းတီးရေးနှင့် စဉ်ဆက်မပြတ် ငါးတိုးတက်ထုတ်လုပ်နိုင်ရေးအတွက် မွေးမြူရေး၊ ရေလုပ်ငန်းနှင့် ကျေးလက်ဒေသဖွံ့ဖြိုးရေးဝန်ကြီးဌာန ပြည်ထောင်စုဝန်ကြီး၏လမ်းညွှန်ချက်ဖြင့် ဆောင်ရွက်ခဲ့ခြင်းဖြစ်သည်။ **အောင်ဇော်မင်း**

တောင်ကြီးမြို့တွင် ပညာရေးမြှင့်တင်မှု အကောင်အထည်ဖော်ရေးဆိုင်ရာ လုပ်ငန်းဆွေးနွေး

တောင်ကြီး ဇွန် ၃၀

ရှမ်းပြည်နယ် တောင်ကြီးမြို့တွင် ပညာရေးမြှင့်တင်မှု အကောင်အထည်ဖော်ရေးဆွေးနွေးပွဲကို ဇွန် ၂၈ ရက် နံနက် ၉ နာရီက အမှတ်(၅)အခြေခံပညာအထက်တန်းကျောင်း စိန်မြင့်မိုရ်ခန်းမ၌ ကျင်းပခဲ့သည်။

ရှေးဦးစွာ ရှမ်းပြည်နယ်အစိုးရအဖွဲ့ ပြည်နယ်လူမှုရေးဝန်ကြီး ဒေါက်တာမျိုးထွန်းက နိုင်ငံတော်သမ္မတကြီးလမ်းညွှန်ခဲ့တဲ့ ပညာရေးဆိုင်ရာမူဝါဒလုပ်ငန်း လမ်းညွှန်ချက် (၁၀)ရပ်အနက် အမှတ်စဉ်(၉)မှာ ပညာရေးဝန်ဆောင်မှု လုပ်ငန်းများတွင် ပုဂ္ဂလိကကဏ္ဍမှ ပါဝင်ဆောင်ရွက်နိုင်ရန် သက်ဆိုင်ရာဥပဒေများ ပြဋ္ဌာန်းဆောင်ရွက်ရေးဆိုသည့် လုပ်ငန်းလမ်းညွှန်ချက်အရ ပုဂ္ဂလိကပညာရေးဥပဒေ (မူကြမ်း)ကို CESR အဖွဲ့၏ သုံးသပ်အကြံပြုတင်ပြချက်အပေါ် မူတည်ရေးဆွဲခဲ့ပြီးဖြစ်ကြောင်း ပြောကြားခဲ့သည်။

"ဥပဒေမှာ အခန်း(၁၈)ခန်းပါဝင်ပြီး၊ ပုဒ်မ(၈၉)ခုရှိပါတယ်။ တည်ထောင်ဖွင့်လှစ်ခွင့် ကျောင်းအမျိုးအစားများကို ဥပဒေပုဒ်မ(၆)မှာ ဖော်ပြထားပြီး ကျောင်းအမျိုးအစား (၁၁) မျိုး၊ နိုင်ငံတော်၏ ပညာရေးမြှင့်တင်မှုလုပ်ငန်းစဉ်များမှာ စိတ်ဝင်စားပြီး ပုဂ္ဂလိကကျောင်းများကို တည်ထောင်ဖွင့်လှစ်လိုသူများ၊ ပညာရေးကိုအားပေးကြတဲ့ပညာရှင်များ၊ လုပ်ငန်းရှင်များတို့ဟာ ဒီဥပဒေမူကြမ်းပါအချက်များကို သိရှိလိုက်နာကြပြီး မိမိတို့ရပ်ရွာဒေသ၊ မြို့နယ်ပြည်နယ်ရဲ့ ပညာရေးမြှင့်တင်မှုလုပ်ငန်းများတွင် တစ်တပ်တစ်အား ပါဝင်ဆောင်ရွက်ကြဖို့ ဖိတ်မဏ္ဍကပြုအပ်ပါတယ်"ဟု ၎င်းက ဆက်လက်ပြောသည်။

"ဒီကနေ့ ရှင်းလင်းတင်ပြမယ့်ဘက်စုံလွှမ်းခြုံသောပညာရေးကဏ္ဍ လေ့လာသုံးသပ်ရေးမဟာဗျူဟာစီမံကိန်း (မူကြမ်း)၊ အခြေခံပညာရေးဥပဒေ(မူကြမ်း)၊ နည်းပညာနဲ့ သက်မွေးပညာဥပဒေ(မူကြမ်း)နှင့် ပုဂ္ဂလိကပညာရေးဥပဒေ(မူကြမ်း)များသည် အမျိုးသားပညာရေးဥပဒေနှင့် ဖွဲ့စည်းပုံဥပဒေပါ ဥပဒေပုဒ်မများနဲ့ ဆက်စပ်ပြီး စနစ်တကျရေးဆွဲထားတဲ့ ဥပဒေ(မူကြမ်း)များဖြစ်ပါတယ်။ မိမိတို့ မြို့နယ်၊ ခရိုင်နဲ့ ရှမ်းပြည်နယ်တစ်ခုလုံး ပညာရေးဖွံ့ဖြိုးတိုးတက်ရေးအတွက် နိုင်ငံတော်ကပေးအပ်လာတဲ့ အခွင့်အရေးတစ်ရပ်ကို အခွင့်ကောင်း၊ အခါကောင်းအဖြစ် ခံယူအသုံးချပြီး ဒေသပညာရေး ရေရှည်ဖွံ့ဖြိုးတိုးတက်မှုအတွက် Sustainable Development အပြုသဘောဆောင်သော အကြံကောင်း၊ ဉာဏ်ကောင်းများကို ဝိုင်းဝန်းတင်ပြပေးကြပါ"ဟု ပြည်နယ်လူမှုရေးဝန်ကြီး ဒေါက်တာမျိုးထွန်းက အဖွင့်အမှာစကားပြောကြားရာတွင် ထည့်သွင်းပြောကြားခဲ့သည်။

အခမ်းအနားသို့ ရှမ်းပြည်နယ်အစိုးရအဖွဲ့ ပြည်နယ်လူမှုရေးဝန်ကြီး ဒေါက်တာမျိုးထွန်း၊ ပြည်နယ်ဥပဒေချုပ် ဦးမောင်မောင်၊ ခရိုင်နှင့်မြို့နယ်အဆင့် ဌာနဆိုင်ရာများ၊ လွှတ်တော်ကိုယ်စားလှယ်များ၊ ဥပဒေပညာရှင်များ၊ လုပ်ငန်းရှင်များ၊ ကျောင်းသားမိဘများ၊ အမျိုးသမီးရေးရာ၊ အရပ်ဘက်အဖွဲ့အစည်း၊ ကျောင်းအမှုဆောင်များ၊ မြို့နယ်ဖွံ့ဖြိုးတိုးတက်ရေးကော်မတီဝင်များ၊ မြို့နယ်စည်ပင်သာယာရေးကော်မတီဝင်များ၊ ရပ်ကွက်အုပ်ချုပ်ရေးမှူးများ၊ အခြားဖိတ်ကြားထားသူများနှင့် စိတ်ပါဝင်စားသူဒေသခံများ တက်ရောက်ခဲ့ကြကြောင်း သိရသည်။

စိုင်းသန်းကျော်(တောင်ကြီး)

ရေစီးရေလာကောင်းမွန်ရေးနှင့်ကားပတ်လမ်းများဖောက်လုပ်

ရန်ကုန် ဇွန် ၃၀

ရန်ကုန်တိုင်းဒေသကြီး မြောက်ပိုင်းခရိုင် လှိုင်သာယာမြို့နယ် မြေတိုင်း(၂၆)ရပ်ကွက်အတွင်း ရေစီးရေလာကောင်းမွန်ရေးနှင့် ကားပတ်လမ်းများ ဖောက်လုပ်ခင်းကျင်းခြင်းကို ဇွန်လနောက်ဆုံးအပတ်က စတင်ဆောင်ရွက်ခဲ့ကြောင်း သိရသည်။

အဆိုပါ ကားပတ်လမ်းဖောက်လုပ်ခင်းကျင်းခြင်းနှင့် ရေစီးရေလာကောင်းမွန်ရေးအတွက် ဆောင်ရွက်သည့်ကဏ္ဍများကို လှိုင်သာယာမြို့နယ်စည်ပင်သာယာရေးကော်မတီနှင့် မြို့နယ်ဖွံ့ဖြိုးရေးအထောက်အကူပြုအဖွဲ့ဝင်များ၊ ရပ်မိရပ်ဖများနှင့် ရပ်ကွက်နေလုပ်သားပြည်သူများ၏ စုပေါင်းဦးဆောင်မှုဖြင့် ကျန်စစ်သားလမ်းမကြီး၊ ရွှေမြင့်မိုရ်လမ်းမ၊ ချစ်ကြည်ရေးလမ်း၊ ရွှေရတနာလမ်း၊ ရွှေဘုံသာလမ်း၊ ဝဲယာရှိနေနုတ်မြောင်းကြီးများအား ရေစီးရေလာကောင်း မွန်စေရေးအတွက် နုန်း၊ အမှိုက်၊ မြက်များကို လူအင်အား၊ စက်ယန္တရားကြီးများအသုံးပြုလျက် ဆယ်ယူရှင်းလင်းဆောင်ရွက်ခဲ့ကြသည်။

ထို့ပြင် ရွှေချစ်ကြည်ရေးလမ်း၊ ရွှေရတနာလမ်း၊ ရွှေဘုံသာလမ်း၊ ရွှေကံသာလမ်းတို့၏ ကားပတ်လမ်းများကိုလည်း စက်ယန္တရားကြီးများဖြင့် ခင်းကျင်းဆောင်ရွက်ခဲ့သည်။

လှိုင်သာယာမြို့နယ် စည်ပင်သာယာရေးကော်မတီဥက္ကဋ္ဌ ဦးကြည်စိုးက "ကျွန်တော်တာဝန်ယူဆောင်ရွက်နေတဲ့ ကာလတစ်လျှောက်မှာ မြို့နယ်အတွင်း ဘက်စုံဖွံ့ဖြိုးရေးအတွက် ဌာနဆိုင်ရာ၊ မိဘပြည်သူများနှင့် လက်တွဲပူးပေါင်းပြီး အတတ်နိုင်ဆုံး ဆောင်ရွက်ပေးသွားမှာပါ"ဟု ပြောသည်။

မင်းထက်ပိုင်(လှိုင်သာယာ)

ဥတ္တရခရိုင်၌ ပညာရေးမြှင့်တင်မှုအကောင်အထည်ဖော်ရေး ဆွေးနွေးပွဲကျင်းပ

နေပြည်တော် ဇွန် ၃၀

၂၀၁၅ ခုနှစ် ပညာရေးမြှင့်တင်မှုအကောင်အထည်ဖော်ရေးဆွေးနွေးပွဲကို ဇွန် ၂၈ ရက် နံနက် ၈ နာရီက နေပြည်တော်ကောင်စီနယ်မြေ ဥတ္တရခရိုင် ပုဗ္ဗသီရိမြို့နယ် အမှတ် (၃) အခြေခံပညာအထက်တန်းကျောင်းတွင် ကျင်းပခဲ့သည်။

ရှေးဦးစွာ ဥတ္တရခရိုင်ပညာရေးမှူး ဦးဘထွန်းက အဖွင့်အမှာစကားပြောကြားပြီး အမျိုးသားပညာရေးဥပဒေနှင့် ဆက်စပ်ဥပဒေများအကြောင်း ရှင်းလင်းဆွေးနွေးရာ ဥတ္တရသီရိမြို့နယ်ပညာရေးမှူး ဦးခင်မောင်ဝင်းနှင့် တပ်ကုန်းမြို့နယ်ပညာရေးမှူး ဦးတင့်ဆင့်တို့က အခြေခံပညာရေးဥပဒေ(မူကြမ်း)အကြောင်းကိုလည်းကောင်း၊ ဇေယျာသီရိမြို့နယ်ပညာရေးမှူး ဦးခင်မောင်ဌေးက နည်းပညာနှင့် သက်မွေးပညာဥပဒေ(မူကြမ်း)အကြောင်းနှင့် ပုဂ္ဂလိကပညာရေးဥပဒေ (မူကြမ်း)အကြောင်းကို ဥတ္တရခရိုင်ပညာရေးမှူး ဦးဘထွန်းနှင့် ပုဗ္ဗသီရိမြို့နယ် ပညာရေးမှူး ဒေါ်ခင်ဖြူဝင်းတို့က အသီးသီး ရှင်းလင်းဆွေးခဲ့ကြသည်။

ယင်းနောက် မွန်းလွဲပိုင်းတွင် စာတမ်းများဖတ်ကြားတင်ပြခြင်းအကြောင်းကို ဆက်လက်ဆွေးနွေးရာ အခြေခံပညာသင်ရိုးညွှန်းတမ်းကို ထိရောက်စွာ အကောင်အထည်ဖော်ရေးစာတမ်း၊ သူငယ်တန်းပညာရေးကို သင်ရိုးသစ်ဖြင့် အကောင်အထည်ဖော်ခြင်းစာတမ်း၊ အခြေခံပညာအဆင့် သင်ရိုးညွှန်းတမ်း အညွှန်းဘောင်စာတမ်းနှင့် မူလတန်းအဆင့် ကျောင်းသုံးစာအုပ်များ ရေးသားပြုစုခြင်း စာတမ်းဖတ်ပွဲများကို CESR မှ ဦးကိုလေးဝင်း၊ ဒေါ်အိအိခိုင်နှင့် ဒေါ်အေးအေးမူတို့က အသီးသီးဖတ်ကြားခဲ့ကြောင်း သိရသည်။

အဆိုပါဆွေးနွေးပွဲသို့ စိုက်ပျိုးရေးတက္ကသိုလ်မှ ဒုတိယပါမောက္ခချုပ် ဒေါက်တာစိုးစိုးသိန်း၊ မွေးမြူရေးဆိုင်ရာ ဆေးတက္ကသိုလ်မှ မော်ကွန်းထိန်း ဒေါ်လှနုဖြူ၊ သစ်တောတက္ကသိုလ်မှ မော်ကွန်းထိန်း ဦးမောင်မောင်လွင်၊ ခရိုင်/မြို့နယ်အဆင့် ဌာနဆိုင်ရာတာဝန်ရှိသူများ၊ ကိုယ်ပိုင်အထက်တန်းကျောင်းနှင့် ကိုယ်ပိုင်မူကြိုကျောင်းမှ တာဝန်ရှိသူများ၊ ဆရာ၊ ဆရာမများ၊ ကျောင်းသား၊ ကျောင်းသူများ၊ NGO အဖွဲ့အစည်းများ၊ နိုင်ငံရေးပါတီများနှင့် ဖိတ်ကြားထားသူများ တက်ရောက်ကြကြောင်း သိရသည်။

ရွှေရဲရင့်

အရန်သားဖွားဆရာမနှင့် လူထုကျန်းမာရေး လုပ်သားသင်တန်းဖွင့်လှစ်

ကျောက်တံခါး ဇွန် ၃၀

ကျေးလက်နေပြည်သူများအားကျန်းမာရေးစောင့်ရှောက်မှုပေးနိုင်ရေးအတွက် ပြည်သူ့လွှတ်တော်ကျန်းမာရေးမြှင့်တင်မှုကော်မတီနှင့် မြို့နယ်ကျန်းမာရေးဦးစီးဌာနတို့မှ ကြီးမှူးဖွင့်လှစ်သော အရန်သားဖွားဆရာမနှင့် လူထုကျန်းမာရေးလုပ်သား (၁/၂၀၁၅) သင်တန်းဖွင့်ပွဲကို ဇွန် ၂၈ ရက်က ကျောက်တံခါးမြို့နယ် ကျန်းမာရေးဦးစီးဌာန အစည်းအဝေးခန်းမ၌ ကျင်းပခဲ့သည်။

သင်တန်းဖွင့်ပွဲတွင် ပြည်သူ့လွှတ်တော်ကျန်းမာရေးမြှင့်တင်မှုကော်မတီအဖွဲ့ဝင် ကျောက်တံခါးမြို့နယ် ပြည်သူ့လွှတ်တော်ကိုယ်စားလှယ် ဒေါက်တာခင်မောင်ဆွေက အဖွင့်အမှာစကားပြောကြားပြီး မြို့နယ်ကျန်းမာရေးဦးစီးမှူး ဒေါက်တာမျိုးဇော်လှက သင်တန်းဖွင့်လှစ်ရခြင်း ရည်ရွယ်ချက်များကို ရှင်းလင်းပြောကြားခဲ့သည်။

ယင်းနောက် သင်တန်းသို့တက်ရောက်လာကြသော အရန်သားဖွားဆရာမသင်တန်းသူ ၃၀ နှင့် လူထုကျန်းမာရေးလုပ်သား ၃၀ တို့အား ကျန်းမာရေးဝန်ကြီးဌာနမှ ထုတ်ဝေသော အရန်သားဖွားဆရာမလက်စွဲစာအုပ်နှင့် လူထုကျန်းမာရေးလုပ်သားလက်စွဲစာအုပ်တို့အား အသီးသီးပေးအပ်ခဲ့ပြီး သင်တန်းကာလမှာ အရန်သားဖွားဆရာမသင်တန်းအား စာတွေ့သုံးလ၊ လက်တွေ့သုံးလနှင့် လူထုကျန်းမာရေးလုပ်သားသင်တန်းကို တစ်လကြာ သင်ကြားပို့ချသွားမည်ဖြစ်သည်။

ခင်ကို(ကျောက်တံခါး)

ကာယဗလအားကစားရုံနှင့် အလေးမအားကစားရုံနှစ်ဆောင် ကလေးမြို့တွင် တစ်ပြိုင်တည်း ဆောက်လုပ်ပြီးစီး

ကလေး ဇွန် ၃၀

ကလေးမြို့ ပြည်သူ့အားကစားကွင်းကြီးအားအဆင့်မြှင့်တင်ခြင်းလုပ်ငန်းများ ဆောင်ရွက်လျက်ရှိရာ ၂၀၁၄ ခုနှစ် ဒီဇင်ဘာ ၂၅ ရက်က စတင်ဆောက်လုပ်သည့်ကာယဗလအားကစားရုံနှင့် အလေးမအားကစားရုံ နှစ်ဆောင်စလုံးကို မြင့်မိုရ်စကြာကုမ္ပဏီက တာဝန်ယူဆောက်လုပ်ပြီး ၂၀၁၅ ခုနှစ် ဇွန် ၁၀ ရက်တွင်ဆောက်လုပ်ပြီးစီးနေပြီဖြစ်ကြောင်း သိရသည်။

ယင်းသို့ဆောက်လုပ်ပြီးစီးသော အလျား ၁၂၀ ပေ၊ အနံပေ ၆၀၊ အမြင့် ၂၃ ပေ ၆ လက်မရှိ ကာယဗလအားကစားရုံနှင့် အလျားပေ ၁၀၀၊ အနံပေ ၆၀၊ အမြင့် ၂၃ ပေ ၆ လက်မရှိ အလေးမအားကစားရုံတို့အား Steel Structure အဆောက်အအုံဖြင့် ၂၀၁၄ -၂၀၁၅ ဘဏ္ဍာရေးနှစ် တိုင်းဒေသကြီးရန်ပုံငွေမှ ကျပ် ၁၃၇ ဒသမ ၀၅ သန်း အကုန်အကျခံဆောက်လုပ်ခြင်းဖြစ်သည်။

ယင်းအားကစားရုံနှစ်ဆောင်စလုံး ဆောက်လုပ်ပြီးစီးနေမှုများကို စစ်ကိုင်းတိုင်းဒေသကြီးဝန်ကြီးချုပ်၏ လမ်းညွှန်ချက်နှင့်အညီ ကလေးခရိုင်စီမံခန့်ခွဲမှုကော်မတီဥက္ကဋ္ဌ ဦးမောင်ထူးသည် ခရိုင်အားကစားနှင့်ကာယပညာဦးစီးဌာနမှ တာဝန်ရှိသူနှင့်အတူ ဇွန် ၂၈ ရက် နံနက်ပိုင်းတွင် ကွင်းဆင်းကြည့်ရှု စစ်ဆေးခဲ့သည်။

ကလေးမြို့ပြည်သူ့အားကစားကွင်းကြီးသည် ခရိုင်အဆင့်အားကစားကွင်းကြီးဖြစ်သည်နှင့်အညီ ကြံ့ခိုင်မှုမရှိသော အားကစားရုံများကို ဖျက်သိမ်းကာ ယခုကဲ့သို့ အဆင့်မြင့်အားကစားရုံသစ်များ ဆောက်လုပ်ပြီးစီးခြင်းကြောင့် လူငယ်လူရွယ်အားကစားသမားများအတွက် များစွာအထောက်အကူပြုမည်ဖြစ်ကြောင်း သိရသည်။

ဂျိုးနက်

လူလေးသို့ပေးစာများ –၁၈

ဆရာမြသန်းတင့် ဘာသာပြန်ဆိုသည့် "လူလေးသို့ပေးစာများ"မှာ နှစ်ပေါင်း ၂၀၀ ကျော်ကအဖြစ်အပျက်များဖြစ်သော်လည်း ယနေ့ထက်တိုင်အသက်ဝင်နေဆဲဖြစ်၍ ကြေးမုံသတင်းစာဖတ် လူငယ်လူရွယ်များလေ့လာမှတ်သားနိုင်စေရန်အတွက် အပတ်စဉ် (ဗုဒ္ဓဟူးနေ့တိုင်း) ဖော်ပြပေးလိုက်ပါသည်။

မြသန်းတင့်

ဘာ့သ်၊ မတ် ၉ ရက်၊ ၁၇၄၈ ခုနှစ်။

လူလေး

ဖေဖေမကြာခဏ ဆုံးမသွန်သင်ခဲ့တာကို မင်းလိုက်နာဖို့ မကြာခဏပျက်ကွက်ခဲ့တယ်၊ ခုလည်း ဒီစကားကိုပဲ ဖေဖေ ထပ်ပြောရဦးမယ်။ အဲဒီစကားကတော့ ယဉ်ကျေးသိမ်မွေ့မှုကို ပူဇော်ပါဆိုတဲ့ စကားပဲ (တစ်နေ့မှာ ဂရိပညာရှိပလေတိုက အမြဲတမ်းသုန်မှုန်ပြီး ယဉ်ကျေးသိမ်မွေ့မှု မရှိတဲ့ ဒဿနဆရာဇီနိုကရေးတီးကိုပြောသတဲ့။ အဲဒီစကားကတော့ အချင်းဇီနိုကရေးတီး၊ ယဉ်ကျေးသိမ်မွေ့မှုကို ပူဇော်လေဆိုတဲ့စကားဖြစ်သတဲ့။)

ယဉ်ကျေးသိမ်မွေ့ခြင်းမရှိတဲ့စကားနဲ့ ယဉ်ကျေးသိမ်မွေ့ခြင်းမရှိတဲ့ အလုပ်က ပေါ်ထွက်လာတဲ့ရလဒ်ဟာ ယဉ်ကျေးသိမ်မွေ့တဲ့စကားနဲ့ အလုပ်တို့က ပေါ်ထွက်လာတဲ့ရလဒ်နဲ့ မနှိုင်းယှဉ်သာအောင်ကွာခြားတယ်။

ယဉ်ကျေးသိမ်မွေ့တဲ့စကားနဲ့ အလုပ်ဟာ တဖက်သားရဲ့ စိတ်နှလုံးယိုဖိတ်စေတယ်။ စိတ်နှလုံးယိုဖိတ်တာဟာ ကိုယ့်အပေါ်မှာ ချစ်ခင်နားလည်မှုကိုကြီးစွာ အထောက်အကူဖြစ်စေတယ်။ ဒါကြောင့်မို့ ကိုယ့်အကျိုးရှိစေချင်ရင် ယဉ်ကျေးသိမ်မွေ့မှုရှိဖို့လိုတယ်။ မိန်းမတွေ ချစ်စရာကောင်းတာဟာ တခြားကြောင့် မဟုတ်ဘူး။

ယဉ်ကျေးသိမ်မွေ့မှုရှိတဲ့ အတွက်ကြောင့်ပဲ။ မိန်းမတွေတင်မကဘူး ယောကျ်ားတွေ၊ အတော်ဆုံးဆိုတဲ့ ယောကျ်ားတွေ ချစ်ခင်နှစ်လိုဖွယ်ကောင်းတာဟာလည်း အဲဒီယဉ်ကျေးသိမ်မွေ့မှုကြောင့်ပဲ။ တစ်ဘက်သားကကိုယ့်ကို ချစ်ခင်နှစ်သက်စေချင်ရင် ယဉ်ကျေးသိမ်မွေ့မှုကို ပြရမယ်။ ပညာရှိ ရိုရှေဖိုးကောက ယဉ်ကျေးသိမ်မွေ့မှုသည် အောင်ကြောင်းတရားဖြစ်၏ လို့ပြောခဲ့ဖူးတယ်။ ဒါကြောင့်မို့ ယဉ်ကျေးသိမ်မွေ့မှုဟာ တစ်ဖက်သားရဲ့ စိတ်နှလုံးကို ဆွဲဆောင်ရာမှာ အရေးကြီးတယ်။

ကိုယ့်မှာတခြားအရည်အချင်းတွေ ဘယ်လောက်ပဲရှိနေနေ ဘယ်လောက်ပဲ တော်နေနေ ယဉ်ကျေးသိမ်မွေ့မှုမရှိရင် အချည်းနှီးပဲ။ မင်းမှာတော်တဲ့ အရည်အချင်းတွေရှိတဲ့အတွက် မင်းကို အထင်ကြီးကောင်းကြီးမယ်။ ဒါပေမယ့် ယဉ်ကျေးသိမ်မွေ့မှုမရှိရင် ချစ်ခင်နှစ်သက်မှုကိုတော့ရမှာ မဟုတ်ဘူး။ တစ်နည်းပြောရရင် တစ်ဖက်သားရဲ့ နှလုံးသားကိုတော့ရမှာ မဟုတ်ဘူး။ မင်းဟာတစ်ဖက်သားရဲ့ ချစ်ခင်နှစ်သက်မှုကို ရချင်ရင် မင်းရဲ့ပင်ကိုယ်အရည်အချင်းတွေအပြင် သူတစ်ပါးအပေါ်မှာ ယဉ်ကျေးသိမ်မွေ့မှုကိုလည်း ပြရလိမ့်မယ်။

သူ့ကိုကူညီယိုင်းပင်းရမယ်၊ စောင်မရမယ်။ လေးစားရမယ်။ အထင်ကြီးရမယ်။ လိုက်လျောရမယ်။ ဂရုစိုက်ရမယ်။

အဲဒီအလုပ်တွေကို လုပ်တဲ့နေရာမှာ ယဉ်ကျေးသိမ်မွေ့တဲ့ အမူအရာကိုပြနိုင်ရင် သူ့နှလုံးသားကို ဖွင့်နိုင်ပြီလို့ အောက်မေ့ပေတော့။ မနှစ်သက်စရာ အမူအရာမျိုးကို ပြတာ၊ စကားကို မထိလေးစားပြောတာ၊ ကိုယ့်ကားရားဝတ်စားဆင်ယင်တာ၊ စကားပြောရင် တစ်ဖက်သားကို မလေးမခန့်ပြောတာ၊ သူတပါးပြောတဲ့စကားကို အလေးဂရုမပြုတာတို့ဟာ တစ်ဖက်သားကို မင့်အပေါ်မှာ မနှစ်သက်တဲ့ စိတ်ထားကို အလိုလို ပေါ်ပေါက်လာစေတယ်။ တစ်ဖက်လူက ကိုယ့်ကို ဒီလိုဆက်ဆံလာရင်လည်း သူ့ဖာသာသူ ဘယ်လောက်ပဲတော်နေနေ ဘယ်လောက်ပဲ အရည်အချင်းရှိနေနေ အဲဒီလူအပေါ်မှာ မနှစ်သက်တဲ့ စိတ်ထားဖြစ်ပေါ်လာမှာ အမှန်ပဲ။ တကယ်လို့ ကိုယ့်အပေါ်မှာ တရိုတသေ၊ တလေးတစား၊ ပျူပျူငှာငှာ ဆက်ဆံလာရင် ကိုယ်ကလည်း အဲဒီလူအပေါ်မှာ အလိုလိုချစ်ခင်နှစ်သက်လာတတ်တယ်။ အဲဒါကို မြဲမြဲသတိထားပါ။

မင်းဟာ တစ်ဖက်သားအပေါ်မှာ အဲဒီလို အရည်အချင်းတွေ ရှိလိမ့်မယ်လို့ မျှော်လင့်ထားပြီး မျှော်လင့်တဲ့အတိုင်းဖြစ်မလာရင် စိတ်ပျက်မှာပဲ။ အလားတူပဲ တစ်ဖက်သားက ကိုယ့်အပေါ်မှာ အရည်အချင်းကောင်းတွေရှိလိမ့်မယ်လို့ မျှော်လင့်ထားပြီး ဆက်ဆံလိုက်တာနဲ့ မျှော်လင့်သလိုဖြစ်မလာရင်ကိုယ့်အပေါ်မှာလည်း စိတ်ပျက်သွားမှာပဲ။

တစ်ဖက်သားကို နှစ်သက်ကျေနပ်စေတဲ့ ယဉ်ကျေးသိမ်မွေ့မှုဆိုတဲ့ စကားလုံးထဲမှာ အသေးအဖွဲ့အရာ ကလေးတွေထောင်ပေါင်းများစွာ ပါဝင်တယ်။ အဲဒါတွေကို တစ်ခုချင်းလိုက်ပြောနေလို့ ဖြစ်တာမဟုတ်ဘူး။

လူတစ်ယောက်ဟာ သနရုပ္ပလည်းဖြစ်တယ်၊ အနေအထိုင်လည်း နူးညံ့သိမ်မွေ့တယ်၊ အဝတ်အစားကိုလည်း အထိုက်အလျောက်တင့်တယ်ပြေပြစ်အောင် ဝတ်တတ်တယ်၊ အသံကလည်းချိုတယ်၊ မျက်နှာထားကလည်း ရယ်မောခြင်းမရှိ ရွှင်လန်းပြီးပွင့်လင်းတယ်။ စကားအပြောဆိုမှာလည်း ပီသရှင်းလင်းပြီးယဉ်ကျေးတယ်။

ဒီအရာတွေအားလုံးနဲ့ အခြားအရာများစွာတို့ဟာ ယဉ်ကျေးသိမ်မွေ့ခြင်းဆိုတဲ့ အထဲမှာအကုန်ပါနေတယ်။

ယဉ်ကျေးသိမ်မွေ့ခြင်းဆိုတာ ဘာလဲလို့ တိတိကျကျ သတ်မှတ်လို့ မရပေမယ့်လူတိုင်းရဲ့ စိတ်ထဲမှာတော့ အလိုလို သိနေကြတယ်။ **ဒီတော့ တစ်ဖက်သားနဲ့ ဆက်ဆံရာမှာ မင်း ဘာကိုသဘောကျသလဲ၊ ဘာကိုသဘောမကျသလဲဆိုတာကို သေသေချာချာစဉ်းစားပါ။** အဲဒီအခါမှာ တစ်ဖက်သားက ကိုယ့်အပေါ်မှာ ဘာကို သဘောကျသလဲ ဘာကိုသဘောမကျသလဲ ဆိုတာကိုလည်းအလိုလို သိလာလိမ့်မယ်။ စောစောက ရယ်တဲ့အကြောင်းကို ဖေဖေပြောခဲ့တယ်။ ဒီနေရာမှာ အရယ်မသန်ဖို့ ဖေဖေမင်းကို အထူးသတိပေးချင်ပေးတယ်။ ဖေဖေ့သဘောကို ပြောရရင် မင်း တစ်သက်လုံးပြုံးတာကို ဖေဖေမြင်ချင်တယ်။ ဒါပေမယ့် ရယ်သံကို ဖေဖေ မကြားချင်ဘူး။

မကြာခဏကျယ်လောင်စွာ ရယ်ခြင်းဟာ မိုက်မဲမှုနဲ့ ရိုင်းပြမှုရဲ့ လက္ခဏာချက်တွေဖြစ်တယ်။ ကျယ်လောင်စွာ ရယ်ခြင်းဟာ ရူးနှမ်းတဲ့ အရာတွေကို ရူးနှမ်းတဲ့ပျော်ရွှင်မှုနဲ့ ပြသတတ်တဲ့လူဖျင်းလူညံ့တို့ရဲ့ အမူအရာဖြစ်တယ်။

ဖေဖေ့အထင်မှာတော့ ကျယ်ကျယ်လောင်လောင် ရယ်မောတာလောက် ရိုင်းပြတဲ့ မယဉ်ကျေးတဲ့ အမူအရာ ရယ်လို့ မရှိဘူးလို့တောင်ထင်တယ်။ တကယ့်ဇဝနဉာဏ်၊ တကယ့်ဟာသဉာဏ်ဆိုတာ တစ်ဖက်သားကို ကျယ်ကျယ်လောင်လောင်ရယ်အောင် ဘယ်တော့မှ ကလိမထိုးဘူး၊ တကယ့်ဇဝနဉာဏ်၊ တကယ့်ဟာသဉာဏ်ဆိုတာ အဲဒီအရာတွေရဲ့ အထက်မှာရှိတယ်၊ တကယ့်ဟာသဉာဏ်ဆိုတာ စိတ်ကိုရွှင်ပြုံးစေပြီး မျက်နှာကိုကြည်လင်ရွှင်လန်းစေတယ်။ အောက်တန်းကျတဲ့ ပြက်လုံး၊ ရူးနှမ်းတဲ့အဖြစ်အပျက်တို့ကသာလျှင် တစ်ဖက်သားကို ကျယ်ကျယ်လောင်လောင် ရယ်မောစေတတ်တာဖြစ်တယ် အဆင့်အတန်းရှိပြီး ဉာဏ်အမြော်အမြင်ရှိတဲ့ လူများဟာအဲဒီလို အောက်တန်းကျတဲ့ ပြက်လုံးတွေရဲ့ အထက်မှာရှိသင့်တယ်။

လူတစ်ယောက်ဟာ သူ့နောက်မှာ ကုလားထိုင်ရှိတယ် အထင်နဲ့ ထိုင်ချလိုက်တယ်။ အဲဒီမှာတင်ဖင်ထိုင်လျက်ကျသွားတယ်။ ဒီမှာတင် အားလုံးက တဟားဟား တဟီးဟီး ဝိုင်းရယ်ကြတယ်၊ ဒါပေမယ့်တကယ့်ဟာသဉာဏ်ရှိသူ၊ တကယ့်ဉာဏ်အမြော်အမြင်ရှိသူကတော့ ရယ်လိမ့်မယ် မထင်ဘူး။

ဒီလိုရယ်ခြင်းမျိုးကတော့ တော်တော်အောက်တန်းကျပြီး တော်တော်ရိုင်းစိုင်းတဲ့ ရယ်ခြင်းမျိုးပဲ။ ရယ်ချင်စိတ်ဟာ စဉ်းစားဉာဏ်နဲ့ ချုပ်တည်းလိုက်ရင် ချုပ်တည်းလို့လွယ်ပါတယ်။ ဒါပေမယ့်ရယ်တယ်ဆိုတာ ပျော်ရွှင်တာနဲ့ ယေဘုယျအားဖြင့်ဆက်စပ်နေလေတော့ ရယ်ခြင်းရဲ့ အနှစ်မရှိပုံကို လူတွေတော်တော်နဲ့ သဘောမပေါက်နိုင်ပဲဖြစ်နေကြတယ်။ ဖေဖေဟာ စိတ်ညစ်ညူးတတ်တဲ့ လူတစ်ယောက်မဟုတ်ဘူး။

တစ်ဖက်သားကို လှောင်ပြောင်အထင်သေးတတ်တဲ့လူမဟုတ်ပါဘူး။ တစ်ခြားလူတွေလိုပဲ ကြည်နူးသာယာချင်တဲ့လူမျိုးပါ။ ဒါပေမယ့် ဖေဖေဟာစဉ်းစားဉာဏ်ကို ကောင်းစွာအသုံးပြုခဲ့တဲ့ အတွက်ဖေဖေ့အသိုင်းအဝိုင်းမှာ ဖေဖေ့ရယ်သံကိုကြားဖူးတဲ့သူ တစ်ယောက်မှမရှိဘူးလို့ ထင်တယ်။

လူတော်တော်များများဟာ ပထမအနေရခက်လို့ နောက်တော့ အကျင့်ပါလာလို့လားအသိဘူး။ စကားပြောရင် ရယ်ရယ်ပြီး ပြောတတ်တယ်။ ဒီလိုရယ်ရယ်ပြီး စကားပြောတာဟာ တော်တော်မနှစ်သက်စရာကောင်းပြီး တော်တော်ရူးနှမ်းတဲ့ အကျင့်လို့ဖေဖေထင်တယ်။ မစ္စတာဝေါလား ဆိုတဲ့ တော်တော်ဉာဏ်ပညာအမြော်အမြင်မရှိတဲ့ လူတစ်ယောက်ကို ဖေဖေတွေ့ဖူးတယ်။

ဘယ်လောက်ပဲမထူးဆန်းတဲ့အကြောင်းအရာကလေးတစ်ခုကို ပြောတာပဲဖြစ်ဖြစ် ရယ်ရယ်ပြီးပြောလေ့ရှိတယ်။ မရယ်ဘဲနဲ့ သူစကားပြောတဲ့အခါရယ်လို့ ဖေဖေတစ်ခါမှ မတွေ့ဖူးသေးဘူး။ ဒီတော့ အကြောင်းမသိတဲ့သူတွေက သူရယ်ပြီး စကားပြောတာကိုမြင်တော့ အူတူတူလူပဲလို့ ပထမထင်သွားကြတာချည်းပဲ။ နောက်တော့သာ အကြောင်းသိသွားကြတာ။

ဒီအလေ့အထနဲ့ အလားတူ မနှစ်သက်စရာကောင်းတဲ့ အလေ့အထများဟာ လူ့လောကကြီးထဲကို စတင်ဝင်ရောက်ခဲ့ကြတုန်းက ယောင်တီးယောင်တ၊ ခွကျကျဖြစ်ခဲ့ရာက အစပြုခဲ့တာချည်းပဲ။ အဲဒီလူမျိုးတွေဟာလူတောထဲ ဝင်ရမှာကိုရှက်ကြတယ်။ လူတောထဲရောက်တော့ အိုးနင်းခွက်နင်းမနေတတ်မထိုင်တတ်တွေဖြစ်ကုန်ပြီး ကိုယ်ဘာလုပ်လို့လုပ်ရမှန်းမသိဖြစ်ကုန်ကြတယ်။ ဣန္ဒြေရအောင်ဆိုပြီးနည်းအမျိုးမျိုးကိုသုံးကြတယ်။ ဒီလိုနဲ့ အဲဒီနည်းတွေဟာ နောင်မှာလုပ်ဖန်များလာတော့ အလေ့အထဖြစ်သွားတော့တာပဲ။ တစ်ချို့ကနှာခေါင်းကိုနှိုက်တယ်။

တစ်ချို့ကခေါင်းကုတ်တယ်။ တစ်ချို့ကဦးထုပ်ကိုလက်ထဲမှာကိုင်ပြီးလှည့်တယ်။ အတိုချုပ်ပြောရရင်တော့ မွန်ရည်ယဉ်ကျေးမှုမရှိ ခွကျကျလူတိုင်းဟာ အဲဒီနည်းတွေကိုသုံးကြတာပဲ။ ဒီလို အလေ့အထတွေဟာရာဇဝတ်မှုတော့ မဟုတ်ဘူးပေါ့။ ဒါပေမယ့် အဲဒီအလေ့အထတွေဟာ တစ်ဖက်သားရဲ့ စိတ်နှလုံးကို ကြည်နူးနှစ်သက်အောင် လုပ်ရာမှာ အတားအဆီးဖြစ်တဲ့အတွက် သတိထားပြီး ရှောင်သင့်တာတော့အမှန်ပဲ။

တစ်ဖက်သားကို ကျေနပ်အောင်လုပ်တယ်ဆိုတာ တစ်ဖက်သားအပေါ်မှာ အောင်နိုင်အောင် လုပ်တယ်ဆိုတာသတိပြုပါ။ ဒါမှမဟုတ် တစ်ဖက်သားကိုအောင်နိုင်အောင်လုပ်ရာမှာ အရေးကြီးတဲ့ခြေလှမ်းတစ်ခုဆိုတာ သတိပြုပါ။ အထူးသဖြင့် ရှေ့ဘဝတက်လမ်းကိုရှာမယ့် မင်းအဖို့ အဲဒီအတတ်ပညာကို သေသေချာချာ လေ့လာပါ။ အင်္ဂလန်ထွက်သွားတုန်းက မင်းမှာအနေအထိုင်နဲ့ ပတ်သတ်လို့ဆောင်ရန်၊ ရှောင်ရန်တွေကို သင်ကြားမသွားရသေးဘူး။ အင်္ဂလန်မှာတော့ ဒီလိုမှ သင်ကြားလေ့မရှိကြပဲကိုး။

ဒါပေမယ့်မင်းဟာ အကင်းပါးတဲ့ လူတစ်ယောက်ပီပီ၊ နိုင်ငံခြားမှာတော့ အနေထိုင်တွေကိုသင်ကြားပေးလိမ့်မယ်လို့

ဖေဖေမျှော်လင့်တယ်။ မင်းဟာလောကကြီးမှာ တင့်တင့်တယ်တယ်ဖြစ်ချင်ရင်၊ လူတစ်လုံးသူတစ်လုံးဖြစ်ချင်ရင် (ဖြစ်ချင်တယ်လို့လည်းဖေဖေယုံတယ်) ကိုယ်ထူကိုယ်ထဆိုသလို ကိုယ်တိုင်လုပ်မှရတယ်။ လောကကြီးအလယ်မှာ

မင်းလူတစ်လုံးသူတစ်လုံးလုပ်တဲ့အချိန်လောက်မှာဆိုရင် ဖေဖေဟာ ဒီလောကကြီးက ထွက်ခွာသွားပြီးသားဖြစ်ချင်ဖြစ်နေတော့မှာ။ လူ့လောကကြီးမှာ လူတစ်လုံးသူတစ်လုံးဖြစ်ချင်ရင် မင်းရဲ့ဉာဏ်အဆင့်အတန်းတွေနဲ့ မင်းရဲ့စည်းစိမ်ဥစ္စာတွေကဘာမှ ပံ့ပိုးကူညီနိုင်မှာ မဟုတ်ဘူး။ မင်းရဲ့ အရည်အချင်းနဲ့ အနေအထိုင်ကသာလျှင် မင်းကို လူတစ်လုံးသူတစ်လုံးဖြစ်အောင် ကြီးပွားချမ်းသာအောင် လုပ်ပေးနိုင်မှာ။ ဖေဖေကတော့မင်းကိုပညာသင်ပေးခြင်းဖြင့် အဲဒီအရာတွေကိုရဖို့ အုတ်မြစ်ချပေးလိုက်ပြီ။

အဆောက်အဦးကိုတော့ မင်းကိုယ်တိုင် ဆောက်ရလိမ့်မယ်။

အာဒီးယူး။

(ဆရာမြသန်းတင့်၏ လူကလေးသို့ ပေးစာများ စာအုပ်မှ အခေါ်အဝေါ်နှင့် အသုံးအနှုန်းများ၊ စာလုံးပေါင်းသတ်ပုံနှင့် သဒ္ဒါအထားအသိများကို မူရင်းအတိုင်းဖော်ပြခြင်းဖြစ်ပါသည်။)

သွေးလွန်တုပ်ကွေးရောဂါဖြစ်ပွားမှုမရှိစေရန် ခြင်ဆေးဖြန်းခြင်းအဘိတ်ဆေးခတ်ခြင်းများဆောင်ရွက်

မြန်အောင် ဇွန် ၃၀

မြန်အောင်မြို့နယ် အုပ်ချုပ်ရေးမှူး၏ဦးဆောင်မှုဖြင့် ကျောင်းသားကျောင်းသူများ သွေးလွန်တုပ်ကွေးရောဂါဖြစ်ပွားမှုမရှိစေရန်ကျောင်းများတွင်ခြင်ဆေးဖြန်းခြင်း၊ အဘိတ်ဆေးခတ်ခြင်းများကို ဇွန် ၂၇ ရက်ကမြို့နယ်မိခင်နှင့်ကလေးစောင့်ရှောက်အသင်းဥက္ကဌ ဒေါက်တာနွယ်နီလွင်ဦးဆောင်သော မိခင်နှင့်ကလေးစောင့်ရှောက်ရေးအသင်းဝင်များ၊ မြို့နယ်အမျိုးသမီးရေးရာအဖွဲ့ဝင်များနှင့် မြို့နယ်စည်ပင်သာရေးအဖွဲ့အမှုဆောင်အရာရှိနှင့်ဝန်ထမ်းများ၊ ရပ်ကွက်အုပ်ချုပ်ရေးမှူးများပူးပေါင်း၍ အထက(နေခြည်)၊ အမက(မကျီးစု)၊ အမက(မြို့မတဲကြီးကုန်း)၊ အမက(ယမ်းတိုက်ကုန်းကျောင်း)နှင့်အမက(မြို့ရှေ့ကျောင်း)တို့တွင်ခြင်ဆေးဖြန်းခြင်း၊ အဘိတ်ဆေးခတ်ခြင်းကို ဆောင်ရွက်ခဲ့ကြကြောင်းသိရသည်။

ဝင်းဗိုလ်(မြို့နယ်ပြန်/ဆက်)

ဥတုရာသီ တောကိုမှီ

သရက်မြို့၌ အကျဉ်းထောင်နှင့် အချုပ်စခန်းများစစ်ဆေး

သရက် ဇွန် ၃၀

မကွေးတိုင်းဒေသကြီး တရားလွှတ်တော် တရားသူကြီးချုပ် ဦးစိန်ထွန်းနှင့် တာဝန်ရှိသူများသည် ဇွန် ၂၄ ရက်က သရက်အကျဉ်းထောင်နှင့် သရက်မြို့မရဲစခန်း၊ အချုပ်စခန်းတို့ကို သွားရောက်စစ်ဆေးခဲ့သည်။

ရှေ့ဦးစွာ အကျဉ်းထောင်အရာရှိ ရုံးခန်း၌ ထောင်မှူးနှင့်တွေ့ဆုံရာ ထောင်မှူး ဦးသန်းဌေးက သရက်အကျဉ်းထောင်အတွင်း ပြစ်ဒဏ်ကျခံနေရသူများ၏ နေထိုင်ရေး၊ကျန်းမာရေး၊စားသောက်ရေးတို့အတွက် ဆောင်ရွက်ပေးနေမှုတို့ကို ရှင်းလင်းတင်ပြသည်။ ထို့နောက် တရားသူကြီးချုပ်နှင့်အဖွဲ့မှ သရက်အကျဉ်းထောင်ရှိ ပြစ်ဒဏ်ကျခံနေရသူများနှင့် အချုပ်တရားခံများ၏ ဥပဒေနှင့်အညီရသင့်ရထိုက်သော အခွင့်အရေးများ ခံစားရရှိမှု ရှိ/မရှိ၊ ဥပဒေနှင့်မညီဘဲ မတရား ဆောင်ရွက်နေမှုများ ရှိ/ မရှိ၊ အမှုများ စစ်ဆေးရာတွင် ကြန့်ကြာမှု ရှိ/ မရှိ စသည်တို့ကို ပြစ်ဒဏ်ကျ တရာခံများ၊ အချုပ်တရာခံများနှင့် တွေ့ဆုံမေးမြန်းပြီး အဆောင်များကို လှည့်လည်ကြည့်ရှုစစ်ဆေးသည်။

ယင်းနောက် အကျဉ်းစခန်းအတွင်းရှိ အကျဉ်းသူများ၏ ကလေးငယ် ရှစ်ဦးအတွက် တစ်ဦးလျှင် ကျပ်တစ်သောင်း ထောက်ပံ့ပေးခဲ့ပြီး သရက်မြို့မရဲစခန်းရှိ အချုပ်ခန်းအား စစ်ဆေးခဲ့သည်။ထိုနေ့ နေ့လယ်ပိုင်းတွင် ကံမမြို့နယ် တရားရုံးနှင့် ကံမမြို့မရဲစခန်း အချုပ်ခန်းတိုကို ကြည့်ရှုစစ်ဆေးခဲ့ကြောင်း သိရသည်။

ဇော်ထက်(သရက်)

စီမံကိန်းလုပ်ငန်းများစစ်ဆေး

ကျိုက်မရော ဇွန် ၃၀

ကျေးလက်နေပြည်သူများအလုပ်အကိုင်အခွင့်အလမ်းနှင့်မိသားစုဝင်ငွေတိုးပွားစေရန်၊ စိုက်ပျိုးရေး၊ မွေးမြူရေး လုပ်ငန်းများဆောင်ရွက်ခြင်းဖြင့် စားနပ်ရိက္ခာဖူလုံစေရန်အတွက်မြစိမ်းရောင်ကျေးရွာစီမံကိန်းများကို အကောင်အထည်ဖော်လျက်ရှိရာ ဇွန် ၂၄ ရက်က ကျိုက်မရောမြို့နယ် ကျေးလက်ဒေသဖွံ့ဖြိုးတိုးတက်ရေးဦးစီးဌာန မြို့နယ်ဦးစီးမှူး ဦးပြည့်စုံဦးနှင့်အဖွဲ့က မြစိမ်းရောင်စီမံကိန်း ကျေးရွာလေးရွာ၏ စီမံကိန်းအကောင်အထည်ဖော်ဆောင်ရွက်နေမှုများနှင့် ကျေးရွာကော်မတီ၏ ငွေစာရင်းလည်ပတ်နေမှုများကို ကွင်းဆင်းစစ်ဆေးခဲ့သည်။

(ကျေးလက်ဦးစီး)

မြစိမ်းရောင်ကျေးရွာစီမံကိန်းရန်ပုံငွေထုတ်ချေး

မော်လမြိုင် ဇွန် ၃၀

မော်လမြိုင်မြို့နယ် ကျေးလက်ဒေသဖွံ့ဖြိုးတိုးတက်ရေးဦးစီးဌာန မြို့နယ်ဦးစီးမှူး ဦးချစ်ငွေနှင့်အဖွဲ့သည် ဖဲထော်မြစိမ်းရောင်ကျေးရွာစီမံကိန်းလုပ်ငန်းစာရင်းဇယားများကို စစ်ဆေးပြီးဒေသခံပြည်သူများနှင့်တွေ့ဆုံကာ စိုက်ပျိုးရေး၊ မွေးမြူရေးနှင့်ကုန်ထုတ်လုပ်ငန်းများ လုပ်ကိုင်သူ ၆၁ ဦးအား ရန်ပုံငွေကျပ် ၃၃၂ သိန်း ဒုတိယအကြိမ် ထုတ် ချေးနေမှုကို ကြီးကြပ်ဆောင်ရွက်ခဲ့ကြောင်း သိရသည်။

(ကြေးမုံ)

အခန်းဆက်ဝတ္ထုရှည်

သူငယ်ချင်းလို့ပဲ ဆက်၍ခေါ်မည် . . . ခိုင်

တက္ကသိုလ်ဘုန်းနိုင်

ကြေးမုံသတင်းစာတွင် ဝတ္ထုကဏ္ဍယခင်ကထည့်သွင်းဖော်ပြပေးခဲ့ဖူးပါသည်။ ထိုဝတ္ထုကဏ္ဍကို စာဖတ်ပရိသတ်များ ပြန်လည်ဖတ်ရှုနိုင်ရန်အတွက် ကြေးမုံသတင်းစာတွင် နေ့စဉ် ပြန်လည်ဖော်ပြပေးလိုက်ပါသည်။ ထိုသို့ ဖော်ပြပေးရာတွင် စာဖတ်ပရိသတ် စွဲလမ်းဆဲလက်စရှိသည့် ဆရာတက္ကသိုလ်ဘုန်းနိုင်၏ "သူငယ်ချင်းလို့ပဲ ဆက်၍ခေါ်မည် . . . ခိုင်" ဝတ္ထုကို အခန်းဆက်ဝတ္ထုအဖြစ် ဦးစွာတင်ဆက်ပေးလိုက်ပါသည်။

ထိုဝတ္ထုကို ရုပ်ရှင်ဇာတ်ကားကြီးအဖြစ်ရိုက်ကူးတင်ဆက်ခဲ့ပြီးဖြစ်သော်လည်း ရုပ်ရှင်ရသခံစားမှုထက် ဝတ္ထုရသခံစားမှုက ပရိသတ်အား ပိုမိုဆွဲဆောင်မှုရှိသည်ကို ဖတ်ရှုလေ့လာ သိသာနိုင်ရန်ဖြစ်ပါသည်။ ယင်းနောက် စာဖတ်ပရိသတ်၏ နှလုံးသားကို စွဲငြိစေမည့် ရသမြောက်သည့် ထင်ရှားသော ဝတ္ထုများကိုလည်း ဆက်လက်ဖော်ပြပေးသွားမည် ဖြစ်ပါသည်။ (စာတည်း)

ယမန့်နေ့မှအဆက်

" ထိုအခါမျိုးတွင် ကျွန်တော်တို့ ဆေးရုံအုပ်ကြီးနှင့် ခရိုင်ဆရာဝန်ကြီးတို့ ပူးပေါင်း၍ ကျွန်တော်တို့ ဆရာဝန်များလည်း လိုက်ကြသည်။

ကားနှင့် သွားနိုင်သော နေရာများလည်း ရှိသည်။ တစ်တောင်ကျော် တစ်တောင်တက်၊ တစ်ရွာဝင် တစ်ရွာထွက်နှင့် ခြေလျင်သွားကြရသည့် နေရာများလည်း ရှိ၏။ ရောက်လေရာတွင် အခြားအရာရှိများက သူတို့တာဝန်ကို သူတို့ထမ်းကြသကဲ့သို့ ကျွန်တော်တို့ကလည်း ရွာသူ ရွာသားများကို ဆေးကုကြသည်။

ဆေးရုံနှင့် ဝေးရာဒေသများဖြစ်သဖြင့် ရောဂါစုံကို တွေ့ကြရသည်။ တစ်ခါတစ်ရံ နေကုန်သည်အထိ ကုကြရသော်လည်း တက်ညီလက်ညီ စေတနာညီကြသဖြင့် ပင်ပန်း၍ ပင်ပန်းမှန်း မသိ။ ရိုးအ၊ အယူသည်းသူ တောင်ပေါ်ကျေးရွာသားများ ခေတ်မီဆေးပညာကို ယုံကြည်အားကိုးအကုခံသည့်အတွက်ပင် ဝမ်းမြောက်ကြရသေးသည်။

ဤသို့ လှည့်လည်မိသည့် ကျေးဇူးကြောင့် ဤတစ်သက်တွင် တစ်ကြိမ် ပြန်လည်ဆုံတွေ့ကြရမည် မထင်သူတစ်ဦးနှင့် ကျွန်တော်ပြန်လည်တွေ့ဆုံခဲ့ရပါ၏။

ရှမ်းပြည်နယ်သားတို့၏ ထူးခြားချက်တစ်ရပ်ကား ဘာသာရေးကို အထူးလေးစားကိုင်းရှိုင်းကြခြင်းဖြစ်သည်။ တစ်ခါတစ်ရံ ချိုင့်ဝှမ်း၊ တောင်စောင်းတို့၌ တွေ့ရသော ရွာကလေးများမှာ ရွာဟူ၍ မဆိုသာ။

အိမ်ခြေ မပြောလောက်။ သို့ရာတွင် ဘုန်းကြီးကျောင်းများကား ဟိန်းနေအောင် ခန့်ညားစွာ ရှိနေ၏။ တစ်ပဲစု၍ တစ်မူးလှူ တို့ရှမ်းတောင်သူ မိနိုင်ရိုးလား ဟူသောစကား၏ မှန်ကန်ခြင်းကို သက်သေထူနေခြင်းပင်ဖြစ်လေသည်။

တစ်ချီတွင် ကျွန်တော်တို့သည် ဟိုပုံးနှင့် ဆီဆိုင်ကြားရှိ ပွန်ချောင်းဘက်သို့ ခရီးထွက်ခဲ့ကြသည်။

ဟိုပုံးမှ သုံးဆယ့်ငါးမိုင်အကွာ ဆီဆိုင်မရောက်မီ ဆယ့်နှစ်မိုင်ခန့်၌ ဆိုင်းစောင်ရွာရှိသည်။ ဆိုင်းစောင်မှ လမ်းခွဲ၍ ပွန်ချောင်းအရောက် မိုင်နှစ်ဆယ်ခန့် ဆက်သွားရသေးသည်။

လမ်းအရေးပိုင် ဦးမြင့်သောင်းတို့တစ်သိုက်က ပွန်ချောင်းတံတား ဆောက်လုပ်ရေးအတွက် အလုပ်များနေခိုက် ကျွန်တော်တို့က ပတ်ဝန်းကျင်ကျေးရွာများသို့ လှည့်လည်ကြသည်။

တောင်ကုန်းတစ်ခုထက်မှ ငုံ့ကြည့်လိုက်သောအခါ ချိုင့်ဝှမ်းမြေပြင်၌ ဘုန်းကြီးကျောင်းတစ်ကျောင်းကို ဆီးမြင်ရသည်။

ကျွန်တော်သည် ဘုန်းကြီးကျောင်းဆီသို့ ရှေ့ရှုသွားကြသည်။ လမ်းမသိသဖြင့် ယောင်လည်လည်ဖြစ်နေကြပြီးနောက် စမ်းချောင်းလေးတစ်ခုဘေးရှိ မြေလမ်းလေးအတိုင်း လိုက်လာခဲ့ကြ၏။

အထက်ရှေ့တူရူမှ ရင်ဆိုင်လျှောက်လာကြသော ကိုရင်လေးသုံးပါးကို တွေ့ရသဖြင့် ကျွန်တော်က အရင်မေးမိ၏။

" ကိုရင် . . . ဒီဘက်ကိုသွားရင် ဘယ်ရောက်မလဲ . . . ရွာရောက်မလား . . . "

ကိုရင်နှစ်ပါးမှာ မြန်မာစကား ကောင်းစွာတတ်ပုံမရ။ အဖြေမပေးဘဲ ကျွန်တော့်ကို ကြည့်၍ရယ်နေသည်။ အကြီးဆုံး ကိုရင်တစ်ပါးကသာ အသံဝဲဝဲနှင့် ဖြေ၏။

ကျွန်တော်သည် ဘုန်းကြီးကျောင်းဆီသို့ ရှေ့ရှုသွားကြသည်။ လမ်းမသိသဖြင့် ယောင်လည်လည်ဖြစ်နေကြပြီးနောက် စမ်းချောင်းလေးတစ်ခုဘေးရှိ မြေလမ်းလေးအတိုင်း လိုက်လာခဲ့ကြ၏။

အထက်ရှေ့တူရူမှ ရင်ဆိုင်လျှောက်လာကြသော ကိုရင်လေး သုံးပါးကို တွေ့ရသဖြင့် ကျွန်တော်က အရင်မေးမိ၏။

" ကိုရင် . . . ဒီဘက်ကိုသွားရင် ဘယ်ရောက်မလဲ . . . ရွာရောက်မလား . . . "

ကိုရင်နှစ်ပါးမှာ မြန်မာစကား ကောင်းစွာတတ်ပုံမရ။ အဖြေမပေးဘဲ ကျွန်တော့်ကို ကြည့်၍ ရယ်နေသည်။ အကြီးဆုံး ကိုရင်တစ်ပါးကသာ အသံဝဲဝဲနှင့် ဖြေ၏။

" အဲဒီသွားရင် လူသေကုန်း ရောက်မယ် . . . "

ကိုရင့်စကားကို နားမလည်သော ကျွန်တော်က ပြန်မေးရ၏။

" လူသေကုန်းဆိုတာ ဘာလဲ ကိုရင် . . . "

ကိုရင်သည် ဘာပြန်ဖြေရမှန်း မသိဟန် ကျွန်တော့်ကို ပြန်စိုက်ကြည့်နေ၏။

ကျွန်တော့်အနီးတွင်ရှိနေသော ဗိုလ်ကြီးအုန်းရွှေက ရယ်ရင်း ဝင်ရှင်းပြ၏။

" ဟား . . . ဟား . . . ဆရာကလည်း ကိုရင်က ရှင်းရှင်းပြောတာ နားရှုပ်နေပြန်ပြီ၊ လူသေကုန်းဆိုတာ သင်္ချိုင်းကုန်းကို ပြောတာပေါ့ "

ထိုအခါမှ ကျွန်တော် သဘောပေါက်သွားသည်။ သင်္ချိုင်းကို လူသေကုန်းဟု ခေါ်ပုံကိုလည်း နှစ်ခြိုက်သဘောကျမိ၏။

" ကိုရင်က ဒါဖြင့် လူသေကုန်းက လာတာပေါ့ . . .။ အဲဒီမှာ ကျောင်းရှိသလား "

ကိုရင်က ကျွန်တော့်ကို မျက်မှောင်ကြုတ်၍ ကြည့်ပြီးမှ ဖြေသည်။

" ကျောင်းက ဟိုအောက်ထဲမှာ အကြီးကြီး . . . မမြင်ဘူးလား . . . "

" သြော် . . . သြော် . . . မြင်ပါတယ် . . . ဒါပေမယ့် ကိုရင် လူသေကုန်း ဘာသွားလုပ်တာလဲ . . . "

" ဆရာတော်ဆီ သွားတာ . . . "

" ဆရာတော်ဆီ သွားတာ၊ ဆရာတော်က အဲဒီမှာ ဘာလုပ်နေသလဲ "

" ဘာလုပ်ရမလဲ . . . ဘုန်းကြီးအလုပ်လုပ်တာပေါ့ . . . "

ကိုရင်သည် ဤသို့ ရှင်းလင်းပြတ်သားစွာဖြေပြီး ကျွန်တော်တို့ကို ကျော်လျက် ဆက်လက်ကြွသွားတော်မူလေ၏။

ကျွန်တော်တို့အသိုက်က ခေတ္တကြောင်ရပ်နေမိသည်။ ထို့နောက် လူသေကုန်းတွင် ဘုန်းကြီးအလုပ်လုပ်နေသည်ဆိုသော ဆရာတော်ကို ဖူးချင်ကြသဖြင့် ဆက်လျှောက်ခဲ့ကြ၏။

တစ်ဖာလုံခန့် လျှောက်မိကြသောအခါ မြေပုံမို့မို့တို့ကြောင့် သင်္ချိုင်းကုန်းမှန်း ထင်ရှားသော လူသေကုန်းသို့ ရောက်လာခဲ့ကြ၏။

လူသေကုန်းအလယ်တွင် တဲအိမ်ငယ်တစ်ခုကို တွေ့ရသည်။ တဲအိမ်ကပြင်စွန်းတွင် ထိုင်ရင်း . . .

အေးချမ်းငြိမ်သက်စွာ ပုတီးစိပ်နေသော သက်တော် ၅၀ ခန့်ရှိ ရဟန်းတော်တစ်ပါးကို ဖူးတွေ့ရသည်။

ကျွန်တော်တို့သည် မြေပြင်တွင်ပင် ပုဆစ်တုပ်၍ ဦးချရှိခိုးကြသည်။

ဦးချရှိခိုးပြီးနောက် ကျွန်တော်သည် ရဟန်းတော်၏ မျက်နှာကို မော့ဖူးမိသည်။ ထိုခဏတွင်ပင် ကျွန်တော့် နှုတ်မှလည်း အံ့သြဝမ်းသာစွာ ခေါ်မိသွား၏။

" ဦးဇင်း . . .၊ ဦးဇင်း မဟုတ်လား . . .၊ ဦးဇင်း ဦးပညာသာမိ မဟုတ်လား "

ရဟန်းတော်သည် မျက်လွှာကို ပင့်လျက် ကျွန်တော့်ကို ကြည့်သည်။

" အိမ်း . . . မှန်တယ် . . .။ ဒကာကကော . . . ဘယ်သူလဲ "

ကျွန်တော်၏ ဝမ်းသာခြင်းမှာ အဆုံးမရှိတော့ . . .။

" တပည့်တော် မောင်,ပါဘုရား . . .။ အရှင်ဘုရားနဲ့ စစ်ကိုင်းကနေ တပ်မတော်ထဲ အတူဝင်သွားခဲ့တဲ့ မောင်ပါ"

ဦးဇင်း၏ မျက်နှာတော်တွင် အပြုံးရိပ် ဝင်သွား၏။ မျက်လုံးတော်များကလည်း အရောင်ဝင်းလာလျက်

စကားပြန်တော်မူသည်။

" မောင် . . . အလို . . . ဟုတ်ပါရဲ့၊ ဦးဇင်း မမှတ်မိဘူးကွယ်။ နို့ အခု ဘယ်ကလာတာလဲ "

" တင်ပါ့ . . .။ တပည့်တော် အခု ဆရာဝန်ကြီးဖြစ်နေပြီ။ တောင်ကြီးက လာပါတယ် ဘုရာ့ "

သြော် . . . အင်း . . . အင်း . . .။ မောင်က ဖအေ့ခြေရာ နင်းသကိုး။ ဆရာဝန်ဆိုတာ . . . သမ္မာအာဇီဝမည်သကွဲ့။ သာဓုကွယ် . . . သာဓု။ အခု ပြန်တွေ့ရတာ ဦးဇင်း ဝမ်းသာတယ်ကွယ် "

တပည့်တော်က ပိုဝမ်းသာတာပေါ့ ဘုရား။ ဦးဇင်းကို အားလုံးက တော်လှန်ရေးမှာ ကျဆုံးသွားပြီ မှတ်နေကြတာ။ ဦးဇင်း ဘယ့်နှယ် ဒီရောက်နေသလဲ . . . "

ဦးဇင်းက အသာအယာ ပြုံးတော်မူသည်။

" ဗိုလ်မှူးကြီးဗထူးတပ်နဲ့ ဒီဘက်ပါလာသပေါ့ကွယ် . . .။ တော်လှန်ရေးပြီးတော့ ရဟန်းဘောင်ပြန်ဝင်ပြီး ဒီမှာပဲနေတော့တယ် "

ဦးဇင်းက အေးချမ်းစွာ မိန့်တော်မူသော်လည်း ကျွန်တော်က မကျေမချမ်းနှင့် ရန်တွေ့မိသည်။

" ဟာ . . . ဦးဇင်း သိပ်နေနိုင်တာပဲ။ တစ်ခေါက်လောက်ဖြစ်ဖြစ် ပြန်ကြွခဲ့ဖို့ ကောင်းပါတယ်။

တပည့်တော်တို့ အားလုံးက စိတ်မကောင်းဖြစ်နေကြတာ . . . "

ဦးဇင်းက ကျွန်တော့်ကို တစ်ချက်စိုက်ကြည့်သည်။ ယခင်က ဦးဇင်း၏ မျက်လုံးများသည်

ကြည်လင်တောက်ရွှန်း၍ ရဲရင့်သည်။ ယခု မျက်လုံးတော်များက နက်နဲသိမ်မွေ့ အေးချမ်းသည်။

" ဘာလုပ်ဖို့ ပြန်လာရမလဲ မောင် . . .။ ငယ်တုန်းက အလိုက်အထိုက် လောကီဝတ် ကျေပွန်ပြီးပြီ . . .။

အခု . . . ငါ့ခရီး . . . ငါ ဆက်သွားနေတယ် . . . "

ဦးဇင်း၏ စကားကြောင့် ရုတ်တရက် ကျွန်တော် ဘာမျှဆက်မလျှောက်နိုင်။ အတန်ကြာမှမေးရသည်။

" ဒါထက် . . . ဦးဇင်း ဘယ်မှာ သီတင်းသုံးလဲ "

" ရွာကျောင်းကြီးမှာ တစ်လှည့်၊ ဒီမှာ တစ်လှည့်ပဲ။ ကျောင်းကြီးမှာ သူတို့အတွက် ပရိယတ္တိနဲ့ ပရဟိတအလုပ်ငါလုပ်တယ်။ ဒီမှာတော့ ငါ့အတွက် ငါလုပ်တယ် . . . "

ကျွန်တော်တို့အားလုံး ငြိမ်နေမိကြ၏။ ဦးဇင်းသည် ပုတီးကို ပြန်စိပ်ရန်ပြင်ရင်း မိန့်တော်မူသည်။

" ကဲ . . . တွေ့ရတာ ဝမ်းသာပါတယ် မောင်။ ပြန်ပေဦးတော့၊ ဦးဇင်းမှာ အဓိဋ္ဌာန်လုပ်ငန်းရှိသေးတယ် "

ဦးဇင်းနှင်ထုတ်သဖြင့် ကျွန်တော့်ရင်မှာ ဆို့သွားမိသော်လည်း ပြန်မလျှောက်သာသောကြောင့်ဝတ်ဖြည့်ဦးချရ၏။

" တပည့်တော်တို့ တောင်ကြီး စဝ်စံထွန်းဆေးရုံကြီးမှာ ရှိပါတယ် ဘုရား။ ပစ္စည်းလေးပါးဒါယကာလို့ မှတ်တော်မူပါ"

ဦးဇင်းက ခေါင်းညိတ်သည်။

" အေး . . . အေး . . . သာဓု . . . သာဓု . . . သာဓု . . . ဦးဇင်း မှတ်ထားပါ့မယ် "

ဦးဇင်းက မျက်လွှာချလျက် ပုတီးဆက်စိပ်သည်။

ကျွန်တော်က ဝမ်းသာခြင်းနှင့် ကြေကွဲမှုတို့ရောသောရင်ဖြင့် နေရာမှ ခွာခဲ့ရ၏။

ကျွန်တော့်အဖော်များက ဦးဇင်း၏ အကြောင်းကို တစ်ယောက်တစ်ပေါက် မေးကြသည်။ ကျွန်တော်က ဦးဇင်း၏ အကြောင်းကို တစ်ချက်မှလွဲ၍ အကုန်ပြောပြသည်။

ကျွန်တော် မပြောဘဲ ချန်ရစ်ခဲ့သော အချက်မှာ လွမ်းဖွယ်ကောင်းသော ဦးဇင်း၏ တေးထပ်အကြောင်းပင် ဖြစ်ပါ၏။

" ဒီလောကီမှောင်တွင်းတော့၊ ရှောင်ခွင်းလို့ပယ်ပြီ၊ သျှောင်ကင်းမဲ့ ကေသီငယ်၊ ဧကစီဆင်မြန်း။

သမုဒယ ဝဋ်ကြိုးနှောင်ကို၊ ဇွတ်တိုးပေါင် ဘုန်းမောင့်ရွယ်မှန်း "

ဤတစ်ကြိမ်တွင်မူ ဦးဇင်းသည် လောကီအမှောင်ကို အမှန်တကယ် ရှောင်ခွင်း၍ ပယ်နိုင်လေပြီ။

သံသရာ ကရွတ်ကင်းကလည်း ဇွတ်အတင်း တိမ်းနိုင်ခဲ့လေပြီ။

မပယ်နိုင်၊ မတိမ်းနိုင်သူတို့အတွက်သာ ငိုကိန်းသည် စိမ်းကားစွာ အခါစောင့်လျက် အခွင့်မျှော်ကာရှိနေပါလိမ့်မည်တကား။

(၃၃)မဖြောင့်ပျံ့လွင့် နှောင်ကြိုးဝင့်သည်

စဝ်စံထွန်းဆေးရုံကြီးဝင်းအတွင်း၌ ကျွန်တော်ကဲ့သို့ စပါယ်ရှယ်လစ်(စ်)(ထ်) ဆရာဝန်များအတွက် အိမ်မပေးပါ။ တောင်ကြီးမြို့ပေါ်တွင် မိမိဘာသာ အိမ်ရှာငှားနေရသည်။ အိမ်လခကိုမူ အစိုးရက ပေးပါသည်။

ရောက်စတွင် ကျွန်တော်သည် မိတ်ဆွေဆရာဝန်တစ်ဦး၏ အိမ်၌ ခေတ္တနေရသည်။ မကြာမီ ဖေဖေတက်လာပြီး သူကိုယ်တိုင် စိတ်တိုင်းကျ အိမ်တစ်လုံးကို ရှာဖွေငှားပေးသည်။ အိမ်မှာ အထူးကောင်းမွန်သဖြင့် အစိုးရပေးသော နှုန်းထက် ဈေးပိုမိုကြီးသော်လည်း ဖေဖေက စိုက်ထုတ်အကုန်ခံကာ ငှားပေးခြင်း ဖြစ်လေသည်။

အိမ်လေးမှာ အမိုးစောက်စောက်၊ အုတ်စီ မီးခိုးခေါင်းတိုင်နီနီနှစ်သွယ်နှင့် လှပသော နှစ်ထပ်ကော့တိတ်(ချ်)လေး ဖြစ်သည်။ အခန်းဖွဲ့စည်းပုံ စနစ်ကျသောကြောင့် လုံလုံခြုံခြုံ နွေးနွေးထွေးထွေးရှိသည်။

မှန်ပြတင်းကြီးများ တပ်ထားသောကြောင့်လည်း အလင်းရောင်ကောင်းကောင်းရသည်။ ရှမ်းကောင်စီလမ်း၏ အပေါ်ပိုင်း တောင်ခြေတွင် တည်ရှိသောကြောင့် လွတ်လပ်အေးချမ်းဆိတ်ငြိမ်သည်။

ဆက်လက်ဖော်ပြပါမည်။

(၁၉၆၄ ခုနှစ် ဧပြီလက ထုတ်ဝေခဲ့သော ဆရာတက္ကသိုလ်ဘုန်းနိုင်၏ စာအုပ်မှ အခေါ်အဝေါ်နှင့် အသုံးအနှုန်းများ၊ စာလုံးပေါင်းသတ်ပုံနှင့် သဒ္ဒါအထားအသိုများကို မူရင်းအတိုင်း ဖော်ပြခြင်းဖြစ်ပါသည်။)

မိုးပွင့်(အထူး)စီမံချက်ဖြင့် နိုင်ငံသားစိစစ်ရေး ကတ်ပြားများ ကွင်းဆင်းဆောင်ရွက်

ပေါင်းတည် ဇွန် ၃၀

ပဲခူးတိုင်းဒေသကြီး (အနောက်ပိုင်း)၊ ပေါင်းတည်မြို့နယ်တွင် မိုးပွင့်(အထူး)စီမံချက်ဖြင့် ဇွန် ၂၆ ရက်နှင့် ၂၇ ရက်က တောင်ပေါ်ဒေသများဖြစ်သော ပျံချီတက်ကျေးရွာအုပ်စုနှင့်သစ်ပုတ်ကျေးရွာအုပ်စုများသို့ မြို့နယ်လူဝင်မှုကြီးကြပ်ရေးနှင့် အမျိုးသားမှတ်ပုံတင်ရေး ဦးစီးဌာန မြို့နယ်ဦးစီးမှူး ဦးအုန်းကျော်ကြီးကြပ်၍ ဒုတိယ လူဝင်မှုကြီးကြပ်ရေးမှူး ဦးဟန်မင်းထွန်းနှင့် လက်ထောက်လူဝင်မှုကြီးကြပ်ရေးမှူး ဦးကျော်စွာစိုးနှင့် အတူ ဝန်ထမ်းများ၊ ကျေးရွာအုပ်ချုပ်ရေးမှူးများ၊ ကျေးရွာအထောက်အကူပြုအဖွဲ့များဖြင့် နိုင်ငံသားစိစစ်ရေးကတ်ပြား ကွင်းဆင်းဆောင်ရွက်ပေးခဲ့ရာ ပျံချီတက်ကျေးရွာအုပ်စုတွင် အသက်(၁၈)နှစ် ပြည့်ပြီးသူ စုစုပေါင်းအမျိုးသား၊ အမျိုးသမီး ၁၀၉ ဦးနှင့်သစ်ပုတ်ကျေးရွာအုပ်စုတွင် အမျိုးသား၊ အမျိုးသမီး စုစု ပေါင်း ၂၇၈ ဦးအားနိုင်ငံသား စိစစ်ရေးကတ်ပြား လက်ဝယ်အရောက်ဆောင်ရွက်ပေးခဲ့ကြောင်း သိရသည်။

ဦးကျော်

တံတားလုပ်ငန်းစစ်ဆေး ဆောင်ရွက်

ကျိုက်ထို ဇွန် ၃၀

ကျေးလက်ဒေသ ဖွံ့ဖြိုးတိုးတက်ရေးဦးစီးဌာန၏ ၂၀၁၅-၂၀၁၆ ဘဏ္ဍာရေးနှစ် ခွင့်ပြုရန်ပုံငွေဖြင့် ဆောင်ရွက်သော သထုံခရိုင် ကျိုက်ထိုမြို့နယ် ကဒက်ချောင်းတံတားကို လျှမ်းဘုန်းမြင့်ကုမ္ပဏီက တင်ဒါအောင်မြင်ဆောင်ရွက်နေမှုကို ခရိုင်နှင့် မြို့နယ်ဦးစီးမှူးတို့က ဇွန်လတတိယပတ်က ကွင်းဆင်းစစ်ဆေးခဲ့သည်။

(ကျေးလက်ဦးစီး)

စိုက်ပျိုးရေးပညာပေးဆွေးနွေး

မင်းဘူး ဇွန် ၃၀

မကွေးတိုင်းဒေသကြီး မင်းဘူးခရိုင် မင်းဘူး(စကု)မြို့နယ် စိုက်ပျိုးရေးဦးစီးမှူးရုံးတွင် ဝန်ထမ်းစွမ်းဆောင်ရည်မြှင့်တင်ရေးနှင့် စိုက်ပျိုးရေးပညာပေးဆွေးနွေးပွဲကို ဇွန် ၂၂ ရက် နံနက် ၉ နာရီခွဲက ပြုလုပ်ခဲ့ရာ မကွေးတိုင်းဒေသကြီး စိုက်ပျိုးရေးဦးစီးမှူး ညွှန်ကြားရေးမှူး ဦးခင်မောင်ဝင်း၊ မင်းဘူးခရိုင် စိုက်ပျိုးရေးဦးစီးမှူး လက်ထောက်ညွှန်ကြားရေးမှူး ဦးကျော်ဝင်းနှင့် ခရိုင်စိုက်ပျိုးပညာပေးရေးအဖွဲ့များမှ တက်ရောက် ဆွေးနွေးခဲ့ကြပြီး ၂၀၁၄-၂၀၁၅ ခုနှစ် မိုးစပါးစိုက်ပျိုးရာသီတွင် မင်းဘူး(စကု)မြို့နယ်အတွင်း ပုလဲ သွယ်စပ်မျိုးစပါး စိုက်ပျိုးရာတွင် ထူးချွန်စွာ ဆောင်ရွက်ခဲ့သည့် ဝန်ထမ်းများကို ဆုချီးမြှင့်ကြသည်။

ဆက်လက်၍ ခရိုင်စိုက်ပျိုးရေးဦးစီးမှူးနှင့် ခရိုင်စိုက်ပျိုးရေးပညာပေးအဖွဲ့များမှ စိုက်ပျိုးရေးပညာပေးဆွေး နွေးခြင်းများ ဆောင်ရွက်ခဲ့ကြောင်းသိရသည်။

သန်းနိုင်ဦး(ငဖဲ)

တောတောင်ရှုခင်းများ ကြည့်ရှုနိုင်မည့် မန္တလေးကရဝိက် ရေပေါ်ရွှေ့လျားဟိုတယ်ခရီးစဉ် စတင်ပြေးဆွဲ

မန္တလေး ဇွန် ၃၀

ဧရာဝတီမြစ်အတွင်း တောတောင်ရှုခင်းများ ကြည့်ရှုခံစားနိုင်မည့် မန္တလေး ကရဝိက်ရေပေါ် ရွှေ့လျားဟိုတယ်ခရီးစဉ်ကို ဇွန် ၂၈ ရက်မှ စတင်ကာ ပြေးဆွဲပြီဖြစ်ကြောင်း ကရဝိက်ရွှေ့လျားဟိုတယ်မှ တာဝန်ရှိသူက ပြောသည်။

"ပုံမှန် တစ်ပတ်သုံးရက်အဖြစ် ဗုဒ္ဓဟူး၊ စနေ၊ တနင်္ဂနွေရက်တွေမှာ ညနေ ၄ နာရီမှ ၆ နာရီအထိ ပြေးဆွဲသွားမှာဖြစ်ပါတယ်"ဟု ၎င်းက ရှင်းပြသည်။

ခရီးစဉ်မှာ မန္တလေး ချမ်းအေးသာစံမြို့နယ် ၃၂-၃၃ လမ်းကြား ကမ်းနားလမ်းရှိ သင်္ဘောဆိပ်မှ စစ်ကိုင်း၊ မင်းကွန်းဒေသသို့ မြစ်ရှုခင်း၊ တောတောင်ရှုခင်းများ ကြည့်ရှုနိုင်မည်ဖြစ်ကာ လူတစ်ဦးလျှင် ကျပ် ၇၀၀၀ သတ်မှတ်လျက် အဆာပြေအစားအစာ၊ အချိုရည်ဖြင့် ပြန်လည်ဧည့်ခံမှာဖြစ်ကြောင်း၊ လူဦးရေ ၂၅၀ တင်ဆောင်နိုင်ပြီး မွေးနေ့ မင်္ဂလာအခမ်းအနားများ ဆောင်ရွက်နိုင်ရန် စီစဉ်ထားရှိကြောင်း သိရသည်။

"အဓိကအရေးကြီးတဲ့ခရီးသည်တွေအတွက် အန္တရာယ်မဖြစ်ပွားရအောင် Safety First အဖြစ် အရေးပေါ် သတိပေးစာများ၊ အသက်ကယ်ပစ္စည်းများထားရှိသလို ဘေးကဝန်းရံလိုက်ပါ စောင့်ရှောက်တဲ့ လှေများလည်း စီစဉ်ထားပါတယ်"ဟု ၎င်းက ထပ်မံရှင်းပြသည်။

အဆိုပါ ကရဝိက်ရေပေါ်ရွှေ့လျားဟိုတယ်အား ပြီးခဲ့သည့် ၂၀၁၃ ခုနှစ် မတ် ၃ ရက်က စတင်တည်ဆောက်ခဲ့ရာ မြန်မာ့ရိုးရာ ပန်းဆယ်မျိုးအတတ်ပညာ၊ ၁၂ လရာသီပန်းပွဲတော်များအား မြန်မာမှုဆန်စွာ ပန်းချီ၊ ပန်းပုများဖြင့် အခန်းများ ရှေ့တွင် ချိတ်ဆွဲပြသထားရှိလျက် ဧည့်ခံဖျော်ဖြေမှု မြန်မာ့ဆိုင်းဝိုင်း၊ မြန်မာ့ရုပ်သေးများ ပါဝင်နိုင်ရန် စီစဉ်နေကြောင်း၊ ကရဝိက်ရေပေါ်ရွှေ့လျားဟိုတယ်မှာ အလျားပေ ၂၅၀၊ အနံ ၇၀ ပေ၊ အမြင့် ၄၃ ပေရှိပြီး သုံးထပ်အဆောက်အအုံဖြစ်ကာ ပင်လယ်ကူးသင်္ဘောများကဲ့သို့ တည်ဆောက်ထားရှိကာ ရေပိုင် ၆၀ ရှိကြောင်း သိရသည်။

ကျော်မင်းသော်

မော်တော်ဆိုင်ကယ် အခြေခံပြုပြင် ထိန်းသိမ်းနည်းသင်တန်း ဖွင့်လှစ်

ရပ်စောက် ဇွန် ၃၀

သမဝါယမဝန်ကြီးဌာန ရှမ်းပြည်နယ် အသေးစားစက်မှုလက်မှုလုပ်ငန်းဦးစီးဌာနနှင့် စီးပွားရေးနှင့် ကူးသန်းရောင်းဝယ်ရေးဝန်ကြီးဌာန ရှမ်းပြည်နယ်ကုန်သွယ်မှုမြှင့်တင်ရေးနှင့် စားသုံးသူရေးရာဦးစီးဌာနတို့ ပူးပေါင်း၍ ပြည်နယ်အတွင်း ကျေးလက်ဒေသနှင့် မြို့ပြနေ အခြေခံလူတန်းစားများလူနေမှုဘဝ ဖွံ့ဖြိုးတိုးတက်စေရန်၊ မိသားစုဝင်ငွေတိုးပွားစေရန်နှင့် အလုပ်အကိုင်အခွင့်အလမ်းများရရှိစေရေးတို့ကို ရည်ရွယ်၍ အခြေခံမော်တော်ဆိုင်ကယ်ပြုပြင်ထိန်းသိမ်းနည်းသင်တန်းအား ရှမ်းပြည်နယ်တောင်ပိုင်း ရပ်စောက်မြို့ ရတနာသီရိခန်းမ၌ ဇွန် ၂၈ ရက်မှ ဇူလိုင် ၂၄ ရက်အထိ တစ်လတာ သင်တန်းဖွင့်လှစ်ခဲ့ကြောင်း သိရသည်။

သင်တန်းဖွင့်ပွဲအခမ်းအနားတွင် အသေးစားစက်မှုလက်မှုလုပ်ငန်းဦးစီးဌာနမှ တာဝန်ရှိသူများ၊ ကုန်သွယ်မှုမြှင့်တင်ရေးနှင့် စားသုံးသူရေးရာဦးစီးဌာနမှ တာဝန်ရှိသူများ၊ ရပ်စောက်မြို့နယ်ဖွံ့ဖြိုးတိုးတက်ရေး အထောက်အကူပြုကော်မတီ၊ မြို့နယ်စည်ပင်သာယာရေးကော်မတီ၊ မြို့နယ်စီမံခန့်ခွဲရေးကော်မတီတို့မှ ဥက္ကဋ္ဌနှင့်ကော်မတီဝင်များ၊ မြို့နယ်အဆင့် ဌာနဆိုင်ရာ တာဝန်ရှိသူများ၊ သင်တန်းနည်းပြများနှင့် သင်တန်းသား ၂၁ ဦး စုစုပေါင်းအင်အား ၇၀ တက်ရောက်ခဲ့ကြသည်။

ပြည်နယ်အသေးစားစက်မှုလက်မှု

ပညာရေးမြှင့်တင်မှု ဘာသာရပ်ဆိုင်ရာပြပွဲ ပြိုင်ပွဲများ မြင်းမူမြို့၌ကျင်းပ

မြင်းမူ ဇွန် ၃၀

ပညာရေးမြှင့်တင်မှုဘာသာရပ်ဆိုင်ရာ ပြပွဲ၊ ပြိုင်ပွဲ၊ အလုပ်ရုံဆွေးနွေးပွဲကို ဇွန် ၂၇ ရက်နှင့် ၂၈ ရက်တို့တွင် စစ်ကိုင်းတိုင်းဒေသကြီး မြင်းမူမြို့၌ကျင်းပခဲ့ရာ မြို့နယ်အတွင်းရှိ အခြေခံပညာ ဆရာ၊ ဆရာမများ တက်ရောက်ဆွေးနွေးခဲ့ကြကြောင်း သိရသည်။

အဆိုပါ အလုပ်ရုံဆွေးနွေးပွဲတွင် ဒုတိယမြို့နယ်ပညာရေးမှူး ဦးစိုးမြင့်လွင်က ပညာရေးမြှင့်တင်မှု ဘာသာရပ်ဆိုင်ရာ ပြပွဲ၊ ပြိုင်ပွဲ၊ အလုပ်ရုံဆွေးနွေးပွဲကျင်းပရခြင်း ရည်ရွယ်ချက်ကို ရှင်းလင်းပြောကြားပြီး မြင်းမူမြို့ အ. ထ. က(၁)မှ သင်တန်းနည်းပြဆရာ ဦးတင့်ဆွေက ပညာရေးကဏ္ဍ မြင့်မားရေး၊ ဘာသာရပ်အလိုက် ကျွမ်းကျင်ရေးအတွက် ပြပွဲ၊ ပြိုင်ပွဲ၊ အလုပ်ရုံဆွေးနွေးပွဲမှရရှိလာသည့် အကျိုးရလဒ်များကို လက်တွေ့အကောင်အထည်ဖော် ဆောင်ရွက်ကြရမည်ဖြစ်ကြောင်း ရှင်းလင်းဆွေးနွေးသည်။

ဖိုးခါး

စိုက်ပျိုးရေးဦးစီးဌာနမှ ပိုးသတ်ဆေးအရောင်းဆိုင်များအား ကွင်းဆင်းစစ်ဆေး

တနင်္သာရီ ဇွန် ၃၀

တနင်္သာရီတိုင်းဒေသကြီး မြိတ်ခရိုင် စိုက်ပျိုးရေးဦးစီးဌာန သီးနှံကာကွယ်ရေးတာဝန်ခံ ဦးစီးအရာရှိ ဒေါ်အေးသန္တာစိုး ဦးဆောင်သော စစ်ဆေးရေးအဖွဲ့သည် ဇွန် ၂၆ ရက် မွန်းတည့် ၁၂ နာရီက တနင်္သာရီမြို့နယ် စိုက်ပျိုးရေးဦးစီးဌာန ဦးစီးမှူး ဦးနိုင်လင်းစိုး၊ မြို့နယ်စည်ပင်သာယာရေးအဖွဲ့ အမှုဆောင်အရာရှိ ဦးဟုန်စိုး၊ ချောင်းကြီးရပ်ကွက်အုပ်ချုပ်ရေးမှူး ဦးရဲဝင်း၊ ချောင်းငယ်ရပ်ကွက်အုပ်ချုပ်ရေးမှူး ဦးအောင်ငွေတို့နှင့်အတူ မြို့ပေါ်ရပ်ကွက်များအတွင်း ပိုးသတ်ဆေး လက်လီ၊ လက်ကားအရောင်းဆိုင်များအား စစ်ဆေးဆောင်ရွက်ခဲ့ကြောင်း သိရသည်။

ယင်းသို့စစ်ဆေးရာတွင် လိုင်စင်ပါလိုက်နာရမည့် စည်းကမ်းချက်များနှင့်အညီ ရောင်းချနေမှု ရှိ-မရှိ၊ တရားမဝင်ရောင်းချနေသော ပိုးသတ်ဆေးအရောင်းဆိုင်များ ရှိ- မရှိ၊ တားမြစ်ပိုးသတ်ဆေးများရောင်းချနေမှုရှိ-မရှိ တို့ကို တစ်ဆိုင်ချင်းစီအား စစ်ဆေးကြပြီး တွေ့ရှိရသော တားမြစ်ပိုးသတ်ဆေး မြေခံဆေးမှုန့်နှင့် တရားဝင်ရောင်းချခွင့်မပြုသော ပိုးသတ်ဆေးရည်တို့ကို ဆက်လက်ရောင်းချခြင်းမပြုရန် တားမြစ်၍၎င်းပိုးသတ်ဆေးများ၏ အန္တရာယ်နှင့် ဆိုးကျိုးများအကြောင်း အသိပညာပေး ရှင်းလင်းဆွေးနွေးခဲ့ကြောင်း သိရသည်။

ဆိုင်ပိုင်ရှင်များကလည်း မိမိတို့အနေဖြင့် မသိနားမလည်၍ ရောင်းချမိခဲ့ခြင်းဖြစ်ကြောင်း၊ နောင်တွင် ဆက်လက်ရောင်းချခြင်းမပြုကြောင်းနှင့် ယခုလို ပညာပေးရှင်းလင်းပြောပြသည့်အတွက် များစွာကျေးဇူးတင်ရှိကြောင်း ပြန်လည်ပြောကြားခဲ့သည်။

ထိန်ဝင်း(ပြန်ဆက်)

လိုင်းကားများ သတ်မှတ်ယာဉ်ဝင်း၌သာ ဂိတ်ထိုးရန် ဒေသခံများလိုလား

ပဲခူး ဇွန် ၃၀

ပဲခူးမြို့မှ နေရာဒေသအသီးသီးသို့ ဟိုင်းလတ်၊ မီနီဘတ်၊ EXPRESS ခရီးသည်တင်ယာဉ်လိုင်းများ ပြေးဆွဲလျက်ရှိကြရာ ပဲခူးမြို့ ကျွန်းသာယာအဝေးပြေးယာဉ်ဝင်းအတွင်းရှိ သတ်မှတ်ပေးထားသော သက်ဆိုင်ရာဂိတ်များတွင် ဂိတ်ထိုးခြင်းမရှိကြတော့ဘဲ ပဲခူးမြို့တွင်း၌သာ ကြုံသလို ဂိတ်များလိုက်လံရှာဖွေ၍ ခရီးသည်တင်ချပြုလုပ်နေကြသည့်အတွက် ယာဉ်ကြောရှုပ်ထွေးပိတ်ဆို့နေခြင်း၊ မလိုလားအပ်သော ယာဉ်အန္တရာယ် မကြာခဏ ဖြစ်ပေါ်နေခြင်းတို့ ကြုံတွေ့နေရသောကြောင့် ယင်းခရီးသည်တင်လိုင်းကားများ တရားဝင်သတ်မှတ်ထားရှိသော ပဲခူးမြို့ ကျွန်းသာယာအဝေးပြေးယာဉ်ဝင်း၌သာ ဂိတ်ထိုးကြရန် ဒေသခံများက လိုလားလျက်ရှိကြောင်း သိရသည်။

မျိုးသိန်း(ပဲခူး)

၂၀၁၅–၂၀၁၆ ပညာသင်နှစ်၌ ကျောင်းပေါင်း ၂၄ ကျောင်း အဆင့်တိုးမြှင့်ဖွင့်လှစ်

ကျွန်းလှ ဇွန် ၃၀

စစ်ကိုင်းတိုင်းဒေသကြီး ကျွန်းလှမြို့နယ်၌ ၂၀၁၅-၂၀၁၆ ပညာသင်နှစ်တွင် ကျောင်း ၂၄ ကျောင်းအား အဆင့်တိုးမြှင့်ဖွင့်လှစ်မည်ဖြစ်ကြောင်း သိရသည်။ ယင်းသို့ တိုးမြှင့် ဖွင့်လှစ်ရာ၌ ကျောက်အိုင်၊ လိပ်စင်းတောင်ကျေးရွာတွင် အ-ထ-က(ခွဲ)ကျောင်းအဖြစ်လည်းကောင်း၊ ကုန်းစည်းကျေးရွာတွင် အ-လ-က ကျောင်းအဖြစ်လည်းကောင်း၊ မြင်သာဦး၊ သဖန်းဆိပ်၊ ပိန္နဲကုန်း၊ ဝေသော်၊ ခပေါင်းရုံ၊ ကျွဲတဲ၊ အင်လှ၊ ငှိန်တော၊ စံပြ၊ သံဘို၊ သိုက်တော၊ တောင်ယာဆိပ်ကျေးရွာတို့တွင် အ. လ. က(ခွဲ)ကျောင်းအဖြစ်လည်းကောင်း၊ စာရင်းဝင်၊ ဆားတွင်း၊ ဆွဲလှဲ၊ သရက်တော၊ ကန်ပေါက်ကျေးရွာများနှင့် ပိတောက်မြိုင်(၁)၊ ပျဉ်းမမြိုင်ရပ်ကွက်တို့တွင် မူလွန်ကျောင်းအဖြစ်လည်းကောင်း၊ မော်တုံကျေးရွာတွင် အ-မ-က ကျောင်းအဖြစ်လည်းကောင်း၊ ကုလားကုန်းကျေးရွာတွင် အ-မ-က(ခွဲ)အဖြစ်လည်းကောင်း တိုးမြှင့်ဖွင့်လှစ်မည်ဖြစ်ကြောင်း မြို့နယ်ပညာရေးမှူးရုံးမှ တာဝန်ရှိသူတစ်ဦးက ပြောသည်။

မျိုးဝင်းညို(ကျွန်းလှ)

ရွှေဘိုခရိုင်အတွင်း ရွေးကောက်ပွဲဆိုင်ရာအသိပညာပေးဆွေးနွေးဆင့်ပွားသင်တန်းဖွင့်

ရွှေဘို ဇွန် ၃၀

ဒီမိုကရေစီအစစ်အမှန် ရွေးကောက်ပွဲတွင် အခြေခံလွတ်လပ်မျှတဆောင်ရွက်ရန်ဟူသော ဆောင်ပုဒ်နှင့်အညီ ကော်မရှင်လုပ်ငန်းများ အောင်မြင်အောင်ဆောင်ရွက်နိုင်ရေးအတွက် ခရိုင်ရွေးကောက်ပွဲကော်မရှင်အဖွဲ့ခွဲက ဦးဆောင်၍ ရွှေဘိုခရိုင်အတွင်းရှိ မြို့နယ်ကော်မရှင်အဖွဲ့ခွဲဝင်များ၊ နိုင်ငံရေးပါတီအသီးသီးမှ တာဝန်ရှိသူများနှင့် မီဒီယာသမားများအား ရွေးကောက်ပွဲဆိုင်ရာအသိပညာပေးဆင့်ပွားသင်တန်းကို ရွှေဘိုမြို့ စက်မှုဇုန်အစည်းအဝေးခန်းမ၌ ကျင်းပခဲ့သည်။

အဆိုပါ သင်တန်း ကို ဇွန် ၂၆ ရက်နှင့် ၂၇ ရက်အထိ နှစ်ရက်တာဖွင့်လှစ်ခဲ့ ပြီး သင်တန်းသား၊ သင်တန်းသူ ၆၄ ဦး တက်ရောက် ခဲ့သည်။

စိုးသီဟ(ပြန်/ဆက်)

ပဲခူးမြို့တွင် ကားလမ်းဘေးဝါးလုံးတန်းများကြောင့် အခက်အခဲဖြစ်

ပဲခူး ဇွန် ၃၀

ပဲခူးမြို့ ကျွန်းသာယာရပ်ကွက် ပဲခူး-ရန်ကုန်ကားလမ်းမဘေး မင်္ဂလာဒီပခေါင်းဆေးကျွန်းကျောင်းနှင့် အနောက်ရွှေနံ့သာဘုန်းကြီးကျောင်းကြားရှိခြံမှာ ဝါးလုံးများဖြင့်ပိတ်ဆို့ကာရန်ထားသည့်အတွက် မြို့တွင်း အမှိုက်သိမ်းယာဉ်များ အမှိုက်သိမ်းရာတွင် အခက်အခဲဖြစ်ပေါ်နေခြင်း၊ ယင်းခြံ၏ အုံ့မှိုင်းနေသော အပင်ကြီးများသည် လျှပ်စစ်ဓာတ်ကြိုးများဖြင့် ထိစပ်နေသည့်အတွက် အန္တရာယ်များ စိုးရိမ်နေရခြင်း စသည်တို့ကြောင့် ပဲခူးမြို့၏ ကျက်သရေကို အမြင်မတင့်တယ်ဖြစ်နေပြီး အန္တရာယ်ရှိနေသည့် ယင်းခြံကြီးအား ခုတ်ထွင်ရှင်းလင်းပေးရန် ဒေသခံများက ပြောသည်။

အောင်ကြီး(ပဲခူး)

ရက်သတ္တပတ်ခန့်ကြာ မိုးသည်းထန်စွာရွာသွန်းမှုဖြစ်ပြီး မအီချောင်း တောင်ကျရေများကျဆင်းမှုကြောင့် ဇွန် ၂၆ ရက် ညနေ ၆ နာရီခွဲ၌ မအီတစ်မြို့လုံး ရေလွှမ်းမိုးမှုဖြစ်ပွားခဲ့သည်။ အဆိုပါ ရေလွှမ်းမိုးမှုမှ ဘေးလွတ်ရာဘုန်းတော်ကြီးကျောင်းများသို့ ရောင်တိမ်းခဲ့ကြသော အိမ်ထောင်စု ၁၀၀ ခန့်ရှိခဲ့ပြီး ယင်းအိမ်ထောင်စုများ မိမိနေအိမ်သို့ရောက်ရှိနိုင်ရေး၊ ဒေသခံများ သောက်သုံးရေပြန်လည်ရရှိရေး၊ မြို့တွင်းလမ်းများသန့်ရှင်းရေးအတွက် မြို့နယ်တာဝန်ရှိသူများမှ ဆောင်ရွက်လျက်ရှိကြောင်း သိရသည်။

သတင်းနှင့် ဓာတ်ပုံ - မောင်မောင်ဌေး(မအီ)

ဖတ်စရာ

ဆေးဖက်ဝင် မြန်မာ့သနပ်ခါး

ခ ပေါက်ပေါက်

နံ့သာဆယ်ပါးထဲမှာ တစ်ပါးအပါအဝင်ဖြစ်တဲ့ သနပ်ခါးပင်ဟာ ရှောက်မျိုးရင်းဖြစ်ပြီး ရုက္ခဗေဒအမည်မှာ Limonia acidissima Linn ဖြစ်ပါတယ်။ သနပ်ခါးကို အင်္ဂလိပ်လို Chinese Box-Tree၊ ကချင်လို San-Phak၊ မွန်လို Sanut-Khar၊ ရှမ်းလို Sanak-Khar လို့ ခေါ်ပါတယ်။

သနပ်ခါးပင်များကို ပခုက္ကူ၊ မြင်းခြံ၊ ပြည်၊ ရွှေဘို၊ စစ်ကိုင်း၊ မြိုင်၊ နွားထိုးကြီး၊ တောင်သာ စတဲ့အပူပိုင်းဒေသတွေမှာ အများဆုံးတွေ့ရှိရပါတယ်။ အချို့သော မြန်မာပြည်၏ အထက်ဘက်ပိုင်းရှိ ရွက်ပြတ်တောခြောက်များမှာလည်း သနပ်ခါးပင်တွေကို တွေ့ရတတ်ပါတယ်။ သနပ်ခါးကို လူတိုင်းသိကြသော်လည်း သနပ်ခါးပင်အကြောင်းကို လူတိုင်း ဂဃဏနမသိကြတာမို့ အောက်ပါအတိုင်း သရုပ်ဖော်ပြချင်ပါတယ်။

အပင်ပုံသဏ္ဌာန်

အမြင့် ၂၀-၃၀ ပေထိမြင့်တဲ့ ပင်လတ်မျိုးဖြစ်ပါတယ်။ ပင်စည်ရဲ့ အကိုင်းအခက်တွေမှာ လက်မဝက်မှ တစ်လက်မအထိရှည်သော ချွန်ထက်မာကျောတဲ့ ဆူးများရှိကြပါတယ်။ အပင်နုစဉ်မှာ အပွေးမဲ့ပြီး အပင်ရင့်လာတဲ့အခါ အပွေးထူလာပါတယ်။ သနပ်ခါးမှာ အဖိုပင်အမပင်ဟူ၍ နှစ်မျိုးရှိပြီး အဖိုပင်က အသီးအပွင့်မဖြစ်ထွန်းဘဲ အမပင်ကသာ အသီးအပွင့်ဖြစ်ထွန်းပြီး အပွေးစောင်းများကွဲတက်၍ မာကြောပြီး အဆင်းအနံ့ဟာ အဖိုပွေးထက်ပိုမိုကောင်းမွန်ပါတယ်။

အရွက်ပုံသဏ္ဌာန်

ရွက်ပေါင်းဖြစ်ပြီး ရွက်လွှဲထွက်ပါတယ်။ အလျားသုံးလက်မမှ ငါးလက်မထိရှည်ပြီး ရွက်ညှာမှာ အတောင်ပါရှိပါတယ်။ ရွက်မြွာနှစ်စုံမှ သုံးစုံအထိရှိပြီး ထိပ်ရွက်တစ်ရွက် ပါပါတယ်။ ရွက်ပြားပြောင်ချောပြီး တောင့်တင်းမာကျော၍ အစိမ်းရင့်ရောင်ရှိပါတယ်။

အပွင့်ပုံသဏ္ဌာန်

ရနံ့သင်းပြီး သေးငယ်၍ အဝါနုရောင်ရှိပါတယ်။ တန်ခူးနဲ့ ကဆုန်လများမှာ အဆုပ်လိုက်ပွင့်ပါတယ်။

အသီးပုံသဏ္ဌာန်

ချဉ်သောအရသာရှိ၍ အပြွတ်လိုက်သီးပါတယ်။ အဝါနုရောင်ဖျော့ဖျော့အစေ့ဖြစ်ကာ အရွယ်အစားမှာ ငရုတ်ကောင်းစေ့ခန့်ဖြစ်ပါတယ်။ ဝါခေါင်လနဲ့ တော်သလင်းလတွေမှာ အသီးမှည့်ပါတယ်။

အမြစ်ပုံသဏ္ဌာန်

အလွန်ရှည်လျားသော ရေသောက်မြစ်ဖြစ်ပါတယ်။ ဘေးမြစ်များမှာလည်း ရှည်လျားပြီး ဖြန့်ထွက်နေကြပါတယ်။ အပွေးအခေါက်များပါရှိကာ ပင်စည်ထက် အရောင်ပို၍ဝါနေပါတယ်။

စိုက်ပျိုးဖြစ်ထွန်းပုံ

သနပ်ခါးပင်ကို မြေနီဆန်သော ဂဝံဆန်မြေ၊ ကျောက်စရစ် ရောနှောမြေ၊ ဖွတ်ချေးမြေ၊ သဲနုန်းမြေများမှာ အပင်အဖြစ်မြန်တာတွေ့ရပြီး လယ်မြေ၊ ရွံ့စေးမြေ၊ ရေနစ်သောမြေများတွင် ဖြစ်ထွန်းခြင်းမရှိနိုင်ပေ။ အပင်ပျိုးသက်သုံးလခွဲအရွယ်မှာ ပျိုးပင်အရွယ် ၁၀ လက်မခန့်ရှိလာပြီး စိုက်ခင်းထဲကို ပြောင်းရွှေ့စိုက်ပျိုးလို့ အသင့်တော်ဆုံးအရွယ်ဖြစ်ပါတယ်။ စိုက်ပျိုးပြီး သနပ်ခါးပင်များကို တစ်နှစ်လျှင်နှစ်ကြိမ် ပေါင်းသင်မြေဆွ၊ သဘာဝမြေသြဇာကျွေးမွေးခြင်း၊ ပိုးသတ်ဆေးဖျန်းခြင်းများ ပြုလုပ်ပေးပါက အပင်အသက် ခုနစ်နှစ် ရှစ်နှစ်ခန့်မှာ သနပ်ခါးပင်ကို ရောင်းလို့ရပါတယ်။ မပြုမပြင်ဘဲထားတဲ့ သနပ်ခါးပင်တွေဆိုရင်တော့ ၁၀ နှစ်ကျော်မှ ရောင်းတန်းဝင်ပါတယ်။ သနပ်ခါးပင်များ အပွေးတက်၍ ပထမအကြိမ် ခုတ်ရောင်းပြီးသားထံမှ နှစ်ပင်မှ လေးပင်အထိ ပွားများလာပြီး ခြောက်နှစ်အကြာမှာ ဒုတိယအကြိမ် ခုတ်ရောင်းနိုင်ပါတယ်။

သနပ်ခါး၏ ဆေးဖက်ဝင်အသုံးပြုပုံများ

မြန်မာ့ဆေးကျမ်းအရ သနပ်ခါးသည် ပူ၏၊ သွေးကိုကြွစေ၏၊ ပူခါးချုပ်ပွင့်ဖြစ်၏၊ ငန်းမန်းကိုနိုင်စေ၏၊ အပူနာအအေးနာ နှစ်မျိုးလုံးတွင်သုံးနိုင်၏၊ အပင်၏ အရွက် အသီး ပင်စည် အမြစ် အားလုံးကို အသုံးပြုနိုင်၏လို့ ဖော်ပြထားပါတယ်။

အရွက်၏ ဆေးဖက်ဝင်ပုံ

(၁) ဝက်ရူးပြန်ရောဂါကုဆေးဖော်စပ်ရာတွင် အသုံးပြုနိုင်ပါတယ်။ (၂) အနာကြီးရောဂါသည်များအတွက် အရွက်ကိုပြုတ်၍ ရေချိုးပြီး ချွေးအောင်းပေးပါ။ (၃) အရွက်ပြုတ်ရည်ကို ဆားများများခတ်၍ သောက်ပါက ငှက်ဖျားရောဂါပျောက်စေပါတယ်။ (၄) မြုံနေသောအနာများအတွက် အရွက်ကိုကြိတ်၍ ဆန်ဆေးရေနှင့် သောက်ပေးပါ။ (၅) အရွက်အခြောက်ကို နေလှန်း အမှုန့်ပြုပြီး ကွမ်းသီးလုံးခန့်ပမာဏအမှုန့်တို့ကို ရေနှင့်သောက်ပါက အဖောအရောင် အနာအဆာနှင့် ကိုယ်တွင်းရောဂါဟူသမျှ ကင်းရှင်းပပျောက်စေပါတယ်။

အသီး၏ ဆေးဖက်ဝင်ပုံ

(၁) အဆိပ်ဖြေဆေး၊ ခွန်အားတိုးဆေး၊ ကျောက်ရောဂါကာကွယ်ဆေးနှင့် ပြင်းထန်သောအဖျားရောဂါများအတွက် ဖော်စပ်သောဆေးများတွင် ထည့်သွင်းအသုံးပြုနိုင်ပါတယ်။ (၂) အရွက် (သို့) အသီးလက်တစ်ဆုပ်စာကို ရေနွေးနဲ့ပြုတ်ပြီး ခပ်နွေးနွေးမှာ အရည်ကို ငုံဆေး၊ အဖတ်ကို နာနေတဲ့နေရာပေါ် ကပ်ပေးပါက သွားနာသွားကိုက်ကို သက်သာစေပါတယ်။

ပင်စည်၏ ဆေးဖက်ဝင်ပုံ

(၁) သနပ်ခါးကိုသွေးပြီး တစ်ကိုယ်လုံးလိမ်းပေးပါက ခန္ဓာကိုယ်တွင်းထဲမှာရှိတဲ့ မမြင်ရတဲ့အညစ်အကြေး အခိုးတွေဟာ အပြင်ဘက်ကို သနပ်ခါးနဲ့ဆွဲငင်ယူပြီး အပူအပုပ်များကိုထွက်စေပါတယ်။ (၂) မြန်မာ့သနပ်ခါးကို မှန်မှန်လိမ်းပေးပါက တင်းတိပ်၊ မှည့်ခြောက်နှင့် အဆီပြန်ခြင်းမှ ကင်းဝေးပြီး အသားအရေအေးမြ၍ နေလောင်ခံကာ အသားအရေ စိုပြည်လှပညက်ညောစေပါတယ်။ (၃) ဝက်ခြံစိုများအတွက် သနပ်ခါးတုံးကိုသွေး၍ သံပရာရည်အနည်းငယ်ထည့်၍ လိမ်းပေးပါ။ (၄) ဝက်ခြံအမာရွတ်များအတွက်ကိုတော့ သနပ်ခါးတုံးကို ပျစ်ပျစ်သွေး၍ နေ့ညလိမ်းပေးပါ။ (၅) သနပ်ခါးတုံးသွေး၍ ဆားအနည်းငယ်ရောထည့် လိမ်းပေးခြင်းဖြင့် မိတ်၊ အင်ပျင်၊ ယားယံခြင်းတို့မှ သက်သာစေပါတယ်။ (၆) ရေနွေးပူလောင်၊ မီးပူလောင်ဒဏ်ရာများအတွက် သနပ်ခါးထူထူ လိမ်းအုံပေးခြင်းဖြင့် ပကတိအတိုင်း အသားအရေကို ပြန်ရရှိစေပါတယ်။ (၇) အရေပြားပါးလွှာပြီး ယားနာဖုတွေ မကြာခဏထွက်လေ့ရှိသူများအဖို့ ကာဘော်လိပ် (သို့) ဒတ်တောလ် ကိုယ်တိုက်ဆပ်ပြာသုံး၍ ရေချိုးသန့်စင်ပြီးနောက် သနပ်ခါးထူထူလိမ်းပါ။ (၈) ငှက်ဖျား၊ ဝက်ရူးပြန်ရောဂါ၊ အနာကြီးရောဂါ၊ နှလုံးရောဂါနဲ့ အစာအိမ်နာတို့ကို ကုသရာမှာလည်း သနပ်ခါးကို ဆေးအဖြစ်အသုံးပြုနိုင်ပါတယ်။ (၉) သနပ်ခါးတုံး အနှစ်သားကို သွေး၍လိမ်းပေးခြင်းဖြင့် အသားအရေ ချောမွေ့အေးမြစေပါတယ် (ခြွင်းချက်အနေဖြင့် သနပ်ခါးလိမ်းတဲ့အခါ နုနယ်တဲ့မျက်ဝန်းတစ်ဝိုက်ကို ရှောင်လိမ်းသင့်ပါတယ်။ အဘယ်ကြောင့်ဆိုသော် သနပ်ခါးပျစ်ပျစ်ထူထူကို လိမ်း၍ ခြောက်သွားတဲ့အခါ အရေပြားကို တင်းဆွဲနေသလိုခံစားရပါလိမ့်မယ်။ ဒါ့ပြင် မျက်ဝန်းတစ်ဝိုက်အရေပြားကို ဆွဲဆန့်-ကျုံ့ တွန်းအားဖြစ်စေပြီး မျက်ဝန်းတစ်ဝိုက် အရေပြားများကို တွန့်စေနိုင်ပါတယ်။ (၁၀) ငန်းမန်းကိုနိုင်ပြီး အပူနာအအေးနာ နှစ်မျိုးစလုံးအတွက် သုံးနိုင်ပါတယ်။ (၁၁) သနပ်ခါးသွေးရည်ကို တစ်ဝရျူပေးခြင်းဖြင့် စိတ်ကို ကြည်လင်လန်းဆန်းစေပြီး ခေါင်းကိုက်၊ ခေါင်းအုံ၊ ဇက်ကြောထိုး၊ နှာခေါင်းပိတ် စတဲ့ရောဂါတွေကို သက်သာပျောက်ကင်းစေပါတယ်။ (၁၂) အမျိုးသမီးများ မီးယပ်ဖြူဆင်းပြီး ကြက်ခန္ဓာကိုယ်လို ပူနွေးနေလျှင် ကံ့ကော်ဝတ်ဆံနဲ့ သနပ်ခါးရောသွေးပြီး သကြားအနည်းငယ်ထည့်၍ သောက်သုံးပါ။ (၁၃) အပူများတဲ့ဒေသတွေမှာ ခြောက်သွားတာနဲ့ထပ်ထပ်ခါခါသွေး၍လိမ်းပေးခြင်းဖြင့် အပူငြိမ်းစေပါတယ်။ (၁၄) သနပ်ခါး၏ဓာတ်ဟာ ခါးသက်သက်အရသာရှိပြီး ဆန်ဆေးရည်နဲ့သွေး၍ သောက်ပေးပါက အနာဝင်ရောဂါကို ပျောက်ကင်းစေပါတယ်။ (၁၅) နွေရာသီမှာ ကလေးများဖြစ်လေ့ရှိတဲ့ အပူဖု၊ အပူနာ၊ ကျောက်၊ ဝက်သက်ပေါက်ချိန်မှာ သနပ်ခါးသန့်သန့်သွေးပြီး ခွံ့ပေးပါ၊ တစ်ကိုယ်လုံးလိမ်းပေးပါ။ (၁၆) ရင်ခွင်ပိုက်ကလေးငယ်တွေ အညှော်မိတဲ့အခါမှာလည်း သနပ်ခါးသွေးရည် အနည်းငယ်ခွံ့ပေးခြင်းဖြင့် အညှော်အသင်းထွက်စေပါတယ်။

အမြစ်၏ဆေးဖက်ဝင်ပုံ

(၁) ဝမ်းနှုတ်ဆေး၊ ချွေးထုတ်ဆေးတို့ဖော်စပ်ရာမှာ ထည့်သုံးလေ့ရှိပါတယ်။ (၂) အမြစ်ကို နန္ဒင်းမှုန့်နှင့်သွေး၍ သောက်ပေး လိမ်းပေးပါက မီးယပ်ရောဂါသည်များ သွေးသားမှန်ကန်စေပါတယ်။ (၃) ဆားနှင့်သွေးလိမ်းပါက အညောင်းအညာပျောက်စေပါတယ်။ (၄) ကလေးများ ခရီးသွားရင်း အအေးမိ၊ အစားမှား၊ ချွဲကပ် စသည်တို့အတွက် သနပ်ခါးအမြစ်တုံးကိုသွေး၍ ကွမ်းရွက်စိမ်းရည် ဆတူရောပြီး တိုက်ကျွေးပေးပါ။ (၅) သနပ်ခါးမြစ် ငါးပဲသားကို ပျားရည်ခြောက်ပဲသားနှင့်ရော၍ လျက်ပေးခြင်းဖြင့် မြွေဆိပ် ပျောက်ကင်းစေပါတယ် (သို့) သနပ်ခါးမြစ်ကို သကြား၊ ပျားရည်တို့နှင့်ရော၍ လျက်ပေးပါက အစာအိမ်ရှိ အဆိပ်ကို ပြေစေပါတယ်။ (၆) အမြစ်ကိုသွေး၍ နေ့စဉ်မှန်မှန်လိမ်းပေးခြင်းဖြင့် အသားအရေနုချောဝင်းမွတ်စေပါတယ်။ (၇) သနပ်ခါးအမြစ်ကို ဆားနဲ့သွေးပြီး နေ့စဉ်ပုံမှန် ရေနွေးကြမ်းပန်းကန်တစ်ဝက်ခန့် သောက်သုံးပေးပါက အသည်းရောင်ရောဂါကို ပျောက်စေပါတယ်။

သနပ်ခါးတုံး ကောင်းကောင်းရွေးချယ်နည်း

သနပ်ခါးပင်၏တန်ဖိုးဟာ သူ၏ အခေါက်၊ အပွေးဖြစ်ပါတယ်။ ဒါကြောင့်လည်း "အပွေးမြင် အပင်သိ" ဟူသော ဆိုရိုးစကားရှိပါတယ်။ အပင်အရပ်မည်မျှရှည်စေကာမူ အပွေးမကောင်းပါက ရန့်မမွှေးတတ်သလို တာရှည်လည်းအသွေးမခံတော့ပေ။ သနပ်ခါးချစ်သူများအတွက် ကောင်းမွန်တဲ့သနပ်ခါးတုံးရွေးချယ်နည်းများကို အောက်ပါအတိုင်း မျှဝေလိုက်ပါရစေ။

(က) ရေစကြိုမြို့နယ်က ရှင်မတောင်သနပ်ခါးဟာ ဒေသရှိရေမြေသဘာဝကပေးထားသော ထူးခြားချက်များကြောင့် အခြားနယ်ထွက် သနပ်ခါးများထက် ပြောစမှတ်ပြုရလောက်အောင် အပွေးညို၍အမွှေးပိုလေ့ရှိပါတယ်။

(ခ) အပင်တုတ်မတုတ်ထက်၊ အပွေးအရောင်အသွေးနှင့် သူ၏အထူကိုကြည့်လိုက်ပါ။ သနပ်ခါးအပွေးတွေမှာ ကြေးနီရောင် အပွေး၊ ဥသျှစ်ပွေး၊ ဂုံပွေးဆိုပြီး သုံးမျိုးရှိရာ ကြေးနီရောင်အပွေးမှာ လက်ချောင်းကလေးများလို အခေါက်များ အမြောင်းလိုက်ကွဲနေပြီးတော့ အပွေးမှာ မာကြောပြီး ကြေးနီရောင်(သို့)ပုစွန်ဆီရောင်ရှိတဲ့ ပထမတန်းစား အပွေးဖြစ်ပါတယ်။ ဥသျှစ်မှည့်ခြောက်ရောင် အပွေးခေါက်မှာ ပြားကပ်ပြီး အပွေးအသင့်အတင့်ထူ၍ ဂုံးပွေးမှာ အဖြူရောင် အခေါက်ပါး အပွေးလည်းပါးပြီး ပွယောင်းသော အညံ့စားသနပ်ခါးဖြစ်ပါတယ်။

(ဂ) လက်သည်းဖြင့် အပွေးကို အသာဖိဆိတ်ကြည့်ပါ။ နစ်ဝင်သွားပါက အခေါက်သားနုတာမို့ မဝယ်ပါနှင့်။

(ဃ) လက်ဖြင့်ကိုင်ဆကြည့်ပါက ပေါ့လွန်းနေလျှင် ပြန်ချထားလိုက်ပါ။ ယင်းအတုံးဟာ အသားကျစ်မှုနည်းခြင်း၊ ခုတ်ဖြတ်ထားသည့်ကာလ ကြာနေခြင်းတို့ကြောင့် အတွင်းမှရေဓာတ်ခန်းသွားပြီမို့ အလေးချိန်ပေါ့နေခြင်းဖြစ်ပါတယ်။ သက်တမ်းရင့်ရင့်အပင်ဟာ အသားကျစ် သိပ်မှုကြောင့် ရေငွေ့ပျံနှုန်းနှေးကာ အခြားအပင်များထက် ပိုမိုလေးတစ်နေပါတယ်။

(င) ဖြတ်ထားကာစ သနပ်ခါးတုံး၏ အတွင်းသားကလေးမှာ စွဲမက်စရာ ချိုသင်းသောအနံ့ကလေးဖြစ်ပါတယ်၊ သို့မဟုတ်ဘဲ ချဉ်စူးစူးအနံ့ရနေလျှင် မှိုစွဲနေပြီဟုမှတ်ပါ။ သနပ်ခါးတုံး၏ထိပ်ဝရှိ အခေါက်နှင့်အတုံးသားအကြားမှာ ပြာမှိုင်းမှိုင်းအရောင်ဝင်နေပြီဆိုပါက မှိုတက်နေပါ-ပြီ။ အလယ်က အသားနေရာမှာပါ ပြာနေပြီဆိုပါက ယင်းသည် သေနေသော သနပ်ခါးပင်ခြောက်ကို ခုတ်လာခဲ့ခြင်းမို့ ကိုင်ကြည့်လိုက်ရုံဖြင့် ပေါ့ရွှတ်နေပါလိမ့်မယ်။ ထိုအပင်မျိုး၊ အတုံးမျိုးကို မည်မျှပင် ဈေးချိုချိုနှင့်ပေးသော်လည်း မဝယ်ပါနှင့်။ သွေးလျှင်လည်း မွှေးမည်မဟုတ်။

(စ) တချို့ စီးပွားဖြစ်သနပ်ခါးရောင်းတဲ့သူတွေဟာ အပွေးမလှတဲ့သနပ်ခါးတုံးအစစ်တွေကို ရှားစေး၊ မြေနီ၊ ထမင်းရည်တွေ ရောဖော်စပ်ပြီး သပွတ်တံနှင့် သနပ်ခါးအခေါက်ကြားသုတ်လိမ်းပြီး အရောင်တင်ကာ ရောင်းတတ်ကြပါတယ်။

မြန်မာနိုင်ငံ၏ သနပ်ခါးအမျိုးစားထဲမှာ ရှင်မတောင်သနပ်ခါးတို့၊ ရွှေဘိုသနပ်ခါးတို့ဆိုတာ နာမည်ကြီးတွေပါ။ တေးပြုစာဆို နန်းတော်ရှေ့ဆရာတင်ကတောင် "ရွှေဘိုသနပ်ခါးတုံးများ ရန်ကုန်လိမ်းဖို့ယူ×××ဘယ်လိုအသားမည်းမည်း ဝါဝါညက်ညက်ဖြူ" ဆိုပြီးတော့ ရေးဖွဲ့ခဲ့ပါသေးတယ်။ မှန်ပါတယ်။ တချို့ဆိုလျှင် မွေးတုန်းက တော်တော်လေး အသားမဲခဲ့သော်လည်း သနပ်ခါးအနှစ်သားတုံးကို ရေအနည်းငယ်ဖြင့် ကျောက်ပြင်ပေါ်သွေး၍ ရလာတဲ့မပျစ်မကျဲသနပ်ခါးရည်ဖြင့် နေ့စဉ်နေ့တိုင်း ခြေဆုံး ခေါင်းဆုံး လိမ်းခဲ့တာကြောင့် အသားရေဟာ သနပ်ခါးရောင်လို ဝါဝါဝင်းဝင်းလေး ဖြစ်လာခဲ့ပါတယ်ဆိုတဲ့ သာဓကများစွာလည်း ရှိခဲ့တာကြောင့် သနပ်ခါးဆိုတာ ကျွန်မတို့ မြန်မာအမျိုးသမီးတွေ အစဉ်အဆက်သုံးစွဲခဲ့ကြတဲ့ ရိုးရာအလှပြင်ပစ္စည်းတစ်မျိုးပဲဖြစ်ပါတယ်။

ရှေးမြန်မာ အညာကျေးလက်တောသူလေးများရဲ့ ဓလေ့တစ်ခုရှိပါသေးတယ်။ အဲဒါကတော့ သနပ်ခါးကို လက်ကလေးနဲ့သပ်ယူကာ နဖူးပေါ်ကိုတင်၍ ဗုဒ္ဓံ သရဏံ ဂစ္ဆာမိ၊ ညာဘက်ပါးပေါ်တင်ကာ ဓမ္မံ သရဏံ ဂစ္ဆာမိ၊ ဘယ်ဘက်ပါးပေါ်တင်ကာ သံဃံ သရဏံ ဂစ္ဆာမိ ဟုဆိုကာ သနပ်ခါးလိမ်းရင်း သရဏဂုံတည်ဆောက်တတ်ကြပါတယ်။ သနပ်ခါးလူးလေ့ရှိသူအများစုဆီက သနပ်ခါးကောင်းကြောင်းအမွှမ်းတင်ပြောဆိုရာမှာ အမြဲကြားနေရတာတွေကတော့ "မိုးလင်းတာနဲ့ မျက်နှာပေါ်မှာ သနပ်ခါးလေးရှိမှ ကျက်သရေရှိတာ။ မြန်မာမိန်းကလေးတိုင်း သနပ်ခါးကို အမြတ်တနိုးနဲ့ လိမ်းကြတယ်။ မြန်မာမိန်းကလေးတွေရဲ့ အသားအရေလှတာဟာ သနပ်ခါးကြောင့်ပေါ့။ သနပ်ခါးလူးထားရင် လူကလန်းဆန်းတယ်။ သနပ်ခါးနံ့က စိတ်ကြည်တယ်။ ဒါကြောင့် သနပ်ခါးကို အမြဲလူးတယ်" ဆိုတဲ့စကားလေးတွေပဲဖြစ်ပါတယ်။ သနပ်ခါးနဲ့ ဓာတ်မတည့်သူဟာလည်း မရှိသလောက်ကို ရှားပါတယ်။

၂၀၁၀ ပြည့်နှစ်မှာ ထိုင်းနိုင်ငံရှိ သုတေသီတစ်စုဟာ သနပ်ခါးအခေါက်မှာပါတဲ့ ဓာတ်ပစ္စည်းတွေကို အသေးစိတ်လေ့လာခဲ့ကြရာမှာ သနပ်ခါးမှာ အင်တီအောက်ဆီဒင့်(ခေါ်)ခန္ဓာကိုယ်အကျိုးပြုဓာတ်တိုးဆန့်ကျင်ပစ္စည်းတစ်မျိုးပါဝင်သလို၊ အသားအရေ ရောင်ရမ်းခြင်းကို သက်သာစေတဲ့ဓာတ်များအပြင် ဘက်တီးရီးယားတွေကို သေစေတဲ့ဓာတ်နဲ့ အရေပြားအရောင်ကို အပြောင်းအလဲဖြစ်စေတဲ့ ဟော်မုန်းထွက်ရှိမှုကို ဟန့်တားပေးတဲ့ဓာတ်တွေလည်း ပါဝင်နေတာကို တွေ့ရှိခဲ့ကြပါတယ်တဲ့။ သနပ်ခါးက နေပူဒဏ်အပြင် နေလောင်ခြင်းဖြစ်စေသည့် အဆင့်မြင့်ခရမ်းလွန်ရောင်ခြည်ကိုပါ ကာကွယ်ထားနိုင်တယ်လို့ အရေပြားအထူးကုဆရာဝန်ကြီးများကလည်း အကြံပြုပြောကြားခဲ့ပါတယ်။

သဘာဝသနပ်ခါးအတုံးစစ်စစ်များရှိကြသလို၊ လွယ်ကူမြန်ဆန် အသုံးပြုနိုင်ဖို့အတွက် ကြိတ်ပြီးသား အသင့်သုံးသနပ်ခါးတွေကို တာရှည်ခံအောင်ပြုလုပ်၍ သနပ်ခါးအရည်၊ အနှစ်စသဖြင့် ဘူးတွေပုလင်းတွေဖြင့် အလွယ်တကူ ဝယ်ယူရရှိနိုင်ပါတယ်။ ၎င်းအသင့်သုံးသနပ်ခါးဘူးနှင့် ပုလင်းတွေမှာတော့ တာရှည်ခံစေဖို့နဲ့ တခြားအမွှေးအနံ့ပစ္စည်းတွေ ပါဝင်နေတာမို့ လူတချို့မှာ ဓာတ်မတည့်မှုတွေဖြစ်စေနိုင်ပါတယ်။ သို့သော် ဈေးကွက်ထဲမှာ စံချိန်စံနှုန်းပြည့် အသိအမှတ်ပြု သနပ်ခါးဘူး၊ ပုလင်းတွေရှိကြရာ မိမိအသားအရေနှင့် ဓာတ်တည့်သော အသင့်လိမ်းသနပ်ခါးဘူးတွေကို ရွေးချယ်အသုံးပြုတတ်ပါစေ။ သနပ်ခါးပါးကွက်ကြားလေးဟာ မြန်မာမိန်းကလေးတွေရဲ့မူပိုင်လေးပါ။ ခေတ်တွေဘယ်လောက်ပြောင်းပြောင်း သနပ်ခါးဆိုတာ Myanmar Traditional Make-Up အဖြစ် လက်ခံထားကြတာကိုတော့ စိုးစဉ်းမျှ ယုံမှားသံသယဖြစ်ဖွယ်မရှိနိုင်ပေ။

ယနေ့ အလှကုန်ပစ္စည်းဈေးကွက်မှာ Mercury, Hydroquinone, Betame Thasone 17-Valerate စတဲ့ တားမြစ်ဓာတုဆေးဝါးများဖြင့် ပြုပြင်ဖော်စပ်ထားတဲ့ သုံးစွဲသူတွေကို ဘေးဥပါဒ်ဖြစ်စေသော အသားဖြူကရင်မ်တွေကို လိမ်းမယ့်အစား ရှေးထုံးမပျက် မြန်မာ့ရိုးရာသနပ်ခါးအေးအေးမွှေးမွှေးလေးကို ကိုယ်တိုင်သွေးလိမ်းပြီး အလှဆင်သင့်ပါတယ်။ ယခုအခါ စစ်ကိုင်းတိုင်းဒေသကြီး၊ မုံရွာခရိုင်၊ အရာတော်မြို့နယ်မှာ သနပ်ခါးပင်စိုက်ပျိုးဧက ၃၅၀၀၀ မှ ၄၀၀၀၀ ခန့် စီးပွားဖြစ် ကျယ်ကျယ်ပြန့်ပြန့် စိုက်ပျိုးလျက်ရှိပါတယ်။ အဆိုပါမြို့နယ်ရှိ သနပ်ခါးစိုက်ပျိုးတင်ပို့ရောင်းချသူများအသင်းမှ သနပ်ခါးကို ဓာတုပစ္စည်းတွေမပါတဲ့ ကုန်ချောထုတ်လုပ်နိုင်အောင် စီစဉ်နေပြီး ဓာတုကင်းစင်တဲ့ကုန်ချောရရင် မြန်မာ့သနပ်ခါးစစ်စစ်အဖြစ် ပြည်ပနိုင်ငံတွေကို ထိုးဖောက်မည်ဖြစ်ရာ အထူးသဖြင့် ထိုင်း၊ မလေးရှားနိုင်ငံတို့လို မြန်မာလူမျိုးတွေ အများဆုံးနေထိုင်လျက်ရှိသော နိုင်ငံများသို့ ဦးစွာတင်ပို့၍ ဈေးကွက်ရှာမည်ဖြစ်ကြောင်း သိရပါတယ်။ သို့ပါ၍ မဝေးသောကာလမှာ မြန်မာ့သနပ်ခါးကို Myanmar Traditional Make-Up အဖြစ် ကမ္ဘာ့အလှကုန်ဈေးကွက်တွင် မြင်တွေ့နိုင်တော့မည်ဖြစ်ပါတယ်။ ။

ဟားခါး၌ ခရိုင်အဆင့်ပညာရေးမြှင့်တင်မှု အကောင်အထည်ဖော်ရေး ဆွေးနွေး

ဟားခါး ဇွန် ၃၀

၂၀၁၅ ခုနှစ် ခရိုင်အဆင့် ပညာရေးမြှင့်တင်မှု အကောင်အထည်ဖော်ရေး ဆွေးနွေးပွဲ(အခြေခံပညာကဏ္ဍ)ကို ဇွန် ၂၈ ရက် နံနက် ၉ နာရီက ဟားခါးမြို့ မြို့တော်ခန်းမ၌ ကျင်းပခဲ့ကြောင်းသိရသည်။

အဆိုပါ ဆွေးနွေးပွဲသို့ ချင်းပြည်နယ် အစိုးရအဖွဲ့ ပြည်နယ်ဝန်ကြီးချုပ်ဦးဟုန်းငိုင်း တက်ရောက်အမှာစကားပြောကြားရာတွင် ဘက်စုံလွှမ်းခြုံသော ပညာရေးလေ့လာသုံးသပ်မှုကို မူတည်ရေးဆွဲထားသော ပညာရေးမူဝါဒ၊ ပညာရေးဥပဒေများနှင့် ပညာရေးစီမံကိန်းများကို စဉ်ဆက်မပြတ် အကောင်အထည်ဖော်ဆောင်ရွက်သွားမည်ဖြစ်ကြောင်း ပြောကြားခဲ့သည်။

ဆွေးနွေးပွဲများတွင် စာပေယဉ်ကျေးမှု၊ ဓလေ့ထုံးတမ်း၊ လူ့စွမ်းအားအရင်းအမြစ်ဖွံ့ဖြိုးတိုးတက်ရေးအတွက် လိုအပ်သည့် မူကြို၊ မူလတန်း၊ အလယ်တန်း၊ အထက်တန်းနှင့် အဆင့်ပညာလိုအပ်ချက်များ၊ ကျောင်းပြင်ပပညာရေးနှင့် သက်မွေးပညာရေး လိုအပ်ချက်များ၊ ကျောင်းအခြေခံ အဆောက်အအုံသင်ထောက်ကူနှင့် ဆရာလိုအပ်ချက်များအား Costed Plan နှင့် ကိုက်ညီ စီမံနိုင်ရေး လိုအပ်ချက်များ၊ ဆက်စပ်ဥပဒေများဖြစ်သည့် အခြေခံပညာဥပဒေ၊ သက်မွေးပညာဥပဒေ၊ ကိုယ်ပိုင်ကျောင်း ဥပဒေများနှင့် စပ်လျဉ်း၍ အကြံပြုလိုသည့်အချက်များ၊ စာမေးပွဲစနစ်၊ ကျောင်းဝင်ခွင့်စနစ်နှင့် မိဘဆရာအသင်း ပူးပေါင်းဆောင်ရွက်မှုဆိုင်ရာ အကြံပြုလိုသည့် အချက်များနှင့် စပ်လျဉ်း၍ ပြည်နယ်အစိုးရအဖွဲ့ ကိုယ်စားလှယ်များ၊ လွှတ်တော်၊ မိဘ၊ ဆရာ၊ ကျောင်းသားကိုယ်စားလှယ်များ၊ ဒေသရှိစာပေယဉ်ကျေးမှုပညာရှင်များ၊ အဖွဲ့အစည်းများ၏ အကြံဉာဏ်ရယူပြီး ဒေသဖွံ့ဖြိုးတိုးတက်ရေး ဦးတည်ဆွေးနွေးညှိနှိုင်းသွားကြရန် တိုက်တွန်းလိုကြောင်း။

ပညာရေးမြှင့်တင်မှုအတွက် ဆရာ၊ ဆရာမများသည် အဓိက ဖြစ်သလို၊ သင်ကြားမှု အရည်အသွေးမြင့်မားရေးတွင်လည်း Qualified Teachers ဖြစ်ရန်လိုအပ်ကြောင်း၊ သင်ကြားမည့် ဘာသာရပ်ကို ကျွမ်းကျင်ပိုင်နိုင်အောင် လေ့ကျင့်ရန် လိုအပ်သကဲ့သို့ ပညာရေး၏ မျှော်မှန်းချက်၊ ရည်မှန်းချက်၊ ရည်ရွယ်ချက်များကို ပေါက်မြောက်အောင် သင်ကြားနိုင်ရန် ဆရာ၊ ဆရာမများကလည်း အစဉ်လေ့လာပြင်ဆင်ထားကြရန် မှာကြားလိုကြောင်းပြောကြားခဲ့သည်။

ယင်းနောက် ပညာရေးမြှင့်တင်မှု အကောင်အထည်ဖော်ရေးနှင့် စပ်လျဉ်း၍ CESR အကြံပေး ဦးစန်းလွင်နှင့် ပညာရေးသုတေသနမှ ဒေါ်ချောချောဟန်တို့က ရှင်းလင်းတင်ပြကြပြီး အမျိုးသားပညာရေးဥပဒေနှင့် ဆက်စပ်ဥပဒေများကို ဖတ်ကြားတင်ပြကြရာ ဟားခါးခရိုင်ပညာရေးမှူးဦးခွါသိုင်းက အခြေခံပညာရေးဥပဒေ(မူကြမ်း)ကိုလည်းကောင်း၊ အစိုးရ စက်မှုလက်မှုသိပ္ပံကျောင်း(ဟားခါး) ကျောင်းအုပ်ကြီး ဒေါက်တာဆလိုင်းတလွန်ဇထန်းက နည်းပညာနှင့်သက်မွေးပညာရေးဥပဒေ(မူကြမ်း)ကိုလည်းကောင်း၊ မင်းတပ်ခရိုင်ပညာရေးမှူး ဦးဇာနီက ပုဂ္ဂလိကပညာရေးဥပဒေ(မူကြမ်း)ကိုလည်းကောင်း ဖတ်ကြားတင်ပြကြသည်။

ဆက်လက်၍ တက်ရောက်လာကြသူများက အမျိုးသားပညာရေး ဥပဒေနှင့် ဆက်စပ်ဥပဒေများကို အကြံပြုဆွေးနွေးကြရာ အခြေခံပညာရေးဥပဒေ(မူကြမ်း)၊ နည်းပညာနှင့်သက်မွေးပညာရေးဥပဒေ(မူကြမ်း)နှင့် ပုဂ္ဂလိက ပညာရေးဥပဒေ (မူကြမ်း) များကို အကြံပြုဆွေးနွေးခဲ့ကြပြီး ပြည်နယ်အစိုးရအဖွဲ့ဝင် လူမှုရေးဝန်ကြီးဒေါက်တာဘမောင်က နိဂုံးချုပ်အမှာစကားပြောကြားခဲ့သည်။

(ချင်းပြည်နယ် ပြန်/ဆက်)

နိုင်ငံဂုဏ်ဆောင် ရွှေတံဆိပ်ဆုရှင် ဘော်လီဘောလက်ရွေးစင် အားကစားသမားဟောင်းကြီးများအား ဂုဏ်ပြု

မန္တလေး ဇွန် ၃၀

နိုင်ငံဂုဏ်ဆောင်ရွှေတံဆိပ်ဆုရှင် ဘော်လီဘော အားကစားသမားဟောင်းကြီးများအား ဂုဏ်ပြုပွဲကို ဇွန် ၂၇ ရက်နံနက် ၉ နာရီက မန္တလေးမြို့ချမ်းအေးသာစံမြို့နယ် ဗထူးမိုးလုံလေလုံအားကစားခန်းမတွင် ကျင်းပခဲ့ကြောင်း သိရသည်။

ယင်းတွေ့ဆုံပွဲတွင် မန္တလေးတိုင်းဒေသကြီး လူမှုရေးဝန်ကြီး ဒေါက်တာဝင်းလှိုင်၊ အားကစားဝန်ကြီးဌာနမှ တာဝန်ရှိသူများ၊ မန္တလေးတိုင်းဒေသကြီး ဘော်လီဘောဆပ်ကော်မတီဥက္ကဋ္ဌ ဦးအောင်ဆန်းဝင်းတို့တက်ရောက်ကြပြီး ဘော်လီဘောလက်ရွေးစင်နိုင်ငံဂုဏ်ဆောင် အားကစားသမားဟောင်းကြီးများအား ဂုဏ်ပြုလက်ဆောင်များ ချီးမြှင့်ခဲ့သည်။

ဂုဏ်ပြုပွဲသို့ မြန်မာနိုင်ငံဂုဏ်ဆောင် ရွှေခေတ်ဘော်လီဘော အားကစားသမားများဖြစ်သော ဦးမြင့်သန်း(ဆောက်လုပ်ရေး)၊ ဦးအုံးရှိန်(ချင်းပြည်နယ်)၊ ဦးတင့်လွင်(ရန်ကုန်)၊ ဦးတင်ဦး (ဧရာဝတီ)၊ ဦးဂွန်တူးတူး (စစ်ကိုင်း)၊ ဦးထွန်းလင်း (မန္တလေး)၊ ဦးလှရွှေမိုး (တနင်္သာရီ)၊ ဦးဝင်းမြင့် (ရန်ကုန်)၊ ဦးတိုးမောင် (ကချင်ပြည်နယ်)၊ ဦးမြတ်ချိုဝင်း(ဧရာဝတီ)၊ ဦးစောဟင်နရီ (ရန်ကုန်)၊ ဦးမျိုးမြင့်(မန္တလေး)၊ ဦးမြင့်နိုင် (မန္တလေး)၊ ဦးကျော်ဝင်း(ပို့/ဆက်)၊ ဦးစိုင်းမြင့်နိုင်(ရှမ်းပြည်နယ်)တို့ တက်ရောက်ခဲ့ကြကြောင်းသိရသည်။

မောင်ပြည်သူ

ကျောင်းနေအရွယ်ကလေးငယ်များ အာဟာရဖြည့်နွားနို့ကြက်ဥတိုက်ကျွေး

ကလေး ဇွန် ၃၀

စစ်ကိုင်းတိုင်းဒေသကြီး ကလေးခရိုင် မွေးမြူရေးနှင့်ကုသရေးဦးစီးဌာနမှ ကျောင်းနေအရွယ် ကလေးသူငယ်များ ဉာဏ်ရည်ထက်မြက်ဖွံ့ဖြိုးတိုးတက်စေရေးနှင့် ကျန်းမာသန် စွမ်းသောလူငယ်၊ လူရွယ်များဖြစ်လာစေရေး ရည်ရွယ်၍ အာဟာရဖြည့် နွားနို့၊ ကြက်ဥတိုက်ကျွေးခြင်းနှင့်ကျောင်းသုံးစာရေးကိရိယာများကူညီပံ့ပိုးခြင်းကို ဇွန် ၂၀ ရက် နံနက် ၉ နာရီက ကလေးမြို့၊ မြို့သာရပ်ကွက် အခြေခံပညာမူလတန်း(လွန်)ကျောင်း၌ ပြုလုပ်ခဲ့သည်။

ရှေ့ဦးစွာ မြို့သာရပ်ကွက် အုပ်ချုပ်ရေးမှူး ဦးကျော်ဇေယျာတိုးက အမှာစကားပြောကြားပြီး ကလေးမြို့ Myanmar C.P Livestock Co. Ltdတာဝန်ခံမန်နေဂျာ ဒေါက်တာစိုးကိုကိုဦးက ကျောင်းနေအရွယ် ကလေးငယ်များအာဟာရဖြည့် နွားနို့၊ ကြက်ဥတိုက်ကျွေးရခြင်း၏ ရည်ရွယ်ချက်ကို ရှင်းလင်းပြောကြားခဲ့သည်။

ယင်းနောက် ခရိုင်မွေးမြူရေးနှင့် ကုသရေးဦးစီးဌာနဒုတိယညွှန်ကြားရေးမှူးဒေါက်တာအောင်သန်းက အာဟာရဖြည့်အစားအစာများတိုက်ကျွေးခြင်းအားဖြင့်ရရှိလာသော အကျိုးတရားများကို ဆက်လက်ပြောကြားခဲ့သည်။

ချင်းတွင်းသား(Iprd)

သံတောင်မြို့တွင်အသင်းသား၅၅ဦးအား ချေးငွေ၅၅သိန်းထုတ်ချေး

သံတောင် ဇွန် ၃၀

ကရင်ပြည်နယ် ဘားအံခရိုင် သံတောင်မြို့ ဆန္ဒမွန် ငွေစုငွေချေး(ပြည်တွင်း) သမဝါယမအသင်းလီမိတက်မှ ကြီးမှူး၍ အသင်းရေရှည်တည်တံ့ရေး၊ ချေးငွေများဖြင့် လူမှုစီးပွားဘဝတိုးတက်မြင့်မားရေးအတွက် ရည်ရွယ်သော နှစ်ပတ်လည်လုပ်ငန်းညှိနှိုင်းအစည်းအဝေးကို ဇွန် ၂၈ ရက် နံနက် ၉ နာရီတွင် သံတောင်မြို့ စစ်မှုထမ်းဟောင်းရုံး အစည်းအဝေးခန်းမ၌ ပြုလုပ်ရာရပ်ကွက်အုပ်ချုပ်ရေးမှူးများ၊ ရပ်မိရပ်ဖများ၊ ရပ်ကွက်နေပြည်သူများနှင့် သမဝါယမအသင်းသားများ တက်ရောက်ခဲ့ကြသည်။

အခမ်းအနားတွင် ဆန္ဒမွန်ငွေစုငွေချေး သမဝါယမအသင်းဥက္ကဋ္ဌက အဖွင့်အမှာစကား ပြောကြားပြီး အတွင်းရေးမှူးက ချေးငွေဆိုင်ရာများနှင့် ပက်သက်၍ အသေးစိတ်အားလည်းကောင်း၊ ချေးငွေစုငွေ၊ အတိုးအမြတ်စာရင်းများအားလည်းကောင်း၊ ရှင်းလင်းပြောကြားခဲ့သည်။

အဆိုပါ ငွေစုငွေးချေးသမအသင်းမှ ၂၀၁၅ ခုနှစ်အတွင်း အသင်းသား ၅၅ ဦးအား ကျပ်သိန်း ပေါင်း ၅၅ သိန်း ထုတ်ချေးပြီးကြောင်း သိရသည်။ **စိုင်းခင်(ပြန်/ဆက်)**

ပုလဲမြို့နယ်တွင် မိုးပွင့်(အထူး)စီမံချက်ဖြင့် နိုင်ငံသားစိစစ်ရေးကတ်ပြား ထုတ်ပေးရေး အရှိန်မြှင့်တင်၍ ကွင်းဆင်းပြုလုပ်ပေး

ပုလဲ ဇွန် ၃၀

စစ်ကိုင်းတိုင်းဒေသကြီးအတွင်းရှိ နိုင်ငံသားစိစစ်ရေးကတ်ပြား မရရှိသေးသော ပြည်သူများ အလွယ်တကူ ရရှိနိုင်ရန်အတွက် မိုးပွင့်(အထူး) စီမံချက်ဖြင့် နိုင်ငံသားစိစစ်ရေးကတ်ပြားများကို ရပ်ကွက်၊ ကျေးရွာများအရောက် ကွင်းဆင်းဆောင်ရွက်ထုတ်ပေးခြင်းလုပ်ငန်းကို အရှိန်မြှင့်တင်၍ ဆောင်ရွက်လျက်ရှိရာ ပုလဲမြို့နယ်လူဝင်မှုကြီးကြပ်ရေးနှင့် အမျိုးသားမှတ်ပုံတင်ရေးဦးစီးဌာန ဦးစီးအရာရှိ ဦးအောင်ထွန်းမြင့်နှင့် ဝန်ထမ်းများသည် ဇွန် ၂၆ ရက် နံနက် ၈ နာရီခွဲက ကန့်ဒေါင့်ကျေးရွာအုပ်စုသို့ နိုင်ငံသားစိစစ်ရေးကတ်ပြားထုတ်ပေးခြင်းလုပ်ငန်း ကွင်းဆင်းဆောင်ရွက်ခဲ့ကြောင်း သိရသည်။

နိုင်ငံသားစိစစ်ရေးကတ်ပြားများ ကွင်းဆင်းဆောင်ရွက်သည့်နေရာသို့ စစ်ကိုင်းတိုင်းဒေသကြီး လူဝင်မှုကြီးကြပ်ရေးနှင့် အမျိုးသားမှတ်ပုံတင်ရေး ဦးစီးဌာန ညွှန်ကြားရေးမှူး ဦးစိုးပိုင်မြင့်နှင့် ယင်းမာပင်ခရိုင်ဦးစီးမှူး ဦးစိုင်းမြင့်အောင်တို့ လာရောက်ကြည့်ရှုကြသည်။ ယင်းနောက် ညွှန်ကြားရေးမှူး ဦးစိုးပိုင်မြင့်နှင့် အဖွဲ့သည် ပုလဲမြို့နယ်၊ ကန့်ဒေါင့်ကျေးရွာနှင့်(၁)မိုင်ခန့်အကွာရှိ သစ်တောဦးစီးဌာန ပျိုးဥယျာဉ်အနီးနေထိုင်သူ ဒေါ်လုပို အသက်(၆၅)နှစ် အရွယ်ရှိ လမ်းမလျှောက်နိုင်သူထံသို့ သွားရောက်၍ နေအိမ်အရောက်(Home Service)စနစ်ဖြင့် ဆောင်ရွက်၍ နိုင်ငံသားစိစစ်ရေးကတ်ပြားကို လက်ဝယ်အရောက် ထုတ်ပေးနေမှုအခြေအနေများကို ကြည့်ရှုခဲ့သည်။

အဆိုပါ ပုလဲမြို့နယ် ကန့်ဒေါင့်ကျေးရွာအုပ်စုသို့ မိုးပွင့်အထူးစီမံချက်ဖြင့် နိုင်ငံသားစိစစ်ရေးကတ်ပြားများကို ကွင်းဆင်းဆောင်ရွက်ပေးခဲ့ရာ နိုင်ငံသားစိစစ်ရေးကတ်ပြားမရှိသည့် ပြည်သူစုစုပေါင်း ၁၁၃ ဦးတို့ကို နိုင်ငံသားစိစစ်ရေးကတ်ပြားများထုတ်ပေးနိုင်ခဲ့ကြောင်း သိရသည်။

မြင့်သိန်းစိုး(ပုံတောင်မြေ)

ကျေးလက်ဖွံ့ဖြိုးရေးလုပ်ငန်းများဆောင်ရွက်

သံဖြူဇရပ် ဇွန် ၃၀

သံဖြူဇရပ်မြို့နယ် ကော့လေးကျေးရွာတွင် ၂၀၁၅-၂၀၁၆ ဘဏ္ဍာရေးနှစ် ကျေးလက်ဒေသဖွံ့ဖြိုးတိုးတက်ရေး ဦးစီးဌာန ရန်ပုံငွေဖြင့် ကွန်ကရစ်တံတားလုပ်ငန်း ဆောင်ရွက်နေမှုကို ဇွန် ၂၄ ရက်က မြို့နယ်ဦးစီးမှူး ဦးခင်စိုးနှင့် ကျေးရွာတာဝန်ရှိသူများ ကွင်းဆင်းစစ်ဆေးကြကြောင်း သိရသည်။ **(ကြေးမုံ)**

မြို့သစ်မြို့၌စက်တပ်ယာဉ်အသုံးပြုမှု များပြားလာ၍ ယာဉ်မောင်းလိုင်စင်များ ကွင်းဆင်း ဆောင်ရွက်

မြို့သစ် ဇွန် ၃၀

မကွေးတိုင်းဒေသကြီး မြို့သစ်မြို့နယ်အတွင်း၌ ဆိုင်ကယ်စီးနင်း မောင်းနှင်သူများပြားလာပြီး မကွေးမြို့သို့ လာရောက်လျှောက်ထားရသည့် အခက်အခဲများကို ကူညီဖြေရှင်းပေးသည့်အနေဖြင့် ကုန်းလမ်းပို့ဆောင်ရေးညွှန်ကြားမှုဦးစီးဌာန တိုင်းဦးစီးဌာနမှူး ဦးဆောင်သည့် ကညနဝန်ထမ်းရှစ်ဦးက မြို့သစ်မြို့ အမှတ်(၁) အခြေခံပညာအထက်တန်းကျောင်း ရတနာခန်းမတွင် ယာဉ်မောင်းလိုင်စင် လျှောက်ထားသူများအား ဇွန် ၂၇ ရက် နံနက် ၈ နာရီခွဲတွင် ကွင်းဆင်းစိစစ်ဆောင်ရွက်ပေးခဲ့ကြောင်း သိရသည်။

ယင်းနောက်လိုင်စင်အပေါ် ထားရှိအပ်သည့်သဘောထားများနှင့် ယာဉ်၊ လမ်းဆိုင်ရာ စည်းကမ်းများနှင့် ဗဟုသုတ သိမှတ်ဖွယ်ရာများအကြောင်း တိုင်းဦးစီးဌာနမှူးက အသိပညာပေးဟောပြောခဲ့ကြောင်း သိရသည်။

အဆိုပါဟောပြောပွဲ၌ "လိုင်စင်ဆိုတာ စစ်ဆေးတဲ့သူကို ပြဖို့တစ်ခုတည်းမဟုတ်ဘဲနဲ့ စည်းကမ်းတွေကို သိပြီး သိတဲ့ဟာတွေကိုလည်း လက်တွေ့မောင်းတာရော၊ ရေးဖြေဖြေတာရော သိပြီးလို့၊ အောင်မြင်လို့ အသိအမှတ်ပြုတဲ့ လိုင်စင်ကတ်ပြား အနေနဲ့ ကိုယ့်မှာရှိတယ် ဆိုတာမျိုးဖြစ်ဖို့ လိုတာပေါ့။ တချို့က ပိုက်ဆံသွင်းတယ်။ မဖြေဘဲနဲ့ လွယ်လွယ်ရ၊ စစ်တဲ့လူကို ပြဖို့ကတ်ပြားပဲ လိုတယ်ဆိုတာမျိုး ဖြစ်နေတာပေါ့။

'အဲဒါကို ယာဉ်စည်းကမ်းတွေသိမှရတယ်ဆိုတဲ့ သိအောင်လုပ်ရမယ်။ သိပြီးရင်လည်း လိုက်နာရမယ်ဆိုတဲ့ အသိရှိအောင် စည်းကမ်းတကျဆောင်ရွက်နေပါတယ်။ ခုကတော့ နှစ်မျိုးနှစ်စားတွေ့နေရတာပေါ့ ။ တချို့က လိုင်စင်မရှိဘူး၊ တစ်ချို့ကလည်း သင်တန်းတွေတက်ပြီး အောင်မြင်လို့ လိုင်စင်တွေရသွားပေမယ့် စည်းကမ်းမလိုက်နာကြဘူး။ အဲဒါကြောင့်လည်း ယာဉ်တိုက်မှုတွေမကြာခဏ ဖြစ်နေရတယ်။

"မကွေးတိုင်းဒေသကြီး လူဦးရေ ၃၉ သိန်းမှာ လိုင်စင်ကို တရားဝင်သင်တန်းတက်ပြီးလုပ်တာ လူဦးရေတစ်သိန်းကျော်ပဲရှိတယ် အများကြီးလိုသေးတာပေါ့။ လိုင်စင်ရှိဖို့လည်းလိုတယ်။ သိဖို့လည်းလိုသေးတယ်" ဟု မကွေးတိုင်းဒေသကြီးကုန်းလမ်းပို့ဆောင်ရေးညွှန်ကြားမှုဦးစီးဌာန တိုင်းဦးစီးဌာနမှူး ဦးသိန်းထွဋ်က ပြောသည်။

လိုင်စင်လျှောက်ထားမှု လက်ခံနေရာသို့ မြို့သစ်မြို့ပေါ်နှင့် ကျေးရွာများမှ ဒေသခံ ၃၅၀ လာရောက် လျှောက်ထားကြပြီး ဝန်ထမ်းများက လျှောက်လွှာစိစစ်လက်ခံခြင်း၊ အမြင်အာရုံစစ်ဆေးခြင်း၊ လက်ကမ်းစာစောင်များ ဝေငှခြင်း၊ မှတ်တမ်းတင်ဓာတ်ပုံရိုက်ခြင်း၊ ယာဉ်လက်တွေ့မောင်းနှင်မှုဖြေဆိုခြင်းများအား စစ်ဆေးဆောင်ရွက်ခဲ့ကြောင်း၊ မြို့သစ်မြို့သို့ တတိယအကြိမ်မြောက် ကွင်းဆင်းဆောင်ရွက်ပေးခြင်းဖြစ်ကြောင်း မြို့သစ်မြို့ ပုဂ္ဂလိကပိုင်လုပ်ငန်းသုံး မော်တော်ယာဉ်လိုင်းများ ကြီးကြပ်ရေးကော်မတီဝင်တစ်ဦးထံက သိရသည်။

မကွေးတိုင်းဒေသကြီး၌ ၂၀၁၄ ခုနှစ်အတွင်း မှတ်ပုံတင်ယာဉ်အစီးရေ ၃၇၅၇၆၉ စီးရှိကာ ယာဉ်တိုက်မှုပေါင်း ၁၁၅၇ မှု ဖြစ်ပွားခဲ့သည်။ ယာဉ်တိုက်မှုကြောင့် ထိခိုက်ဒဏ်ရာရရှိမှု ၂၄၈၀ မှု၊ သေဆုံးမှု ၂၈၃ မှု ရှိခဲ့သည်။

ဖြစ်စဉ်အများစုမှာ ယာဉ်မောင်း စည်းကမ်းပျက်မှုကြောင့်ဖြစ်ရကြောင်း ၊ ယာဉ်အန္တရာယ်ကြောင့် မြန်မာနိုင်ငံတွင် တစ်ရက်လျှင် လူ ၁၁ ဦးခန့်၊ကမ္ဘာတစ်ဝှမ်းတွင်လည်း တစ်နေ့လျှင်လူ ၃၅၀၀ ခန့်၊ တစ်နာရီ တိုင်းတွင်လူဦးရေ ၁၄၆ ဦး ခန့် သေဆုံးနေရကြောင်း ဦးစီးဌာနတွင်ထားရှိသောမှတ်တမ်းများအရ သိရသည်။

"ယာဉ်မောင်းများ စည်းကမ်းပျက်မှုကြောင့် ယာဉ်အန္တရယ်များ ကြုံတွေ့နေရမှုအပေါ် အသိပညာတွေပေးဖို့ Knowledge တွေရဖို့၊ လိုင်စင်တွေစစ်ဆေးထုတ်ပေးဖို့က ကညနရဲ့တာဝန်ပေါ့။ ဒီလူတွေ လမ်းပေါ်ထွက်လာတဲ့အခါ စည်းကမ်းတွေကို လိုက်နာဖို့၊ မလိုက်နာရင်လည်း ထိန်းသိမ်းပေးဖို့ ပြည်ထဲရေးက ယာဉ်ထိန်းတပ်ဖွဲ့တွေလုပ်နေကြတယ်ဆိုပေမယ့် ဒီနှစ်ဖွဲ့တည်းနဲ့လည်းမရပါဘူး။

"ပြည်သူတွေ ကိုယ်တိုင်က ပူးပေါင်းပါဝင်ဖို့လိုသလို ပြည်သူအချင်းချင်းပြန်ထိန်းတဲ့ NGOတွေ၊ အသင်းအဖွဲ့အစည်းတွေ ပါဝင်လာမှလည်း စည်းကမ်းတွေ ပိုကောင်းလာပြီး ပြည်သူတွေအတွက် ယာဉ်အန္တရာယ်ကာကွယ်ရေးလုပ်ငန်းတွေထိရောက်မြန်ဆန်လာမှာပါ။ မကွေးတိုင်းဒေသကြီးထဲက လူဦးရေ ၃၉ သိန်းအတွက် Government ဝန်ထမ်းအင်အားလေးတစ်ခုနဲ့ တည်းတော့ အရှိန်နည်းနေဦးမှာပဲ" ဟု တိုင်းဦးစီးဌာနမှူးက သုံးသပ်ပြောကြားခဲ့သည်။

ဇေယျာတု(မကွေး)

အပြည်ပြည်ဆိုင်ရာ မူးယစ်ဆေးဝါးအလွဲသုံးမှုနှင့် တရားမဝင် ရောင်းဝယ်မှု တိုက်ဖျက်ရေးနေ့ အထိမ်းအမှတ် အခမ်းအနားများ ဒေသအလိုက်ကျင်းပ

မိုးနဲ ဇွန် ၃၀

ရှမ်းပြည်နယ်(တောင်ပိုင်း) လင်းခေးခရိုင် မိုးနဲမြို့နယ် အခြေခံပညာအထက်တန်းကျောင်း (ပုလဲဆောင်) ခန်းမတွင် (၂၈)ကြိမ်မြောက် အပြည်ပြည်ဆိုင်ရာမူးယစ်ဆေးဝါး အလွဲသုံးမှုနှင့် တရားမဝင်ရောင်းဝယ်မှု တိုက်ဖျက်ရေးနေ့အခမ်းအနားနှင့် ဆုပေးပွဲကို ဇွန် ၂၆ ရက် နံနက် ၉ နာရီက ကျင်းပခဲ့သည်။

အခမ်းအနားတွင် မူးယစ်ဆေးဝါး အန္တရာယ် ဆိုးကျိုးများနှင့်စပ်လျဉ်း၍ မိုးနဲမြို့ ခေတ္တရဲတပ်ဖွဲ့မှူး ဒုတိယရဲမှူးကြီး ဝင်းတင်က ဆွေးနွေးတင်ပြခဲ့ပြီးနောက် အပြည်ပြည်ဆိုင်ရာ မူးယစ်ဆေးဝါးအလွဲသုံးမှုနှင့်တရားမဝင်ရောင်းဝယ်မှု တိုက်ဖျက်ရေးနေ့ အထိမ်းအမှတ် အခြေခံအလယ်တန်းအဆင့်နှင့် အထက်တန်းအဆင့် စာစီစာကုံးပြိုင်ပွဲတွင်ဆုရရှိကြသော ကျောင်းသား၊ ကျောင်းသူများအား တာဝန်ရှိသူများကဆုများအသီးသီးချီးမြှင့်ခဲ့ကြသည်။

မျိုးညွန့်ရွှေ(မိုးနဲ)

မုံရွာ

စစ်ကိုင်းတိုင်းဒေသကြီး မုံရွာမြို့ မြို့တော်ခန်းမတွင် အပြည်ပြည်ဆိုင်ရာ မူးယစ်ဆေးဝါး အလွဲသုံးမှုနှင့် တရားမဝင်ရောင်းဝယ်မှု တိုက်ဖျက်ရေးနေ့အထိမ်းအမှတ် အခမ်းအနားကို ဇွန် ၂၆ ရက် နံနက် ၉ နာရီက ကျင်းပခဲ့သည်။

အခမ်းအနားတွင် တိုင်းဒေသကြီးဝန်ကြီးချုပ်၊ တိုင်းဒေသကြီးလွှတ်တော်ဥက္ကဋ္ဌနှင့် တာဝန်ရှိသူများက အပြည်ပြည်ဆိုင်ရာမူးယစ်ဆေးဝါးနှင့် တရားမဝင်ရောင်းဝယ်မှု တိုက်ဖျက်ရေးနေ့အထိမ်းအမှတ်အဖြစ် ကျင်းပသော ပန်းချီ၊ ကာတွန်း၊ ပိုစတာ၊ ကွန်ပျူတာပန်းချီနှင့်စာစီစာကုံးပြိုင်ပွဲများ ဗဟိုအဆင့်၊ တိုင်းဒေသကြီးအဆင့်တို့တွင် ပါဝင်ယှဉ်ပြိုင်ခဲ့သော အခြေခံပညာအဆင့်နှင့် အဆင့်မြင့်ပညာအဆင့်များတွင်ထူးချွန်ဆုရ ကျောင်းသား၊ ကျောင်းသူများအားလည်းကောင်း၊ စစ်ကိုင်းတိုင်းဒေသကြီး ရဲတပ်ဖွဲ့မှ ထူးချွန်စွာ တာဝန်ထမ်းဆောင်ခဲ့သော ရဲတပ်ဖွဲ့ဝင်များအားလည်းကောင်း ဂုဏ်ပြုဆုများအသီးသီးပေးအပ်ချီးမြှင့်ခဲ့သည်။

ဖိုးချမ်း(မုံရွာ)

ရေစကြို

မကွေးတိုင်းဒေသကြီး ရေစကြိုမြို့နယ်တွင် (၂၈)ကြိမ်မြောက် အပြည်ပြည်ဆိုင်ရာ မူးယစ်ဆေးဝါးအလွဲသုံးမှုနှင့် တရားမဝင်ရောင်းဝယ်မှု တိုက်ဖျက်ရေးနေ့အခမ်းအနားကို ဇွန် ၂၆ ရက် နံနက် ၉ နာရီက အ-ထ-က(၁) မြတ်မာခန်းမတွင်ပြုလုပ်ခဲ့သည်။

အခမ်းအနားတွင် ဒုတိယမြို့နယ်ပညာရေးမှူးက ကျောင်းသား၊ ကျောင်းသူများ မူးယစ်ဆေးဝါးမသုံးစွဲစေရန်အတွက် အသိပညာပေးဗဟုသုတများကိုလည်းကောင်း၊ မြို့နယ်တရားသူကြီး ဦးစိုးမြင့်က တရားမဝင်ဆေးဝါးများရောင်းဝယ်မှုဆိုင်ရာ ပြစ်မှုပြစ်ဒဏ်များနှင့်ပတ်သက်၍လည်းကောင်း၊ ဒုတိယမြို့နယ်ဥပဒေအရာရှိ ဦးသန့်ဇင်အောင်က ဥပဒေဆိုင်ရာအသိပညာများကိုလည်းကောင်း၊ မြို့နယ်ပြည်သူ့ဆေးရုံ လက်ထောက်ဆရာဝန်က မူးယစ်ဆေးဝါးနှင့်ပတ်သက်သော ကျန်းမာရေးဆိုင်ရာ အသိပညာများကိုလည်းကောင်း၊ မွေးမြူရေးနှင့်ကုသရေးဦးစီးဌာန မြို့နယ်ဦးစီးမှူးက မူးယစ်ဆေးဝါးဆိုင်ရာ အသိပညာပေးမှုများကို ပြောကြားပေးခဲ့သည်။

စိုးလင်းနိုင် (IPRD)

ရေဦး

ရေဦးမြို့နယ် ပြန်ကြားရေးနှင့်ပြည်သူ့ဆက်ဆံရေးဦးစီးဌာနက ဦးစီးကျင်းပသည့် အပြည်ပြည်ဆိုင်ရာမူးယစ်ဆေးဝါးအလွဲသုံးမှုနှင့် တရားမဝင်ရောင်းဝယ်မှုတိုက်ဖျက်ရေးနေ့အထိမ်းအမှတ်အဖြစ် မူးယစ်ဆေးဝါးဆိုင်ရာ အသိပညာပေးဟောပြောပွဲနှင့် နံရံကပ် ဓာတ်ပုံပြပွဲကို အ-ထ-က (၁) ကံ့ကော်ဆောင်ခန်းမ၌ ကျင်းပခဲ့သည်။

ဆက်လက်၍ မြို့နယ်ရဲတပ်ဖွဲ့မှူးရဲမှူး စံလင်းက မူးယစ်ဆေးဝါးသယ်ဆောင်ရောင်းဝယ်ပုံနည်းအမျိုးမျိုးမှ ဖမ်းဆီးရမိခဲ့ပုံများ၊ စိတ်ကြွရူးသွပ်ဆေးဝါး ထုတ်လုပ်သယ်ဆောင်ရောင်းဝယ်မှုနှင့်သုံးစွဲမှုဆိုင်ရာ ဗဟုသုတများနှင့်ပတ်သက်၍ ပြောကြားခဲ့ပြီး မိမိပတ်ဝန်းကျင်၌ ပုံမှန်မဟုတ်သောအခြေအနေများနှင့် မူးယစ်ဆေးဝါးသုံးစွဲမှုဆိုင်ရာ သတင်းများရရှိပါက ရဲတပ်ဖွဲ့သို့ အချိန်နှင့်တစ်ပြေးညီ ဆက်သွယ်သတင်းပို့ခြင်းဖြင့် ပူးပေါင်းပါဝင် ကူညီကြရန် မှာကြားခဲ့သည်။

ယင်းနောက် မြို့နယ်ဥပဒေအရာရှိ ဦးစိုင်းနန္ဒက ယနေ့လူငယ်များအကြား ခေတ်စားလာသော လိင်စိတ်ကြွဆေးများ၊ မူးယစ်ဆေးဝါးဆိုင်ရာ အလွဲသုံးမှု၊ ရောင်းဝယ်မှုဆိုင်ရာပြစ်မှု ပြစ်ဒဏ်နှင့် ဥပဒေပုဒ်မများအကြောင်းကို ဟောပြောပြီး ပြန်ကြားရေးနှင့်ပြည်သူ့ဆက်ဆံရေးဦးစီးဌာန ဦးစီးမှူး ဒေါ်အေးမြင့်စန်းက မူးယစ်ဆေးဝါးသုံးစွဲခြင်းဖြင့် အသက်အန္တရာယ်ဖြစ်နိုင်သည့် ဆိုးကျိုးများဖြစ်ပွားပုံနှင့် စာဖတ်ခြင်းဖြင့် အကျိုးကျေးဇူးရှိပုံတို့ကို ဟောပြောဆွေးနွေးခဲ့ကြသည်။

သန်းထိုက် (ရေဦး)

မိုးကုတ်

မိုးကုတ်မြို့တွင် (၂၈)ကြိမ်မြောက် အပြည်ပြည်ဆိုင်ရာ မူးယစ်ဆေးဝါး အလွဲသုံးမှုနှင့် တရာမဝင် ရောင်းဝယ်မှု တိုက်ဖျက်ရေးနေ့ အထိမ်းအမှတ် အခမ်းအနားကို ဇွန် ၂၆ ရက် မွန်းလွဲ ၁ နာရီက မိုးကုတ်မြို့နယ် ကန်တော်မူလတန်းလွန်ကျောင်း၌ ပြုလုပ်ခဲ့သည်။

အခမ်းအနားတွင် မူးယစ်ဆေးဝါးတားဆီးနှိမ်နင်းရေး တပ်ဖွဲ့စု (၁၆) မှ ရဲအုပ်အောင်စိုးတင့်က မူးယစ်ဆေးဝါး၏ ကြောက်မက်ဖွယ် အန္တရာယ်များအား ဖြစ်စဉ်များဖြင့် ရှင်းပြ၍လည်းကောင်း၊ မိုးကုတ်မြို့နယ် UNODC ရုံးမှ မြို့နယ်ကြီးကြပ်ရေးမှူး ဒေါ်နေနွယ်လင်းမောင်က UNODC ရုံးအနေဖြင့် မြို့နယ်အတွင်း ဌာနဆိုင်ရာများ၊ လူမှုအဖွဲ့အစည်းများနှင့် ပူးပေါင်းဆောင်ရွက်လျက်ရှိသည့် လုပ်ငန်းစဉ်များကိုလည်းကောင်း အသီးသီး ရှင်းလင်းဆွေးနွေးဟောပြောခဲ့သည်။

နေဝါ(မိုးကုတ်)

မြင်းခြံ

မန္တလေးတိုင်းဒေသကြီး မြင်းခြံမြို့ အမှတ်(၂)ရပ်ကွက် ‘ဧရာဝတီ’ ခန်းမတွင် ဇွန် ၂၆ ရက် နံနက် ၉ နာရီခွဲက အပြည်ပြည်ဆိုင်ရာ မူးယစ်ဆေးဝါးအလွဲသုံးမှုနှင့် တရားမဝင် ရောင်းဝယ်မှု တိုက်ဖျက်ရေးနေ့ အခမ်းအနားကို ကျင်းပခဲ့သည်။

အခမ်းအနားတွင် အပြည်ပြည်ဆိုင်ရာမူးယစ်ဆေးဝါးအလွဲသုံးမှုနှင့်တရားမဝင်ရောင်းဝယ်မှု တိုက်ဖျက်ရေးနေ့ အထိမ်းအမှတ် စာစီစာကုံး၊ ပန်းချီ၊ ကာတွန်း ၊ ပိုစတာပြိုင်ပွဲများတွင်ဆုရရှိသူများအား ခရိုင်အုပ်ချုပ်ရေးမှူး ဦးမြင့်သင်းအောင်၊ ခရိုင်ရဲတပ်ဖွဲ့မှူး ဒုတိယရဲမှူးကြီးမောင်ဝင်း၊ မြို့နယ်အုပ်ချုပ်ရေးမှူး ဦးထွန်းသိန်းအောင်၊ မြို့နယ်ရဲတပ်ဖွဲ့မှူး ရဲမှူးတင်ထူး၊ ခရိုင်နှင့် မြို့နယ်အဆင့်ဌာနဆိုင်ရာ တာဝန်ရှိသူများက ဆုများအသီးသီးချီးမြှင့်ခဲ့သည်။

ဦးဇော်မင်းနိုင် (မြင်းခြံ)

နွားထိုးကြီး

နွားထိုးကြီးအပြည်ပြည်ဆိုင်ရာမူးယစ်ဆေးဝါးအလွဲသုံးမှုနှင့် တရားမဝင်ရောင်းဝယ်မှုတိုက်ဖျက်ရေးနေ့ အခမ်းအနားကို မြို့နယ်ထွေ/အုပ် အစည်းဝေးဆောင်၌ ကျင်းပရာ မူးယစ်ဗဟိုဥက္ကဋ္ဌပြည်ထဲရေးဝန်ကြီး၏ သဝဏ်လွှာကို မြို့နယ်အုပ်ချုပ်ရေးမှူး ဦးကျော်နိုင်ကဖတ်ကြားခဲ့သည်။

ဆက်လက်၍မြို့နယ်ရဲတပ်ဖွဲ့မှူး ရဲမှူးစိုးဝင်း၊ မြို့နယ်တရားသူကြီး ဒေါ်ငွေငွေမော်၊ မြို့နယ်ကျန်းမာရေးဦးစီးမှူး ဒေါ်အေးအေးသန်းတို့က မူးယစ်ဆေးဝါးဆိုးကျိုးများနှင့် သိကောင်းစရာများကို ဟောပြောခဲ့သည်။

ခင်ဓာမွန်မြင့် (ဥပဒေ)

ကော့ကရိတ်

ကရင်ပြည်နယ် ကော့ကရိတ်ခရိုင် အပြည်ပြည်ဆိုင်ရာ မူးယစ်ဆေးဝါး သုံးစွဲမှုနှင့် တရားမဝင် ရောင်းဝယ်မှု တိုက်ဖျက်ရေးနေ့ အခမ်းအနားကို ဇွန် ၂၆ ရက် နံနက်ပိုင်းက ခရိုင်အထွေထွေအုပ်ချုပ်ရေးရုံး ဘုရင့်နောင်ခန်းမတွင် ကျင်းပခဲ့သည်။

အခမ်းအနားတွင် သဘာပတိခရိုင်အုပ်ချုပ်ရေးမှူးက အဖွင့်အမှာစကားပြောကြားပြီး မြန်မာနိုင်ငံ မူးယစ်ဆေးဝါးနှင့် တရားမဝင် ဆေးဝါးများတိုက်ဖျက်ရေး ကော်မတီဥက္ကဋ္ဌ ပြည်ထဲရေးဝန်ကြီးဌာန ပြည်ထောင်စုဝန်ကြီးဒုတိယဗိုလ်ချုပ်ကြီးကိုကို၏ သဝဏ်လွှာကို ခရိုင်ရဲတပ်ဖွဲ့မှူးဒုတိယရဲမှူးကြီးခင်အောင်စိုးက ဖတ်ကြားခဲ့သည်။

ဆက်လက်ပြီး အပြည်ပြည်ဆိုင်ရာမူးယစ်ဆေးဝါးအလွဲသုံးမှုနှင့်တရားမဝင်ရောင်းဝယ်မှု တိုက်ဖျက်ရေးနေ့ခရိုင်အဆင့် ပန်းချီ၊ ကာတွန်း၊ ပိုစတာ၊ ကွန်ပျူတာပန်းချီ၊ ကွန်ပျူတာပိုစတာပြိုင်ပွဲများတွင် ဆုရရှိခဲ့သည့် ကျောင်းသား၊ ကျောင်းသူများအား တာဝန်ရှိသူများက ဂုဏ်ပြုမှတ်တမ်းလွှာနှင့် ဆုများပေးအပ်ချီးမြှင့်ပေးခဲ့သည်။

တင်ဝင်းလှိုင်(ကော့ကရိတ်)

မြိတ်

မြိတ်ခရိုင်ရဲတပ်ဖွဲ့မှ ကြီးမှူးကျင်းပသော အပြည်ပြည်ဆိုင်ရာ မူးယစ်ဆေးဝါးအလွဲသုံးမှုနှင့် တရားမဝင်ရောင်းဝယ်မှု တိုက်ဖျက်ရေးနေ့ အထိမ်းအမှတ် အခမ်းအနားကို ဇွန် ၂၆ ရက် နံနက် ၉ နာရီက အ-ထ-က (၃) မြိတ် ပညာရတနာခန်းမတွင် ကျင်းပခဲ့ကြောင်း သိရသည်။

ယင်းနောက် မြိတ်ခရိုင်ရဲတပ်ဖွဲ့မှူး ယာယီဒုတိယရဲမှူးကြီး တင်ထွန်းက မူးယစ်ဆေးဝါးနှင့် စိတ်ကိုပြောင်းလဲစေသော ဆေးဝါးများ အန္တရာယ်အကြောင်း သိကောင်းစရာများကိုဟောပြောခဲ့သည်။

ဆက်လက်၍ စိတ်ရောဂါအထူးကု ဆရာဝန်ကြီး ဒေါက်တာခင်ဇော်က မူးယစ်ဆေးဝါးနှင့် ဆက်နွှယ်လာသည့် ဆိုးကျိုးအပေါ် ကျန်းမာရေးရှုထောင့်မှ သိကောင်းစရာများကိုလည်းကောင်း၊ မြိတ်ခရိုင် ဥပဒေအရာရှိ ဦးလှထွန်းက မူးယစ်ဆေးဝါးနှင့် စိတ်ကိုပြောင်းလဲစေသော ဆေးဝါးများဆိုင်ရာ ပြစ်မှု၊ ပြစ်ဒဏ်ဥပဒေများအကြောင်း သိကောင်းစရာများကိုလည်းကောင်း ယင်းနေ့က အသီးသီး ပညာပေးဟောပြောခဲ့ကြကြောင်းသိရသည်။

ခိုင်ထူး(မြိတ်ခရိုင် ပြန်/ဆက်)

မြန်မာအမျိုးသမီးများနေ့ ဆိုင်းဘုတ်တင်ပွဲအခမ်းအနားနှင့် မြန်မာ့ရိုးရာအစားအစာ ရောင်းချပွဲ ကျင်းပ

မကွေး ဇွန် ၃၀

မကွေးတိုင်းဒေသကြီး မကွေးမြို့ စိုးကောမင်းရပ်ကွက် လမ်းငါးသွယ်အဝိုင်း လမ်းဆုံတွင် မကွေးတိုင်းဒေသကြီး အမျိုးသမီးရေးရာအဖွဲ့မှ ကြီးမှူးကျင်းပသည့် ၂၀၁၅ ခုနှစ် ဇူလိုင် ၃ ရက်တွင် ကျရောက်မည့် မြန်မာအမျိုးသမီးများနေ့ကို ဂုဏ်ပြုသောအားဖြင့် မြန်မာအမျိုးသမီးများနေ့ ဆိုင်းဘုတ်တင်ပွဲအခမ်းအနားကို ဇွန် ၂၈ ရက် နံနက် ၈ နာရီတွင် စတင်ကျင်းပခဲ့ပြီး အဆင့်မြင့်မြို့တော်ခန်းမတွင် မြန်မာ့ရိုးရာအစားအစာ ရောင်းချပွဲပြုလုပ်ခဲ့သည်။

အခမ်းအနားသို့ မကွေးတိုင်းဒေသကြီး ဝန်ကြီးချုပ် ဦးဘုန်းမော်ရွှေနှင့်ဇနီး တိုင်းဒေသကြီး အမျိုးသမီးရေးရာ နာယက ဒေါ်စမ်းစမ်းမြင့်၊ မကွေးတိုင်းဒေသကြီး အစိုးရအဖွဲ့ဝန်ကြီးများ၊ တိုင်း/ခရိုင်/မြို့နယ်အဆင့် ဌာနဆိုင်ရာ တာဝန်ရှိသူများ၊ အမျိုးသမီးရေးရာအဖွဲ့ဝင်များ၊ ဖိတ်ကြားထားသည့် ဧည့်သည်တော်များ၊ ကျောင်းသား၊ ကျောင်းသူများ၊ စုစုပေါင်းအင်အား ၈၀၀ ခန့် တက်ရောက်ခဲ့ကြောင်း သိရသည်။

ဆိုင်းဘုတ်တင်ပွဲအခမ်းအနားတွင် တိုင်းဒေသကြီး အမျိုးသမီးရေးရာ နာယက ဒေါ်စမ်းစမ်းမြင့်က မြန်မာအမျိုးသမီးများနေ့ ဆိုင်းဘုတ်အား စက်ခလုပ်နှိပ်ဖွင့်လှစ်ပေးခဲ့ပြီး တိုင်းဒေသကြီးအမျိုးသမီးရေးရာ နာယကနှင့် အဖွဲ့သည် အဆင့်မြင့် မြို့တော်ခန်းမတွင် ကျင်းပသည့် မြန်မာ့ရိုးရာအစားအစာရောင်းချပွဲသို့ လိုက်လံကြည့်ရှုအားပေးခဲ့သည်။

ယင်းနေ့တွင်ပင် မြို့တော်ခန်းမ၌ မြန်မာအမျိုးသမီးများနေ့အထိမ်းအမှတ် အကပဒေသာများ ဖျော်ဖြေခြင်း၊ ဝတ်စားဆင်ယင်မှုပြိုင်ပွဲကျင်းပခြင်းများ ပြုလုပ်ခဲ့ကြောင်း သိရသည်။

ဇေယျာတု(မကွေး)

ပြည်တွင်းရေးရာ

မြိတ် အကျဉ်းထောင် ဝန်ထမ်းသားသမီးများအား ကျောင်းဝတ်စုံနှင့် ပညာသင်စရိတ် ထောက်ပံ့

မြိတ် ဇွန် ၃၀

အကျဉ်းဦးစီးဌာန မြိတ်အကျဉ်းထောင်တွင် ၂၀၁၅-၂၀၁၆ ပညာသင်နှစ်၌ ပညာသင်ကြားလျက်ရှိသော ဝန်ထမ်းသားသမီး ကျောင်းသား၊ ကျောင်းသူများအား ကျောင်းဝတ်စုံ၊ စာရေးကိရိယာများ ထောက်ပံ့ပေးအပ်ခြင်းကို ဇွန် ၂၈ ရက် နံနက် ၉ နာရီက အကျဉ်းဦးစီးဌာန အစည်းအဝေးခန်းမတွင် ကျင်းပခဲ့ကြောင်းသိရသည်။

ယင်းအခမ်းအနားတွင် မြိတ်အကျဉ်းထောင် တာဝန်ခံထောင်မှူး ဦးညွန့်ဝင်းက ပညာသင်စရိတ်ထောက်ပံ့ခြင်းနှင့်ပတ်သက်၍ အမှာစကားပြောကြားခဲ့သည်။ ယခုပညာသင်နှစ်၌ ပညာသင်ကြားလျက်ရှိသော အဆင့်မြင့်ပညာ နှစ်ဦး၊ အထက်တန်း ခုနစ်ဦး၊ အလယ်တန်းခုနစ်ဦး၊ မူလတန်းကိုးဦး စုစုပေါင်း ၂၅ ဦးအတွက်ကျောင်းဝတ်စုံ၊ စာရေးကိရိယာများ၊ ထီး၊ ကျောင်းလွယ်အိတ်များကို မြိတ်အကျဉ်းထောင်တာဝန်ခံထောင်မှူးနှင့် တာဝန်ရှိသူများက ထောက်ပံ့ပေးအပ်ခဲ့သည်။ **နိုင်ထူး(မြိတ်ခရိုင် ပြန်/ဆက်)**

စစ်ကိုင်းတိုင်းဒေသကြီး အစိုးရအဖွဲ့၏ ခွင့်ပြုရန်ပုံငွေဖြင့် ဇောင်ဂျမ်းကုန်းကျေးရွာ၌ အဝီစိတွင်း တူးဖော်ပြီးစီး

ပုလဲ ဇွန် ၃၀

စစ်ကိုင်းတိုင်းဒေသကြီး အစိုးရအဖွဲ့၏ ၂၀၁၅-၂၀၁၆ ဘဏ္ဍာနှစ် ကျေးလက်ရေရရှိရေးအတွက် ခွင့်ပြုရန်ပုံငွေကျပ် ၂၁ သိန်းဖြင့် အပူပိုင်းဒေသ စိမ်းလန်းစိုပြည်ရေးဦးစီးဌာနမှ ပုလဲမြို့နယ် ဇောင်ဂျမ်းကုန်းကျေးရွာ၌ အနက်ပေ ၃၇၀ ရှိသည့် မြေအောက်ရေ အဝီစိတွင်း တူးဖော်ပေးခဲ့ကြောင်း သိရသည်။

ပုလဲမြို့နယ် အပူပိုင်းဒေသစိမ်းလန်းစိုပြည်ရေးဦးစီးဌာန ဦးစီးအရာရှိ ဦးပုဇဂမ့်က "ကျွန်တော်တို့ဌာနအနေနဲ့ စိုက်ခင်းများ တည်ထောင်ခြင်း၊ သဘာဝတောကျန်များ ထိန်းသိမ်းကာကွယ်ခြင်း၊ ထင်းအစား အခြားလောင်စာများ တိုးမြှင့်သုံးစွဲရေးဆောင်ရွက်ခြင်းနှင့် ရေရရှိရေး အကောင်အထည်ဖော်ခြင်း လုပ်ငန်းများကို ဆောင်ရွက်လျက်ရှိရာ ၂၀၁၅-၂၀၁၆ ဘဏ္ဍာနှစ်မှာ ကျေးလက်ရေရရှိရေးအစီအစဉ်ဖြင့် စစ်ကိုင်းတိုင်းဒေသကြီးအစိုးရအဖွဲ့၏ ခွင့်ပြုရန်ပုံငွေ ၂၁ သိန်းနဲ့ ဇောင်ဂျမ်းကုန်းကျေးရွာမှာ အနက်ပေ ၃၇၀ ရှိသည့် မြေအောက်ရေ အဝီစိတွင်းကို တူးဖော်ပေးခဲ့သလို အလျား ၆ ပေ×အနံ ၅ပေ×အမြင့် ၆ ပေ ရှိတဲ့ အုတ်ရေကန်တစ်လုံးနဲ့ အလျား ၉ ပေ × အနံ ၉ ပေ × အမြင့် ၁၂ ပေရှိတဲ့ ရေစက်ရုံကိုလည်း မေလကုန်မှာ တည်ဆောက်ပေးခဲ့ပြီးဖြစ်ပါတယ်" ဟု ပြောကြားခဲ့သည်။

ပုလဲမြို့နယ် ဇောင်ဂျမ်းကုန်းကျေးရွာသည် ယခင်နှစ်များက သောက်သုံးရေလုံလောက်မှုမရှိခဲ့သော်လည်း ယခုအခါ စစ်ကိုင်းတိုင်းဒေသကြီးအစိုးရအဖွဲ့၏ ခွင့်ပြုရန်ပုံငွေဖြင့် အပူပိုင်းဒေသ စိမ်းလန်းစိုပြည်ရေးဦးစီးဌာနမှ မြေအောက်ရေအဝီစိတွင်း တူးဖော်ပေးခဲ့ရာ တစ်နာရီလျှင် ရေထွက်နှုန်း ဂါလန် ၃၆၀ ရရှိကြောင်းသိရသည်။

မြင့်သိန်းစိုး(ပုံတောင်မြေ)

မြို့သစ်မြို့၌ မြို့တွင်းလမ်းများကောင်းမွန်ရေးဆောင်ရွက်

မြို့သစ် ဇွန် ၃၀

မကွေးတိုင်းဒေသကြီး မြို့သစ်မြို့နယ်၌ စက်တပ်ယာဉ်မောင်းနှင်သူ များပြားလာသော်လည်း မြို့တွင်း လမ်းသွယ်များမှာ နှစ်ပေါင်းများစွာ မြေသားလမ်းအဖြစ်တည်ရှိနေကာ ချိုင့်ခွက်များနှင့် မြေသား ကောင်းမွန်မှုမရှိခြင်းများက မိုးတွင်းကာလတွင် ဒေသခံပြည်သူများအတွက် အခက်အခဲနှင့် စိတ်သောကများ နှစ်စဉ်ကြုံတွေ့စေသောကြောင့် အဆိုပါအခက်အခဲများကို ဖြေရှင်းနိုင်ရန် မြို့နယ်စည်ပင်သာယာရေးရန်ပုံငွေများမှ လမ်းသွယ်များ ကျောက်ချောလမ်းခင်းခြင်း လုပ်ငန်းများအား မေ ၂၀ ရက်မှစတင်၍ လမ်းအလိုက်စီမံချက်များချ၍ ဆောင်ရွက်လျက်ရှိကြောင်း သိရသည်။

"မြို့တွင်းလမ်းတွေထဲမှာ ကျောင်းသူ၊ ကျောင်းသားတွေအသုံးပြုမှုများတဲ့ အ-ထ-က ကျောင်းနားက ရာကျော်လမ်းကို မေ ၂၀ ရက်ကနေ ၂၄ ရက်အတွင်း အပြီးခင်းနိုင်ခဲ့ပါတယ်။ လယ်ပြင်ရပ်ကွက်ထဲက သန္တာလမ်း ကို မေ ၂၅ ရက်ကနေ ဇွန် ၆ ရက်အတွင်း၊ ဗိုလ်ချုပ်လမ်းကို ဇွန် ၇ ရက်ကနေ ဇွန် ၁၀ ရက်အတွင်း၊ မင်းရပ်ကွက်ထဲက ဧရာဦးလမ်းကို ဇွန် ၁၁ ရက်ကနေ ၁၆ ရက်အတွင်း အသီးသီးဆောင်ရွက်ပြီးစီးခဲ့ပါတယ်။ ကွက်သစ်ရပ်ကွက်၊ အထက်တန်းကျောင်းခွဲအနီးက အောင်သပြေလမ်းမကြီး ကျောက်ချောလမ်းခင်းခြင်း လုပ်ငန်းတွေကို ဆက်လုပ်နေပါတယ်။ ကွန်ကရစ်တံတားတွေလည်း လုပ်နေပါ တယ်" ဟု မြို့တွင်းလမ်းများကောင်းမွန်ရေး ဆောင်ရွက်မှုအခြေအနေအား မြို့နယ်စည်ပင်သာယာရေးအဖွဲ့၊ တာဝန်ခံအင်ဂျင်နီယာ ဦးဇော်မင်းဦးကပြောသည်။

မြို့သစ်မြို့သည် လွန်ခဲ့သော ၁၅ နှစ် ဝန်းကျင်က တောင်တွင်းမြို့နှင့် နတ်မောက်မြို့များသို့ ရထားလမ်း၊ ကားလမ်းများ အသုံးပြုခွင့်ရခဲ့သော်လည်း မြန်ဆန်ချောမွေ့မှု မရှိခဲ့ခြင်းကြောင့် လမ်းပမ်းဆက်သွယ်ရေးညံ့သည့် စာရင်းဝင် မြို့တစ်မြို့ဖြစ်ခဲ့ကြောင်း၊ မကွေး-ကံပြား-နေပြည်တော်လမ်းမကြီး၏ အကျိုးဆက်ကြောင့် ယင်းချောင်းတစ်လျှောက် ခြေကျင်နှင့် နွားလှည်းခရီးစဉ်များသာရှိသော ကျေးလက်ဒေသများ မြန်ဆန်စွာဖွံ့ဖြိုးလာကြောင်း၊ တောင်တွင်း-နတ်မောက်-မြို့သစ်လမ်းများကောင်းမွန်လာသည်နှင့်အမျှ ကား၊ ဆိုင်ကယ်၊ သုံးဘီး၊ ထော်လာဂျီ စက်တပ်ယာဉ် အသုံးပြုသူ များပြားလာကြောင်း၊ မြို့တွင်းလမ်းအသုံးပြုမှု ကောင်းမွန်လာပါက ဒေသခံများ၏ လူမှုစီးပွားဘဝများအတွက် များစွာ အထောက်အပံ့ပေးနိုင်မည်ထင်ကြောင်း ဒေသခံတစ်ဦးက ယင်း၏ ထင်မြင်ချက်အားပြောသည်။

မြို့သစ်မြို့ မြို့တွင်းလမ်းများ ကောင်းမွန်ရေးလုပ်ငန်းစဉ်၌ မြို့နယ်အုပ်ချုပ်ရေးမှူး ဦးဘိုအောင်မောင်မောင်၊ မြို့နယ်စည်ပင်သာယာရေးအမှုဆောင်အရာရှိ ဦးမင်းနိုင်၊ တာဝန်ခံအင်ဂျင်နီယာ ဦးဇော်မင်းဦးတို့ ကြီးကြပ်ဆောင်ရွက်လျက်ရှိပြီး ကျောက်ချောခင်းခြင်းလုပ်ငန်းများတွင် ရာကျော်လမ်း အလျားပေ ၄၀၀၊ အကျယ် ၁၂ ပေအတွက် ကျပ်သိန်း ၅၀ ၊ သန္တာလမ်း အရှည်ပေ ၆၇၀၊ အနံ ၁၂ ပေအတွက် ငွေကျပ် ၈၆၃၄၀၀၀၊ ဗိုလ်ချုပ်လမ်း အလျားပေ ၂၄၀၊ အနံ ၁၂ ပေအတွက် ငွေကျပ် ၃၀၅၀၀၀၀၊ ဧရာဦးလမ်း အလျားပေ ၃၀၀၊ အနံ ၁၂ပေအတွက် ငွေကျပ် ၃၈ သိန်းတို့အား မြို့နယ် စည်ပင်သာယာရေးအဖွဲ့ ရန်ပုံငွေမှ သုံးစွဲဆောင်ရွက်ပြီးစီးခဲ့ကြောင်း၊ အောင်သပြေလမ်း အလျားပေ ၅၄၀ ကျောက်ချောလမ်းခင်းခြင်းလုပ်ငန်းအား ဆောင်ရွက်ဆဲဖြစ်ပြီး မြို့ဦးလမ်း ကတ္တရာလမ်း ရေပိတ်လွှာခင်းခြင်းလုပ်ငန်းများ ဆက်လက်ဆောင်ရွက်သွားမည်ဖြစ်ကြောင်း တာဝန်ခံအင်ဂျင်နီယာ၏ ပြောကြားချက်အရ သိရသည်။

ဇေယျာတု(မကွေး)

စစ်တွေမြို့တွင် အမျိုးသားပညာရေးဥပဒေနှင့် ဆက်စပ်ဥပဒေ(မူကြမ်း)များဆိုင်ရာ ညှိနှိုင်းဆွေးနွေး

စစ်တွေ ဇွန် ၃၀

အမျိုးသားပညာရေးဥပဒေနှင့် ဆက်စပ်ဥပဒေ(မူကြမ်း)များဆိုင်ရာ ညှိနှိုင်းဆွေးနွေးပွဲအခမ်းအနားကို ဇွန် ၂၈ ရက် နံနက် ၉ နာရီက စစ်တွေမြို့ အမှတ်(၄)အခြေခံပညာအထက်တန်းကျောင်း မဟာပညာကျော်ခန်းမ၌ ပြုလုပ်ခဲ့ကြောင်း သိရသည်။

ဆွေးနွေးပွဲတွင် ပြည်နယ်လူမှုရေးဝန်ကြီး ဒေါက်တာအောင်ကျော်မင်းက အမှာစကားပြောကြားပြီး ဘက်စုံလွှမ်းခြုံနိုင်သော ပညာရေးကဏ္ဍလေ့လာသုံးသပ်ရေးလုပ်ငန်း (ရန်ကုန်)မှ NFPE အကြံပေးပညာရှင် ဦးမြတ်နိုင်၊ ဒေါ်နွယ်နွယ်အေး (သင်ရိုးရေးဆွဲရေးလုပ်ငန်းအဖွဲ့)၊ ဒေါ်မြတ်အေးစံ (အခြေခံပညာသင်ရိုးအဖွဲ့) တို့က အမျိုးသားပညာရေးကို ပြင်ဆင်သည့် ဥပဒေကြမ်းနှင့် ဆက်စပ်ဥပဒေ (မူကြမ်း)များ၊ ဘက်စုံလွှမ်းခြုံနိုင်သော ပညာရေးကဏ္ဍ လေ့လာသုံးသပ်ရေးလုပ်ငန်းအဆင့် (၃) အမျိုးသားပညာရေး မဟာဗျူဟာ စီမံကိန်း(မူကြမ်း)ကို ကဏ္ဍများအလိုက် ဆွေးနွေးတင်ပြခဲ့ကြသည်။

ဆက်လက်၍ သံတွဲခရိုင်ပညာရေးမှူး ဦးအောင်သန်းမြင့်က အမျိုးသားပညာရေးကို ပြင်ဆင်သည့်ဥပဒေကြမ်းနှင့် ဆက်စပ် ဥပဒေမူကြမ်းများကိုလည်းကောင်း၊ စစ်တွေခရိုင် ပညာရေးမှူး ဦးဝေဇံလှက ပုဂ္ဂလိကပညာရေး ဥပဒေမူကြမ်းကိုလည်းကောင်း၊ စစ်တွေမြို့ အစိုးရနည်းပညာအထက်တန်းကျောင်းမှ နည်းပြဆရာမ ဒေါ်မျိုးမျိုးက နည်းပညာနှင့် သက်မွေးပညာရေးဥပဒေမူကြမ်းများနှင့် ပတ်သက်၍ ဆွေးနွေးကြပြီး တက်ရောက်လာကြသူများက သိရှိလိုသည်များကိုဆွေးနွေးမေးမြန်းကြရာ တာဝန်ရှိသူများက ပြန်လည်ဖြေကြားခဲ့သည်။ **ရခိုင်ပြည်နယ် ပြန်/ဆက်**

ထိုင်းနိုင်ငံ KASIKORN BANK အဖွဲ့ မန္တလေး၌ SME ဆိုင်ရာလုပ်ငန်းဆွေးနွေး

မန္တလေး ဇွန် ၃၀

မန္တလေးတိုင်းဒေသကြီး ချမ်းအေးသာစံမြို့နယ် ၇၈ လမ်း၊ ၃၄ လမ်းထောင့် ရတနာပုံစူပါစင်တာ စတုတ္ထထပ်ရှိ မန္တလေးတိုင်းဒေသကြီး ကုန်သည်များနှင့် စက်မှုလက်မှုလုပ်ငန်းရှင်များအသင်းသို့ ဇွန် ၂၈ ရက် မွန်းလွဲ ၃ နာရီက ထိုင်းနိုင်ငံ KASIKORN BANK မှဒုတိယဥက္ကဋ္ဌနှင့် စီးပွားရေးစီမံခန့်ခွဲမှုဌာနမှအဖွဲ့ဝင်နှစ်ဦးလာရောက်၍ SME လုပ်ငန်းများနှင့်ပတ်သက်ပြီး ဆွေးနွေးခဲ့ကြကြောင်း သိရသည်။

ယင်းနေ့က အသင်းဥက္ကဋ္ဌ ဦးအောင်သန်း၊ ဒုတိယဥက္ကဋ္ဌ ဦးကျော်မင်း၊ အတွင်းရေးမှူး ဒေါက်တာမောင်မောင်တို့ ဦးဆောင်သော မန္တလေးတိုင်းဒေသကြီး ကုန်သည်များနှင့် စက်မှုလက်မှုလုပ်ငန်းရှင်များအသင်း အလုပ်အမှုဆောင်များနှင့်တွေ့ဆုံ၍ မန္တလေးမြို့နှင့် အထက်မြန်မာပြည်အသေစား၊ အလတ်စားစီးပွားရေးလုပ်ငန်းများ ဖွံ့ဖြိုးရေး၊ မန္တလေးတိုင်းဒေသကြီးအတွင်း ရင်းနှီးမြှုပ်နှံနိုင်သည့် စီးပွားရေးအခွင့်အလမ်းများ၊ လူစွမ်းအားအရင်းအမြစ် ဖွံ့ဖြိုးရေးသင်တန်းများ ဖွင့်လှစ်နိုင်ရေး၊ ချေးငွေရရှိရေးနှင့် စီးပွားရေးလုပ်ငန်းများတွင် အကျိုးရှိစွာ သုံးစွဲရေးတို့ကို အမြင်ချင်းဖလှယ်ဆွေးနွေးခဲ့ကြကြောင်း သိရသည်။ **သီဟကိုကို(မန္တလေး)**

မြန်မာအမျိုးသမီးများနေ့ကို ဂုဏ်ပြု၍ စုပေါင်းသန့်ရှင်းရေးပြုလုပ်

ရန်ကုန် ဇွန် ၃၀

၂၀၁၅ ခုနှစ် ဇူလိုင် ၃ ရက်တွင်ကျရောက်မည့် မြန်မာအမျိုးသမီးများနေ့ကို ကြိုဆိုဂုဏ်ပြုသောအားဖြင့် ရန်ကုန်မြောက်ပိုင်းခရိုင် အင်းစိန်မြို့နယ် အထွေထွေရောဂါကုဆေးရုံကြီး၌ စုပေါင်းသန့်ရှင်းရေးပြုလုပ်ပွဲကျင်းပခဲ့သည်။

ယင်းသို့ဆောင်ရွက်ရာတွင် မြောက်ပိုင်းခရိုင်အတွင်းရှိ မြို့နယ် ရှစ်မြို့နယ်မှ အမျိုးသမီးရေးရာအဖွဲ့ဥက္ကဋ္ဌများ၊ အင်းစိန် အထွေထွေရောဂါကုဆေးရုံမှ ဆေးရုံအုပ်ကြီးနှင့် ဝန်ထမ်းများ၊ မြို့နယ်အမျိုးသမီးရေးရာအဖွဲ့ ဥက္ကဋ္ဌများ၊ မီးသတ်၊ ကြက်ခြေနီ၊ စည်ပင်ဝန်ထမ်းများနှင့် ပြည်သူများမှ စုပေါင်းပြီး အမှိုက်၊ ချုံနွယ်၊ မြက်ပိတ်ပေါင်းများအား ခုတ်ထွင်ရှင်းလင်းပြီး အမှိုက်များကို စည်ပင်သာယာဝန်ထမ်းများမှ ကားများဖြင့် ဖယ်ရှားရှင်းလင်းခြင်းများ ဆောင်ရွက်ခဲ့ကြောင်း သိရသည်။

(၆၈၄)

ဖရုံကန်ကျေးရွာရှိ အလယ်တန်းကျောင်းခွဲအား အလယ်တန်းကျောင်းအဖြစ် တိုးမြှင့်ဖွင့်လှစ်

သုံးခွ ဇွန် ၃၀

၂၀၁၅-၂၀၁၆ ပညာသင်နှစ် အလယ်တန်းကျောင်း(ခွဲ)မှ အလယ်တန်းကျောင်းအဆင့်သို့ တိုးမြှင့်ဖွင့်လှစ်ခြင်းအခမ်းအနားကို ရန်ကုန်တောင်ပိုင်းခရိုင် သုံးခွမြို့နယ် ဖရုံကန်ကျေးရွာ အခြေခံပညာအလယ်တန်းကျောင်း၌ ဇွန် ၂၈ ရက် နံနက် ၁၀ နာရီခွဲက ကျင်းပရာ သုံးခွမြို့နယ်အထွေထွေအုပ်ချုပ်ရေးဦးစီးဌာန ဒုတိယမြို့နယ်အုပ်ချုပ်ရေးမှူးနှင့် ဒုတိယမြို့နယ်ပညာရေးမှူးတို့က ဖွင့်လှစ်ပေးခဲ့သည်။

ဆက်လက်၍ အခမ်းအနားကို ကျင်းပရာ သုံးခွမြို့နယ် ဖွံ့ဖြိုးတိုးတက်ရေးအထောက်အကူပြုအဖွဲ့ဥက္ကဋ္ဌ ဦးဇော်ဝိတ်က အဖွင့်စကားပြောကြားပြီး ဒုတိယမြို့နယ် ပညာရေးမှူးဦးသန်းစိန်က အဆင့်တိုးမြှင့်ခြင်းဆိုင်ရာများ ရှင်းလင်းပြောကြားရာတွင် အ-လ-က ခွဲ ကျောင်းမှ အလယ်တန်းကျောင်း အဆင့်သို့ တိုးမြှင့်ပေးခြင်းအားဖြင့် ဒေသခံ ကျောင်းသား၊ ကျောင်းသူများအနေဖြင့် အချိန်ကုန်သက်သာစွာဖြင့် မိဘအုပ်ထိန်းသူများ၏ မျက်စိရှေ့မှောက်တွင် ပညာသင်ကြားနိုင်မည်ဖြစ်ပြီး ကျောင်းသားမိဘများအနေဖြင့်လည်း မိမိတို့သားသမီးများကို ရင်အုပ်မကွာ စောင့်ရှောက်နိုင်ပြီးငွေကုန်ကြေးကျလည်းသက်သာ စေမည်ဖြစ်ကြောင်းစသဖြင့် ပြောကြားခဲ့သည်။

ယင်းဖရုံကန်ကျေးရွာ ကျောင်းသည် ၁၉၅၅ ခုနှစ်တွင် မူလတန်းကျောင်း၊ ၂၀၀၁ ခုနှစ်တွင် မူလတန်း(လွန်)ကျောင်း၊ ၂၀၁၀ ပြည့်နှစ်တွင် အလယ်တန်းကျောင်း(ခွဲ)၊ ယခု ၂၀၁၅ ခုနှစ်တွင် အလယ်တန်းကျောင်းအဖြစ် အဆင့်တိုးမြှင့် ခံရခြင်းဖြစ်သည်။ အနီးပတ်ဝန်းကျင် ကျေးရွာခြောက်ရွာမှ ကျောင်းသား ကျောင်းသူများ မှီခိုနေရကြောင်း သိရသည်။ **ဦးဆိုက်ကျင်**

AIR KBZ
FLYING BEYOND EXPECTATIONS

NAY PYI TAW → YANGON
YANGON → NAY PYI TAW

from USD 72$
* One Way
* All inclusive
* Terms & Conditions apply

နိုင်ငံ့ဝန်ထမ်းများအတွက် အထူးဈေးနှုန်း

from USD 33$
* One Way
* All inclusive
* Terms & Conditions apply

" နိုင်ငံ့ဝန်ထမ်းများအနေဖြင့် လေယာဉ်လက်မှတ်ဝယ်ယူသည့်အခါတွင်
ဝန်ထမ်းကတ်မိတ္တူ (၁) စောင်နှင့်အတူ ဝန်ထမ်းကတ်မူရင်းအားပြသ၍ဖြင့်
AIR KBZ ရန်ကုန်ရုံးချုပ်၊ နေပြည်တော်ရုံးခွဲ၊ အခြားမြို့များရှိ
လက်မှတ်အရောင်းဌာနများတွင် လေယာဉ်လက်မှတ်များအား
အထူးဈေးနှုန်းဖြင့် ဝယ်ယူနိုင်ပါသည် "

Daily Flight

FLIGHT NO.	SECTOR	DEPERATURE	ARRIVAL
K7 234	Yangon - Nay Pyi Taw	07:00	08:00
K7 235	Nay Pyi Taw - Yangon	08:15	09:15
K7 236	Yangon - Nay Pyi Taw	16:45	17:45
K7 237	Nay Pyi Taw - Yangon	18:00	19:00

Hotline: (01) 373766, (09) 5280445, (09) 73177805
Tickets Available at
(1) 33-49, Bank Street & Maha Bandoola Garden Street, Kyauktada Township, Yangon
:www.facebook.com/AIRKBZ
(2) Pa -184, Near Tha Pyay Gone Market, Ingine Street, Tha Pyay Gone Quarter
Nay Pyi Taw, Ph: (067) 432170, Mobile: (09) 977880320, (09) 73130196

We accept
VISA MasterCard
www.airkbz.com

MCC.i
MCC Training Institute

www.facebook.com/mcc.institute
Hot - Line
01-246634, 01-2304156

တက္ကသိုလ်ဝင်တန်းဖြေဆို အောင်မြင်ပြီးသူတိုင်း တက်ရောက်သင်ကြားနိုင်မည့် ဘွဲ့သင်တန်း

BBA (စီးပွားရေး စီမံခန့်ခွဲမှုဘွဲ့)

- B.B.A (International Business Management
(စီးပွားရေးလုပ်ငန်း စီမံခန့်ခွဲမှုဘွဲ့)
- B.B.A (Hotel & Tourism Management)
(ဟိုတယ်နှင့်ခရီးသွား စီမံခန့်ခွဲမှုဘွဲ့)

Awarded by: *Siam University (Thailand)*

* July 13 ရက်နေ့တွင် ဖွင့်လှစ်မည်ဖြစ်ပြီး လူဦးရေ ကန့်သတ်ထားပါသဖြင့် ကြိုတင်စာရင်းသွင်းအပ်နှံနိုင်ပါပြီ
MCC.i (Yangon Campus) Junction Square Complex, Building (8), 1st Floor, Kamayut Township, Yangon
Ph - 01-245762, 249152, 395512
MCC.i (Mandalay Campus) Ph - 09-402671562, 02-77930, 09-91034062

သစ် ပင် စိုက် ပါ ဒို့ ကမ္ဘာ သာ ယာ လှ ပ စိမ်း မြ မြ

မျိုး 380164
09 5017088
09250640699
ခရီးစဉ်အမျိုးမျိုးနှင့်လချုပ်
ကားများစုံ ငှားရန်ရှိသည်။
ယာဉ်ပိုင်ရှင်များ ဆက်သွယ်ပါ။

တိုက်ခန်းအမြန်ရောင်းမည်
ပေ(၁၄×၆၀)၊ ၆လွှာ၊ Lift ပါတိုက်သစ်(လူမနေရသေး)၊ ရေမီး(ကိုယ်ပိုင်)၊ ရွှေဘုံသာအောက်လမ်း။
ရောင်းဈေး(သိန်း-၁၄၇၀)
Ph:09-73090978, 09-258117724

ဒဂုံမြို့သစ်
(တောင်ပိုင်း)၊(ဆိပ်ကမ်း)
မြေကွက်များဝယ်လိုသည်
ဖုန်း -0943075129

နေရာတိုင်းဆောင်ထား Rain Flower

'မီး' သတိပြုပါ။

'မီး' မပေါ့ဆနှင့်။

Yangon - 09 73100 890, 73100 891, Mandalay - 09 421088422, 09 6500413, Naypyitaw - 09 49208880, 09 31136261

ကြော်ငြာ

ရွှေရတုတိပိဋကစက္ခုပါလမျက်စိဆေးရုံ အလင်းလက်ဆောင်ပေးလှူနိုင်ရန်တိုက်တွန်းနှိုးဆော်ခြင်း

စစ်ကိုင်းတိုင်းဒေသကြီး၊ မြင်းမူမြို့နယ်၊ ထီးဆောင်းကျေးရွာတွင် ဖွင့်လှစ်ထားရှိသော ရွှေရတုတိပိဋကစက္ခုပါလမျက်စိဆေးရုံတွင် ဆေးရုံစတင်ဖွင့်လှစ်သည်မှ နှစ်နှစ်တာကာလအတွင်း ခွဲစိတ်ကုသပြီး လူနာ နှစ်သောင်းကျော်နှင့် ပြင်ပလူနာ ရှစ်သောင်းကျော်ကို အလင်းလက်ဆောင်ပေးလှူနိုင်ခဲ့ပြီးဖြစ်ပါသည်။

ပြည်ပမျက်စိအထူးကုဆရာဝန်ကြီးများမှ နေ့စဉ် လူနာ(၇၀)ဦး ခွဲစိတ်ကုသပေးလျက်ရှိပါသည်။

အလင်းလက်ဆောင်ပေးလှူလိုသော ကုသိုလ်ရှင်များသည် မျက်စိတစ်လုံးလျှင် အလှူငွေ ၃၀၀၀၀ိ/-နှုန်းဖြင့် ပါဝင်ကုသိုလ်ယူကြပါရန် တိုက်တွန်းနှိုးဆော်အပ်ပါသည်။

ဆက်သွယ်လှူဒါန်းရန်ဌာနများ

၁။ ရန်ကုန်မြို့၊ လမ်းမတော် KBZ ဘဏ်ရှိ ဘဏ်ငွေစာရင်းအမှတ် (၀၀၄၁၂၁၀၂၈၇၂၆၁)၊ ဆရာတော်ဦးဝံသပါလာလင်္ကာရ စာရင်းသို့ လှူဒါန်းနိုင်ပါသည်။

၂။ မင်းကွန်းတိပိဋကနိကာယသာသနာပြုဥပဋ္ဌာကအဖွဲ့၊ (၁၂) စကားဝါလမ်း၊ ဒဂုံမြို့နယ်၊ ဖုန်း-၀၁-၂၂၂၂၇၈၊ ၀၉-၇၃၁၉၇၉၉၅၊

၃။ ရွှေရတုတိပိဋက စက္ခုပါလမျက်စိဆေးရုံ ဖုန်း-၀၉-၄၀၀၅၁၅၃၆၂၊ ၀၉-၃၃၁၉၅၄၈၂၊ ၀၉-၂၅၆၀၆၆၀၁၅၁

ရွှေရတုတိပိဋကစက္ခုပါလမျက်စိဆေးရုံ

GOLDEN STAR
ကျိုက်ထီးရိုး (နေ့စဉ်)
ချောင်းသာ (နေ့စဉ်)
ငွေဆောင် (နေ့စဉ်)
Ph: 209200, 544383, 430480

SEVEN ၀ံ မာ်
မြေကွက်ရောင်းဝယ်ရေး
ဒဂုံဆိပ်ကမ်း၊ အရှေ့ဒဂုံ၊
တောင်ဒဂုံရှိ မြေကွက်များ
ရောင်းလိုပါသလား?
SEVEN ၀ံ နဲ့ဆက်သွယ်လိုက်ပါ။
အိမ်အရောက်ငွေပေးချေသည်။
"ပွဲခ လုံးဝ မယူပါ"
Ph: 09 - 33 333 511, 09-33 333 514, 09-33 333 644

စစ်ကိုင်း ဝါးချက်-မင်းကွန်းကားလမ်းကတ္တရာလမ်းခင်းရန် အလှူရှင်များသို့ နှိုးဆော်လွှာ

ကျေးဇူးတော်ရှင် မင်းကွန်းတိပိဋကဓရ ဓမ္မဘဏ္ဍာဂါရိက၊ အဂ္ဂမဟာ ပဏ္ဍိတ၊ အဘိဓဇ မဟာရဋ္ဌဂုရု၊ အဘိဓဇမဟာသဒ္ဓမ္မဇောတိက ဘဒ္ဒန္တဝိစိတ္တသာရာဘိဝံသ ဆရာတော်ကြီး တည်ထောင်တော်မူခဲ့သော မင်းကွန်းတိပိဋက-နိကာယကျောင်းတိုက်ကြီးများတွင် သီတင်းသုံးနေထိုင်တော်မူကြသည့် ဆရာတော်ကြီး၏ သားတပည့်များဖြစ်ကြသော ရွှေရတုတိပိဋကဓရ ဓမ္မဘဏ္ဍာဂါရိက ဆရာတော် အရှင်သီလက္ခန္ဓာဘိဝံသ၊ ရွှေရတုတိပိဋကဓရ ဓမ္မဘဏ္ဍာဂါရိကဆရာတော် အရှင်ဝံသပါလာ လင်္ကာရ၊ ရွှေစင်တိပိဋကဓရ ဓမ္မဘဏ္ဍာဂါရိက ဆရာတော်အရှင်ဂန္ဓမာလာ လင်္ကာရ၊ (၁၁)ပါးမြောက် တိပိဋကဓရ ဓမ္မဘဏ္ဍာဂါရိက ဆရာတော်အရှင်ကုန္ဒပါလနှင့် တိပိဋကဓရ တိပိဋကကောဝိဒ ဘုတလင်ဆရာတော် အရှင်ကုန္ဒာစရိယတို့သည် ကျောင်းပြင်၊ ကျောင်းဆောက်၊ လမ်းဖောက်စသည့်၊ သာသနာပြုပရဟိတကိစ္စများကို ဆရာတော်ကြီးဆောင်ရွက်ခဲ့သည့်နည်းတူ စစ်ကိုင်း-ဝါးချက်-မင်းကွန်းကားလမ်းကို ဓမ္မနာဒကျောင်းတိုက်အထိ ကတ္တရာလမ်းခင်းလျက်ရှိရာ ကလျာဏနွယ်ဝင် သူတော်စင်အပေါင်းတို့သည် ကုသိုလ်ပါဝင်လှူဒါန်းနိုင်ကြပါရန် နိဗ္ဗာန်အကျိုးမျှော်၍ နှိုးဆော်အပ်ပါသည်။

၁။ ကတ္တရာတစ်ပေပါလျှင်	ကျပ် ၇၀၀၀၀
၂။ ကျောက်ကြီးတစ်ကျင်းလျှင်	ကျပ် ၈၀၀၀
၃။ ကျောက်လတ်တစ်ကျင်းလျှင်	ကျပ် ၈၀၀၀
၄။ ကျောက်သေးတစ်ကျင်းလျှင်	ကျပ် ၁၀၀၀၀
၅။ မြေတစ်ကျင်းလျှင်	ကျပ် ၄၀၀၀

ဆက်သွယ်လှူဒါန်းနိုင်သောဌာနများ

၁။ မင်းကွန်း-တိပိဋက-နိကာယ သာသနာပြုဥပဋ္ဌာကအဖွဲ့၊ အမှတ်(၁၂)၊ စကားဝါလမ်း၊ ဒဂုံမြို့နယ်၊ ရန်ကုန်မြို့။ ဖုန်း-၀၁ ၂၂၂၂၇၈/၇၉၊ ၀၉ -၇၃၁၉၇၉၉၅၊ ၀၉ ၄၂၀၀၄၀၄၉၂

၂။ မင်းကွန်းတိပိဋက နိကာယသာသနာပြုဥပဋ္ဌာကအဖွဲ့၊ (၁၉)၊ ၂၆ (ဘီ)လမ်း၊ ပိုက်ကျုံး၊ မန္တလေးမြို့။ ဖုန်း-၀၂-၃၀၁၉၀

၃။ မင်းကွန်းတိပိဋက နိကာယကျောင်းတိုက်၊ မိုးမိတ်ကုန်းမြေ၊ မင်းကွန်းတောင်ရိုး၊ စစ်ကိုင်းမြို့။ ဖုန်း-၀၂-၆၀၄၉၅၊ ၀၉-၆၄၆၃၇၇၇

CONCRETE - BLOCK MAKING MACHINE (Brand New) & FERRO SELF-ERECTION ELECTRIC CRANE (4tons)

Contact us

U Than Lwin Oo - 09-5160848, 09-97-5160848, 09-73-5160848
U Thein Aung - 09-8627924, 09-799565951
U Aung Thant - 09-8627716
Daw Yin Tha Htet - 09-7324-4184

MSP MINING LIMITED
No. 101, Corner of Baydar Street & No. 3 Highway Road, Pale Myothit, Mingalardon Township, Yangon.

စည်သူ(၈၆)နှစ်ပတ်လည်နေ့ အခမ်းအနားဖိတ်ကြားခြင်း

ဗိုလ်လောင်းသင်တန်း အမှတ်စဉ်(၈၆)စည်သူတပ်ခွဲ၏ (၂၂)နှစ်မြောက် နှစ်ပတ်လည်နေ့ အထိမ်းအမှတ်အဖြစ် အောက်ပါအစီအစဉ်အတိုင်း ပြုလုပ်ကျင်းပပါမည်။

(၁) ကျဆုံး၊ သေဆုံးအရာရှိများအား ရည်စူး၍ဆွမ်းဆက်ကပ်အမျှဝေ လှူဒါန်းခြင်း

(၂) အရာရှိများ၏ သား၊ သမီးများ (၁၀)တန်းစာမေးပွဲအောင်မြင်မှုအတွက် ဂုဏ်ပြုချီးမြှင့်ငွေများ ပေးအပ်ခြင်း

နေရာ	- မွန်ပရိယတ္တိကျောင်း(ဗိုလ်တထောင်ဘုရားဝင်း)
နေ့ရက်	- ၅-၇-၂၀၁၅ရက်(တနင်္ဂနွေနေ့)
အချိန်	- ၉နာရီမှ ၁၂နာရီထိ

ကန့်ကွက်နိုင်ကြောင်းကြော်ငြာ

ကြည့်မြင်တိုင်မြို့နယ်၊ မြေတိုင်းရပ်ကွက်အမှတ်(၂၅အီး?)၊ မြေကွက်အမှတ် IV ၁၃/၃၆၊ မြေကွက်တည်နေရာအမှတ်(၆၈)၊ ဘောဂလမ်း၊ ဘောဂရပ်ကွက်၊ မကျင်စိန်အမည်ပေါက် မြေပိုင်မြေအား ဘီလစ်ဒေါ်ဌေးဌေးမူ[၁၂/တမန(နိုင်)၀၃၃၀၉၇]က ကြည့်မြင်တိုင်မြို့နယ်တရားရုံး တရားမကြီးမှုအမှတ်-၂၀/၁၄(၁၀-၁၁-၂၀၁၄)ရက်စွဲပါ စီရင်ချက်၊ တရားမဇာရီမှုအမှတ်-၂၁/၂၀၁၄(၁၅-၁-၂၀၁၅)ရက်စွဲပါ ဘီလစ်ခန့်စာတို့တင်ပြ၍ အရောင်းအဝယ်စာချုပ်ချုပ်ဆိုရန် မြေပုံကူးလျှောက်ထားလာရာ တရားဝင်ခိုင်လုံသောအထောက်အထားများဖြင့် (၇)ရက်အတွင်း ကန့်ကွက်နိုင်ပါကြောင်းနှင့် ကန့်ကွက်မှုမရှိပါက ဌာန၏လုပ်ထုံးလုပ်နည်းအတိုင်း ဆက်လက်ဆောင်ရွက်မည်ဖြစ်ပါကြောင်း အသိပေးကြော်ငြာအပ်ပါသည်။

မြို့ပြစီမံကိန်းနှင့်မြေစီမံခန့်ခွဲမှုဌာန၊ ရန်ကုန်မြို့တော်စည်ပင်သာယာရေးကော်မတီ

ဦးနိုင်ဝင်း၊ ဦးကိုကိုစိုး
အားသစ် ဇုရဲအုပ် ဝင်ခွင့် (တွင်းပြင်)
စနေ၊တနင်္ဂနွေတနပ်ပတ်နံရက်တာက်တာန်းခွဲ
ညနေပိုင်းတနပ်ပတ်သုံးရက်တာက်တာန်းခွဲများဖွင့်ပြီ
နယ်သမားများအတွက်နေ့စဉ်တက်(၇) ရက်ပြတ်တန်းခွဲ
ဖွင့်ပိုင်[၄] စမည်
Daily 12:30(pm)- 4:00(pm)
၁၄၈(၄လွှာ)ဆိပ်ကမ်းသာလမ်း(အောက်)ပန်းဆိုးတန်းမှတ်တိုင်
09 500 1599, 09 8632973, 09 73172556

မျိုးမြတ်သူ A/C Express
ဟော်လပြိုင်ဘုရားစုံ စက်စဲကမ်းခြေ
3 July 9:00pm ဝင်းစိန်ဆရာတော်ဘုရား
နွားလပွဲတောင် ကျိုက်ထီးယာန္တာ ငါးကျိုက်ရေတံခွန်
သောကြာညသွားတနင်္ဂနွေညပြန် ဈေး(ငြိမ်း)27000
09 254058712, 31568500

အာရှနဂါး
Asia Dragon ကျိုက်ထီးရိုး
ချောင်းသာ / ငွေဆောင်
Ph : 703790, 09-861-9008
707062, 09-861-7770

ကိုသန့်ဇင် CAR RENTAL
ကားမျိုးစုံကို ခရီးစဉ် လချုပ် အချိန်ပိုင်း ငှားသည်။ ယာဉ်ပိုင်ရှင်များလည်း ဆက်သွယ်ပါ။
ဖုန်း-၀၉-၄၃၁၁၇၆၈၈ ၀၉-၅၀၅၉၈၂၁

CNG TAXI
ယာဉ်မောင်းအလိုရှိသည်
စပေါ် ၂၀၀၀၀ိ/-၊ အုံနာခ ၁၅၀၀၀ိ/-
ပုဇွန်တောင်မြို့နယ်၊
ဖုန်း-၀၉ ၂၅၄၁၂၅၆၉၄

စုစုအေးအောင်
ဝမ်းမှန်
အကြောပြေဆေး

သွေးသည်အသက်

SLS 仙台ランゲージスクール
Sendai Language School
http://www.sendai-lang.com/

ဂျပန်မှာ ကျောင်းသွားတက်စို့

ပညာတော်သင်အခွင့်အရေး ရှင်းလင်းမိတ်ဆက်ပွဲ

ဂျပန်နိုင်ငံရှိ SENDAI LANGUAGE SCHOOL သည် (၂၇)နှစ်ရှိ သက်တမ်းရင့် ဂျပန်ဘာသာသင်ကျောင်းဖြစ်ပါသည်။ ပညာတော်သင်အခွင့်အရေး ရှင်းလင်း မိတ်ဆက်ပွဲသို့ မလွတ်တမ်းလာရောက်ကြပါရန် ဖိတ်ခေါ်အပ်ပါသည်။

ကျင်းပမည့်နေ့ရက်	- ၄-၇-၂၀၁၅ မွန်းလွဲ ၂း၀၀ နာရီ
နေရာ	- ES4E ကိုယ်ပိုင်အထက်တန်းကျောင်း၊ ရန်ကုန်မြို့။ သုဝဏ္ဏဘောလုံးကွင်းအနီး၊ (မီးပွိုင့်ထောင့်)
ဆက်သွယ်ရန်	- ၀၁-၈၅၅၁၄၀၆/၀၁-၅၆၁၃၇၁
တက်ရောက်သူများ	- နေရာအကန့်အသတ်ရှိပါ၍ ကြိုတင်စာရင်းပေးသွင်းကြပါရန်။

ပြည်ထောင်စုသမ္မတမြန်မာနိုင်ငံ ကုန်သည်များနှင့် စက်မှုလက်မှုလုပ်ငန်းရှင်များအသင်းချုပ်၏ Myanmar Chamber Vocational Institute မှ သင်တန်းများဖွင့်လှစ်ခြင်း

၁။ ပြည်ထောင်စုသမ္မတမြန်မာနိုင်ငံကုန်သည်များနှင့် စက်မှုလက်မှုလုပ်ငန်းရှင်များအသင်းချုပ်(UMFCCI)၏ Myanmar Chamber Vocational Institute မှ အောက်ပါသင်တန်းများကို ဖွင့်လှစ်သွားရန်ရှိပါသည်။

1. Innovative SME Incubation Training
   တီထွင်ထုတ်လုပ်သော အသေးစားကုမ္ပဏီများ ပျိုးထောင်ပေးသည့်သင်တန်း
2. Reverse Engineering Training
   ထုတ်ကုန်ပစ္စည်းများ နည်းပညာဖော်ထုတ်ခြင်းသင်တန်း
3. Carrier Consulting Program
   သက်မွေးလုပ်ငန်းရွေးချယ်ပြင်ဆင်နိုင်စေရန် အကြံပြုဆွေးနွေးပေးခြင်း

၂။ သင်တန်းများကို ဇူလိုင်လမှစတင်၍ အပတ်စဉ်ပြုလုပ်ပေးသွားမည်ဖြစ်ပါသည်။

၃။ ပညာအရည်အချင်း၊ အသက်၊ ကျား/မ ကန့်သတ်ချက်မရှိပါ။

အသေးစိတ်သိရှိလိုသောအချက်များကို UMFCCI TVET Unit Ph.No 01-214344-9,Ext;107/(+95) 09-451236770/tvet@ umfcci.org.mm/tvet.umfcci2014@gmail.com သို့ ဆက်သွယ်စုံစမ်းမေးမြန်းနိုင်ပါသည်။

ကန့်ကွက်နိုင်ကြောင်းကြော်ငြာ

သာကေတမြို့နယ်၊ မြေတိုင်းရပ်ကွက်အမှတ်(၁)ထူပါရုံ မြေကွက်အမှတ်(၁၂၁၂/က)၊ မြေကွက်တည်နေရာအမှတ်(၁၂၁၂/က)၊ ထူပါရုံအရှေ့(၃)လမ်း၊ (၁)ရပ်ကွက်၊ သာကေတမြို့နယ်၊ ဒေါ်စိန်ဥ[၁၂/သကတ(နိုင်)၀၉၄၅၆၃] အမည်ပေါက် နှစ်(၆၀)ဂရန်မြေအား သာကေတမြို့နယ်တရားရုံး၌ ဒေါ်စန်းစန်းမြင့်မှ ၂၀၁၅ခုနှစ် တရားမကြီးမှုအမှတ်(၄)ဖြင့် ဒေါ်စိန်ဥအား ပဋိညာဉ်အတိုင်း မှတ်ပုံတင်အရောင်းအဝယ်စာချုပ်ချုပ်ဆိုပေးရန် တရားစွဲဆိုခဲ့ရာ အနိုင်ဒီကရီနှင့် ၂၀၁၅ခုနှစ် တရားမဇာရီမှုအမှတ်(၂၁)အမိန့်တို့တင်ပြ၍ တရားရုံးကိုယ်စား ဘီလစ်ဒေါ်အေးအေးမြင့် [၁၂/သကတ(နိုင်)၀၀၅၄၆၀]မှ အရောင်းအဝယ်စာချုပ်ရန်မြေပုံကူးလျှောက်ထားလာရာ ခိုင်လုံသောအထောက်အထားများဖြင့် (၇)ရက်အတွင်း ကန့်ကွက်နိုင်ပါရန်နှင့် ကန့်ကွက်မှုမရှိပါက ဌာန၏လုပ်ထုံးလုပ်နည်းအတိုင်း ဆက်လက်ဆောင်ရွက်သွားမည်ဖြစ်ပါသည်။

မြို့ပြစီမံကိန်းနှင့် မြေစီမံခန့်ခွဲမှုဌာန ရန်ကုန်မြို့တော်စည်ပင်သာယာရေးကော်မတီ

သမီးအဖြစ်မှ အမွေပြတ်စွန့်လွှတ်ကြောင်း အများသိစေရန်

ကျွန်ုပ်၏အမှုသည် ဦးဘဲလူးဆာမိ[၁၂/တမန(နိုင်)၀၆၈၇၇၇]၏ သမီးဖြစ်သူ မချိုမာလွင်သည် ဖခင်ဖြစ်သူနှင့်မောင်နှမအားလုံးတို့၏ ဆိုဆုံးမမှုကို မနာခံခြင်း၊ ဖခင်ဖြစ်သူ၏ ပြောဆိုဆုံးမမှုကို လိုက်နာခြင်းမရှိဘဲ ယင်း၏သဘောဆန္ဒအတိုင်း ပြုလုပ်ဆောင်ရွက်သွားသည့်အပြင် ဖခင်နှင့် မောင်နှမအားလုံးမသိရှိဘဲ ယင်း၏သဘောဆန္ဒအတိုင်း နေအိမ်မှဆင်းသွားပါသည်။ သို့ဖြစ်ပါ၍ ၎င်းနှင့်ပတ်သက်သည့်ကိစ္စမှန်သမျှ ကျွန်ုပ်၏ အမှုသည်ဘက်မှ မည်သည့်တာဝန်မျှမရှိ တာဝန်ယူဖြေရှင်းမည်မဟုတ်ကြောင်း အများသိစေရန် ကြေညာပါသည်။

(လာရောက်တွေ့ဆုံညှိနှိုင်း မေးမြန်းခြင်းသည်းခံပါ။)

ဖခင်-ဦးဘဲလူးဆာမိ	**လွှဲအပ်ညွှန်ကြားချက်အရ**
[၁၂/တမန(နိုင်)၀၆၈၇၇၇]	**ဦးမောင်မောင်အေး(B.A,H.G.P,D.B.L)**
အမှတ်(၂၅၈)၊ ၁၂လမ်း(အထက်)၊	**အထက်တန်းရှေ့နေ (စဉ်-၁၉၁၂၈)**
ယမုံနာ(၁)ရပ်ကွက်၊ ဒေါပုံမြို့နယ်။	

ရွှေ ဘုန်းပြည့် ဗုဒ္ဓဂယာဘုရားဖူးအဖွဲ့
သီရိလင်္ကာ (စွယ်တော်လှည့်ပွဲ) (၇ရက်) 1290 USD
ဗုဒ္ဓဂယာ (၈ရက်)
ဗုဒ္ဓဂယာ+နယူးဒေလီ+တာ့ချ်မဟာ) (၁၅ရက်)
* ဘုရားသို့မှန်းခြေတစ်လှမ်း သိန်းသန်းမကထိုက် လှူသူ ဖူးသူ ပေးဝေသူ နတ်လူဘုံသို့ဆိုက် *
အမှတ်(၃၈)အောင်ဇေယျလမ်း၊ ကျောက်ကုန်း။ ■ အမှတ်(၈၄/၁)သံသုမာလမ်း၊ တောင်ဥက္ကလာပ။
01.566101, 09-73060048,09-5036505, 09-2011313,

သန်းဌေးနှင့်ရောင်းရင်းများ ၏ ဝါဆိုခရီးစဉ်များ
JUN-19/26, JULY-3/10/17/24/30/31, Aug-7/14/21/28 ကျိုက်ထီးရိုး၊ ချောင်းသာ (အင်္ဂါ/သောကြာ)
▲ ပုဂံ၊ ပုပ္ပား (စွယ်တော် ၄ ဆူ)၊ ပခုက္ကူ (၄) ရက်။ ▲ မန္တလေး၊ ပြင်ဦးလွင်၊ မုံရွာ (၅) ရက်။
▲ တောင်ကြီး၊ အင်းလေး၊ ထမ့်စမ်း (၄) ရက်။ ▲ သရေခေတ္တရာ၊ ဝိသနိုး၊ ပင်းမြို့ဟောင်း၊ သံတောင်ကြီးမြို့ နေပြည်တော် (လွှတ်တော်လေ့လာခြင်း) (၃) ရက်။ ▲ ရွှေဘို၊ ဟန်လင်းကြီး (ပျူမြို့ဟောင်း)၊ စစ်ကိုင်း၊ မင်းကွန်း၊ အင်းဝ၊ မန္တလေး၊ နေပြည်တော် (၃) ရက်။ ▲ ကျိုက္ကမီ၊ စက်စဲ၊ ဘားအံဂူ (၅) ဂူ၊ မဲလံဆံတော်ရှင်ဖူး (၂) ရက်။ ▲ ဘားအံဂူ (၅) ဂူ၊ ရွှေရင်ဖျော်၊ ကျောက်ကလပ်၊ အင်ကြင်းတစ်ထောင်ဖူး ထမင်းကျွေး (နေ့ချင်းပြန်)။ ▲ ငင်းကျိုက်ရေတံခွန်၊ နွားလဘိုတောင်၊ မဲလံဆံတော်ရှင် (နေ့ချင်းပြန်)။ ▲ ပြည်၊ အကောက်တောင်၊ နဂါးရစ်တောင်ဆရာတော်ဖူး။ ▲ (ဇလွန်)။ ▲ (မဲလံဆံတော်ရှင်၊ ကျောက်ပိ ရဟန္တာဖူး)(နေ့ချင်းပြန်) စနေ/တနင်္ဂနွေ။ ▲ နေပြည်တော် (နေ့ချင်းပြန်ခရီးစဉ်) ဥပ္ပါတသန္တိစေတီ၊ သတ္တသတ္တာဟမဟာဇေတီစေတီတော်၊ ဆာဟာရီဥယျာဉ်၊ ရေပန်းဥယျာဉ်၊ လွှတ်တော်ဝင်ရောက်လေ့လာခြင်း။
ပင်ရင်း (၄၂၄)၊ ရွှေဘုံသာလမ်းအထက်။ Ph : 380141, 241863, 09 43043109, 09 73251422

ဆရာဒွေး အင်္ဂလိပ်စာ သဒ္ဒါ
အရေးသီးသန့် နှင့် Speaking
တစ်နိုင်ငံလုံးမှာ မူလတီထွင်သင်ကြားသော သုံးဆင့်သင်နည်းသစ် စာအုပ်(ပ/ဒုတွဲ) အမြို့မြို့ ဆိုင်တိုင်းတွင်ရပြီ။ (၅)လတက်လျှင် ရေးတတ်မည်။ ဘွဲ့ကြို၊ ဘွဲ့ရ၊ ၁၀-တန်းဖြေ/အောင်၊ အလုပ်ဝင်နေသူ အရွယ်မရွေးတက်ပါ။ ၄မှ၈တန်းထိ Guide များအိမ်လိုက်သင်သည်။
ဇူလိုင်လ(၄/၆/၈)ရက်နေ့ (ပ/ဒု)တန်းခွဲသစ်ဖွင့်မည်။ လစဉ်တန်းခွဲသစ် ဖွင့်သည်။
၂၂၄၊ ပန်းဆိုးတန်း(ထက်)ဂိုးတံတားအဆင်း မီးပွိုင့်အနီး၊ ရန်ကုန်မြို့။
Ph: 01-375970, 0951 72096, 09254541441

ဟံသာတအသင်း

ဝါဆိုသင်္ကန်း ဆက်ကပ်လှူဒါန်းမည်

ဟံသာတအသင်း၏ (၂၄) ကြိမ်မြောက် ဝါဆိုသင်္ကန်းဆက်ကပ်လှူဒါန်းပွဲကို ၅-၇-၂၀၁၅ရက်(တနင်္ဂနွေနေ့) နံနက် ၈း၀၀နာရီတွင် ရန်ကုန်မြို့၊ အမှတ်(၁၈၄-၁၈၆)၊ (၄၅)လမ်း၊ ဟံသာတအသင်းတိုက်တွင် စည်ကားသိုက်မြိုက်စွာ ကျင်းပသွားမည်ဖြစ်ရာ အသင်းသူ၊ အသင်းသားများနှင့် ဟံသာတနွယ်ဖွားများ ကြွရောက်ပြီး ကုသိုလ်ပါဝင် လှူဒါန်းကြပါရန် အသိပေးနိုးဆော်အပ်ပါသည်။

ကုသိုလ်ပါဝင်လှူဒါန်းလိုသူများသည် ဟံသာတဦးမြင့်ဌေ ဖုန်း-၀၁-၅၂၂၄၂၈၊ တွဲဖက်ဘဏ္ဍာရေးမှူး ဒေါ်ညွန့်ညွန့် ဖုန်း-၀၁-၂၄၅၃၉၅နှင့် ဟံသာတအသင်း ဖုန်း-၀၁-၃၉၈၇၁၆ သို့ ဆက်သွယ်လှူဒါန်းနိုင်ပါသည်။ (မိုးသံဃဒါန ဆွမ်းလောင်း အကျိုးတော်ဆောင်များလည်း အလှူခံထွက်နေပြီဖြစ်ပါသည်။)

အလှူပွဲနေ့တွင် ဦးစိုးမြင့်-ဒေါ်ခင်ဝင်းမြင့် (သီဟအလူမီနီယံ) မိသားစုက ဟံသာတ မုန့်ဟင်းခါးဖြင့် ကျွေးမွေးဧည့်ခံပါမည်။

အမှုဆောင်အဖွဲ့
ဟံသာတအသင်း

ကား မျိုးစုံ
(Alphard/Crown/MarkII/အနီစတုံး/Hiace ၉/၁၁ယောက်စီး၊ ၂၄/၂၆/၃၃/၄၅/၄၉ ယောက်စီး) များကို ခရီးစဉ်အမျိုးမျိုးအတွက် ယာဉ်ပိုင်ရှင်များကိုယ်တိုင် ချိုသာသောဈေးနှုန်းဖြင့်အငှားလိုက်ပါသည်။
Ph : 09795549249, 095418126

RUBY ကားစီးလုံးငှားသည်
519100
09-51-77212, 535100
ခရီးစဉ်မျိုးစုံအတွက် (၄၅၊ ၃၃၊ ၂၄၊ ၁၈၊ ၁၄၊ ၁၀၊၇)ယောက်စီးနှင့် Saloon, Van ကားမျိုးစုံ ငှားနိုင်ပါသည်၊ လချုပ်ကားမျိုးစုံငှားရန်ရှိသည်။ (ယာဉ်ပိုင်ရှင်များဆက်သွယ်ပါ)

အောင်ထိပ်တန်း
ဆရာ A.K.T ဆရာ ဟိန်းထက်ဇော်
D.S.A, D.S.T.A, D.S.M.A
အင်္ဂလိပ်စာ၊ သင်္ချာ၊ ဇီဝဗေဒ
ဗိုလ်လောင်းဝင်ခွင့်ရေးဖြေသင်တန်းများ
အမှတ်(၆၆/၆၈)၊ အခန်း(၇/D)၊ စံရိပ်ငြိမ်(၆)လမ်းထိပ်၊ အင်းစိန်လမ်းမကြီး၊ လှည်းတန်း၊ ကမာရွတ်၊ ရန်ကုန်။
Ph:09-5161340, 09-5192762, 09-73060218

ငှက်မိသားစု အိမ်၊ခြံ၊မြေ မှရောင်း/ငှားမည်

1.ပြည်လမ်းမ၊ဒဂုံ	(90×100)လုပ်ငန်းရ	မြေ	200L
2.အာရှတော်ဝင်အနီး၊စခ	(93×240)လုပ်ငန်းရ	BN2	110L
3.မိုးကောင်းလမ်းမ၊ရက	(80×60)လုပ်ငန်းကောင်း	မြေ	65L
4.အောက်ကြည့်မြင်တိုင်လမ်းမ	(50×90)	RC2½	60L
5.အရှေ့ဒဂုံစက်မှုဇုန်	(1ဧက)	ဝို(120×100)	45L
6.တောင်ဥက္ကလာစက်မှုဇုန်	(50×150)ရေ့,မီး	ဝို(50×140)	40L
7.ဗဟိုလမ်းမ၊လှိုင်	(40×130)ရေ့,မီး	မြေ	25L
8.ကမ်းနားလမ်းမ၊ကမတ	(30×50)Hall	BN2	20L
9.ဘောက်ထော်လမ်းသန့်၊ရက	(30×50)M4,Ph,AC6	RC2	20L
10.သံသုမာလမ်းမ၊သဃက	(30×140)လုပ်ငန်းကောင်း	BN1	15L
11.ရွှေပင်လုံအိမ်ရာ၊မ/ဒဂုံ	(74×70)M1,S1,AC	RC2	8L
12.Orchid Condo၊အလုံ	(2050Sqft)M3,AC3		1Sqft-1.8L
13.အနော်ရထာလမ်း၊ကတတ	(30×50)ထပ်ခိုး	GF	8000L
14.ပုလဲကွန်ဒို၊ဗတ	(1864Sqft)M1,S2	-	2700L
15.ဗားကရာကွန်ဒို၊စခ	(1600Sqft)M2,S1,AC3	-	2100L
16.ရွှေကမ္ဘာအိမ်ရာ၊မရက	(35×45)M1,S2,AC2	4F	1750L
17.ဗဟိုလမ်း၊စခ	(13×50)လုပ်ငန်းကောင်း	GF	950L
18.အထက်ကြည့်မြင်တိုင်လမ်း	(12½×50)ပြင်ပြီး	2F+3F	900L
19.ကျောက်ရေတွင်းလမ်း၊တမ	(15×60)S2,Ph,AC3	5F	670L
20.ဇေယျာသုခလမ်း၊တမ	(15×50)S2,Ph,AC1	GF	590L
21.M.M.G Tower ၊ဗတထ	(1600Sqft)M1,S2,F.F	3F	18L
22.ဗဟိုလမ်း(အာရှတော်ဝင်နီး)	(15×50)ထပ်ခိုး	GF	8L

☎ - 0973161672, 0973494343, 0973054542
မြို့နယ်စုံရှိ လုံးချင်း၊မြေ၊တိုက်ခန်းများကို အပ်နှံရန်ဖိတ်ခေါ်ပါသည်။

FAIR & SQUARE Travels and Tours Co.,Ltd.
၂၀၁၄-၂၀၁၅ Tour ရာသီ နှုတ်ဆက်ခရီးစဉ် (ဇူလိုင် ၃၀ ရက်နေ့ထွက်ပါမည်)
July - 30 ရက်နေ့မှာ .... ၄ ည/ ၅ ရက် ပုဂံ-ညောင်ဦး-ပုပ္ပါး ခရီးစဉ်ကို အထူးဈေးနှုန်းဖြင့် ဆွဲပေးထားပါတယ် ......
***** မြန်မြန်စာရင်းပေးသွင်းဖို့တော့လိုမယ်နော် *****
ပါဝင်သောဝန်ဆောင်မှုတွေကတော့ -
အဲကွန်းကား /ရေသန့်/စန်းတာဝါ/ဝင်ကြေး/စက်လှေစီး/တောင်တက်ကားများ၊
- ရွှေပိုးအိမ် (၁) ဟိုတယ်တွင် ၂ ညတာ အနားယူတည်းခိုခွင့်
- ခရီးစဉ်တစ်လျှောက် မနက်/နေ့လယ်/ ညစာ
* နေ့လယ်စာ ကို ဘယ်Tour မှာမှ မကျွေးဘူးသေးတဲ့ ပုဂံရွှေနန်းတော်ထဲတွင် ဘူဖေး သုံးဆောင်ပါမည်။
* ညစာကို ဟိုတယ်ရှိ ရေကူးကန်ဘေးတွင် ဘူဖေး သုံးဆောင်ပါမည်။
အဲ့လို ဝန်ဆောင်မှုအပြည့်ပေးထားပေမဲ့ ကျသင့်ငွေကတော့ တစ်ဦးမှ...
စရိတ်ငြိမ်း 150000/- ကျပ် ထဲနော် ...
Tel : 01 377688, 01 245993, 09 7300 2211, 09 7300 5511

Mobile ဖုန်းမျိုးစုံ အတွက်
Firmware ရေးသားနည်း
ထွက်ပြီ
ရဲမင်းအောင် (Ray Electronic)
- Samsung, Sony, Huawei, Lenovo, Coolpad, LG, Oppo နှင့် Xaoimi ဖုန်းများ Firmware ပြန်လည်ရေးသားနည်း
- Software Hardware ပြဿနာများ နှင့် Internet မှ Download ပြုလုပ်ခြင်း
မျက်ပွင့်စာပေ - ဖုန်း - 09 7300 2965 ၊ 09 7300 5882

Star Light Star Bright

Weekday Preschool Program (Mon to Fri ; 2 - 6 years old)
(Whole-child approach with a balanced program)
Weekend English Classes 3 - 8 years old
Enrichment Classes 2 - 6 years old
- Art & Craft
- Baking
- English Language & Phonics with Native Speaker
Play day with parents
(2 - 6 Years old)
Book early to avoid disappointment!
Address
1A-71, U Za Nar St., Mya Thida Housing Estate, South Okkalapa, Yangon.
Tel: 09-254105127, 09-43084360

ကွန်ပျူတာ စနစ်ဖြင့်ထိန်းသော
MECHANICAL CAR PARKING

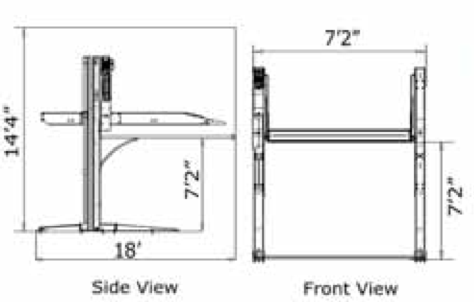

TRW
No. (31), Room (5), 7 Miles, Pyay Road, Yangon
T: 09.259.81.36.36
: 09.259.81.37.37
: 09.259.81.46.46
အမှတ်(၃၁)၊ အခန်း (၅)၊ ၇မိုင်၊ ပြည်လမ်း၊ ရန်ကုန်။

LMA တိုင်းရင်းဆေးဝါးမှတ်ပုံတင်အမှတ် TMR 006583 (0115)
လွင်မြင့်အောင်
အမှတ်တံဆိပ်
မြင်းခွာရွက် လက်ဖက်ခြောက်

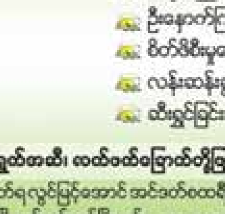

အကျိုးအာနိသင်
- အသားအရေတင်းရင်းလှပစေခြင်း။
- အရေးအကြောင်းများလျော့ပါးစေခြင်း။
- အနာကျက်မြန်စေခြင်း။
- သွေးလည်ပတ်မှုအားကောင်းစေခြင်း။
- သွေးကြောများကြံ့ခိုင်မှုကို ကူညီထိန်းသိမ်းပေးခြင်း။
- ဦးနှောက်ကြည်လင်မှတ်ဉာဏ်ကောင်းစေခြင်း။
- စိတ်ဖိစီးမှုလျော့နည်းစေခြင်း။
- လန်းဆန်းခွန်အားဖြစ်စေခြင်း။
- ဆီးချွင်ခြင်း။
မြင်းခွာရွက်အခြောက်၊ မြင်းခွာရွက်အဆီ၊ လက်ဖက်ခြောက်တို့ဖြင့်ဖြူလုပ်ထားပါသည်။
ISO 9001:2008 နှင့် GMP လက်မှတ်ရ လွင်မြင့်အောင် အင်ဒတ်စထရီယယ်(လ်) ကုမ္ပဏီလီမိတက်
အမှတ် (၁၃၀/၇)၊ ငါးထပ်ကြီးဘုရားလမ်း၊ ဗဟန်းမြို့နယ်၊ ရန်ကုန်မြို့၊ ဖုန်း - ၀၁ - ၅၄၁၈၈၇၄၊ ၀၁ - ၅၄၆၅၉၃၄ မှ ထုတ်လုပ်သည်။
အမြို့မြို့အနယ်နယ်ရှိ ဆေးဆိုင်များနှင့် စီးပွားရေး အရောင်းဆိုင်များတွင်လည်း ဝယ်ယူရရှိနိုင်ပါသည်။

ပြည်ထောင်စုသမ္မတမြန်မာနိုင်ငံတော်အစိုးရ
ပို့ဆောင်ရေးဝန်ကြီးဌာန
မြန်မာနိုင်ငံကုန်သွယ်ရေကြောင်းကောလိပ်
MYANMAR MERCANTILE MARINE COLLEGE
CERTIFICATE NO. BGK0403988
Bayint Naung Road, Kamayut Tsp., University P.O., Yangon, Myanmar. Tel: 95-1-539464, 539465
E-mail : mmmc@mptmail.net.mm, Fax :95-1-513448

ကြော်ငြာစာ

၁။ မြန်မာနိုင်ငံကုန်သွယ်ရေကြောင်းကောလိပ်တွင် (၂၀၁၆-၂၀၁၇) ခုနှစ်အတွင်း ဖွင့်လှစ်မည့် အောက်ဖော်ပြပါ အရာရှိလောင်း ဒီပလိုမာသင်တန်းများကို တက်ရောက်လိုသော ပြည်ထောင်စုသမ္မတမြန်မာနိုင်ငံသား မိဘနှစ်ပါးမှ မွေးဖွားသော နိုင်ငံသား အိမ်ထောင်မရှိ (လူပျို)များသည် ရန်ကုန်မြို့၊ ဘုရင့်နောင်လမ်း၊ ဆင်မလိုက်၊ တက္ကသိုလ်စာတိုက်၊ ကမာရွတ်၊ မြန်မာနိုင်ငံကုန်သွယ်ရေကြောင်းကောလိပ်၊ ကျောင်းအုပ်ကြီးထံသို့ ၁၄-၈-၂၀၁၅ရက်၊ နောက်ဆုံးထား၍ လျှောက်ထားနိုင်ပါသည်။

(က) ကုန်သွယ်ရေကြောင်းအရာရှိလောင်း Nautical Cadet (CD/44) Diploma in Nautical Studies/Dip: N.S. သင်တန်းအမှတ်စဉ်(၁၀)

(ခ) ကုန်သွယ်ရေကြောင်းအင်ဂျင်နီယာအရာရှိလောင်း Marine Engineering Cade t (CE/42) Diploma in Maritime Technology/Dip: Mar.Tech သင်တန်းအမှတ်စဉ်(၁၀)

၂။ **ပညာအရည်အချင်းကန့်သတ်ချက်**

တက္ကသိုလ်ဝင်စာမေးပွဲတွင် ရူပဗေဒ၊ ဓာတုဗေဒ ဘာသာများပါဝင်သော ဘာသာတွဲဖြင့် **အောင်မြင်ပြီး စုစုပေါင်းအမှတ် အနည်းဆုံး (၄၂၀) ရှိရမည်။**

၃။ **အသက်နှင့် အခြားကန့်သတ်ချက်**

(က) ၂၀၁၅-ခုနှစ်၊ ဒီဇင်ဘာလ (၃၁) ရက်နေ့တွင် အသက် (၁၉) နှစ်ထက် မကျော်လွန်စေရ။

(ခ) အရပ်အမောင်း(၅ပေ ၄ လက်မ) အနည်းဆုံးရှိရမည်။

(ဂ) ကိုယ်အလေးချိန် (၁၀၀)ပေါင် အနည်းဆုံးရှိရမည်။

(ဃ) ရင်အုပ် (၃၂) လက်မ နဂိုအနေအထား အနည်းဆုံးရှိရမည်။

(င) မျက်မှန်၊ မျက်ကပ်မှန် တပ်ထားသူများ မဖြစ်စေရ။ (အင်ဂျင်နီယာအရာရှိလောင်းများမပါ)

၄။ **ပဏာမရွေးချယ်မှု**

လျှောက်ထားသူများ၏ တက္ကသိုလ်ဝင် စာမေးပွဲရမှတ်အရ အများအနည်းအစဉ်လိုက်စီပြီး ရမှတ်အများဆုံးမှစ၍ လိုအပ်သည့်အရေအတွက် ရရှိသည်အထိ စိစစ်၍ ပဏာမရွေးချယ်သွားမည်ဖြစ်ပါသည်။

၅။ ပဏာမအဆင့်ရွေးချယ်ခံရသူများအား အောက်ဖော်ပြပါအတိုင်း ဆက်လက်စစ်ဆေးသွားမည်-

(က) နားစစ်ဆေးခြင်း

(ခ) အထွေထွေကျန်းမာရေးစစ်ဆေးခြင်း

(ဂ) မျက်စိစစ်ဆေးခြင်း(အရောင်ခွဲခြားနိုင်မှု ရှိ/မရှိစစ်ဆေးခြင်း)

(ဃ) စိတ်ရောဂါနှင့် မူးယစ်ဆေးသုံးစွဲမှုရှိ/မရှိ စစ်ဆေးခြင်း

၆။ လျှောက်ထားရာတွင် အောက်ပါအချက်အလက်များကို ဖော်ပြရမည်-

(က) တက်ရောက်ရန် သင်တန်းတစ်မျိုးတည်းကိုသာ လျှောက်ထားရမည်။ (သင်တန်းတစ်မျိုးထက်ပို၍ လျှောက်ထားပါက လက်ခံစဉ်းစားမည် မဟုတ်ပါ)

(ခ) အမည်

(ဂ) နိုင်ငံသားစိစစ်ရေးကတ်ပြားအမှတ်

(ဃ) မွေးနေ့သက္ကရာဇ်

(င) လူမျိုးနှင့် ကိုးကွယ်သည့်ဘာသာ

(စ) တက္ကသိုလ်ဝင်စာမေးပွဲအောင်မြင်သော ခုနှစ်/ခုံအမှတ်/မြို့နယ်/တိုင်း/ဘာသာရပ်အလိုက် ရရှိသည့် အမှတ်စာရင်းနှင့် စုစုပေါင်းအမှတ်။

(ဆ) အဖအမည်နှင့် အလုပ်အကိုင်

(ဇ) အမိအမည်နှင့်အလုပ်အကိုင်

(ဈ) နေရပ်လိပ်စာအပြည့်အစုံ

(ည) ဆက်သွယ်ရန် ဖုန်းနံပါတ်နှင့် နေရပ်လိပ်စာ

၇။ လျှောက်လွှာနှင့်အတူ အောက်ပါတို့ကို ပူးတွဲပေးပို့ရမည်။

(က) လိုင်စင်ဓာတ်ပုံ (၂)ပုံ

(ခ) အကျင့်စာရိတ္တကောင်းမွန်ကြောင်း သက်ဆိုင်ရာ ပြည်နယ်/တိုင်း/ မြို့နယ် ပြည်သူ့ရဲတပ်ဖွဲ့/စခန်းတစ်ခုခုမှထောက်ခံစာမူရင်း

(ဂ) မိမိအောင်မြင်ခဲ့သော အခြေခံပညာအထက်တန်းကျောင်းမှ တက္ကသိုလ်ဝင်စာမေးပွဲ အောင်မြင်ကြောင်း **ကျောင်းအုပ်ကြီးကိုယ်တိုင် လက်မှတ်ရေးထိုးသည့် ထောက်ခံစာမူရင်း**တင်ပြရမည်။ **ယင်းထောက်ခံစာတွင် ကျောင်းတံဆိပ်ရိုက်နှိပ်ထားသော ဓာတ်ပုံပါရှိရမည်။**

(ဃ) တက္ကသိုလ်ဝင်စာမေးပွဲအောင်မြင်သည့် ဘာသာရပ်အလိုက် အမှတ်စာရင်းမူရင်း **(မြန်မာနိုင်ငံစာစစ်အဖွဲ့မှ ထုတ်ယူရန်)**

(င) မိဘနှစ်ပါးစလုံးနှင့် မိမိကိုယ်တိုင် ပြည်ထောင်စု မြန်မာနိုင်ငံသားဖြစ်ကြောင်း ကတိခံဝန်ချက် **(နိုင်ငံသားစိစစ်ရေးကတ်မိတ္တူများ ပူးတွဲတင်ပြရမည်)**

(စ) ပဏာမအဆင့်ရွေးချယ်ခံရသော သင်တန်းသားများသည် မြန်မာနိုင်ငံကုန်သွယ်ရေကြောင်းကောလိပ်၏ စီစဉ်မှုဖြင့် ဆေးစစ်ပြီး၍ ပြန်လည်သတင်းပို့သည့်အခါ မြန်မာနိုင်ငံစာစစ်အဖွဲ့၏ တက္ကသိုလ်ဝင်စာမေးပွဲ အောင်လက်မှတ်မူရင်းနှင့် မိတ္တူတင်ပြရမည်၊ သတ်မှတ်သည့်ရက်တွင် မတင်ပြနိုင်ပါက ရွေးချယ်ခြင်းခံရသော ပဏာမစာရင်းမှ ပယ်ဖျက်ခြင်းခံရမည်။

၈။ သတ်မှတ်ထားသည့် အချက်အလက်များကို တိကျပြည့်စုံစွာ ရေးသားဖော်ပြခြင်း မပြုသော လျှောက်လွှာများ၊ မမှန်မကန် ဖြည့်စွက်ရေးသားဖော်ပြထားသော လျှောက်လွှာ များနှင့် အချိန်မီ မရောက်ရှိသော လျှောက်လွှာများအား စဉ်းစားမည်မဟုတ်ပါ။

၉။ လျှောက်ထားသူသည် အစိုးရဝန်ထမ်းဖြစ်ပါက သက်ဆိုင်ရာဌာနမှတစ်ဆင့် လျှောက်ထားကြရမည်။ သက်ဆိုင်ရာဌာနမှတစ်ဆင့် လျှောက်ထားခြင်းမရှိသူများအား ရွေးချယ်ခြင်းခံရစေကာမူ ရွေးချယ်ခြင်းမှ ပယ်ဖျက်မည်။

၁၀။ ရွေးချယ်ခံရသူများသည် သင်တန်းတက်နေစဉ်အတွင်း နှစ်စဉ် သင်တန်းကြေး (၄၂၀၀ဝိ/-) အဆောင်ကြေး၊ ဝတ်စုံစရိတ်နှင့် လစဉ်စားစရိတ် အစရှိသည်တို့ကို ကိုယ်တိုင်ကျခံရမည်။

၁၁။ ဘွဲ့ကြိုဒီပလိုမာ(၂) နှစ်သင်တန်းကာလအတွင်း ပထမနှစ်သင်တန်းကို မြန်မာနိုင်ငံကုန်သွယ်ရေကြောင်းကောလိပ်တွင် ကျောင်းအိပ်ကျောင်းစား အဆောင်နေကျောင်းသားအဖြစ် (၁)နှစ်တက်ရောက်ရမည်။

၁၂။ ဘွဲ့ကြိုဒီပလိုမာ (၂)နှစ်သင်တန်းပြီးဆုံးတက်ရောက်အောင်မြင်ပြီးသူများကို ဘွဲ့ကြိုဒီပလိုမာလက်မှတ် (Diploma in Nautical Studies/Diploma in Maritime Technology) နှင့် ကုန်သွယ်ရေကြောင်းအရာရှိလောင်း သင်တန်းပြီးဆုံးခြင်းလက်မှတ် (Mercantile Marine Nautical/ Engineering Cadet Training Course Completion Certificate) များ အပ်နှင်းပေးပါမည်။

၁၃။ **လျှောက်လွှာနှင့်အတူ ပူးတွဲတင်ပြသည့် စာရွက်စာတမ်းများကို ပြန်လည်ထုတ်ပေးခြင်း၊ ရွေးချယ်ခြင်း မခံရသူများထံသို့ မရွေးချယ်ကြောင်း ပြန်ကြားခြင်းပြုမည်မဟုတ်ပါ။** မိမိတို့လျှောက်လွှာတင်သည့် မြန်မာနိုင်ငံကုန်သွယ်ရေကြောင်းကောလိပ်တွင် ရွေးချယ်ခြင်းခံရသည်/မခံရသည်ကို ချိန်းဆိုထားသည့်နေ့တွင် စုံစမ်းမေးမြန်းနိုင်သည်။

၁၄။ သင်တန်းကိစ္စရပ်များကို အသေးစိတ်သိရှိလိုပါက မြန်မာနိုင်ငံကုန်သွယ်ရေကြောင်းကောလိပ်၊ သင်တန်းဌာနခွဲ၊ တယ်လီဖုန်းအမှတ်(၅၃၉၄၆၄/၅၃၉၄၆၅) (လိုင်းခွဲ-၁၂၀) တွင် စုံစမ်းမေးမြန်းနိုင်သည်။

ကျောင်းအုပ်ကြီး
မြန်မာနိုင်ငံကုန်သွယ်ရေကြောင်းကောလိပ်

ဒီဇယ်ဓာတ်ဆီ
စက်ပြင်သင်တန်း
(နေ့ထိုင်မှုအခမဲ့)

(၈)ပေါက်စက်အုတ်
ရောင်းရန်ရှိသည်။
ဖုန်း-၀၉-၄၄၈၀၀၄၇၉၉

ဒေါက်တာ
ENGLISH
Conversation Practice
စကားပြောရုံပဲဆိုရင်
Sayar.Yang
(တရုတ်)စာမတတ်လည်းပြောလို့ရတယ်။
ပြောလိုပြီးပြောမတတ်သူ
ပြောတတ်ပြီးပြောမထွက်သူအတွက်
စကားပြောလေ့ကျင့်သင်တန်း
Great Wall
စကားပြော ၊ စကားပြန်
TAMWE - 540714, 09 5183636
09 49 285182

ကန့်ကွက်နိုင်ပါသည်

ရန်ကုန်မြို့၊ တာမွေမြို့နယ်၊ ကျောက်မြောင်း၊ မလွှကုန်းဒေးကြွယ်(၁)ရပ်ကွက်၊ သူဌေးလမ်း၊ အမှတ်(၁၁)နေ ဒေါ်လင်းလင်းထိုက်[၁၂/တမန(နိုင်) ၁၀၁၇၆၄]၏ ညွှန်ကြားချက်အရ အောက်ပါအတိုင်း ကြေညာအပ်ပါသည်။

ရန်ကုန်မြို့၊ ဒဂုံမြို့သစ်တောင်ပိုင်းမြို့နယ်၊ မြေတိုင်းရပ်ကွက်အမှတ်(၅၄)၊ အင်းဝလမ်းနှင့် သဇင်လမ်းထောင့်ဘက်ခြမ်း၊ မြေကွက်အမှတ်(၄၉၇)၊ ဧရိယာပေ(၂၀×၆၀) အကျယ်အဝန်းရှိ ပါမစ်အမျိုးအစားမြေကွက်နှင့်ပတ်သက်၍ အမည်ပေါက်ပိုင်ဆိုင်၍ အကျိုးခံစားခွင့်ရှိသူဟု ဝန်ခံကတိပြုသူ ဒေါ်အေးအေးစန်း[၁၂/ဒဂတ(နိုင်)၀၇၀၂၈၄]ထံမှ ကျွန်ုပ်တို့၏မိတ်ဆွေ ဒေါ်လင်းလင်းထိုက်က ဝယ်ယူရန် စရန်ငွေပေးချေထားပြီးဖြစ်ပါသည်။ ထို့ကြောင့် အဆိုပါ မြေကွက်အရောင်းအဝယ်ပြုလုပ်မည့်ကိစ္စရပ်နှင့် ပတ်သက်၍ ကန့်ကွက်မည့်သူများရှိပါက ခိုင်လုံသော စာချုပ်စာတမ်း(မူရင်း)၊ စာရွက်စာတမ်းပိုင်ဆိုင်မှု(မူရင်း)အထောက်အထားများနှင့်တကွ ကျွန်ုပ်တို့ထံသို့ ဤကြော်ငြာပါသည့်နေ့မှ (၁၀)ရက်အတွင်း လာရောက်ကန့်ကွက်နိုင်ပါသည်။ သတ်မှတ်ရက်ကျော်လွန်ပါက အရောင်းအဝယ်ကိစ္စကို ပြီးဆုံးသည်အထိ ဥပဒေနှင့်အညီ ဆက်လက်ဆောင်ရွက်သွားမည်ဖြစ်ကြောင်း အများသိစေရန် ကြေညာအပ်ပါသည်။

လွှဲအပ်ညွှန်ကြားချက်အရ

ဦးဇင်သင်းအောင်(စဉ်-၁၀၇၁၁) — **ဒေါ်ယမင်းလတ်(စဉ်-၈၅၆၄)**
LL.B,B.D.S, WIPO(Switzerland) — **LL.B,D.B.L, WIPO(Switzerland)**
အထက်တန်းရှေ့နေနှင့်ကုမ္ပဏီဥပဒေအကြံပေး — **တရားလွှတ်တော်ရှေ့နေ**
အမှတ်(၉/၁၁)၊ (၁၀၁/H)၊ (ပထမထပ်)၊ ၃၆လမ်းတို၊ ကျောက်တံတားမြို့နယ်၊ ရန်ကုန်မြို့။
ဖုန်း-၀၉-၂၅၄၀၀၆၄၄၅၊ ၀၉-၇၃၂၅၆၈၃၆၊ ၀၉-၅၁၈၁၂၁၀၊ ၀၉-၃၁၈၁၇၅၀၀

ရောင်းမည်
သဃ်န်းကျွန်းမြို့နယ်၊ငမိုးရိပ်(၃)လမ်းရှိ
တိုက်ခန်းများကို အမြန်ရောင်းမည်။အဆင့်မြင့်
ပြင်ဆင်ပြီး B.C.C ရရှိပြီးဖြစ်သည်။
ဖုန်း- ၀၉-၅၄၀၁၀၁၁၊၀၉-၇၃၀၉၅၆၇၇

အများသိစေရန်ကြော်ငြာ

Aim Star Network (MNR)Co.,Ltd.၏ အထွေထွေမန်နေဂျာ ဒေါ်နန်းဆိုင်ဟွမ်[၁၃/မပတ(နိုင်)၀၀၀၀၉၁]၏ လွှဲအပ်ညွှန်ကြားချက်အရ အောက်ပါအတိုင်း အများသိစေရန် ကြော်ငြာလိုက်သည်မှာ-

Aim Star Network (MNR) Co.,Ltd.သည် ပြည်ထောင်စုသမ္မတမြန်မာနိုင်ငံ၏ ပြဋ္ဌာန်းဥပဒေများနှင့်အညီ ကုမ္ပဏီမှတ်ပုံတင်လက်မှတ်အမှတ် ၅၅၂၀/၂၀၁၂-၂၀၁၃အရ တရားဝင်မှတ်ပုံတင်ပြီး ရန်ကုန်မြို့၊ သာကေတမြို့နယ်၊ ဧရာဝဏ်လမ်း၊ အမှတ် ၂၉၆(D2/ D3)တွင် ကုမ္ပဏီရုံးခန်းဖွင့်လှစ်ကာ အရည်အသွေးမြင့် လက်ရွေးစင်လူသုံးကုန်နှင့် စားသုံးကုန် ပစ္စည်းများတို့ တင်သွင်းဖြန့်ချိရောင်းချသည့် အဆင့်ဆင့်သော ကွန်ရက်စီး ပွားရေးလုပ်ငန်းများကို မှန်ကန်မျှတသော နည်းလမ်းများဖြင့် လုပ်ကိုင်လျက်ရှိသည့်အပြင် စားသုံးသူအများက နှစ်သက်သဘောကျသည့် ကောင်းသတင်းများကိုလည်း လက်ခံရရှိထားသည့် ကုမ္ပဏီတစ်ခုဖြစ်ပါသည်။

ယခုအခါ Aim Star Network (MNR) CO.,Ltd.၏ ကောင်းသတင်းအမည်နာမအပြင် ကုမ္ပဏီနှင့်အတူ အကျိုးတူလုပ်ငန်းများ ပူးပေါင်းဆောင်ရွက်နေကြသော လုပ်ငန်းရှင်များ၏ နာမည်/ဂုဏ်သတင်းညှိုးနွမ်းကျဆင်းစေရန်နှင့် အများပြည်သူမှ ကုမ္ပဏီအပေါ် နားလည်မှုလွဲမှားစေလိုသော ရည်ရွယ်ချက်များဖြင့် အသင်းအဖွဲ့များနှင့်လူပုဂ္ဂိုလ်အချို့တို့က မမှန်မကန်သော နည်းလမ်းများဖြင့် လိမ်လည်မှုများကို ပြုလုပ်ဆောင်ရွက်ခြင်းများ/ မဟုတ်မမှန်သည့် သတင်းများ ဖြန့်ချိခြင်းများတို့ကို ဆောင်ရွက်လျက်ရှိကြောင်း ကြားသိခဲ့ရပါသည်။

ထို့ကြောင့် ကုမ္ပဏီအနေဖြင့် ထိုသို့ မကောင်းသည့်ရည်ရွယ်ချက်များဖြင့် ကုမ္ပဏီ၏ ကောင်းမွန်သည့်လုပ်ငန်းစဉ်များနှင့် အကျိုးစီးပွားများတို့ကို ထိခိုက်အောင် လုပ်ဆောင်နေသူများတို့အားဖော်ထုတ်ပြီး တည်ဆဲပြဋ္ဌာန်းဥပဒေများနှင့်အညီ ထိရောက်စွာဖြင့် အရေးယူဆောင်ရွက်သွားမည်ဖြစ်ပါကြောင်းနှင့် ထိုသို့ အရေးယူဆောင်ရွက်ရာတွင် အထောက်အကူရရှိစေနိုင်မည့် မှန်ကန်တိကျသည့် သတင်းအချက်အလက်များ၊ အထောက်အထားများရှိခဲ့ပါက ကုမ္ပဏီထံသို့ ဆက်သွယ်ပေးပို့ခြင်းဖြင့် ပူးပေါင်းပါဝင်ဆောင်ရွက်ပေးကြပါရန် တိုင်းရင်းသားလုပ်သားပြည်သူများတို့ကိုလည်း မေတ္တာရပ်ခံဖိတ်ခေါ်အပ်ပါကြောင်း အများသိစေရန် ကြော်ငြာလိုက်ပါသည်။

လွှဲအပ်ညွှန်ကြားချက်အရ - ဒေါ်နန်းသက်သက်ထွန်း
(အထက်တန်းရှေ့နေ)စဉ်-၄၅၆၇၁/၂၀၁၅
CHERRY LEGAL GROUP
အမှတ်-၂၉၅၊ ဗိုလ်ချုပ်အောင်ဆန်းလမ်း၊ မြို့မရပ်ကွက်၊ တောင်ကြီးမြို့။ ဖုန်း-၀၈၁-၂၁၂၃၇၉၉

အထူးဂုဏ်ယူဝမ်းမြောက်ပါကြောင်း

ပဲခူးတိုင်းဒေသကြီး ကျေးလက်ဒေသဖွံ့ဖြိုးရေးနှင့် လူမှုစီးပွားမြင့်တင်ရေး အခမ်းအနားသို့ ကိုယ်တိုင်တက်ရောက်ချီးမြှင့်ပေးပါသော ပြည်ထောင်စုသမ္မတမြန်မာနိုင်ငံတော် ဒုတိယသမ္မတ ဦးဉာဏ်ထွန်းနှင့် ပြည်ထောင်စုဝန်ကြီးများအား ပဲခူးတိုင်းဒေသကြီး ပြည်သူ/ပြည်သားများကိုယ်စား “ရွှေလရောင်” ပရဟိတ အသင်း(ဇီးကုန်းမြို့)မှ အထူးပင် လှိုက်လှဲစွာ ဂုဏ်ယူဝမ်းမြောက်ပါကြောင်း။

“ရွှေလရောင်”ပရဟိတအသင်း (ဇီးကုန်းမြို့)
ဦးနေဝင်းအောင်(ဥက္ကဋ္ဌ)
ဦးမင်းမင်းလတ်-မန်းတက္ကသိုလ်(အမှုဆောင်)နှင့်
အသင်းသူ/အသင်းသားများ

ပြည်ထောင်စုသမ္မတမြန်မာနိုင်ငံတော်အစိုးရ
လယ်ယာစိုက်ပျိုးရေးနှင့်ဆည်မြောင်းဝန်ကြီးဌာန
ဆည်မြောင်းဦးစီးဌာန
အိတ်ဖွင့်တင်ဒါခေါ်ယူခြင်း

၁။ ဆည်မြောင်းဦးစီးဌာနအနေဖြင့် အောက်ပါပစ္စည်းများကို အိတ်ဖွင့်တင်ဒါစနစ်ဖြင့် ဝယ်ယူလိုပါကြောင်း ကြေညာအပ်ပါသည်။

စဉ်	တင်ဒါအမှတ်	ပစ္စည်းအမျိုးအမည်	အရေအတွက်	မှတ်ချက်
1	7(Q)Gear Box Equipments /IRR/ 2015-2016	Gear Box Equipments	1Lot	မြန်မာကျပ်ငွေ

၂။ အိတ်ဖွင့်တင်ဒါပုံစံများကို အောက်ဖော်ပြပါဌာနတွင် ကြော်ငြာပါသည့်ရက်မှစတင်၍ ရုံးချိန်အတွင်းဝယ်ယူနိုင်ပြီး အသေးစိတ်အချက်အလက်များကို ဆက်သွယ်မေးမြန်းစုံစမ်းနိုင်ပါသည်။

ဖြည့်တင်းရေးဌာနခွဲ၊ ဆည်မြောင်းဦးစီးဌာန(ရုံးချုပ်)၊ ရုံးအမှတ်(၄၃)၊
နေပြည်တော်၊ ဖုန်း-၀၆၇-၄၀၀၃၁၆

သိပ္ပံနှင့်နည်းပညာဝန်ကြီးဌာန
စက်မှုနည်းပညာမြှင့်တင်ရေးနှင့် ပူးပေါင်းဆောင်ရွက်ရေးဦးစီးဌာန
ရန်ကုန်အနောက်ပိုင်းနည်းပညာတက္ကသိုလ်
“အိတ်ဖွင့်တင်ဒါခေါ်ယူခြင်း”

၁။ ရန်ကုန်အနောက်ပိုင်းနည်းပညာတက္ကသိုလ်မှ အောက်ပါပစ္စည်းများကို မြန်မာကျပ်ငွေဖြင့် ဝယ်ယူလိုပါသဖြင့် အိတ်ဖွင့်တင်ဒါများ တင်သွင်းရန် ခေါ်ယူအပ်ပါသည်။

(က) သင်တန်းသုံးစက်ပစ္စည်းများ

(ခ) ရုံးသုံးစက်ကိရိယာများ

(ဂ) ရုံးသုံးပရိဘောဂများ

၂။ အိတ်ဖွင့်တင်ဒါပုံစံများကို ၆-၇-၂၀၁၅ရက်မှစ၍ ရုံးချိန်အတွင်း ရန်ကုန်အနောက်ပိုင်းနည်းပညာတက္ကသိုလ်၊ ငွေစာရင်းဌာနတွင် လာရောက်ဝယ်ယူနိုင်ပြီး ၁၀-၇-၂၀၁၅ရက်၊ ၁၆း၀၀နာရီ နောက်ဆုံးထား၍ တင်ဒါများပြန်လည်ပေးသွင်းရန် ဖြစ်ပါသည်။

၃။ အိတ်ဖွင့်တင်ဒါပုံစံစည်းကမ်းချက်များနှင့် ပစ္စည်းစာရင်းအသေးစိတ်အချက်အလက်များကို ရုံးချိန်အတွင်း ဖုန်း-၀၉-၂၅၀၀၇၃၉၉၇၊ ၀၉-၈၆၀၂၄၄၁တို့သို့ ဆက်သွယ်စုံစမ်းနိုင်ပါသည်။

တင်ဒါစိစစ်ရွေးချယ်ရေးအဖွဲ့
ရန်ကုန်အနောက်ပိုင်းနည်းပညာတက္ကသိုလ်

INVITATION FOR OPEN TENDER
TENDER No.3(T)MPE/LBO(2)/2015-2016

1. Open Tender is invited for the Myanma Petrochemical Enterprise,the Ministry of Energy for the supply of Lube Base Oils & Additives (220.11 Metric Tons)
2. Tender Closing Date - 22-7-2015 at (12;00) noon
3. Tender Opening Date - 22-7-2015 at (13:00) hrs
4. Delivery Time - Up to End of December 2015
5. Tender Documents and details information are available at the Department of Finance, Myanma Petrochemical Enterprise, Nay Pyi Taw,during office hours commencing 29-6-2015 on payment of the Myanmar Kyat One Hundred Thousand (Kyat 100,000)per set.
6. Only bid from tenderer who has purchased tender document officially from Myanma Petrochemical Enterprise will be accepted for evaluation.

Managing Director
Myanma Petrochemical Enterprise
Contact.phone No.067-411108/411193

၂၀၁၅ ခုနှစ်၊ တက္ကသိုလ်ဝင်စာမေးပွဲတွင် မြန်မာတစ်ပြည်လုံး အမှတ်အများဆုံး [Top Tens] ဝင် ကျောင်းသူကျောင်းသားများ မွေးထုတ်ပေးနိုင်ခဲ့သော APEX စာစဉ်အဖွဲ့ပါ ဆရာ၊ ဆရာမများကို ဂုဏ်ပြုသောအားဖြင့် ဤစာစဉ်ကို ဒုတိယအကြိမ်အဖြစ် ရိုက်နှိပ်ထုတ်ဝေသည်။
2015
တက္ကသိုလ်ဝင်စာမေးပွဲ အမှတ်ပြည့်ရ ဝံပြအဖြေများ (ဘာသာစုံ)

အမှတ် (၃၀/ဘီ)၊ အခန်း (၉/ဘီ)၊ ယောမင်းကြီးလမ်း၊ ဒဂုံမြို့နယ်၊ ရန်ကုန်မြို့။
www.facebook.com/apexgetreadyseries

(VAC)® VALUE ADDED CONSULTANCY
မြန်မာပြည်တွင်းအလုပ်အကိုင်ရှာဖွေရေးလုပ်ငန်း
Like Value Added Consultancy

Job Openings for Foreign Firms

Chief Representative Officer — M(1)
- 10yr Exp in Banking / Ministry of Finance field; Fluent in English;

Power Sales Manager — USD 2000 — M(1)
- Any Engg Degree, 5yr Exp in Power Generator Product Sales; Fluent in English;

Project Development Manager — M/F(1)
- Any Grad, 10yr Exp in Infrastructure Projects (Power, Telecom, Transportation);

BDD Manager - Education - Real Estate - Tendering Project — M/F(2)
- Any Grad, 5yr Exp in Relevant Field; Fluent in English;

Business to Government Manager — M/F(1)
- Any Grad, 3yr Exp in Corporate Communication, Public Relations & Gov Relations Field;

Sales & Marketing Manager — M/F(5)
- Any Grad, 5yr Exp in Steel Raw / Construction Materials / Cargo Sales / Freight Forwarding;

Brand Manager — M/F(2)
- Any Grad, 5yr Exp in FMCG, Soft Drink, Alcohol & Beverages Field;

Sales Executive / Sales Representative - British Co — M/F(2)
- Any Grad, 3yr Exp in Cement / Building Materials Field;

Employee Relationship / HR Manager — M/F(2)
- Any Grad , 5yrs Exp in Employee Relations / HR General list role;

HR Supervisor - Recruitment - Training - Payroll — USD 1000 — M/F(2)

Finance Controller / Manager / Chief Accountant — M/F(3)
- B.Com / CPA / ACCA II, 10yrs Exp in Relevant Field; Fluent in English;

Internal Audit Manager — M/F(1)
- B.Com / CPA / ACCA II, 3yrs Exp in Auditing Field as a Sr. Manager;

Buyer - Any Grad, 5yr Exp in Retail Business & Supermarket; — USD 2000 — M/F(3)

Receptionist - Any Grad, No Need Experience, Fluent in English; — M/F(5)

Chinese / Japanese / Korea Translator — M/F(3)

E-mail ဖြင့်အလုပ်လျှောက်နိုင်သည် ၊ CVကို MS Word File & Photo ကို Jpg File ဖြင့်ပို့ပါ။

များပြားသော အလုပ်အကိုင်အခွင့်အလမ်းများ ⟹ www.vacjobsearch.com
No.118, 6th Floor,23rd St, Latha Tsp, Yangon. E-mail: vacjobsearch@gmail.com
Ph: 01-395921, 01-395922, 09-73022727, 09-5102094

အင်တာနက်ခေတ်မှာ အင်္ဂလိပ်စကားပြော တတ်မှဖြစ်မယ်
Sat & Sun 11 July

ဂုဏ်ထူးဦးအောင်ဒိုင်

Basic English Speaking

တက္ကသိုလ်ဝင်တန်းအောင်မြင်ပြီးသူ၊ အလုပ်ဝင်လိုသူ နှင့် ကုမ္ပဏီ၊ ဘဏ်ဝန်ထမ်းများအတွက် ဖွင့်ပါပြီ။

ဒေါ်စန္ဒာအောင်ဒိုင်
B.A (English)
Certificate in Travel & Tourism
City College of San Francisco

၂၇၂ ပန်းဆိုးတန်းလမ်း (အထက်)။ 01 252 919, 09 3126 9756

အင်္ဂလိပ်ဘာသာစကားကို စနစ်တကျ လေ့လာလိုသောသူများအတွက်

GETC™
မြေနီကုန်း 537895, 09262963776
တာမွေ 549590, 09254148006
www.getc-languageschool.com

2015 July Intake အတွက် ကျောင်းအပ်လက်ခံနေပါပြီ ....

iStock® ကုန်ပစ္စည်းထိန်းကွန်ပျူတာစနစ်

- ကုန်ရောင်း/ကုန်ဝယ်စာရင်း
- ငွေစာရင်း
- ကုန်လက်ကျန်စာရင်း
- ကုန်တစ်မျိုးချင်းစီ၏ အမြတ်စာရင်း
- အကြွေးစာရင်း
- လုပ်ငန်းတစ်ခုလုံး၏ အရှုံးအမြတ်စာရင်း

Contact Us ...
YGN 09-254151516, 09-43029798, 09-43064181
MDY 09-43200283, 09-257333214
NPT 09-974432762, 09-974432763
Galaxy Software Co.,Ltd.
www.galaxy.com.mm

Yangon University of Distance Education
YUDE

လူ့စွမ်းအားအရင်းအမြစ်ဖွံ့ဖြိုးမှုဌါန-ရန်ကုန်အဝေးသင်တက္ကသိုလ် နှင့်
KMD Computer Group တို့ပူးပေါင်းဖွင့်လှစ်သည့် **Diploma** သင်တန်းများ

KMD

- Diploma in Web Development
- Diploma in Network Communication

-တက္ကသိုလ်ဝင်တန်းဖြေဆို/အောင်မြင်ပြီးသူများ နှင့် တက္ကသိုလ်တစ်ခုခုမှ ဘွဲ့ရရှိပြီးသူများတက်ရောက်နိုင်ပါသည်။
-သင်တန်းကာလမှာ(၉)လကြာမြင့်ပါမည်။
- သင်တန်းပြီးဆုံးပါက ပညာရေး ဝန်ကြီးဌာနမှ ပေးအပ်ချီးမြှင့်သောဒီပလိုမာအောင်လက်မှတ် ရရှိပါမည်။
- Microsoft မှစစ်ဆေးသော 70-410 နှင့် 70-461 စာမေးပွဲများဖြေဆိုနိုင်သည်အထိသင်ကြားပေးပါမည်။
-လုပ်ငန်းခွင်ဝင်ရောက်လိုသူများအတွက် OJT သင်တန်းကိုဆက်လက်တက်ရောက်နိုင်ပြီး အလုပ်အကိုင်အခွင့်အလမ်းများရရှိပါမည်။
-ကျောင်းသား/သူဟောင်းများ၊အစိုးရဝန်ထမ်း များ၊ ဝန်ထမ်းသား/သမီးများအတွက် Discount နှင့် ပညာသင်ထောက်ပံ့ကြေးများရယူနိုင်ပါသည်။

ထပ်တန်းဖွင့်လှစ်မည့်ရက်
ဇူလိုင်လ (၁၂)ရက်၊ ၂၀၁၅
ရန်ကုန်အဝေးသင်တက္ကသိုလ်ဝန်း၊ထထုံလမ်း၊ထမာရွတ်။

Diploma ➡ Second Year Computing Diploma ➡ B.Sc (Hons) Business information Technology (BIT)

☎ - ဆက်သွယ်ရန်ဖုန်း- ၀၉-၈၃၀၃၇၇၅ ၊ ၀၁- ၅၀၁၂၄၃၊ ၂၉၁၉၂၅၊ ၅၀၂၂၃၃၊ ၃၈၅၈၇၇၊ ၅၄၁၃၂၈၊ ၅၄၆၆၀၀၊ ၂၂၀၅၅၅၊ ၆၆၀၈၈၇၊ ၅၀၅၃၉၉။

Thiri SILK COLLECTIONS

THIRI SILK COLLECTIONS

မြန်မာပိုးထည် မှတ်သုံးဈေးရောင်းပွဲတော်

THIRI SILK COLLECTIONS မှ **အဆင်သစ် ဒီဇိုင်းသစ် မြန်မာပိုးထည်** အမျိုးမျိုးကို
(10 % Discount) ဖြင့်
(၁.၇.၂၀၁၅) ရက်နေ့မှ (၃၁.၇.၂၀၁၅) ရက်နေ့အထိ
ရောင်းချပေးသွားမည်ဖြစ်ပါသောကြောင့် လာရောက်ဝယ်ယူအားပေးနိုင်ပါကြောင်း
မိတ်ဟောင်း၊ မိတ်သစ်များအား ဖိတ်ခေါ်အပ်ပါသည်။

ရန်ကုန် (၁)။ ၄၄၉ (B)၊ တက္ကသိုလ်ရိပ်သာလမ်းသစ်၊ ဗဟန်းမြို့နယ် ၊ ဖုန်း ၀၉-၈၆၁၉၅၄၅ ။
(၂)။ F (124/125)၊ ပထမထပ်၊ Junction Square ၊ ကမာရွတ်မြို့နယ်၊
ဖုန်း ၀၁-၅၂၇၉၇၆၊ ၅၂၇၂၄၂ ၊ ၅၀၂၇၆၃ ၊ ၅၀၁၈၀၆ လိုင်းခွဲ- ၂၀၂၄ ။
နေပြည်တော် (၁)။ F 125, ပထမထပ်, Junction Nay Pyi Taw ၊ဖုန်း ၀၆၇-၄၂၂၀၁၂ မှ ၁၃ လိုင်းခွဲ-၂၀၃ ။

Waterlaylay™
healthy water for everyone

Waterlaylay ရေသန့်စက်ကုမ္ပဏီမှ
အတွေ့အကြုံရှိ အောက်ပါဝန်ထမ်းများ အမြန်အလိုရှိသည်

၁။ **ရေပိုက်ဆက် ကျွမ်းကျင်သူ** — ကျား(၁) ဦး
ရေသန့်စက်လုပ်ငန်းနှင့် ရေပိုက်ဆက်လုပ်ငန်းတွင် အနည်းဆုံး အတွေ့အကြုံ ၃ နှစ်နှင့် အထက်ရှိရမည်၊ လျှပ်စစ်အကြောင်း နည်းနည်း နားလည်ရမည်၊ လစာကောင်းကောင်းပေးမည်၊ (နေ့တွက်ပေးနိုင်သည်၊)

၂။ **လျှပ်စစ် မြင့်/ဆင့် ကျွမ်းကျင်သူ** — ကျား(၁)ဦး
EP နှင့် ကျောင်းပြီးထားသူများ ဦးစားပေးမည်၊ လျှပ်စစ်အကြောင်း ကျွမ်းကျင်စွာ နားလည်သဘောပေါက်ပြီး လျှပ်စစ်လုပ်ငန်းနှင့် ပတ်သက်သည့် အတွေ့အကြုံ အနည်းဆုံး ၃ နှစ်နှင့် အထက်ရှိရမည်၊

၃။ **Sales & Marketing Executive** — ကျား/မ (၆) ဦး
Sales and Marketing အတွေ့အကြုံ အနည်းဆုံး ၂ နှစ်နှင့် အထက်ရှိရမည်၊ Market အကြောင်း နားလည်ပြီး Way ပိုင်နိုင်စွာ ရှာတတ်သူဖြစ်ရမည်၊ အတွေ့အကြုံများသူ ဦးစားပေးမည်၊

၄။ **Chemical Engineering and Marketing** — ကျား/မ (၂) ဦး
ဓာတုဗေဒ ပညာရပ်နှင့် ပတ်သက်သော ကျောင်းပြီးထားရမည်၊ စက်ရုံ Market ဆင်းဖူးသူ ဦးစားပေးမည်၊ Marketing အတွေ့အကြုံ ၂ နှစ်နှင့် အထက်ရှိရမည်၊

အထက်ပါ Vacant များအတွက် လျှောက်ထားလိုသူများသည် CV Form အပြည့်အစုံနှင့်တကွ ရုံးချိန်အတွင်း လာရောက်လျှောက်ထားပါရန်၊ ကြော်ငြာပါသည့်နေ့မှ ၂ ပါတ်အတွင်းသာ/

Ph: 09 448008037 , 09 253676220 , 09 253676221

IKBZ Insurance

"ကျန်းမာရေးအာမခံ"

Health Insurance

အာမခံထားရှိနိုင်သူ

မြန်မာနိုင်ငံသားများနှင့် မြန်မာနိုင်ငံအတွင်း တရားဝင်နေထိုင်လျက်ရှိသောနိုင်ငံခြားသားများအနေဖြင့် အသက်(၆)နှစ်မှ (၁၈)နှစ်ရှိသူများအတွက် မိဘအုပ်ထိန်းသူမှ တာဝန်ယူထားရှိခြင်းဖြင့်လည်းကောင်း၊ အသက်(၁၈)နှစ်မှ အသက် (၆၅)နှစ်ရှိသူများအတွက် မိမိကိုယ်တိုင်သော်လည်းကောင်း ကျန်းမာရေးအာမခံဝယ်ယူထားရှိနိုင်ပါသည်။

ပရီမီယံ

(၁) ယူနစ်ဝယ်ယူပါက ကျသင့်ပရီမီယံငွေကျပ် ၅၀,၀၀၀/ - ဖြစ်ပါသည်။အများဆုံး(၅)ယူနစ်အထိ ဝယ်ယူနိုင်ပါသည်။
အာမခံအကြုံးဝင်သက်တမ်းမှာ (၁)နှစ်တိတိဖြစ်ပါသည်။

အကျိုးခံစားခွင့်

အာမခံဝယ်ယူမှု(၁)ယူနစ်အတွက် ဆေးရုံတက်လျှင် တစ်ရက် ၁၅,၀၀၀ ကျပ် အများဆုံးရက်ပေါင်း(၃၀)အထိ ခံစားခွင့်ရှိပါသည်။
မတော်တဆထိခိုက်မှုကြောင့်သေဆုံးမှုအကျိုးခံစားခွင့်(၁၀)သိန်း၊ မတော်တဆထိခိုက်မှုကြောင့် ဆေးကုသမှုခံယူပြီး ကွယ်လွန်ခဲ့လျှင် ဆေးကုသစရိတ်အပါအဝင်အများဆုံးကျပ်(၁၀)သိန်းထိခံစားခွင့်ရှိပါသည်။ { ဝယ်ယူသည့်ယူနစ်အလိုက် ခံစားခွင့်ရှိပါသည် }

" ယုံကြည်အားထား IKBZ အာမခံစွမ်းအား "

No.(608), Bosoonpat Condo, Corner of Merchant Road and Bosoonpat Street, Pabedan Township, Yangon.
Tel : 01-378842, 2307000
Fax : 01-2307128
E-mail : info@i-kbz.com
facebook : www.facebook.com/ikbzinc

July လ (၁)ရက်နေ့မှစတင်၍ ကျန်းမာရေးအာမခံအား IKBZ Insurance တွင်ဝယ်ယူရရှိနိုင်ပါသည်။

နိုင်ငံတကာအဆင့်မီ
ရွှေနန်းတော်
စိန်ရွှေရတနာဆိုင်

ဆိုင်(၁) – အမှတ်–၇၄၃၊ မဟာဗန္ဓုလလမ်းနှင့်လမ်းမတော်လမ်းထောင့်၊ သံဈေးမီးပွိုင့်အနီး၊လမ်းမတော်မြို့နယ်၊ရန်ကုန်မြို့။
ဆိုင်(၂) – အမှတ်–၆၈၅၊ ၁၉ လမ်းနှင့်မဟာဗန္ဓုလလမ်းထောင့်၊လမ်းမတော်မြို့နယ်၊ ရန်ကုန်မြို့။ (ဓာတ္တုဗေဒပြောင်းရွှေ့ဖွင့်လှစ်သည့်ဆိုင်)
ဆိုင်(၃) – မြေညီထပ်၊ Junction Square Shopping Centre ၊ စမ်းချောင်းမြို့နယ်၊ရန်ကုန်မြို့။
ဆိုင်(၄) – No.B-05, မြေညီထပ်၊ Myanmar Centre Plaza (HAGL, Near Sedona Hotel)၊ကမ္ဘာအေးဘုရားလမ်း၊ရန်ကင်းမြို့နယ်၊ (မကြာမီအသစ်ထပ်မံဖွင့်လှစ်မည့်ဆိုင်)

ရွှေနန်းတော်စိန်ရွှေရတနာဆိုင် (၃)ဆိုင်စလုံးတွင် ၁–၇–၂၀၁၅ မှ ၃၀–၉–၂၀၁၅ ထိ

၂ ကျပ်သားရွှေဆွဲကြိုး	(၃) ဆု
၁ ကျပ်ခွဲသားရွှေဆွဲကြိုး	(၃) ဆု
၁ ကျပ်သားရွှေဆွဲကြိုး	(၅) ဆု
သုံးမတ်သားရွှေဆွဲကြိုး	(၅) ဆု
ငါးမူးသားရွှေဆွဲကြိုး	(၅) ဆု
တစ်မတ်သားရွှေဆွဲကြိုး	(၁၀) ဆု
နှစ်ပဲရွှေဆွဲသီး	(၂၀) ဆု
တစ်ပဲရွှေဆွဲသီး	(၃၀) ဆု နှင့်အခြားအဖိုးတန်ဆုမဲများစွာ

ချက်ချင်းပေါက်
ချက်ချင်းယူ
ဗလာမပါ
ကံစမ်းမဲ

up to 30% off

GIA/HRD Certificate စိန်များ
KBZ Bank Hire Purchase
MPU/Visa/Master/Debit Cards
Golden Palace Super Diamond Card

ကြော်ငြာ

Trumpet Travels & Tours
: Pa(3) Padonmar Street, Sanchaung Township, Yangon.
: 01 532250, 09 250021676, 09-5182767,09 43089536
Hot Trip
" Julyလ (4,11) ရက်နေ့ ခရီးစဉ် "
ကရင်ပြည်နယ် ကျိုက်ထီးရိုးဘုရား ကျွန်းတော်ရောက်ချွန် နှင့် ဘားအံဘုရားစုံဖူး ခရီးစဉ် 35000Ks/-

တစ်လပြည့်လွမ်းဆွတ်

ဦးဘကျော် (ကညွတ်ကွင်း)

B.Ag (၁၉၇၂)

နောင်ချိုမြို့နေ ဦးဘကျော် ကွယ်လွန်ပြီး တစ်လပြည့်မြောက်သည့် ၃၀-၆-၂၀၁၅ရက်အား ရည်စူး၍ သံဃာတော်အရှင်သူမြတ်တို့အား ဆွမ်း၊ သင်္ကန်း အစရှိသည့် လှူဖွယ်ဝတ္ထု ပစ္စည်းများ ဆက်ကပ်လှူဒါန်းရသော ကောင်းမှု ကုသိုလ်အစုစုတို့ကို ရောက်ရာဘုံဘဝမှ သာခုခေါ်နိုင်ပါစေ။

အမျှ- အမျှ- အမျှ

ကျန်ရစ်သူ ဒေါ်နွဲ့နွဲ့
နှင့် သားသမီးမြေးများ

(၁)လပြည့်ဝမ်းနည်းကြေကွဲလွမ်းဆွတ်သတိရခြင်း

မအေးသူဇာမိုး

ပထမနှစ် ဆေးဘက်ဆိုင်ရာ နည်းပညာတက္ကသိုလ်(ရန်ကုန်)

သမီးလေးမအေးသူဇာမိုး ကွယ်လွန်ခဲ့သည်မှာ ၁-၇-၂၀၁၅ရက်တွင် (၁)လပြည့် မြောက်ပြီဖြစ်ပါ၍ သမီးလေးမအေးသူဇာမိုးအား ရည်စူးပြီး ကျန်ရစ်သူ ဖေဖေ ဦးငွေဝင်း မေမေဒေါ်နီလာအေးတို့က သံဃာတော်အရှင်သူမြတ်တို့အား ဆွမ်း၊ခဲဖွယ်၊ ဘောဇဉ်လှူဖွယ်ဝတ္ထုအစုစုတို့ကို ဆက်ကပ်လှူဒါန်းပြီး အမျှအတန်း ပေးဝေလိုက်ပါသည်။ ကောင်းရာသုဂတိဘုံဘဝမှ သာခုခေါ်ဆိုနိုင်ပါစေ။

ကျန်ရစ်သူ
ဖေဖေနဲ့မေမေ

လွမ်းဆွတ်သတိရခြင်း

အချိန်မတန်ခင် ရုတ်တရက် ကြွေလွင့်သွားသော ချစ်ညီမလေး အေးသူဇာမိုး (ပထမနှစ် ဆေးဘက်ဆိုင်ရာ နည်းပညာတက္ကသိုလ်၊ ရန်ကုန်)အတွက် ကျန်ရစ်သော ဦးဦး-အန်တီလေးတို့နှင့် ထပ်တူထပ်မျှ ဝမ်းနည်းကြေကွဲရပါသည်။ ချစ်ညီမ လေး-အေးသူဇာမိုး ကောင်းရာသုဂတိဘုံဘဝသို့ ရောက်ပါစေ။

ချစ်သော
ကိုကြီးကျော်ထွန်း
မဇူး၊ မရွှေပုံ့ပုံ့
ဝိုင်းဝိုင်း၊ ကစ်ကစ်

(၁)လပြည့် ဝမ်းနည်းကြေကွဲလွမ်းဆွတ် သတိရခြင်း

ဦးဇော်လွင်မျိုး(တိုက်ကြီး)

B.Sc(Maths;)

(နေခြည်)စားသောက်ဆိုင်+ဧည့်ရိပ်မွန်

မိသားစုအပေါ် တုန္နိုင်းမရ မေတ္တာကြီးမားစွာနှင့် စောင့်ရှောက်ပေးခဲ့သော ကျေးဇူးရှင် ချစ်ပါပါး---ခေါ်လည်းမကြား၊ ရှာလည်းမတွေ့နိုင်တော့တဲ့ မပြန်လမ်းကို နှုတ်မဆက်ဘဲ ရုတ်တရက်ခွဲခွာသွားတာ ၁-၇-၂၀၁၅ရက်မှာ (၁)လပြည့်ခဲ့ပါပြီ ပါပါးရဲ့ကျေးဇူးဂုဏ်အနန္တကို မေ့မရတသစွာဖြင့် ဝမ်းနည်းကြေကွဲ လွမ်းဆွတ်ကြရပါတယ်။

ချစ်ပါပါးအတွက် ရည်စူး၍ပြုခဲ့သမျှသော ဒါန၊ သီလ ကောင်းမှုကုသိုလ်အစုစုတို့ကို ပါပါးထံရောက်ရှိပါစေရန် ဆုတောင်းမေတ္တာပို့ အမျှပေးဝေပါတယ်။ ရောက်ရာဘုံဘဝမှ သာခုခေါ်ဆိုနိုင်ပြီး မြင့်မြတ်ပြည့်စုံတဲ့ ဘုံဘဝကို ရောက်ပါစေ။

ပါပါးရေ အမျှ---အမျှ---အမျှ

ချစ်ဇနီး-ဒေါ်မာမာလွင်
သားကြီး-ကိုဖြိုးလင်းဇော်-မပြုံးသီရိညွန့်
သမီးငယ်-မနှင်းဇာခြည်လွင်
မြေး-မောင်ပိုင်မှူးဇော်
(နေခြည်)မိသားစု၊ တိုက်ကြီးမြို့

အထူးဝမ်းနည်းကြေကွဲခြင်း

ဒေါ်လှစိန်

အသက်(၉၁)နှစ်

ကျေးဇူးရှင် "အမေ"

ကရင်ပြည်နယ်၊ ဘားအံမြို့မှာ အမေတို့ မိသားစုနဲ့ နေခဲ့ရတယ်လေ။ ကျွန်တော်က (၉)တန်း၊ ကိုသိန်းစိုးက (၈)တန်း၊ ကိုစိုးအောင်က (၇)တန်း၊ ကိုကျော်သိန်းနဲ့ မဥမ္မာက မူလတန်း ပဲရှိကြသေးတယ်။ ပါပါနဲ့ အမေတို့ရဲ့ နွေးထွေးတဲ့ မေတ္တာရိပ်အောက်မှာ အပူအပင်မရှိဘဲ ပျော်ရွှင်စွာ လူလားမြောက်ခဲ့ကြရတယ်။ အမေတို့ရဲ့ မိသားစု မေတ္တာနဲ့ ကျေးဇူးကြောင့် ရန်ကုန်တက္ကသိုလ်မှာ ကျွန်တော်(ဥပဒေ)ဘွဲ့ရရှိခဲ့ပြီး ဘဝရပ်တည်နိုင်ခဲ့ပါတယ်။

အခုတော့ ကျွန်တော်တို့ မပျော်ရွှင်နိုင်ကြပါဘူး။ အမေ့အတွက် ကျွန်တော် မျက်ရည်ကျပြီး အထူးပင် ဝမ်းနည်းကြေကွဲရပါတယ်။ ကျေးဇူးရှင် အမေကို ရိုသေစွာ ရှိခိုးကန်တော့လိုက်ပါတယ်။ အမေရေ။

မဥမ္မာရေ တရားနဲ့သာ ဖြေပါနော်--

ကိုမောင်မောင်အုန်းနှင့်ဇနီး ဒေါ်ခင်အေးသန့်မိသားစု
တရားလွှတ်တော်ရှေ့နေ
ရွှေပြည်သာမြို့နယ်၊ ရန်ကုန်မြို့

ဝမ်းနည်းကြေကွဲခြင်း

ဒေါ်ခင်ရီ

အသက်(၈၃)နှစ်

မိတ္ထီလာမြို့

ဦးမြဝင်း-မခင်မိမိစိန်တို့၏မိခင်ကြီး ကွယ်လွန်ကြောင်း သိရပါ၍ ထပ်တူဝမ်းနည်းရပါသည်။

ဒေါ်ကျင်မြိုင်(ရန်ကုန်)
ကိုနေဝင်း-မနီနီစိန်

အထူးဝမ်းနည်းကြေကွဲခြင်း

ဒေါ်စံမေ (စစ်တွေ)

အသက်(၈၉)နှစ်

အသေးစားနှင့်အလတ်စား စက်မှုလုပ်ငန်းဖွံ့ဖြိုးရေးဘဏ်မှ ဒုတိယဦးဆောင်ညွှန်ကြားရေးမှူး ဒုတိယဗိုလ်မှူးကြီး(ငြိမ်း) ဦးထွန်းငြိမ်း - ဒေါ်ခင်လှစိန် (သိင်္ဂီ ဓါတ်ခွဲခန်း) တို့၏မိခင်ကြီး ဒေါ်စံမေ အသက် (၈၉)နှစ် သည် ၂၇. ၆. ၂၀၁၅ ရက် (စနေနေ့)တွင် စစ်တွေမြို့၌ ကွယ်လွန်သွားကြောင်းသိရှိရပါသဖြင့် မိသားစုနှင့် ထပ်တူထပ်မျှ အထူးဝမ်းနည်းကြေကွဲရပါသည်။

အဂ္ဂမဟာသီရိသုဓမ္မမဏိဇောတဓရ ဒေါက်တာသန်းထွန်း-ဥက္ကဋ္ဌ၊ အသေးစားနှင့်အလတ်စားစက်မှုလုပ်ငန်းဖွံ့ဖြိုးရေးဘဏ် နှင့်ဇနီး ဒေါ်မြသွေး (ကံ့ကော်ရွှေပြည်)၊ ဘဏ်မိသားစု၊ ရန်ကုန်မြို့။

Admin လက်ထောက် Manager

ကျား/မ (၂) ဦး

သစ်တောအရာရှိ တာဝန်လုပ်ခဲ့ဖူးသူ ဖြစ်ရမည်။လစာ ညှိနှိုင်းပေးမည်။သက်ဆိုင်သည့် စာရွက်စာတမ်း နှင့်အတူ ကြော်ငြာပါသည့် နေ့မှစ၍ တစ်ပတ်အတွင်း လာရောက် လျှောက်ထားနိုင်ပါသည်။

ဖုန်း - ၀၁ ၅၄၉၅၀၂ ၊ ၀၁ ၅၄၆၉၇၈ ၊ ၀၁ ၅၅၀၅၉၆

သင့်သွေးဖြင့်
အသက်ကယ်ပါ

အနူးအညွတ်တောင်းပန်ခြင်း

ကျွန်တော်သည် ဒေါ်ဇင်သူမြင့်[၁၂/ခရန(နိုင်)၁၀၃၀၁၅] (တရားလွှတ်တော်ရှေ့နေ၊ စဉ်-၉၃၀၅)အား ကိုယ်ကျင့်တရားနှင့် ဂုဏ်သိက္ခာကျဆင်းပြီး စိတ်ဒုက္ခအမျိုးမျိုးဖြစ်အောင် ပြောဆိုမိပါသဖြင့် ဒေါ်ဇင်သူမြင့်ကို ကျေနပ်သည်အထိ တောင်းပန်ပြီးဖြစ်ပါသည်။ နောက်နောင်တွင်လည်း အလားတူ ပြောဆိုမှုမျိုးကို ရှောင်ကျဉ်ပါမည့်အကြောင်း အနူးအညွတ် တောင်းပန်အပ်ပါသည်။

ဦးကျော်ဝေလင်း
[၁၄/မအန(နိုင်)၀၀၂၈၀၄]

ကန့်ကွက်နိုင်ပါသည်

ရန်ကုန်မြို့၊ ကမာရွတ်မြို့နယ်၊ အမှတ်(၈)ရပ်ကွက်၊ ပြည်လမ်း၊ အမှတ်-၅၃၅(က)၊ Hledan Centre ကွန်ဒိုမီနီယံ အဆောက်အအုံ၏ မြေညီထပ်(ဧရိယာ-၆၈၂. ၇၃စတုရန်းပေ) ရှိ ဆိုင်ခန်းကို ကျွန်ုပ်၏မိတ်ဆွေမှ အမွေဆိုင်နှစ်ဦးဖြစ်သော ဒေါ်စန္ဒာကြည်[၁၂/ကမရ(နိုင်)၀၃၄၉၂၄]နှင့် ဒေါ်ပူစူးမ (TKA 041070)တို့ထံမှ ဝယ်ယူရန် စရန်ငွေ တစ်စိတ်တစ်ဒေသပေးချေထားပြီးဖြစ်ပါသည်။

အထက်ဖော်ပြပါ ဆိုင်ခန်းရောင်းချခြင်းနှင့် ပတ်သက်၍ ကန့်ကွက်တားမြစ်လိုပါက ဤကြော်ငြာပါသည့်နေ့မှစ၍ ရက်ပေါင်း (၁၄)ရက်အတွင်း ကျွန်ုပ်ထံသို့ ခိုင်မာလုံလောက်သော စာချုပ်စာတမ်းမူရင်းအထောက်အထားများနှင့်တကွ တင်ပြကန့်ကွက်နိုင်ပါသည်။ သတ်မှတ်ရက်ကျော်လွန်ပါက အရောင်းအဝယ်ကို ဆက်လက်ဆောင်ရွက်သွားမည်ဖြစ်ကြောင်း အသိပေးကြေညာအပ်ပါသည်။

လွှဲအပ်ညွှန်ကြားချက်အရ
ဒေါ်ခင်ငြိမ်းငွေ B.A(Law), LL.B
တရားလွှတ်တော်ရှေ့နေ (စဉ်-၁၂၇၁)
အမှတ်-၆၁/၆၃(၅ ဘီ)၊ ဘိုကလေးဈေးလမ်း၊ဗိုလ်တထောင်မြို့နယ်၊ ရန်ကုန်မြို့။ ဖုန်း-၃၉၂၃၉၄

ကန့်ကွက်နိုင်ပါသည်

ရန်ကုန်တိုင်းဒေသကြီး၊ ဒဂုံမြို့သစ်(မြောက်ပိုင်း)မြို့နယ်၊ ၄၁ရပ်ကွက်၊ ၄၀ါမြိုင်လမ်း၊ မြေကွက်အမှတ် ၁၃၇၈၊ အကျယ်အဝန်း (၄၁ပေ×၆၀ပေ)၂၄၆၀ စတုရန်းပေရှိ ဒေါ်ခင်မြအညွှန်ပေါက် နှစ်၆၀ဂရန်မြေကွက်နှင့်ယင်းမြေကွက်ပေါ်ရှိ အဆောက်အအုံ အပါအဝင် အကျိုးခံစားခွင့်အရပ်ရပ်ကို တရားဝင်ဝယ်ယူပိုင်ဆိုင်လက်ရှိထားသူ ဒေါ်လှမြင့်(ခ) ဒေါ်လှလှမြင့် ၁၂/သဃက(နိုင်)၀၀၅၂၄၈ ထံမှ အပြီးအပိုင်ဝယ်ယူရန် ကျွန်ုပ်၏မိတ်ဆွေက ရောင်းဖိုးစရန်ငွေအချို့ကို ပေးချေထားပြီးဖြစ်ပါသည်။ဤအရောင်းအဝယ်ကို ကန့်ကွက်လိုသူရှိပါက ကြော်ငြာပါသည့်ရက်မှ ခုနစ်ရက်အတွင်း ခိုင်လုံသောစာရွက်စာတမ်း အထောက်အထားများဖြင့် ကျွန်ုပ်တို့ထံ လာရောက်ကန့်ကွက်နိုင်ပါသည်။ ကန့်ကွက်မည့်သူမရှိပါက အရောင်းအဝယ်ကို ဥပဒေနှင့်အညီ ဆက်လက်ဆောင်ရွက်သွားမည် ဖြစ်ကြောင်းသက်ဆိုင်သူ အများသိစေရန် ကြေညာအပ်ပါသည်။

လွှဲအပ်ညွှန်ကြားချက်အရ-

ဦးအောင်ကျော်ဦး	ဦးမျိုးဝေထွန်း
တရားလွှတ်တော်ရှေ့နေ(စဉ်-၈၇၅၄)	အထက်တန်းရှေ့နေ(စဉ်-၃၀၉၆၇)

ရုံး-တိုက်အမှတ်(၉/၁၁)၊ အခန်း ၃၀၆၊ ၃၆ လမ်း(အောက်)၊ ကျောက်တံတားမြို့နယ်၊ ရန်ကုန်မြို့၊ ဖုန်း-၀၉-၄၅၀၀၂၄၂၄၃၊ ၀၉-၅၀၄၆၇၅၄၊ ၀၉-၇၉၅၃၂၈၃၃၆

အများသိစေရန်အသိပေးကြေညာချက်

ရန်ကုန်မြို့၊ ဒဂုံဆိပ်ကမ်းမြို့နယ်၊ ညောင်ပင်ရွာ၊ ဘုရင့်နောင်လမ်း၊ အမှတ်-၁၅ နေ ဦးအောင်ဝင်းနိုင် [၃/ကဆက(နိုင်)၀၀၃၉၃၇]၊ (အဖ) ဦးမောင်နွဲ့၏ညွှန်ကြားချက်အရ အောက်ပါအတိုင်း ကြေညာအပ်ပါသည်။

ဒေါ်ဇာခြည်နိုင် [၇/လပတ(နိုင်)၁၅၆၆၀၇] (အဖ)ဦးလှစိန်သည် ၅-၄-၂၀၁၁ရက်မှစ၍ တရားဝင်လင်မယားအဖြစ် ပေါင်းသင်းလာခဲ့သော ကျွန်တော်၏ တရားဝင်ဇနီးဖြစ်ပါသည်။

၂၄-၆-၂၀၁၅ရက်တွင် ဒေါ်ဇာခြည်နိုင်သည် ကျွန်တော်၏ခွင့်ပြုချက်မရှိ သဘောတူညီမှုမရှိဘဲ အဖိုးတန်ရွှေငွေပစ္စည်းများရယူ၍ နေအိမ်မှဆင်းသွားပါသည်။ ဒေါ်ဇာခြည်နိုင်နှင့် အဖိုးတန်ရွှေငွေပစ္စည်းများအား တရားမဝင်လက်ခံထားသူများ၊ အားပေးကူညီသူများ၊ သွေးဆောင်ဖြားယောင်းသူများအား ဥပဒေနှင့်အညီ အရေးယူဆောင်ရွက်သွားမည်ဖြစ်ပါကြောင်း ကြေညာအပ်ပါသည်။

လွှဲအပ်ညွှန်ကြားသူ	လွှဲအပ်ညွှန်ကြားချက်အရ
ဦးအောင်ဝင်းနိုင်	ဦးလှဝင်း
[၃/ကဆက(နိုင်)၀၀၃၉၃၇]	B.Sc, H.G.P, R.L, D.B.L, D.M.L, D.I.L, M.Dev.S

တရားလွှတ်တော်ရှေ့နေနှင့် နိုတြီပဗ္ဗလစ်
အမှတ်-(၅၆၇)၊ ကုန်သည်လမ်း၊ (မဟာဗန္ဓုလပန်းခြံလမ်းနှင့် ၃၅ -လမ်းကြား)၊ ကျောက်တံတားမြို့နယ်၊ ရန်ကုန်မြို့။
ဖုန်း- ၀၉-၂၀၂၉၁၇၉

ကန့်ကွက်နိုင်ကြောင်းကြော်ငြာ

ရန်ကုန်မြို့၊ မြောက်ဥက္ကလာပမြို့နယ်၊ (၁)ရပ်ကွက်၊ သုမိတ္တာ(၁)လမ်း၊ အမှတ်(၁၃)ဟုခေါ်တွင်သော (၂)ခန်းတွဲ(၃)ထပ်ခွဲတိုက်သစ်၏ တတိယထပ်(ဘယ်ခြမ်း)၊ အကျယ်အဝန်းပေ (၁၁½×၅၀)ရှိ တိုက်ခန်းတစ်ခန်းနှင့် အကျိုးခံစားခွင့်အရပ်ရပ်အား အကျိုးခံစားလျက် စီမံခန့်ခွဲရောင်းချပိုင်ခွင့်ရှိကြောင်း ဝန်ခံကတိပြုသူ ဦးအောင်မိုးထွန်း[၁၂/လမန(နိုင်)၀၆၆၀၇၆] ဦးအောင်မင်းသူ[၁၂/လမန(နိုင်)၁၃၅၀၆၉]တို့ထံမှ ကျွန်ုပ်၏မိတ်ဆွေတို့မှ အပြီးအပိုင်ဝယ်ယူရန် ရောင်းဖိုးငွေ၏ တစ်စိတ်တစ်ဒေသကို စရန်ငွေအဖြစ် ပေးချေထားပြီးဖြစ်ပါသည်။ အဆိုပါတိုက်ခန်းဝယ်ယူခြင်းနှင့်ပတ်သက်၍ ပိုင်ရေးဆိုင်ခွင့်ရှိသူ မည်သူမဆို ကန့်ကွက်တားမြစ်လိုပါက ဤကြော်ငြာပါသည့်နေ့မှစ၍ (၇)ရက်အတွင်း ခိုင်လုံသောစာရွက်စာတမ်း (မူရင်း)များဖြင့် ကျွန်ုပ်ထံ ကန့်ကွက်နိုင်ပြီး ကန့်ကွက်သူမရှိပါက ဥပဒေနှင့်အညီ အရောင်းအဝယ်ကို တရားဝင်ဆောင်ရွက်သွားမည်ဖြစ်ပါကြောင်း ကြော်ငြာအပ်ပါသည်။

လွှဲအပ်ညွှန်ကြားချက်အရ-
ဒေါ်ကလျာဦး(LL.B, D.B.L)
အထက်တန်းရှေ့နေ(စဉ်-၂၂၅၅၂)
အမှတ်-၂၂၊ ဘုရားလမ်း၊ (၅)ရပ်ကွက်၊ ကမာရွတ်မြို့နယ်။ ဖုန်း-၀၉-၇၃၀၀၄၂၅၈

ကြော်ငြာ

ဦးတင်လတ်
အသက်(၅၇)နှစ်
(ကော့သောင်းမြို့)

(ဦးအောင်သိန်း)-(ဒေါ်ခင်ထွေး) တို့၏သား၊ ကော့သောင်းမြို့၊ အောင်သုခရပ်ကွက်၊ အမှတ်(၁၂-၁၃)၊ (စပယ်ဦး-၁မိုင်)နေ ဒေါ်ကြူကြူဝေ(ခ)ကြီးပင်း၏ခင်ပွန်း၊ မောင်တင်ကိုကို(ခ)ရှောင်ရန့်၏ဖခင် ဦးတင်လတ်သည် ၃၀-၆-၂၀၁၅(အင်္ဂါနေ့) နံနက် ၁း၃၅ နာရီတွင်ကွန်လွန်အနိစ္စရောက်သွားပါသဖြင့် ၅-၇-၂၀၁၅ (တနင်္ဂနွေနေ့) မွန်းတည့် ၁၂ နာရီတွင် ကော့သောင်းမြို့ ရွှေပြည်သာသုသာန်သို့ ပို့ဆောင်မီးသင်္ဂြိုဟ်မည်ဖြစ်ပါ ကြောင်း ရပ်ဝေးရပ်နီးနေ ဆွေမျိုးမိတ်သင်္ဂဟများအား အကြောင်းကြားအပ်ပါ သည်။

ကျန်ရစ်သူမိသားစု

အထူးဝမ်းနည်းကြေကွဲခြင်း
ဒေါ်သောင်းသောင်း
အသက်(၉၁)နှစ်

ဦးရှင်းချောင်(၁၉၈၃၊ ဘူမိ)-ဒေါ်မို့မို့လွင်တို့၏မိခင် ဒေါ်သောင်းသောင်းသည် ၂၉-၆-၂၀၁၅(တနင်္လာနေ့)တွင် ကွယ်လွန်သွားကြောင်း သိရှိရပါသဖြင့် မိသားစုနှင့် ထပ်တူထပ်မျှ အထူးဝမ်းနည်းကြေကွဲရပါသည်။

(၁၉၈၃ခုနှစ်၊ ဘူမိဗေဒ၊ ရန်ကုန်တက္ကသိုလ်မှ သူငယ်ချင်းများ)

အထူးဝမ်းနည်းကြေကွဲခြင်း
ဒေါ်ထိပ်တင်ညွန့်(ဟသ်တ)
အသက်(၈၄)နှစ်

ရန်ကုန်မြို့၊ မရမ်းကုန်းမြို့နယ်၊ အမှတ်(၁၆၉-F)၊ ပြည်လမ်း (၉)မိုင်နေ (သီရိပျံ့ချီ ဦးသာထွန်း၊ ရှေ့နေချုပ်၊ ငြိမ်း)၏ဇနီး ဒေါ်ထိပ်တင်ညွန့် အသက်(၈၄)နှစ်သည် ၂၆-၆-၂၀၁၅(သောကြာနေ့) နံနက် ၁၀း၁၅ နာရီတွင် ကွယ်လွန်သွားကြောင်း သိရှိရပါသဖြင့် မိသားစုနှင့်အတူ ထပ်တူထပ်မျှ အထူးဝမ်းနည်းကြေကွဲရပါသည်။

ပဲခူးတိုင်းဒေသကြီး ဥပဒေချုပ်ဦးမြင့်အောင်နှင့်ဇနီး
ပဲခူးတိုင်းဒေသကြီး ဥပဒေချုပ်ရုံးရှိ
ဥပဒေအရာရှိများနှင့်ရုံးဝန်ထမ်းများ
ခရိုင်နှင့် မြို့နယ်ဥပဒေရုံးများရှိ
ဥပဒေအရာရှိများနှင့်ရုံးဝန်ထမ်းများ

အထူးဝမ်းနည်းကြေကွဲခြင်း
ဒေါ်ထိပ်တင်ညွန့်
အသက်(၈၄)နှစ်

သီရိပျံ့ချီ ဦးသာထွန်း(ရှေ့နေချုပ်-ငြိမ်း)၏ဇနီး ဒေါ်ထိပ်တင်ညွန့်သည် ၂၆-၆-၂၀၁၅ရက်နေ့တွင် ကွယ်လွန်သွားကြောင်း ကြားသိရပါသဖြင့် ကျန်ရစ်သူမိသားစုနှင့်အတူ ထပ်တူထပ်မျှ အထူးဝမ်းနည်းကြေကွဲရပါကြောင်း။

ဇေယျ-၅၉/၆၀၊ သင်တန်းဆင်းဥပဒေအရာရှိများ

ဝမ်းနည်းကြေကွဲခြင်း
ဒေါ်ခင်မြမြ
အထွေထွေမန်နေဂျာ(ငြိမ်း)
အသက်(၈၂)နှစ်

မြန်မာ့သစ်လုပ်ငန်း(ဘဏ္ဍာရေးနှင့်ငွေစာရင်းဌာန)မှ အထွေထွေမန်နေဂျာ (ငြိမ်း) ဒေါ်ခင်မြမြ အသက်(၈၂) နှစ်သည် ၃၀-၆-၂၀၁၅ ရက်နေ့တွင် ကွယ်လွန်သွားကြောင်း သိရှိရပါသဖြင့် မိသားစုနှင့် ထပ်တူထပ်မျှဝမ်းနည်းကြေကွဲရပါသည်။

အထွေထွေမန်နေဂျာ(ဘဏ္ဍာရေးနှင့်ဝန်ထမ်းမိသားစုများ)
(ဘဏ္ဍာရေးနှင့် ငွေစာရင်းဌာန)

ဝမ်းနည်းကြေကွဲခြင်း
ဦးအောင်နိုင်စိုး (၄၂)နှစ်

နေပြည်တော်စည်ပင်သာယာရေးကော်မတီဈေးများဌာန-ဌာနမှူး ဒုတိယညွှန်ကြားရေးမှူးချုပ် ဦးမင်းလွင်စိုး-ဒေါ်စုမြတ်နှင်း [လ/ထညွှန်ကြားရေးမှူး၊ မန္တလေးခရိုင်(က. ည. န)]တို့၏ ညီ/မောင်ဖြစ်သူ ဦးအောင်နိုင်စိုး ကွယ်လွန်ကြောင်းကြား သိရသဖြင့် မိသားစုနှင့်ထပ်တူထပ်မျှ ဝမ်းနည်းကြေကွဲ မိပါကြောင်း။

ဇော်မင်းအောင်
၁၀၇-ကြေးမုံသတင်းထောက်
လှိုင်သောက်ရေသန့်

ဝမ်းနည်းကြေကွဲခြင်း
ဦးအောင်နိုင်စိုး (၄၂)နှစ်

နေပြည်တော်စည်ပင်သာယာရေးကော်မတီဈေးများဌာန-ဌာနမှူး ဒုတိယညွှန်ကြားရေးမှူးချုပ် ဦးမင်းလွင်စိုး-ဒေါ်စုမြတ်နှင်း [လ/ထညွှန်ကြားရေးမှူး မန္တလေးခရိုင်(က. ည. န)]တို့၏ ညီ/ မောင်ဖြစ်သူ ဦးအောင်နိုင်စိုး ကွယ်လွန်ကြောင်းကြား သိရသဖြင့် မိသားစုနှင့်ထပ်တူထပ်မျှ ဝမ်းနည်းကြေကွဲမိပါကြောင်း။

ဈေးများဌာနမိသားစု
နေပြည်တော်စည်ပင်သာယာရေးကော်မတီ

ကင်ဆာမဖြစ်ရန် ဆောင်ရန်၊ ရှောင်ရန်များ

၁။ အဝမလွန်ပါစေနှင့်။
၂။ အဆီနှင့် ဆီများ လျှော့စားပါ။ (တိရစ္ဆာန်နှင့်အသီးအနှံမှရသော ဆီများအားလုံး အကျုံးဝင်သည်)
၃။ အမျှင်များသော အသီးအနှံ အရွက်နှင့် ဆတ်၊ ဂျုံ ပြောင်းများစားရန်။
၄။ ဗီတာမင်အေနှင့် စီဓာတ်ပါသော အရွက်များစားရန်။
၅။ ဗီတာမင်စီဓာတ်ပါသော အချိုအချဉ်ဓာတ်ရှိသော အသီးများစားရန်။
၆။ ဂေါ်ဖီထုပ်၊ ဂေါ်ဖီစိမ်းထုပ်၊ ပန်းဂေါ်ဖီ၊ ကညွတ်များစားရန်။
၇။ ကွမ်း၊ ဆေးလိပ်နှင့်အရက်သေစာ စားသောက်ခြင်းမှ ရှောင်ရန်။
၈။ ဆားဖြင့် စိမ်ထားသောအစာများ၊ ကျပ်တင်ထားသော အစာများ၊ ယမ်းစိမ်းဖြင့် ပြုပြင်ထားသော အစာများနှင့် အချဉ်သနပ်များ အလွန်အကျွံစားခြင်းမှ ရှောင်ရန်။ (ဥပမာ ငါးခြောက်၊ ဝက်အူချောင်းနှင့် သနပ်များ)
၉။ လေ့ကျင့်ခန်းမှန်မှန်လုပ်ရန်။
၁၀။ နှစ်ပတ်ထက်ကျော်ပြီး သာမန်မဟုတ်သော လက္ခဏာများ ဖြစ်ပေါ်လျှင် တတ်ကျွမ်းသူနှင့် ပြသရန်။

ကျန်းမာရေးဦးစီးဌာန
ကျန်းမာရေးဝန်ကြီးဌာန

အနိစ္စ

ဦးသာထွန်း(ဆ/မ-ငြိမ်း)
အသက်(၇၉)နှစ်

ပဲခူးတိုင်းဒေသကြီး၊ ဒိုက်ဦးမြို့၊ ရေကျော်လမ်းနေ (ဦးကြယ်-ဒေါ်ဇင်) တို့၏သား၊ ရန်ကုန်မြို့၊ မရမ်းကုန်းမြို့နယ်၊ ဆည်မြောင်းဝင်း၊ အမှတ် (ဘီ-၂၇/က)နေ (ဒေါ်ခင်ကြိုင်)၏ခင်ပွန်း၊ ဦးသက်နိုင်(တဆရ-၉၊ ဆည်မြောင်း)-ဒေါ်ညိုညိုတင်(အထက-၄၊ လှိုင်)၊ (ဦးဝင်းနိုင်)တို့၏ဖခင် ဦးသာထွန်း (ဆ/မ-ငြိမ်း)သည် ၃၀-၆-၂၀၁၅ (အင်္ဂါနေ့) နံနက် ၁၀း၄၅နာရီတွင် မြောက်ဥက္ကလာပဆေးရုံကြီး၌ ကွယ်လွန်သွားပါသဖြင့် ၂-၇-၂၀၁၅(ကြာသပတေးနေ့) မွန်းလွဲ ၂ နာရီတွင် ရေဝေးအေးအေး တိုက်မှ ရေဝေးသုသာန်သို့ ပို့ဆောင် မီးသင်္ဂြိုဟ်မည်ဖြစ်ပါကြောင်း။

ကျန်ရစ်သူမိသားစု

ဒေါ်ရှုပို(ခ)လူလူဖွန်
အသက် (၇၈)နှစ်
ထားဝယ်မြို့၊ ချိုချိုမုန့်တိုက်

တနင်္သာရီတိုင်းဒေသကြီး၊ ရေဖြူမြို့နယ်၊ ကံပေါက်ရွာနေ (ဦးအဝှာ-ဒေါ်မချာ)တို့၏ သမီးချွေးမ၊ ထားဝယ်မြို့နေ (ဦးအကြည်-ဒေါ်ခင်ကြူ)တို့၏ သမီး၊ ထားဝယ်မြို့၊ အမှတ် (၇၁)၊ မြို့တွင်းလမ်း၊ မြို့တွင်းရပ်၊ (ချိုချိုမုန့်တိုက်)နေ (ဦးတင်သန်း)၏ဇနီး၊ ကိုတိတ်စင်-မအေးအေးမြင့်တို့၏ကျေးဇူးရှင်မိခင်ကြီး၊ မောင်ရှိန်းပြည့်ဖြိုး(B.C. Sc)-ဒေါက်တာအိမ့်မြတ်မြတ်ဖွေး [M.B.,B.S (Ygn)]၊ မစိမ့်စင်စင်ဖွေး [3rd Year M.B., B.S (Ygn)]၊ မသိမ့်စင်စင်ဖွေး (1st Year YT U COE Ygn)တို့၏ အဘွား ဒေါ်ရှုပို(ခ)ဒေါ်လူလူဖွန်သည် ၂၂-၆-၂၀၁၅ (တနင်္လာနေ့) မွန်းလွဲ ၁၂း၃၀နာရီတွင် ကွယ်လွန်သွားပါသဖြင့် ၂၆-၆-၂၀၁၅ရက်တွင် ထားဝယ်မြို့ ကူးတို့သုသာန်၌ ဂူသွင်းသင်္ဂြိုဟ်ပြီးစီးပါကြောင်းကို ရပ်ဝေးရပ်နီးမှ ဆွေမျိုးမိတ်ဆွေများအား အသိပေးအကြောင်းကြားအပ်ပါသည်။ ကျန်ရစ်သူမိသားစု

ဦးနေအောင်(ခ)နောင်နောင်
အသက်(၆၄)နှစ်

ရန်ကုန်မြို့၊ ဗိုလ်တထောင်မြို့နယ်၊ (၉)ရပ်ကွက်၊ သိမ်ဖြူလမ်း၊ အမှတ် (၁၆၂)နေ (ဦးမောင်မောင်-ဒေါ်ခင်ရီရီ)တို့၏သား၊ ဒေါ်ခင်ခင်ကြီး-Dr. Richard Limbim၊ ဦးစိမ့်ကြီး-ဒေါ်အေးအေးလွင်၊ ဒေါ်ခင်ခင်ကလေး-ဦးမျိုးသန့် (ဦးကိုကို)-ဒေါ်စိုးစိုးသန့်တို့၏ ချစ်လှစွာသောအစ်ကိုကြီး၊ ဒေါ်မြမြ၏ ချစ်လှစွာသောခင်ပွန်း၊ စည်သူနေအောင်၊ စန္ဒီနေအောင်၊ ကျော်သူနေအောင် တို့၏ဖခင်၊ မအိသံသာ၊ Micheal, Nettle တို့၏ အဘိုးသည် ၂၉-၆-၂၀၁၅ရက် ည ၁၁း၃၀နာရီတွင် ကွယ်လွန်သွားပါသဖြင့် ၃၀-၆-၂၀၁၅ ရက် နံနက် ၁၁ နာရီတွင် ရေဝေးသုသာန်၌ သင်္ဂြိုဟ်ပြီးစီးပါကြောင်း။ [ကွယ်လွန်သူအားရည်စူး၍ ၅-၇-၂၀၁၅ (တနင်္ဂနွေနေ့) နံနက် ၇နာရီမှ ၁၁နာရီအထိ ရက်လည်ဆွမ်းကျွေးတရားတော်နာကြရောက်ပါရန် ဖိတ်ကြားအပ်ပါသည်။] ကျန်ရစ်သူမိသားစု

ခရစ်တော်၌အိပ်ပျော်ခြင်း
စောပယ်ရီဖေ (၆၁)နှစ်
တပ်မတော်(ရေ)-ငြိမ်း

ဦးစောပါစီဖေ-ဒေါ်လီသိန်းတို့၏ ဒုတိယသားကြီး၊ ဦးစောမျိုးဇင်-နော်ဖဲလေဖေတို့၏မောင်၊စောပယ်နီဖေ-နော်ရုသ၊ ဦးစောနေထူး-နော်ဖဲမေဖေ၊ စောဖဲဒန်ဖေတို့၏အစ်ကို၊ စောဝင်းဖေဇင်-နော်ကော့မိုင်၊ စောမင်းဖေဇင်-နော်ပဇော်ထူး၊ နော်နှင်းဆီဖေဇင်၊ စောကလိုဝါးဖေ၊ စောကလိုစေးဖေ၊ နော်ဆဲဝါးဖေ၊ စောဂျက်ဆင်ထူး၊ စောယောနသန်ထူးတို့၏ဦးလေး၊ နော်ဂေဘရယ်မင်း၊ မီခေးဘော်ကစာ၊ ပိုင်းပိုင်၊ မီစီရိုဝင်းတို့၏ အဘိုး စောပယ်ရီဖေသည် ၃၀-၆-၂၀၁၅(အင်္ဂါနေ့) နံနက် ၅း၃၀နာရီတွင် ခရစ်တော်၌အိပ်ပျော်သွားပါသဖြင့် ၂-၇-၂၀၁၅(ကြာသပတေးနေ့) နံနက် ၈ နာရီတွင် အမှတ်(၄၅/၂၀၉)၊ ပြင်ဦးလွင် (၆)လမ်း၊ (၂၀)ရပ်ကွက်၊ ရွှေပြည်သာ နေအိမ်၌ နောက်ဆုံးဈာပနဝတ်ပြုကိုးကွယ်ပြီး ကျူချောင်ခရစ်ယာန်ဂိုဏ်းပေါင်းစုံသုသာန်၌ မြေချသင်္ဂြိုဟ်မည်ဖြစ်ပါကြောင်း ရပ်ဝေးရပ်နီးမှ ဆွေမျိုးမိတ်ဆွေသင်္ဂဟများအား အသိပေးအကြောင်းကြားအပ်ပါသည်။

ကျန်ရစ်သူမိသားစု

ဒေါ်မြသိန်း အသက်(၇၀)
ဌာနခွဲစာရေးကြီး(ငြိမ်း)
အင်းစိန်ဆေးရုံကြီး

ရန်ကုန်မြို့၊ အင်းစိန်မြို့နယ်နေ ဦးသိန်းစိုး (အင်းစိန်ဆေးရုံကြီး)-ဒေါ်ဥမ္မာစန်း(အင်းစိန်ဆေးရုံကြီး)၊ဒေါ်သီတာ (အင်းစိန်ဆေးရုံကြီး)၊ ဒေါ်သူဇာ (မြန်မာ့စီးပွားရေးဘဏ်၊ အင်းစိန်)၊ ဦးစမ္မေးဝင်း (သံမဏိစက်ရုံ)-ဒေါ်သဇင် (မြန်မာ့စီးပွားရေးဘဏ်၊ အင်းစိန်)၊ ဦးဇော်ဇော်နိုင်-ဒေါ်လှလှဝင်း (မြန်မာ့စီးပွားရေးဘဏ်၊ အင်းစိန်)တို့၏ ချစ်လှစွာသော မိခင်ကြီး၊ မြေးသုံးယောက်တို့၏အဘွား၊ ဦးအုန်းကျော်၏ဇနီးသည် ၂၉-၆-၂၀၁၅(တနင်္လာနေ့) နံနက် ၇း၅၀နာရီတွင် ကွယ် လွန်သွားပါသဖြင့် ၁-၇-၂၀၁၅ (ဗုဒ္ဓဟူးနေ့) မွန်းလွဲ ၁နာရီတွင် ရေဝေးသုသာန်သို့ ပို့ဆောင်မီးသင်္ဂြိုဟ်မည်ဖြစ်ပါကြောင်း။ (ဆေးရုံမှ ကားများ မွန်းတည့် ၁၂နာရီတွင် ထွက်ပါမည်။) [ကွယ်လွန်သူအားရည်စူးပြီး ၅-၇-၂၀၁၅ (တနင်္ဂနွေနေ့) နံနက် ၇နာရီမှ မွန်းတည့် ၁၂နာရီထိ (၁၂)ခန်းတွဲ၊ အမှတ်(L) အင်းစိန်ဆေးရုံဝန်ထမ်းအိမ်ရာ၊ မင်းကြီးလမ်း၊ အင်းစိန်မြို့နယ်နေအိမ်သို့ ရက်လည်ဆွမ်းကျွေးတရားတော်နာကြရောက်ပါရန် ဖိတ်ကြားအပ်ပါသည်။]

ကျန်ရစ်သူမိသားစု

အလ္လာဟ်သျှင်မြတ်အမိန့်တော်ခံယူခြင်း
မိုဟာမက်ယာဆင်(ခ)ဦးစန်းလွင်
(ကိုဂျက်)
ဒါရိုက်တာအဖွဲ့ဝင်၊ သရဖူစိုးမြင့် ကုမ္ပဏီလီမိတက်
အသက်(၅၅)နှစ်

ရန်ကုန်မြို့၊ မရမ်းကုန်းမြို့နယ်၊ အမှတ်(၄)၊ သီရိမွန်(၁၀)လမ်း၊ သီရိမွန်အိမ်ရာနေ ဟာဂျီဦးစိုးမြင့်(MD၊ သရဖူစိုးမြင့် ကုမ္ပဏီလီမိတက်)-(ဟာဂျီမဒေါ်ယဉ်စိန်)တို့၏သား၊ ဦးစန်းအောင်-ဟာဂျီမဒေါ်ခင်သန်းမြင့် (သရဖူစက်ပစ္စည်းဆိုင်)၊ (ဦးလှထွန်း-ဒေါ်ချိုချိုလွင်)တို့၏မောင်၊ ဦးအေးမင်းဌေး(ဒါရိုက်တာ၊ သရဖူးစိုးမြင့် ကုမ္ပဏီလီမိတက်)-ဒေါ်နွယ်နီတင်၊ ဦးကျော်ဇင်ထွေး(ဒါရိုက်တာ၊ သရဖူစိုးမြင့်ကုမ္ပဏီလီမိတက်)-ဒေါ်ကေကေခိုင်တို့၏အစ်ကို၊ (ဒေါ်တင်တင်နိုင်)၏ချစ်လှစွာသောခင်ပွန်း၊ ဝင့်သျှန္ဒီလွင်၊ နှင်းနန္ဒလွင်၊ ထွဋ်ဝတီလွင်တို့၏ဖခင် မိုဟာမက်ယာဆင်(ခ)ဦးစန်းလွင်(ကိုဂျက်) (ဒါရိုက်တာအဖွဲ့ဝင်၊ သရဖူးစိုးမြင့်ကုမ္ပဏီလီမိတက်)သည် ၂၉-၆-၂၀၁၅ရက် နံနက် ၉နာရီတွင် အလ္လာဟ်သျှင်မြတ် အမိန့်တော်ခံယူသွားပါသဖြင့် ၃၀-၆-၂၀၁၅ရက် နံနက် ၁၀နာရီတွင် ရေဝေးကဘာရ်စတန်၌ ဒါဖွာနာမြုပ်နှံပြီး ဖြစ်ပါကြောင်း အသိပေးအကြောင်းကြား အပ်ပါသည်။ ကျန်ရစ်သူမိသားစု

ဦးလှကြီး(တူးချောင်း)
အသက်(၈၅)နှစ်

ရန်ကုန်မြို့၊ လှိုင်မြို့နယ်၊ (၁၁)ရပ်ကွက်၊ အမှတ်(၁၀၄)၊ ယောဂီကျောင်းလမ်းနေ (ဦးထွန်းရင်-ဒေါ်သိန်းတင်) တို့၏သား၊ (ဒေါ်သောင်း)၏ခင်ပွန်း၊ Capt. တင်လွင်-ဒေါ်ခင်ခင်နွဲ့၊ (ဒေါ်ရီရီမြင့်-ဗိုလ်မှူးတင့်လွင်)၊ Capt. ကျော်ဌေး (Liz Star Co.,)-ဒေါ်သန်းသန်းနွယ်တို့၏ကျေးဇူးရှင်ဖခင်ကြီး၊ မောင်သုတလွင် (M.C.C)၊ မဆုနှင်းလွင် (Grade-8, TTC)တို့၏ဘိုးဘိုးကြီး၊ (ဦးကြည်လှိုင်-ဒေါ်သိန်းရွှေ)တို့၏ အစ်ကိုကြီး ဦးလှကြီးသည် ၂၉-၆-၂၀၁၅ရက် ည ၇း၃၀ နာရီတွင် ကွယ်လွန်သွားပါသဖြင့် ကွယ်လွန်သူ၏ ဆန္ဒအရ ယင်းနေ့တွင်ပင် ဆေးတက္ကသိုလ်(၁) ရန်ကုန်သို့ လှူဒါန်းပြီးဖြစ်ပါကြောင်း။ [ကွယ်လွန်သူအားရည်စူး၍ ၅-၇-၂၀၁၅ (တနင်္ဂနွေနေ့) နံနက် ၇နာရီမှ ၁၁နာရီအထိ အထက်ပါနေအိမ်သို့ ရက်လည်ဆွမ်းကျွေးတရားတော်နာကြွရောက်ပါရန် ဖိတ်ကြားအပ်ပါသည်။] ကျန်ရစ်သူမိသားစု

မဖြိုးသီသီဇင်
IDCS, IADCS (M.CC)
English Major (4th Yea)
အသက်(၂၂)နှစ်

ရန်ကုန်မြို့၊ လှိုင်မြို့နယ်၊ (၁၃)ရပ်ကွက်နေ (ဦးကျော်ရှင်း)၊ ဒေါ်သုမာလာ (တောတိုက်မွေ့ရပ်သာ)၊ ရခိုင်ပြည်နယ်၊ မြောက်ဦးမြို့နေ (ဦးမောင်ကျော်ဦး)-ဒေါ်ဦးစိန်သာ၊ လမ်းမတော် (၁၄)လမ်းနေ ဒေါ်ကြည်ညွှန့်တို့၏မြေး၊ ဦးဘလှိုင်-ဒေါ်အခိုင်ချေ၊ ဦးဝေယဉ်အောင်-ဒေါ်ခင်ညွှန့်၊ ဦးသန်းထွန်း-ဒေါ်ယဉ်နု၊ (၁၃)ရပ်ကွက်၊ ပြည်တော်သုံးလမ်းနေ ဦးထွန်းထွန်း-ဒေါ်ချိုချိုဝင်း၊ ဦးတင်မောင်ဝင်း-(ဒေါ်မြင့်မြင့်စန်း)တို့၏ တူမ၊ ရန်ကုန်မြို့၊ (၁၄)လမ်း၊ (၆) ရပ်ကွက်၊ လမ်းတော်နေ ဦးထိန်လင်း-ဒေါ်လွင်လွင်တို့၏သမီးချွေးမ၊ လှိုင်မြို့နယ်၊ (၁၃)ရပ်ကွက်၊ ပြည်တော်သုံးလမ်း၊ အမှတ်(၆၄)နေ ဦးအောင်ကျော်ဝင်း-ဒေါ်ခင်ကျော့တို့၏သမီးကြီး၊ မဝင်းသီရိကျော်၏မမကြီး၊ ကိုဝဏ္ဏ၏ချစ်လှစွာသောဇနီး၊ သမီးလေး မသက်မှူးသဥ္ဇာ၏ မွေးသမိခင်ကျေးဇူးရှင်သည် ၂၉-၆-၂၀၁၅(တနင်္လာနေ့) နံနက် ၆း၂၀ နာရီတွင် ဝိတိုရိယဆေးရုံ၌ ကွယ်လွန်သွားပါသဖြင့် ၁-၇-၂၀၁၅(ဗုဒ္ဓဟူးနေ့) မွန်းလွဲ ၂နာရီတွင် ထိန်ပင်အေးအေးတိုက်မှ ထိန်ပင်သုသာန်သို့ ပို့ဆောင်မီးသင်္ဂြိုဟ်မည်ဖြစ်ပါသည်။ (နေအိမ်မှကားများ မွန်းလွဲ ၁၂း၃၀နာရီတွင် ထွက်ပါမည်။)

ကျန်ရစ်သူမိသားစု

ဝမ်းနည်းကြေကွဲခြင်း
ဦးသာထွန်း
အသက်(၇၉)နှစ်

ရန်ကုန်မြို့၊ မရမ်းကုန်းမြို့နယ်၊ ဆည်မြောင်းဝင်း၊ အမှတ် (ဘီ-၂၇/က)နေ ဦးသက်နိုင်(တဆရ-၉၊ ဆည်မြောင်း) -ဒေါ်ညိုညိုတင်(အထက-၄၊ လှိုင်)တို့၏ ဖခင် ဦးသာထွန်း(ဆ/မ)ငြိမ်းသည် ၃၀-၆-၂၀၁၅(အင်္ဂါနေ့) နံနက် ၁၀း၄၅နာရီတွင် မြောက်ဥက္ကလာပဆေးရုံကြီး၌ ကွယ်လွန်သွားကြောင်းသိရှိရပါသဖြင့် မိသားစုနှင့်အတူ ထပ်တူထပ်မျှ ဝမ်းနည်းကြေကွဲရပါသည်။

ညွှန်ကြားရေးမှူးနှင့်ဝန်ထမ်းများ
တဆရ-၉၊ ဆည်မြောင်းဦးစီးဌာန

ဝမ်းနည်းကြေကွဲခြင်း
ဒေါ်ဘေဘီဝင်း (၇၂)နှစ်

အမှတ်(၁) အထည်စက်ရုံ ရွှေတောင်မြို့နေ ဦးရွှေဝင်း၏ဇနီး၊ ရှေးဟောင်းသုတေသနနှင့် အမျိုးသားပြတိုက်ဦးစီးဌာနမှ ညွှန်ကြားရေးမှူး ဦးသန်းဇော်ဦး-ဦးစီးအရာရှိ ဒေါ်အေးမြသိန်းတို့၏မိခင် ဒေါ်ဘေဘီဝင်း အသက်(၇၂)နှစ်သည် ၂၄-၆-၂၀၁၅ (ဗုဒ္ဓဟူးနေ့) ည ၈း၂၇နာရီတွင် ကွယ်လွန်သွားကြောင်းသိရှိရ၍ မိသားစုနှင့်ထပ်တူ ဝမ်းနည်းကြေကွဲရပါသည်။

ရှေးဟောင်းသုတေသနနှင့် အမျိုးသားပြတိုက်ဦးစီးဌာန
ဝန်ထမ်းမိသားစု

ဝမ်းနည်းကြေကွဲခြင်း
ဦးသန်းဖေ (၆၈)နှစ်
လုံခြုံရေး-၄ (ငြိမ်း)၊ အမျိုးသားပြတိုက်(ရန်ကုန်)

ရန်ကုန်မြို့၊ ဗဟန်းမြို့နယ်၊ အမှတ်(၂၅)၊ ဗိုလ်ချုပ်ပြတိုက်လမ်း ၊ ဗိုလ်ချို(၁)ရပ်ကွက်နေ ဦးစီးအရာရှိ ဦးခင်မောင်စိုး (အမျိုးသားပြတိုက်၊ နေပြည်တော်)-ဒေါ်မွန်သူနိုင်တို့၏ဖခင် ဦးသန်းဖေ အသက်(၆၈)နှစ်သည် ၂၄-၆-၂၀၁၅ (ဗုဒ္ဓဟူးနေ့) နံနက် ၃း၃၀ နာရီတွင် ကွယ်လွန်သွားကြောင်းသိရှိရ၍ မိသားစုနှင့်ထပ်တူ ဝမ်းနည်းကြေကွဲရပါသည်။

ရှေးဟောင်းသုတေသနနှင့် အမျိုးသားပြတိုက်ဦးစီးဌာန
ဝန်ထမ်းမိသားစု

ဝမ်းနည်းကြေကွဲခြင်း
ကြည်း/၁၄၄၃၄ ဗိုလ်ကြီးဘီထန်း(ငြိမ်း)
အသက်(၆၈)နှစ်

ဒေါ်ရွှေအေး၏ခင်ပွန်း ဗိုလ်ကြီးဘီထန်း(ငြိမ်း) အသက်(၆၈)နှစ် OTS(53) စည်သူတပ်ခွဲသည် ၂၈-၆-၂၀၁၅ရက်နေ့တွင် ခရစ်တော်၌ အိပ်ပျော်သွားပါသဖြင့် မိသားစုနှင့်ထပ်တူဝမ်းနည်းကြေကွဲရပါကြောင်း။

သူငယ်ချင်းများ
OTS(53) စည်သူတပ်ခွဲ

ဘုရား၊ ရဟန်း၊ သိမ်၊ ကျောင်း၊ လမ်း ဒါယကာ
ဦးစံအေး(ထားဝယ်မြို့) (၉၅)နှစ်

ထားဝယ်မြို့၊ ဇရစ်ရပ်၊ ရတနာလမ်း၊ အမှတ်(၃၇၀)နေ (ဦးထွန်းဘော်-ဒေါ်နှင်းအိ)တို့၏သား၊ ဒေါ်သန်းကြည်၏ခင်ပွန်း၊ ဦးသောင်းလွင်-ဒေါ်လှိုင်တင် (ရွှေမြင်းပျံ့ခရီးသည်ပို့ဆောင်ရေး)၊ ဦးဖိုးချို-ဒေါ်အံ့ကြည်(ရွှေဝယ်ရတနာ ခရီးသည်ပို့ဆောင်ရေး)၊ ဦးခင်ကြိုင်-ဒေါ်အံ့စိန်(ခေတ္တ-USA)၊ ဦးထွန်းလွင်-ဒေါ်စန်းစန်းမြင့်၊ ဦးမောင်သန်း-ဒေါ်စန်းယု၊ မမိုးမိုးခိုင်၊ ဦးစိုးအောင်-မမီးမီး[တရုတ်(တိုင်ပေ)] တို့၏မွေးသဖခင်၊ မြေး၁၃ယောက်၊ မြစ်တစ်ယောက်တို့၏အဘိုးသည် ၂၈-၆-၂၀၁၅(တနင်္ဂနွေနေ့) နံနက် ၈း၂၀နာရီတွင် ကွယ်လွန်သွားပါသဖြင့် ၁-၇-၂၀၁၅ (ဗုဒ္ဓဟူးနေ့) မွန်းလွဲ ၁နာရီတွင် ဇဟာသုသာန်သို့ ပို့ဆောင်မီးသင်္ဂြိုဟ်မည်ဖြစ်ပါကြောင်း။

ကျန်ရစ်သူမိသားစု

ဒေါ်မြကြည်(သာရဝေါ)
အသက်(၈၇)နှစ်

ရန်ကုန်မြို့နေ (ဦးဖိုးကျော့-ဒေါ်ပု)တို့၏သမီး၊ (ဦးညွှန့်မောင်)၏ဇနီး၊ (ဦးလှမောင်-ဒေါ်မြတင်)၊ (ဦးစံလှိုင်-ဒေါ်မြရင်)တို့၏ညီမ၊ (ဦးရှင်-ဒေါ်ကျင်လှိုင်)တို့၏အစ်မ၊ ဦးစိန်လှိုင်-ဒေါ်ခင်သန်းမြင့်၊ ဦးကျော်အေး(မာဃကုမ္ပဏီလီမိတက်)-ဒေါ်အေးသန်းမြင့်တို့၏မွေးသမိခင်၊ မြေးခုနစ်ယောက်၊ မြစ်လေးယောက်တို့၏ အဘွားသည် ၂၉-၆-၂၀၁၅(တနင်္လာနေ့) ည ၁၀း၃၀နာရီတွင် ကွယ်လွန်သွားပါသဖြင့် ၁-၇-၂၀၁၅(ဗုဒ္ဓဟူးနေ့) မွန်းလွဲ ၁နာရီတွင် ထိန်ပင်သုသာန်သို့ ပို့ဆောင်မီးသင်္ဂြိုဟ်ပါမည်။ (နေအိမ်မှ ကားများ နံနက် ၁၁နာရီတွင် ထွက်ပါမည်။) [ကွယ်လွန်သူအားရည်စူး၍ ၅-၇-၂၀၁၅(တနင်္ဂနွေနေ့) နံနက်၇နာရီမှ ၁၀နာရီအထိ အမှတ်(၆၃)၊ သုံးလွှာ၊ နှင်းဆီလမ်း၊ ၅ရာနာရပ်ကွက်၊ အလုံမြို့နယ်နေအိမ်သို့ ရက်လည်ဆွမ်းကျွေးတရားတော်နာကြွရောက်ပါရန် ဖိတ်ကြားအပ်ပါသည်။]

ကျန်ရစ်သူမိသားစု

ဘုရား၊ ရဟန်း၊ သိမ်၊ ကျောင်း ဒါယကာကြီး
ဦးမောင်မောင်သွင် (၈၃)နှစ်
အရာခံဗိုလ်(ငြိမ်း) တပ်မတော်ရေ (ရေ/၆၇၉၉)
အတွင်းရေးမှူး(ငြိမ်း)၊ မြို့နယ်အလုပ်အမှုဆောင်အဖွဲ့၊ကိုကိုးကျွန်းမြို့နယ်

မွန်ပြည်နယ်၊ ပေါင်မြို့နေ (ဦးဘိုးခွေး-ဒေါ်အုန်းစိန်)တို့၏သားကြီး၊ ရန်ကုန်မြို့၊ တာမွေမြို့နယ်၊ ပုသိမ်ညွှန့်ရပ်ကွက်၊ ကုဋ္ဌာသယလမ်း၊ အမှတ်(၉၉/၃)နေ ဒေါ်ထွေးရီ၏ခင်ပွန်း၊ ဦးမျိုးမြင့်ဦး(BSN-SR.Shipping)၊ ဦးဝင်းနိုင် (BSN-Moomsoon.Shipping)-ဒေါ်ခင်ညိုညိုဦး၊ ဦးဘုန်းမြင့်ဦး(မြန်မာ့ဆိပ်ကမ်းအာဏာပိုင်)-ဒေါ်မင်းမင်းခိုင်၊ ဒေါ်ခင်ညိုညိုသွင်၊ ဦးလှမျိုးအောင် (OPAL Co., Ltd.)-ဒေါ်နီနီသွင် (Myanmar Yes Co.,Ltd)၊ ဦးအောင်လှိုင်ထွန်း (Supreme Trading Co., Ltd)-ဒေါ်လှဲ့လှဲ့ဝင်း (Alstom Grid Myanmar)တို့၏ဖခင်၊ ကိုရန်နိုင်ဦး (Asian A& S Marine)၊ မယုသဥ္ဇာ (TU-သန်လျင်)၊ မောင်လင်းသွင်ဘုန်း (Grade-VII)၊ မောင်လကျော်သွင် (Grade-V)၊ မဘုန်းမြတ်သူ (Grade-III)တို့၏အဘိုးသည် ၂၉-၆-၂၀၁၅(တနင်္လာနေ့) နံနက် ၉း၄၅နာရီတွင် အာရှတော်ဝင်အထူးကုဆေးရုံ၌ ကွယ်လွန်သွားပါသဖြင့် ၁-၇-၂၀၁၅(ဗုဒ္ဓဟူးနေ့) မွန်းလွဲ ၂နာရီတွင် ရေဝေးအေးအေးတိုက်မှ ရေဝေးသုသာန်သို့ ပို့ဆောင်မီးသင်္ဂြိုဟ်မည်ဖြစ်ပါကြောင်း ဆွေမျိုးမိတ်သင်္ဂဟအပေါင်းတို့အား အသိပေးအကြောင်းကြားအပ်ပါသည်။ (နေအိမ်မှကားများ မွန်းလွဲ ၁၂း၃၀နာရီတွင် ထွက်ပါမည်။) [ကွယ်လွန်သူအားရည်စူး၍ ၅-၇-၂၀၁၅(တနင်္ဂနွေနေ့) နံနက် ၇နာရီမှ ၁၁နာရီအထိ အထက်ပါနေအိမ်သို့ ရက်လည်ဆွမ်းကျွေးတရားတော်နာကြွရောက်ပါရန် ဖိတ်ကြားအပ်ပါသည်။]

ကျန်ရစ်သူမိသားစု

ဒေါ်ခင်မြမြ
အသက် (၈၂)နှစ်
အထွေထွေမန်နေဂျာ(ငွေစာရင်း-ငြိမ်း) မြန်မာ့သစ်လုပ်ငန်း(ရုံးချုပ်)

ရန်ကုန်မြို့၊ ဒဂုံမြို့သစ်(မြောက်ပိုင်း)မြို့နယ်၊ (၄၁)ရပ်ကွက်၊ အမှတ်(၄၄၄)၊ စကားဝါလမ်းနေ (ဦးအောင်မြင့်-ဒေါ်နုနု)တို့၏ သမီး၊ ဦးကျော်ဝင်း-ဒေါ်နှင်း၊ ဦးဟန်အေး၊ ဦးမောင်မောင်ရီ-ဒေါ်ချိုချိုမာ၊ ဦးမောင်မောင်မြင့်တို့၏ ကျေးဇူးရှင်အစ်မကြီးသည် ၃၀-၆-၂၀၁၅(အင်္ဂါနေ့) နံနက် ၁၁း၁၅နာရီတွင် ကွယ်လွန်သွားပါသဖြင့် ၂-၇-၂၀၁၅(ကြာသပတေးနေ့) မွန်းတည့် ၁၂နာရီတွင် ရေဝေးသုသာန်သို့ ပို့ဆောင်မီးသင်္ဂြိုဟ်မည်ဖြစ်ပါသည်။ (နေအိမ်မှကားများ နံနက် ၁၀း၃၀နာရီတွင် ထွက်ပါမည်။) [ကွယ်လွန်သူအားရည်စူး၍ ၆-၇-၂၀၁၅(တနင်္လာနေ့) နံနက် ၇နာရီမှ ၁၀နာရီထိ အထက်ပါနေအိမ်သို့ ရက်လည်ဆွမ်းကျွေးတရားတော်နာကြွရောက်ပါရန် ဖိတ်ကြားအပ်ပါသည်။]

ကျန်ရစ်သူမိသားစု

ဘုရား၊ ရဟန်း၊ သိမ်၊ ကျောင်း ဒါယိကာမကြီး
ဒေါ်ရိုစီမောင်မောင်(ခ)ဒေါ်မြမြစမ်း(ခရမ်း)
အသက် (၆၉)နှစ်
အထပြ(ငြိမ်း)၊ အထက(၁) ပန်းဘဲတန်း

ရန်ကုန်မြို့၊ ပန်းဘဲတန်းမြို့နယ်၊ (၃၂)လမ်း၊ အမှတ်(၁၃၂) (မြေညီထပ်)နေ (ဦးမောင်မောင်-ဒေါ်သန်းသန်း)တို့၏သမီး၊ ရန်ကုန်မြို့၊ ဒဂုံမြို့နယ်၊ ဗိုလ်ရာညွှန့်လမ်း၊ အမှတ် (၁၉/က)၊ အခန်း(၇+၈)နေ (ဦးမြင့်-ဒေါ်လှတင်)တို့၏သမီးချွေးမ၊ ဦးမြဘူး၏ချစ်လှစွာသောဇနီး၊ ဦးကျော်တင့်၏အစ်မ၊ မမြကေခိုင် (MNTV Channel)၏ချစ်လှစွာသောမိခင်သည် ၂၉-၆-၂၀၁၅ရက် မွန်းလွဲ ၁၂း၃၀နာရီတွင် ဝိတိုရိယဆေးရုံ၌ ကွယ်လွန်သွားပါသဖြင့် ၁-၇-၂၀၁၅ (ဗုဒ္ဓဟူးနေ့) နံနက် ၁၁နာရီတွင် ရေဝေးအေးအေးတိုက်မှ ရေဝေးသုသာန်သို့ ပို့ဆောင်မီးသင်္ဂြိုဟ်မည်ဖြစ်ပါကြောင်း။ (ဒဂုံမြို့နယ် နေအိမ်မှကားများ နံနက် ၉နာရီတွင် ထွက်ပါမည်။)

ကျန်ရစ်သူမိသားစု

ဦးအေးမင်းထွန်း
အသက်(၄၀)
(အောင်ပန်း)

ရန်ကုန်မြို့၊ ဗဟန်းမြို့နယ်၊ အမှတ် (၄၉-ခ)၊ ကိုယ့်မင်းကိုယ်ချင်းလမ်းနေ ဦးသောင်းစိန်-ဒေါ်လှလှအေးတို့၏ သားသမက်၊ ဦးမြတ်ကို-ဒေါ်မိမိအေး၊ ဦးထိန်လင်း-ဒေါ်ထွေးထွေး၊ ဦးမင်းကို-ဒေါ်သင်းသင်းအောင်၊ ဦးနေလင်း-ဒေါ်သင်းသင်းစိန်၊ ဦးတင်မောင်ထွေး-ဒေါ်ယဉ်ယဉ်အေးတို့၏ညီ/မောင်၊ ဦးစိုးမိုးဝင်း-ဒေါ်ရွှေဇင်ဖြိုးတို့၏အစ်ကို၊ ဒေါ်နှင်းယုအေး၏ခင်ပွန်း၊ မောင်ဘုန်းမြင့်သော် [Grade-7(A)၊ အလက-၁၊ ဒဂုံ]၏ဖခင် ဦးအေးမင်းထွန်းသည် ၂၉-၆-၂၀၁၅(တနင်္လာနေ့) ည ၁၁း၄၅နာရီတွင် ကွယ်လွန်သွားပါသဖြင့် ၁-၇-၂၀၁၅(ဗုဒ္ဓဟူးနေ့) ညနေ ၄နာရီတွင် ရေဝေးသုသာန်သို့ ပို့ဆောင်မီးသင်္ဂြိုဟ်မည်ဖြစ်ပါကြောင်း။ (နေအိမ်မှကားများ ညနေ ၃နာရီတွင် ထွက်ပါမည်။)

ကျန်ရစ်သူမိသားစု

ဦးအေးမင်းထွန်း
အသက်(၄၀)
(အောင်ပန်း)

အောင်ပန်းမြို့၊ ရပ်ကွက်(၄)၊ အမှတ် (၅)နေ ဦးထွန်းဝင်း-ဒေါ်ဝင်းကြည်တို့၏ သား၊ ဒေါ်နွယ်နီအောင်၏ မောင်၊ ဦးအောင်ကျော်ဇင်၏အစ်ကို၊ ရန်ကုန်မြို့နေ ဦးနေဝင်း-ဒေါ်တင်တင်အေးတို့၏ တူ/သား၊ဒုဗိုလ်မှူးကြီးဉာဏ်လင်းထက်-ဒေါ်ယဉ်အေးသွယ်၊ ဦးအောင်နေဦး၊ ဗိုလ်မှူးစိုးမင်းသူ-ဒေါ်မြနီလာဝင်းတို့၏ အစ်ကို၊ ဒေါ်နှင်းယုအေး၏ ခင်ပွန်း၊ မောင်ဘုန်းမြင့်သော် [Grade-7(A)၊ အလက-၁၊ ဒဂုံ]၏ဖခင် ဦးအေးမင်းထွန်းသည် ၂၉-၆-၂၀၁၅(တနင်္လာနေ့) ည ၁၁း၄၅နာရီတွင် ကွယ်လွန်သွားပါသဖြင့် ၁-၇-၂၀၁၅(ဗုဒ္ဓဟူးနေ့) ညနေ ၄နာရီတွင် ရေဝေးသုသာန်သို့ ပို့ဆောင်မီးသင်္ဂြိုဟ်မည်ဖြစ်ပါကြောင်း။ (နေအိမ်မှကားများ ညနေ ၃နာရီတွင် ထွက်ပါမည်။)

ကျန်ရစ်သူမိသားစု

Hot Line No-0930500100

စင်ကာပူ-မြန်မာ နည်းပညာပူးပေါင်းဆောင်ရွက်ရေးဆိုင်ရာနားလည်မှုစာချွန်လွှာ လက်မှတ်ရေးထိုး

သတင်း စာမျက်နှာ - ၈

အာဆီယံနိုင်ငံများနှင့် ဘင်္ဂလားပင်လယ်အော်ရှိ နိုင်ငံနှစ်နိုင်ငံ ဆက်သွယ်ပေးသော ကုန်သေတ္တာသယ်ယူပို့ဆောင်ခြင်းလုပ်ငန်းများ ဆောင်ရွက်လျက်ရှိ

ရန်ကုန် ဇွန် ၃၀

အာဆီယံနိုင်ငံများနှင့် ဘင်္ဂလားပင်လယ်အော်ရှိ နိုင်ငံနှစ်နိုင်ငံအားဆက်သွယ်ပေးသော ကုန်သေတ္တာတင် သင်္ဘောလေးစင်းအား RK Shipping and Trading ကုမ္ပဏီလီမိတက်နှင့် တရုတ်နိုင်ငံ MINSHENG Shipping ရှန်ဟိုင်းကုမ္ပဏီလီမိတက်တို့မှ ပူးပေါင်းဝန်ဆောင်မှုဖြင့် သယ်ယူပို့ဆောင်ပေးလျက်ရှိရာ IRRAWADDY STAR ကုန်သေတ္တာတင်သင်္ဘောမှာ ယနေ့ညနေ ၅ နာရီခွဲက မြန်မာ့စက်မှုဆိပ်ကမ်းသို့ တစ်ညအိပ် ဝင်ရောက်ကုန်ပစ္စည်းများတင်ချခဲ့သည်။**(ဝဲပုံ)**

အဆိုပါ အာဆီယံနိုင်ငံများနှင့် ဘင်္ဂလားပင်လယ်အော်ရှိ နိုင်ငံနှစ်နိုင်ငံအား ဆက်သွယ်ပေးသော ကုန်သေတ္တာတင် သင်္ဘောများဖြစ်သည့် IRRAWADDY STAR၊ DAWEI STAR၊ TAUNGYI STAR နှင့် PINYA STAR တို့မှာ အာဆီယံနိုင်ငံအတွင်းရှိ ဆိပ်ကမ်းမြို့များဖြစ်သော ထိုင်းနိုင်ငံ လန်ချဘမ်းမြို့၊ ဗီယက်နမ်နိုင်ငံ ဟိုချီမင်းမြို့၊ စင်ကာပူနိုင်ငံ စင်ကာပူဆိပ်ကမ်းမြို့၊ မလေးရှားနိုင်ငံ ပို့ကလန်းမြို့၊ မြန်မာနိုင်ငံ ရန်ကုန်မြို့၊ ဘင်္ဂလားဒေ့ရှ်နိုင်ငံ

စာမျက်နှာ ၈ ကော်လံ ၁ သို့

အင်ဒိုနီးရှားတွင် စစ်ဘက်လေယာဉ်ပျက်ကျ လူ ၇၀ ကျော် သေဆုံး

စာမျက်နှာ - ၄

သွေးလွန်တုပ်ကွေးရောဂါ ယမန်နှစ်ကထက် သုံးဆကျော် ဖြစ်ပွားလာ

စာမျက်နှာ - ၁၁

ကမ္ဘာ့ဒုက္ခသည်များနေ့အထိမ်းအမှတ် တောင်ကိုရီးယားတွင် ရုပ်ရှင်ပွဲတော် ကျင်းပ

စာမျက်နှာ - ၁၂

ဖုန်းဖြင့်ဆက်သွယ်နိုင်သော တက္ကစီအွန်ကောစနစ် ဆောင်ရွက်မည်

တယ်လီဖုန်းဖြင့် ဆက်သွယ်ရုံဖြင့် တက္ကစီဝန်ဆောင်မှုပေးမည့် တက္ကစီအွန်ကော(Taxi On Call) စနစ် ဇူလိုင်လအတွင်း ဆောင်ရွက်မည်ဖြစ်ကြောင်း စီးတီးတက္ကစီပြေးဆွဲပေးနေသော ကုမ္ပဏီတစ်ခုဖြစ်သည့် ရောင်နီဦးကုမ္ပဏီလီမိတက်မှ သိရသည်။

တက္ကစီအွန်ကောစနစ်ဆောင်ရွက်ရန် စီးတီးတက္ကစီအသင်းအဖွဲ့များ၊ မော်တော်ယာဉ်လုပ်ငန်းပေါင်းစုံထိန်းသိမ်းရေးကြီးကြပ်မှုကော်မတီ(ဗဟို) အပါအဝင် ပုဂ္ဂလိက ယာဉ်ပိုင်ရှင်များစုပေါင်း၍ ဆောင်ရွက်ရန် စီစဉ်ဆောင်ရွက်မှုများရှိပြီး လက်ရှိတွင် ရောင်နီဦးတက္ကစီများက တက္ကစီအွန်ကောစနစ် ဆောင်ရွက်နိုင်ရန် အဆင်သင့်ဖြစ်နေပြီဖြစ်ကြောင်း သိရသည်။

တက္ကစီအွန်ကောစနစ် ဆောင်ရွက်ရန်အတွက် ကုမ္ပဏီတွင် Call Center ဆောင်ရွက်ပြီးဖြစ်သည်ဟု သိရသည်။ မော်တော်ယာဉ်များတွင်လည်း GPS များ တပ်ဆင်ပြီးဖြစ်၍ ယာဉ်မောင်းသူများအဆင်သင့်ဖြစ်သည်နှင့် တက္ကစီအွန်ကောစနစ် စတင်ဝန်ဆောင်မှုပေးနိုင်မည်ဖြစ်ကြောင်း ရောင်နီဦးကုမ္ပဏီမှ သိရသည်။

စာမျက်နှာ ၈ ကော်လံ ၅ သို့

ကုမ္ပဏီအသင်းအဖွဲ့များမှ ပြေးဆွဲလျက်ရှိသည့် အငှားယာဉ်တစ်စီးကို တွေ့ရစဉ်။

ရန်ကုန်တိုင်းဒေသကြီးအတွင်းရှိ မြို့နယ်ပေါင်း (၃၃) မြို့နယ်
Online Shopping!
https://www.facebook.com/Technoland
ကွန်ပျူတာ၊ မိုလ်ဘိုင်း ဆက်စပ် ပစ္စည်းများအား
အိမ်တိုင်ရာရောက် ပို့ဆောင်ပေးနေပါသည်။

technoland
the electronic expert
Computer, Mobile, Tablet & Accessories Sales
Customer Hotline
09-970035101~10
facebook. Technoland
9:30AM to 5:30PM
● မြို့နယ်အလိုက် ပစ္စည်း သယ်ယူပို့ဆောင်ခ သတ်မှတ်ထားပါသည်။ ● မိမိမှာယူသော ပစ္စည်းအိမ်ရောက်မှ သာ ငွေပေးချေနိုင်ပါသည်။

themirror.npt@gmail.com
www.facebook.com/themirrordaily